数　量　総　括　表

工事区分	工　種	種　別	細　別	規格(単価名称･規格)	単位	数量
施設整備					式	1
	園路広場整備工				式	1
		透水性舗装工	表層	透水性アスファルト舗装	m2	531
		コンクリート系舗装工	公園コンクリート舗装	RC-40　18-8-25 仕上がり厚：100mm	箇所	1.0
		園路縁石工	歩車道境界ブロック	(平)163/170*70*600	m	14
			歩車道境界ブロック	(斜)150/170*70*130*600	箇所	16
			地先境界ブロック	A種(120*120*600)	m	4
			地先境界ブロック撤去・再設置	150*150*600	m	3
		区画線工	溶融式区画線	溶融式手動　実線 45cm　厚1.0mm	m	36
			溶融式区画線	溶融式手動　実線 20cm　厚1.0mm	m	1
			溶融式区画線	溶融式手動　ゼブラ 15cm　厚1.0mm	m	10
			溶融式区画線	白　矢印・記号・文字 15cm換算	m	8
		視覚障害者誘導用ﾌﾞﾛｯｸ工	視覚障害者誘導用ブロック	警告用	式	1
	遊戯施設整備工				式	1
		遊具組立設置工	ジャングルジム		基	1
		作業土工	土砂等運搬	宮田公園～玉前緑地	m3	10
			小規模敷均		m3	10
	サービス施設整備工				式	1
		水飲み場工	水飲み場		基	1
		ベンチ・テーブル工	ベンチ	ユニバーサルデザイン	基	1
	管理施設整備工				式	1
		車止め工	車止め	取外式アーチパイプ	基	1

数　量　総　括　表

工事区分	工　種	種　別	細　別	規格(単価名称･規格)	単位	数量
	公園施設等撤去・移設工				式	1
		公園施設等撤去工	公園施設撤去	ジャングルジム	基	1
			公園施設撤去	水飲み場	基	1
			公園施設撤去	コンクリート基礎	式	1
			公園施設撤去	歩車道境界ブロック	m	24
		舗装版撤去工	舗装版切断	アスファルト舗装　15cm以下	m	34
			舗装版破砕（小規模）	アスファルト舗装	m2	529
		運搬処理工	殻運搬処理	アスファルト殻	m3	21
			舗装版切断排水運搬処理工		式	1
		移設工	公園施設移設	既設ベンチ	基	2

数量集計表					1 / 2	
レベル3 種別	レベル4 細別	レベル5 規格	計算式	合計	設計数量	単位
(宮田公園) 透水性舗装工	表層	透水性アスファルト舗装	施設計画平面図より	531.18	531	m2
コンクリート系舗装工	公園コンクリート舗装	RC-40 コンクリート規格：18-8-25 仕上がり厚：100mm	施設計画平面図より	1.00	1	箇所
園路縁石工	歩車道境界ブロック	(平)163/170*70*600	車道詳細図より	14.40	14	m
	歩車道境界ブロック	(斜)150/170*70/130*600	車道詳細図より	16.00	16	箇所
	地先境界ブロック	A種(120*120*600)	コンクリート舗装詳細図より	3.60	4	m
	地先境界ブロック撤去・再設置	150*150*600	コンクリート舗装詳細図より	2.60	3	m
区画線工	溶融式区画線	溶融式手動　実線　45cm 厚1.0mm　有	車道詳細図より	36.00	36	m
	溶融式区画線	溶融式手動　実線　20cm 厚1.0mm　有り	車道詳細図より	1.00	1	m
	溶融式区画線	溶融式手動　ゼブラ　15cm 厚1.0mm　有り	車道詳細図より	10.40	10	m
	溶融式区画線	白、矢印・記号・文字 15cm換算	車道詳細図より	8.00	8	m
視覚障害者誘導用ブロック工	視覚障害者誘導用ブロック	警告用	施設計画平面図より	1.00	1	式
遊具組立設置工	ジャングルジム		施設計画平面図より	1.00	1	基
作業土工	土砂等運搬	宮田公園～玉前緑地	施設土工集計表より	9.72	10	m3
	小規模敷均		施設土工集計表より	9.72	10	m3
水飲み場工	水飲み場		施設計画平面図より	1.00	1	基

数量集計表					2 / 2	
レベル3 種別	レベル4 細別	レベル5 規格	計算式	合計	設計数量	単位
ベンチ・テーブル工	ベンチ	ユニバーサルデザイン	施設計画平面図より	1.00	1	基
車止め工	車止め	取外式アーチパイプ	施設計画平面図より	1.00	1	基
公園施設撤去工	公園施設撤去	ジャングルジム	撤去平面図より	1.00	1	基
	公園施設撤去	水飲み場	撤去平面図より	1.00	1	基
	公園施設撤去	コンクリート基礎	撤去平面図より	1.00	1	式
	公園施設撤去	歩車道境界ブロック	園路詳細図(撤去)より	24.00	24	m
舗装版撤去工	舗装版切断	アスファルト舗装版 15cm以下	園路詳細図(撤去)より	34.10	34	m
	舗装版破砕(小規模)	アスファルト舗装	園路詳細図(撤去)より	528.83	529	m2
運搬処理工	殻運搬処理	アスファルト殻	V=528.83*0.04 園路詳細図(撤去)より ＝21.2㎥	21.15	21	m3
	舗装版切断排水運搬処理工		L=34.1m　園路詳細図(撤去)より 0.0017*34.1*1200＝69.56㎏	1.00	1	式
移設工	公園施設移設	既設ベンチ	(移設前)撤去平面図より (移設後)施設計画平面図より	2.00	2	基

施設土工集計表

土 工 集 計 表

名　　称	規　格	単 位	計	床　堀		埋　戻　し		敷　均　・　締　固	
				単 位 土 量	土　量	単 位 土 量	土　量		
ジャングルジム設置		基	1.0	2.73	2.73	1.24	1.24	1.49	1.49
水飲み設置		基	1.0	0.00	0.00	0.02	0.02	-0.02	-0.02
ベンチ	ユニバーサルデザイン	基	1.0	1.22	0.12	0.51	0.05	0.71	0.07
コンクリート舗装	t=70	箇所	1.0	8.62	8.62	0.00	0.00	8.62	8.62
地先境界ブロック	設置	m	3.6	2.88	0.10	0.00	0.00	2.88	0.10
車止め		基	1.0	0.39	0.04	0.13	0.01	0.27	0.03
視覚障がい者誘導用ブロック設置(警告用)		式	1.0	0.26	0.26	0.00	0.00	0.26	0.26
ジャングルジム撤去		基	1.0	0.00	0.00	0.50	0.50	-0.50	-0.50
既設ベンチ移設		基	2.0	1.28	0.26	0.73	0.15	0.56	0.11
コンクリート基礎①撤去		基	23.00	0.00	0.00	0.14	0.33	-0.14	-0.33
コンクリート基礎②撤去		基	1.00	0.00	0.00	0.47	0.05	-0.47	-0.05
合　　計					12.13		2.35		9.78

廃材処分集計表

	名　　称	単位	数　量	アスファルト（m3）		コンクリート（m3）						スクラップ（t）		路盤廃材（m3）		舗装版切断排水（kg）	
						無筋		有筋		有筋二次製品							
				単位量	数　量	単位量	数　量	単位量	数　量	単位量	数　量	単位量	数　量	単位量	数　量	単位量	数　量
1	公園施設設置【視覚障がい者誘導用ブロック設置(点状)】	式	1.0											0.22	0.22		
10	公園施設設置【車止め】	基	1.0											0.25	0.03		
1	公園施設撤去【ジャングルジム】	基	1.0			0.50	0.50					0.49	0.49				
10	公園施設撤去【水飲み】	基	1.0					3.45	0.35								
10	公園施設撤去【コンクリート基礎①】	基	23.0			0.27	0.62										
10	公園施設撤去【コンクリート基礎②】	基	1.0			1.08	0.11										
100	公園施設撤去【歩車道境界ブロック】	m	24.0			3.20	0.77										
1	既設アスファルト舗装　撤去	式	1.0	21.153	21.15											69.564	69.56
	合　　計				21.2		2.0		0.4		0.0		0.5		0.2		69.6

集　計　表

名　　称	遊具組立設置工【ジャングルジム】	1基当り	

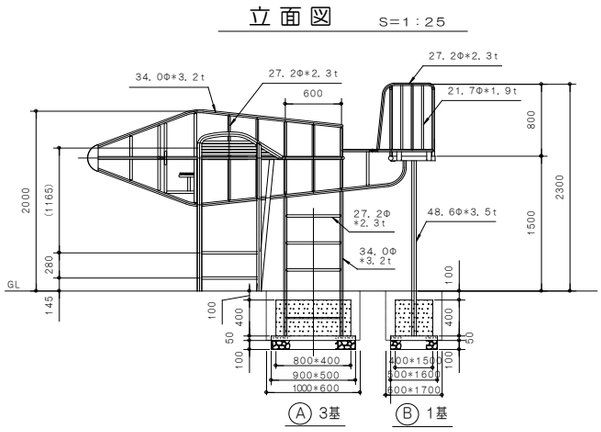

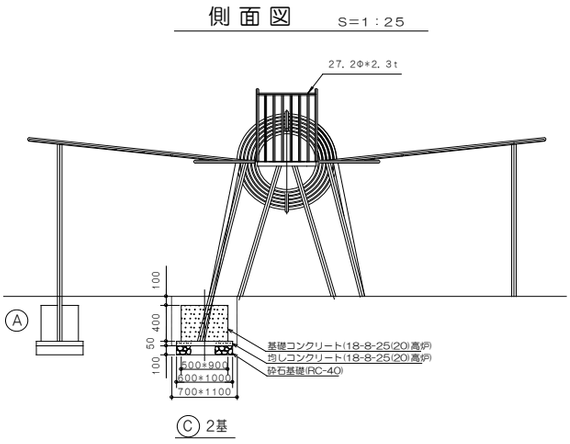

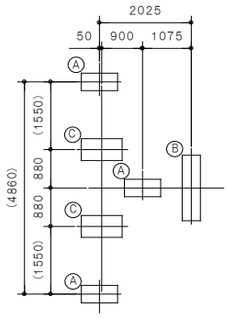

A基礎：0.8*0.4*0.4　N=3基

B基礎：0.4*1.5*0.4　N=1基

C基礎：0.5*0.9*0.4　N=2基

名　称	規　格	計　算　式		単位	数　量
床堀				m3	
		(1.0*0.6*0.55+0.9*0.5*0.1)*3+(0.6*1.7*0.55+0.5*1.6*0.1)+(0.7*1.1*0.55+0.6*1.0*0.1)*2	2.73		2.7
埋戻し				m3	
		2.73-((0.8*0.4*0.4+0.9*0.5*0.15)*3+(0.4*1.5*0.4+0.5*1.6*0.15)+(0.5*0.9*0.4+0.6*1.0*0.15)*2)	1.24		1.2
発生土				m3	
		2.73-1.24	1.49		1.5
砕石基礎				m2	
	RC40 t=100	(0.9*0.5*3)+(0.5*1.6)+(0.6*1.0*2)	3.35		3.4
コンクリート				m3	
	均し	(0.9*0.5*0.05)*3+(0.5*1.6*0.05)+(0.6*1.0*0.05)*2	0.17		0.2
型枠				m2	
	均し	(0.9*0.05*2*3+0.5*0.05*2*3)+(0.5*0.05*2+1.6*0.05*2)+(0.6*0.05*2*2+1.0*0.05*2*2)	0.95		1.0
コンクリート				m3	
	基礎	(0.8*0.4*0.4)*3+(0.4*1.5*0.4)+(0.5*0.9*0.4)*2	0.98		1.0
型枠				m2	
	基礎	(0.8*0.4*2*3+0.4*0.4*2*3)+(0.4*0.4*2+1.5*0.4*2)+(0.5*0.4*2*2+0.9*0.4*2*2)	6.64		6.6

集　計　表

名　　称	公園施設設置【水飲み(本体のみ)】	1基当り	

側面図

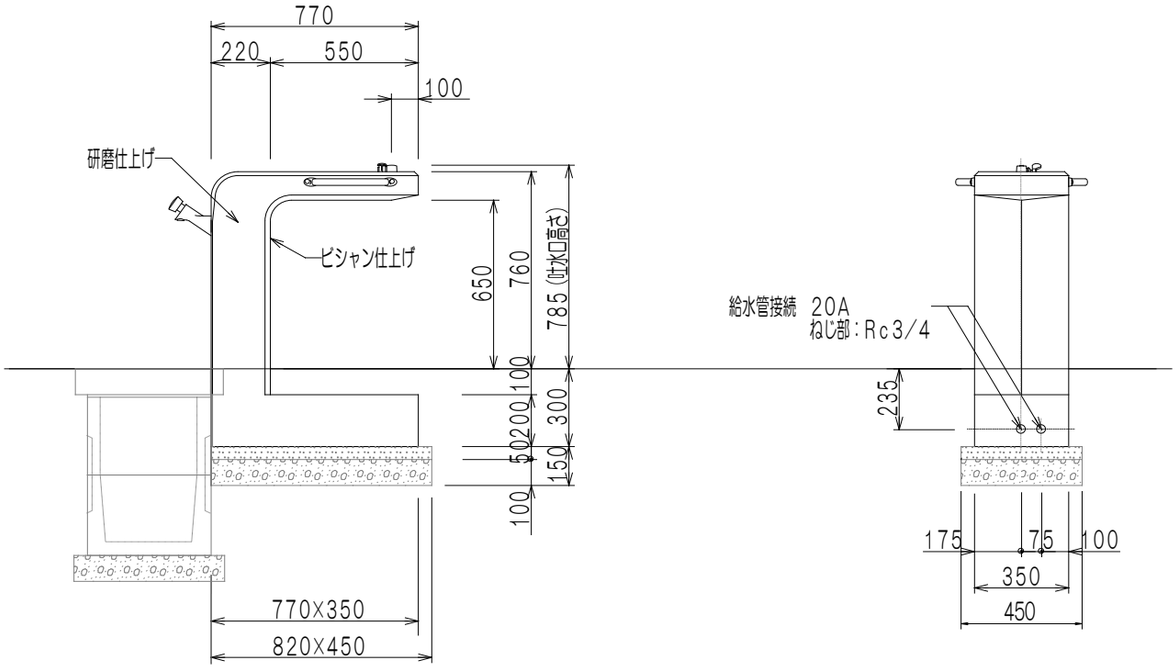

名　　称	規　格	計　　算　　式		単位	数　量
埋戻し				m3	
		0.77*0.35*0.3-(0.22*0.35*0.1+0.77*0.35*0.2)	0.02		0.1
本体				基	
		1	1.00		1.0

集　計　表

名　　称	ベンチ（ユニバーサルデザイン）	10基当たり	

正面図

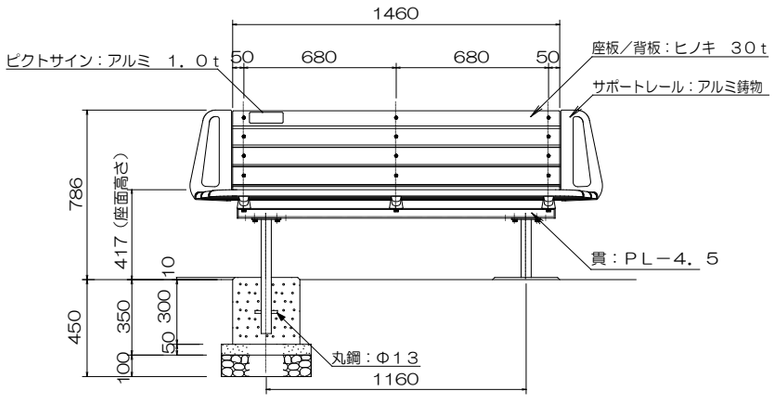

側面図

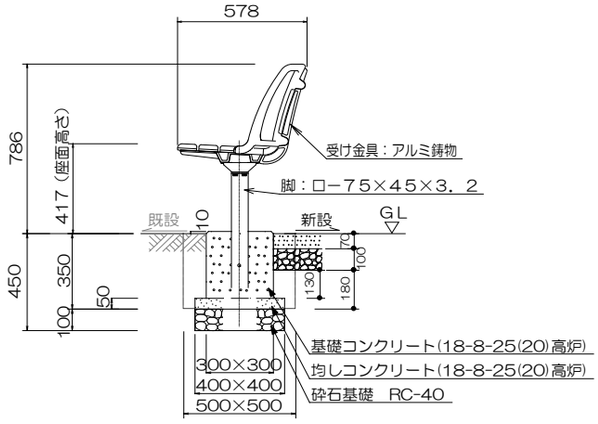

名　　称	規　格	計　　算　　式		単位	数　量
床堀				m3	
		(0.5*0.5*0.18+0.4*0.4*0.1)*2*10	1.22		1.2
埋戻し				m3	
		1.22-((0.4*0.4*0.15+0.3*0.3*0.13)*2*10)	0.51		0.5
発生土				m3	
		1.22-0.51	0.71		0.7
砕石基礎	t=100			m2	
	RC40	(0.4*0.4)*2*10	3.20		3.2
型枠				m2	
	均し	(0.4*0.05*4)*2*10	1.60		1.6
コンクリート				m3	
	均し	(0.4*0.4*0.05)*2*10	0.16		0.2
型枠				m2	
	基礎	(0.3*0.3*4)*2*10	7.20		7.2
コンクリート				m3	
	基礎	(0.3*0.3*0.3)*2*10	0.54		0.5

集　計　表

名　　称	公園施設設置【視覚障がい者誘導用ブロック設置(点状)】	1式当たり	

《管理車両用》

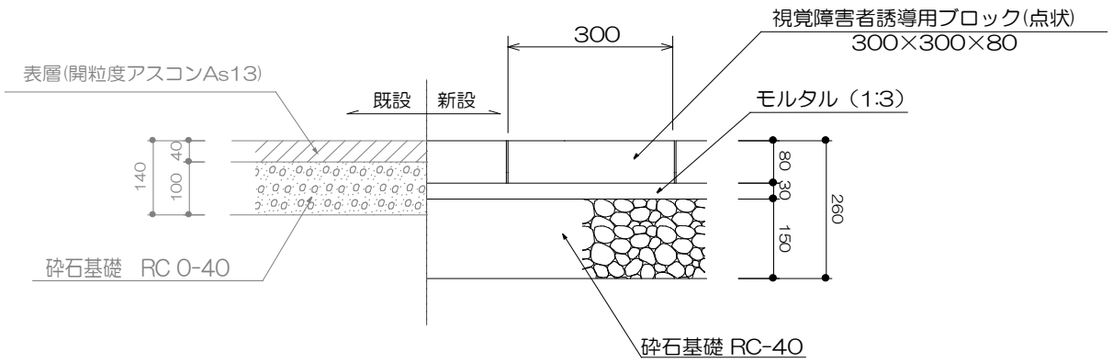

警告用

設置面積　　A=2.16㎡

名　　称	規　格	計　　算　　式		単位	数　量
掘削積込み				m3	
	既設路盤	0.6*3.6*0.1	0.22		0.2
床掘				m3	
		0.6*3.6*(0.26-0.14)	0.26		0.3
砕石基礎	t=150			m2	
	RC-40	0.6*3.6	2.16		2.2
視覚障がい者誘導用				m2	
ブロック設置	点状	0.6*3.6	2.16		2.2
処分量				m3	
路盤廃材		0.6*3.6*0.1	0.22		0.2
		路盤比重:2.04t/㎥		t	
		0.22*2.04	0.45		0.5

集　計　表

名　称	公園施設設置【車止め】	10基当たり	

正面図　S=1/10　　側面図　S=1/10

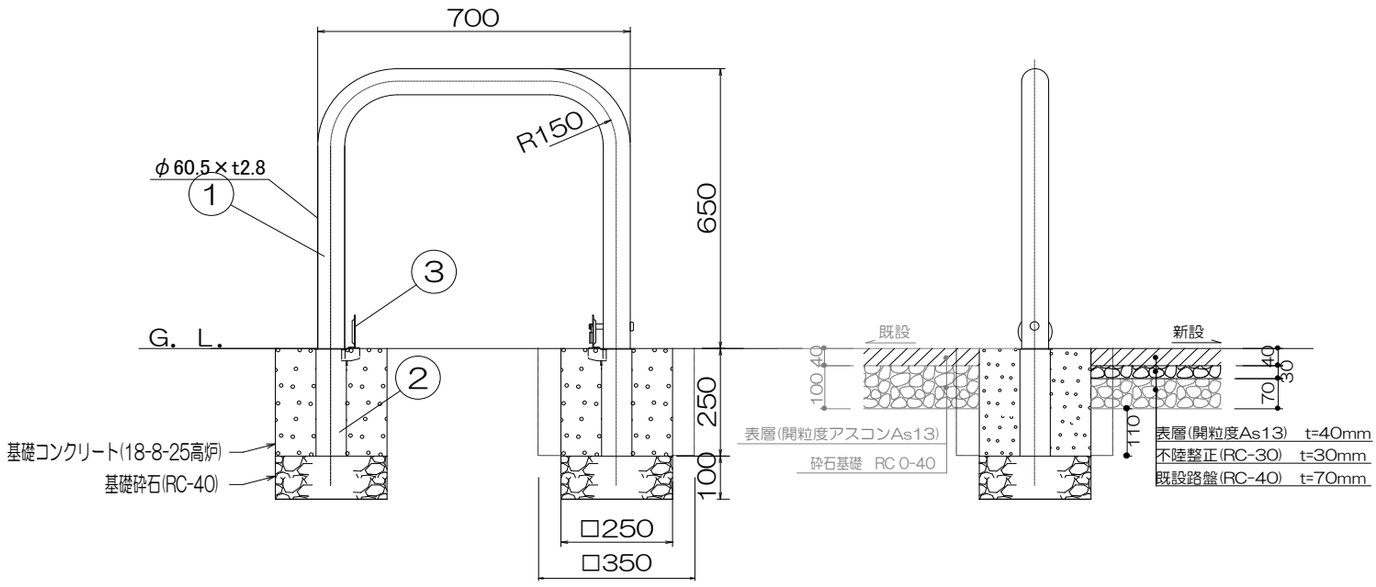

名　称	規　格	計　算　式		単位	数　量
掘削積込み				m3	
	既設路盤	0.35*0.35*0.1*2*10	0.25		0.3
床掘				m3	
		(0.35*0.35*0.11+0.25*0.25*0.1)*2*10	0.39		0.4
埋戻し				m3	
		0.39-(0.25*0.25*(0.1+0.11)*2*10)	0.13		0.1
発生土				m3	
		0.39-0.13	0.26		0.3
砕石基礎	t=100mm			m2	
	RC-40	0.25*0.25*2*10	1.25		1.3
コンクリート				m3	
	基礎	(0.25*0.25*0.25-0.03*0.03*3.14*0.25)*2*10	0.30		0.3
型枠				m2	
	基礎	(0.25*0.25*4)*2*10	5.00		5.0
処分量				m3	
路盤廃材		0.35*0.35*0.1*2*10	0.25		0.3
		路盤比重:2.04t/㎥		t	
		0.25*2.04	0.51		0.5

集　計　表

名　称	地先境界ブロック【設置】	100m当り	

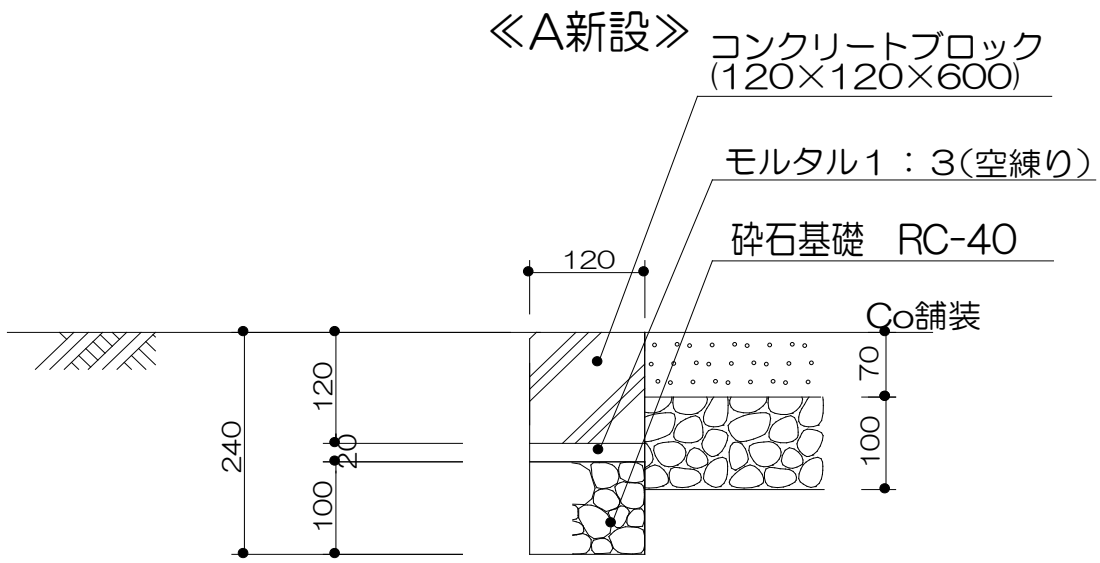

名　称	規　格	計　算　式		単位	数　量
地先境界ブロック設置				m	
			100.00		100.0
床掘				m3	
		(0.12*0.24)*100	2.88		2.9

集　計　表

名　称	地先境界ブロック【撤去･再設置】	100m当り	

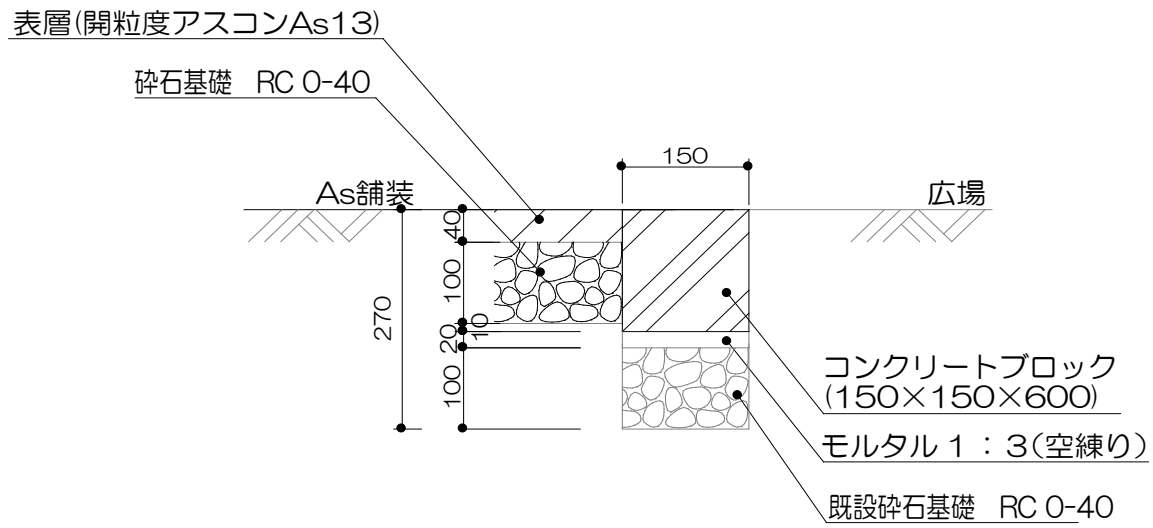

名　称	規　格	計　算　式		単位	数　量
地先境界ブロック取外し				m	
	再利用		100.00		100.0
地先境界ブロック設置				m	
	再利用		100.00		100.0

集　計　表

名　称	歩車道境界ブロック(平)	1m当たり	

≪C新設(平)≫

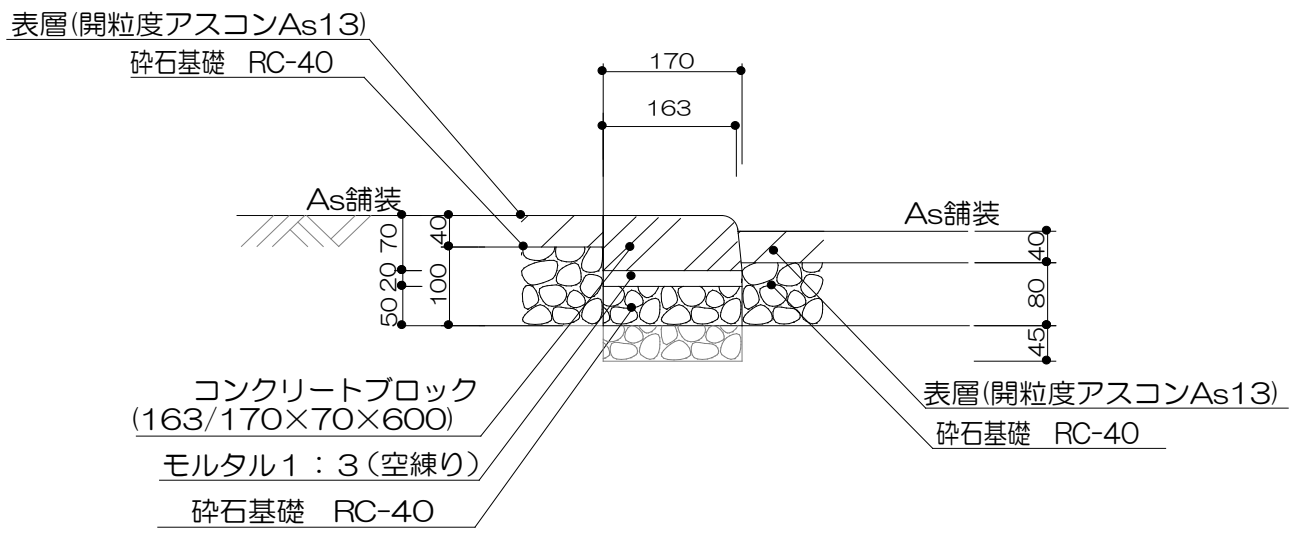

名　称	規　格	計　算　式		単位	数　量
歩車道境界ブロック設置				本	
		1/0.61	1.64		1.6

集　計　表

名　称	歩車道境界ブロック(斜)	10箇所当り	

≪C新設(斜)≫

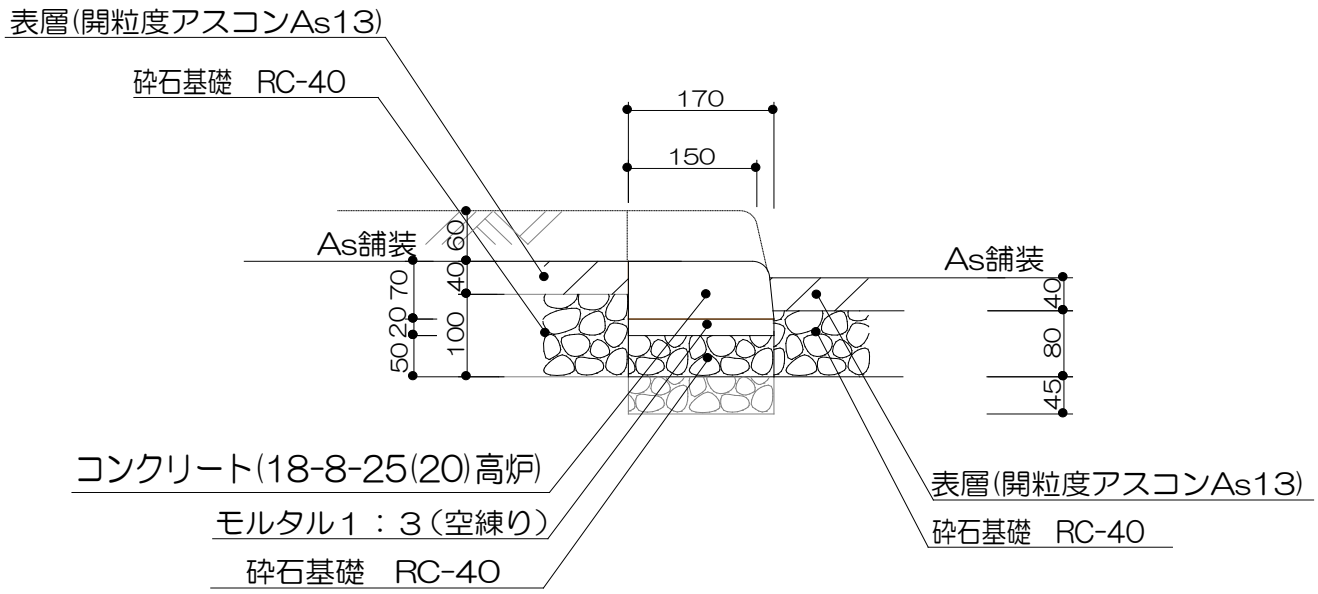

名　称	規　格	計　算　式		単位	数　量
砕石基礎				m2	
	RC40 t7.5以下	0.17*0.6*10	1.02		1.0
モルタル				m2	
		0.17*0.6*0.02*10	0.02		0.1
型枠				m2	
		((0.13+0.07)/2*0.6*2+0.17*0.6*2+0.17*0.07+0.17*0.13)*10	3.58		3.6
コンクリート				m3	
		(0.13+0.07)/2*0.17*0.6*10	0.10		0.1

集　計　表

名　称	公園施設移設【ベンチ】	10基当たり	

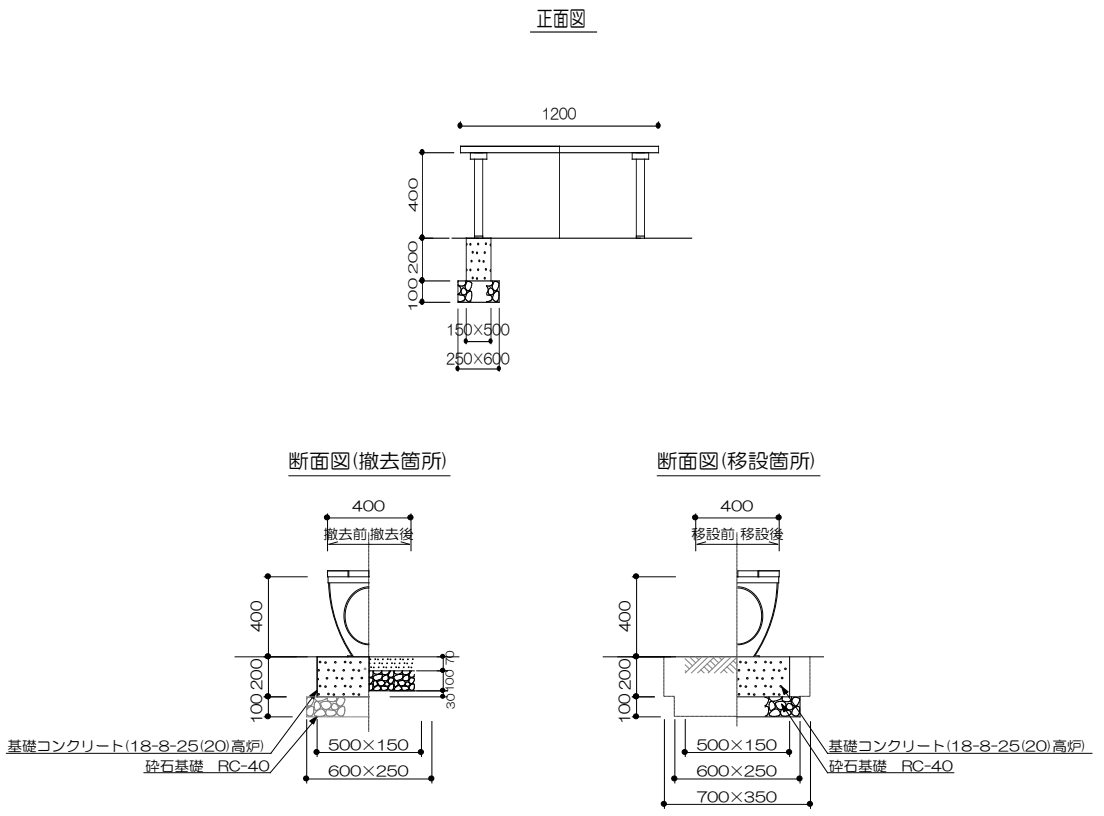

余掘り　100

名　称	規　格	計　算　式		単位	数　量
掘削				m3	
		(0.5*0.15*0.2)*2*10	0.30		0.3
床掘				m3	
		(0.6*0.25*0.1+0.7*0.35*0.2)*2*10	1.28		1.3
埋戻し		撤去箇所　+　設置箇所		m3	
		((0.5*0.15*0.03)+(0.7*0.35*0.2-0.5*0.15*0.2))*2*10	0.73		0.1
発生土				m3	
		1.28-0.73	0.55		0.6
砕石基礎	RC-40			m2	
	t=100	(0.6*0.25)*2*10	3.00		3.0

工　　種　透水性アスファルト舗装　　（ 100.0 m2 ）当り

透水性アスファルト舗装

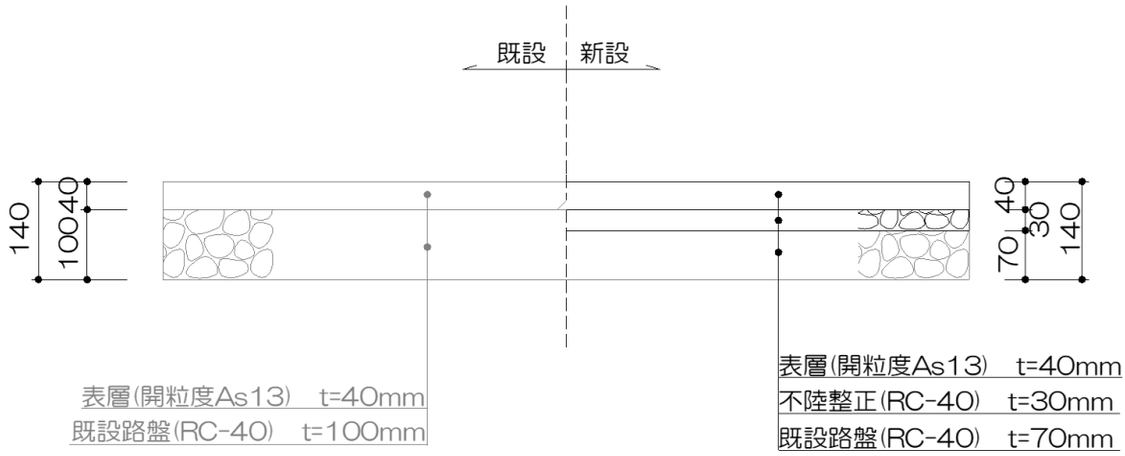

種　別	規　格	計 算 式	単位	数　量
不陸整正	RC-40		m2	
	t=30mm	100 = 100.00		100.0
アスファルト舗装			m2	
	開粒度 t=40mm	100 = 100.00		100.0

工　　種　　公園コンクリート舗装　　（　1　箇所）当り

C植栽桝平面図　S=1:50

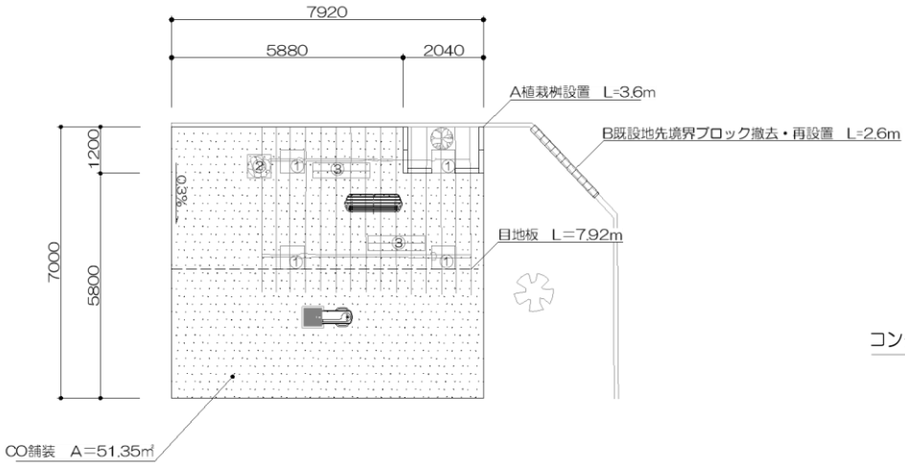

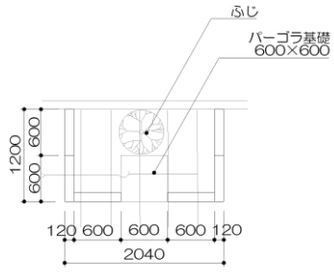

コンクリート舗装《歩行者用》

①パーゴラ基礎
600×600

②既設基礎コンクリート(撤去)
600×600×300

③既設ベンチ基礎(撤去)
(500×150×200)×2

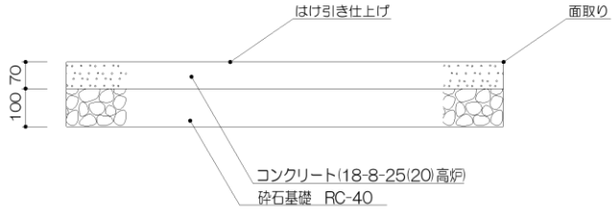

Co舗装：51.35㎡

種　別	規　格	計算式	単位	数　量
床堀			m3	
	機械	(51.35-0.6*0.6-(0.5*0.15*2*2))*0.17　=　8.62		8.6
発生土			m3	
		(51.35-0.6*0.6-(0.5*0.15*2*2))*0.17　=　8.62		8.6
路盤工	t=100		m2	
	RC-40	51.35　=　51.35		51.4
型枠			m2	
		(7+7.92+5.8)*0.07　=　1.45		1.5
コンクリート舗装	t=70		m3	
	18-8-25(20)	51.35*0.07　=　3.59		3.6
コンクリートはけ引き仕上げ			m2	
		51.35　=　51.35		51.4
目地板			m2	
		7.92*0.01　=　0.08		0.1

撤去数量集計表

名　称	公園施設撤去【ジャングルジム】	1基当たり	

基礎伏図

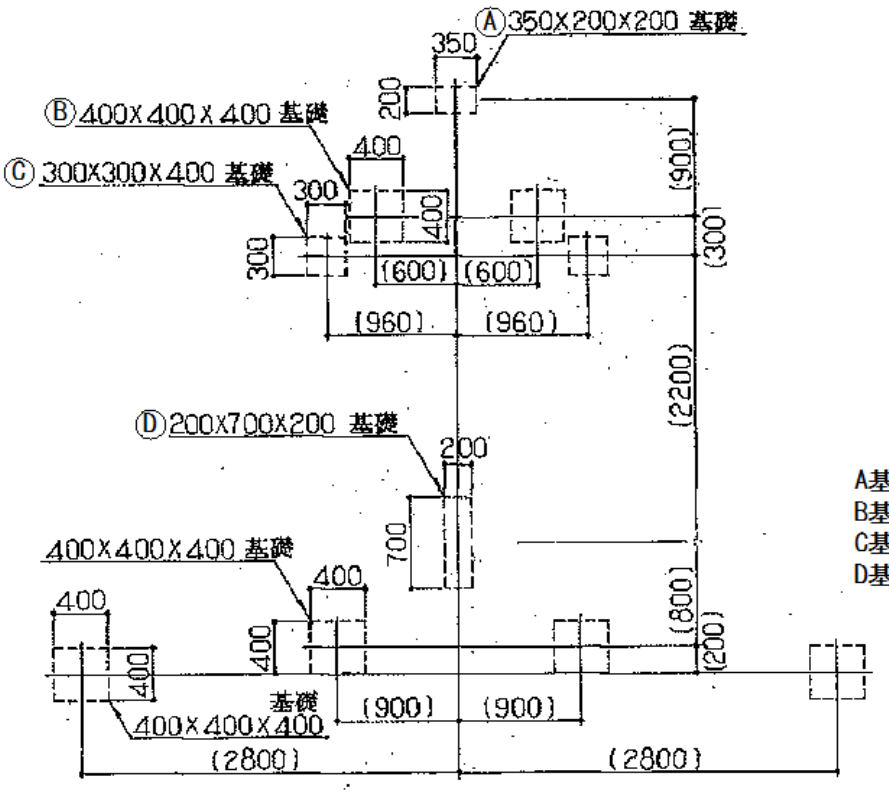

A基礎　350*200*200　N=1基
B基礎　400*400*400　N=6基
C基礎　300*300*400　N=2基
D基礎　200*700*200　N=1基

名　称	規　格	計　算　式		単位	数　量
掘削積込み				m3	
		(0.35*0.2*0.2)+(0.4*0.4*0.4)*6+(0.3*0.3*0.4)*2+(0.2*0.7*0.2)	0.50		0.5
埋戻し				m3	
		(0.35*0.2*0.2)+(0.4*0.4*0.4)*6+(0.3*0.3*0.4)*2+(0.2*0.7*0.2)	0.50		0.5
処分量				m3	
Co(無筋)		(0.35*0.2*0.2)+(0.4*0.4*0.4)*6+(0.3*0.3*0.4)*2+(0.2*0.7*0.2)	0.50		0.5
		無筋Co比重:2.35t/㎥		t	
		0.5*2.35	1.18		1.2
処分量		メーカー聞取り 485kg		t	
鉄くず		485/1000	0.49		0.5
		鉄くず:1.13t/㎥		m3	
		0.485/1.13	0.43		0.4

撤去数量集計表

名　称	公園施設撤去【水飲み(本体のみ)】	10基当たり	

側面図

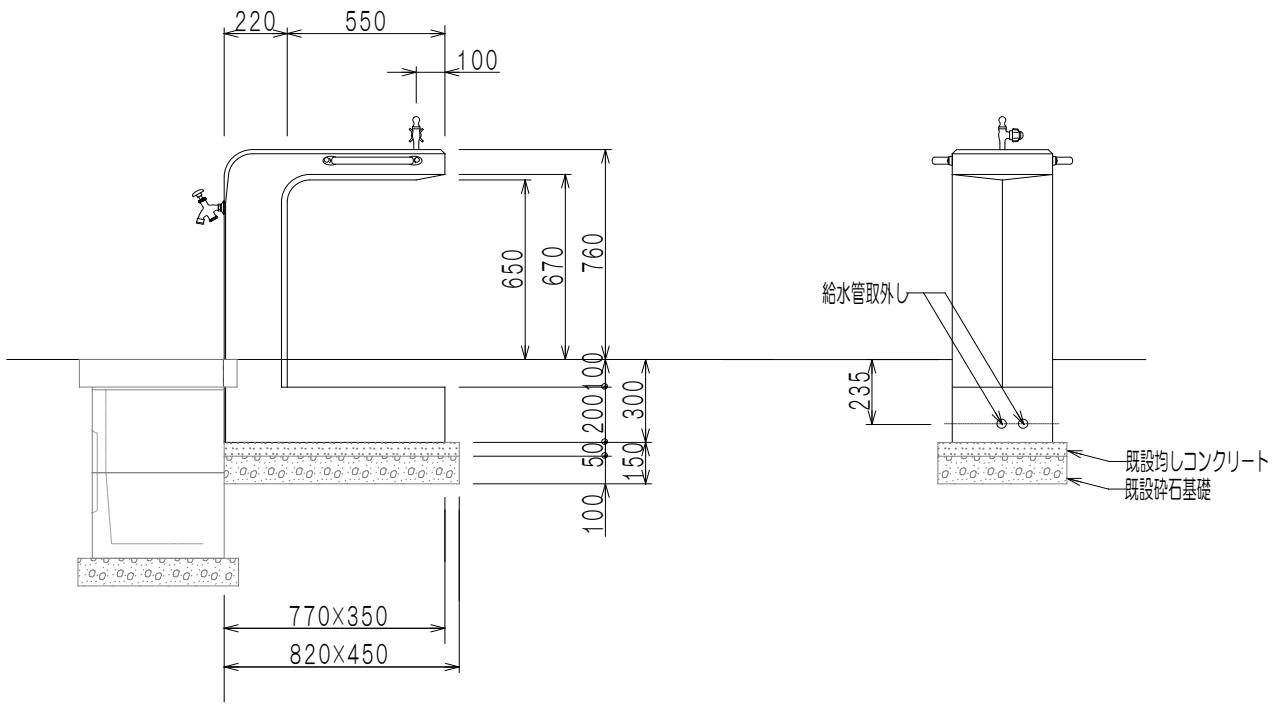

名　称	規　格	計　算　式		単位	数　量
構造物とりこわし		メーカー聞き取り 0.1375㎥		m3	
		0.1375*10	1.38		1.4
処分量		メーカー聞き取り 0.1375㎥		m3	
Co(有筋)		0.1375*10	1.38		1.4
		有筋Co比重:2.50t/㎥		t	
		1.38*2.50	3.45		3.5

撤去数量集計表

名　称	公園施設撤去【コンクリート基礎①】	10基当たり	

基礎①

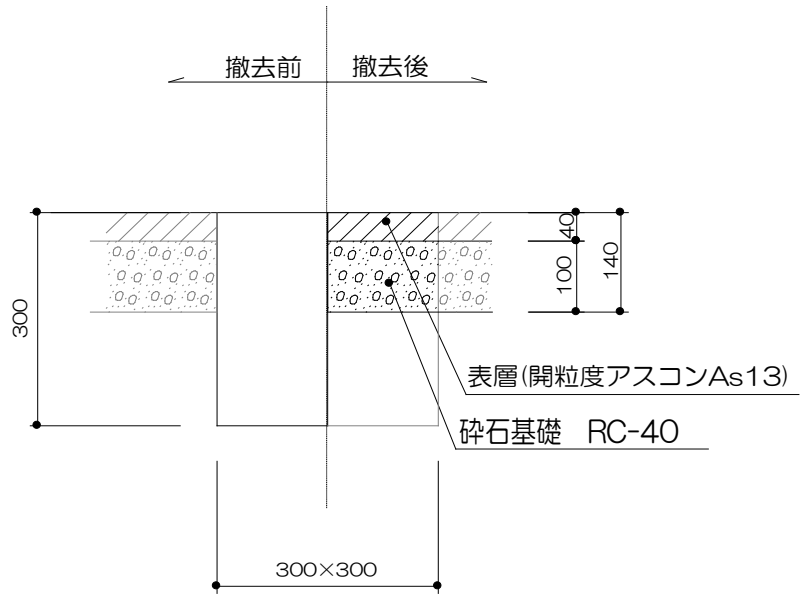

名　称	規　格	計　算　式		単位	数　量
掘削積込み				m3	
		(0.3*0.3*0.3)*10	0.27		0.3
埋戻し				m3	
		(0.3*0.3*0.16)*10	0.14		0.1
処分量				m3	
Co(無筋)		(0.3*0.3*0.3)*10	0.27		0.3
		無筋Co比重:2.35t/㎥		t	
		0.27*2.35	0.63		0.6

撤去数量集計表

名　称	公園施設撤去【コンクリート基礎②】	10基当たり	

基礎②

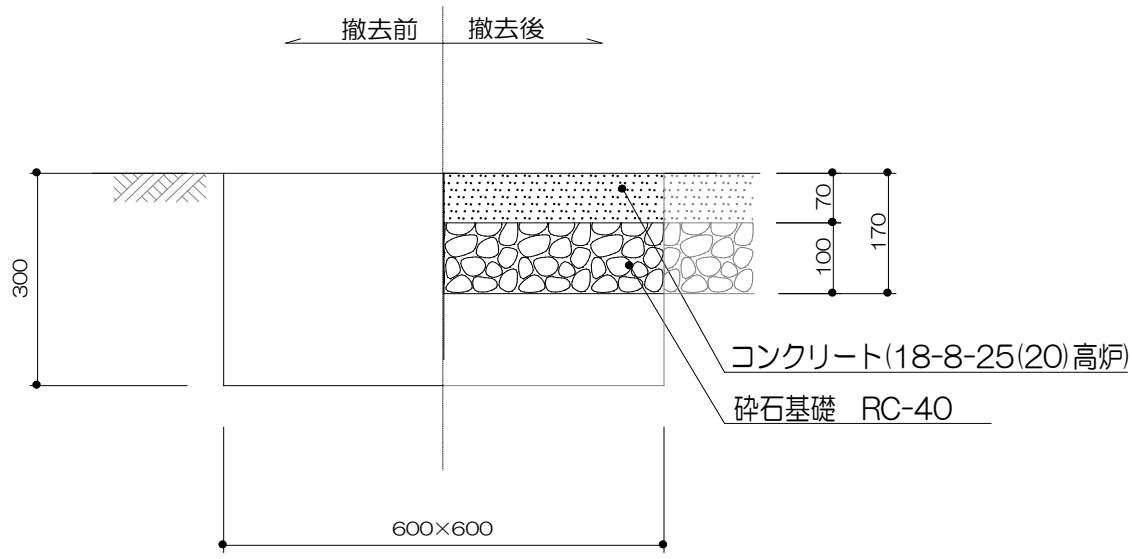

名　称	規　格	計　算　式		単位	数　量
掘削積込み				m3	
		(0.6*0.6*0.3)*10	1.08		1.1
埋戻し				m3	
		(0.6*0.6*0.13)*10	0.47		0.5
処分量				m3	
Co(無筋)		(0.6*0.6*0.3)*10	1.08		1.1
		無筋Co比重:2.35t/㎥		t	
		1.08*2.35	2.54		2.5

撤去数量集計表

名　称	公園施設撤去【歩車道境界ブロック】	100m当たり	

≪C撤去≫

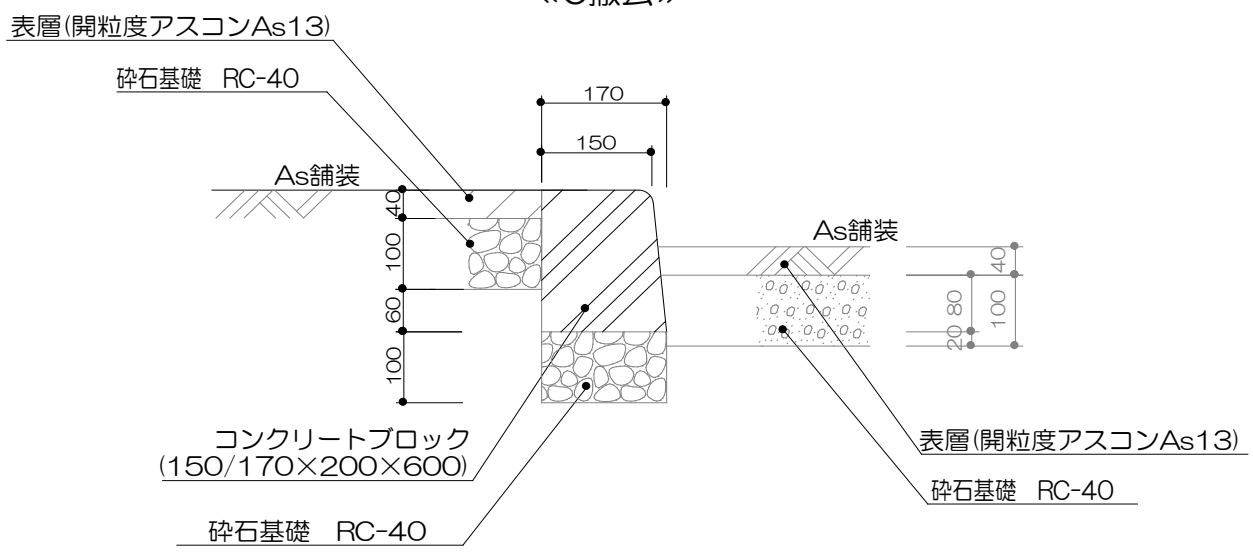

名　称	規　格	計　算　式		単位	数　量
地先境界ブロック撤去				m	
			100.00		100.0
処分量				m3	
Co(無筋)		((0.17+0.15)/2)*0.2*100	3.20		3.2
		無筋Co比重:2.35t/㎥		t	
		3.2*2.35	7.52		7.5