数　量　計　算　書

みなくる１号線（排水構造物設置工）

1. 数量総括表

数 量 総 括 表

レベル1 （工事区分）	レベル2 （工　種）	レベル3 （種　別）	レベル4 （細　別）	レベル5 （規　格）	単位	数量 区分	設計 数量	積算 数量	備　　考
道路改良					式		1.0	1	
	道路土工				式		1.0	1	
		作業土工	掘　削	土砂、標準	m3		6.5	6.5	
			床　掘	土砂、標準	m3		296.5	296	
			埋　戻	C：1m以上4m未満	m3		271.9	271	
			埋　戻	D：1m未満	m3		0.7	0.7	
			基面整正		m2		63.5	63	
		残土処理工	残土運搬処理	DID区間無し、L=0.3km	m3		0.1	0.1	他工事に流用
	カルバート工				式		1.0	1	
		ﾌﾟﾚｷｬｽﾄｶﾙﾊﾞｰﾄ工	ﾌﾟﾚｷｬｽﾄﾎﾞｯｸｽ	B3500×H1800×L1000	m		8.2	8.2	
			捲き立てｺﾝｸﾘｰﾄ	既設ｶﾙﾊﾞｰﾄ接続部	箇所		4.0	4	ﾌﾟﾚｷｬｽﾄﾎﾞｯｸｽｶﾙﾊﾞｰﾄ割付図(2)より
			地覆工	500×500	m		8.0	8	
			C種高欄兼用車両防護柵	H=900	m		8.0	8	
		ﾌﾟﾚｷｬｽﾄ水路工	ﾌﾟﾚｷｬｽﾄL型水路	B3500×H2000×L2000	m		6.6	6.6	
			捲き立てｺﾝｸﾘｰﾄ-1	下流・既設L型接続部	箇所		2.0	2	L型水路詳細図(2)より
			捲き立てｺﾝｸﾘｰﾄ-2	下流・ｶﾙﾊﾞｰﾄ接続部	箇所		2.0	2	L型水路詳細図(2)より
			捲き立てｺﾝｸﾘｰﾄ-3	上流・ｶﾙﾊﾞｰﾄ接続部	箇所		2.0	2	L型水路詳細図(4)より
			捲き立てｺﾝｸﾘｰﾄ-4	上流・既設L型接続部	箇所		2.0	2	L型水路詳細図(4)より
	排水構造物工				式		1.0	1	
		側溝工	可変側溝	300×400	m		2.0	2	
			可変側溝	300×500	m		2.0	2	

数 量 総 括 表

レベル1 （工事区分）	レベル2 （工　種）	レベル3 （種　別）	レベル4 （細　別）	レベル5 （規　格）	単位	数量 区分	設計 数量	積算 数量	備　　考
		管渠工	塩ビ管	VUφ300,砂基礎	m		4.5	4.5	
			塩ビ管	VUφ450,砂基礎	m		4.0	4	
			台付管	φ300	m		6.3	6.3	
		集水桝工	可変側溝桝	□300×600×500、 T-25ｸﾞﾚｰﾁﾝｸ、ﾎﾞﾙﾄ固定式、細目	箇所		2.0	2	
			会所桝	□1000×1000×1400、 T-25ｸﾞﾚｰﾁﾝｸﾞ、落とし込み、細目	箇所		1.0	1	
	舗装工				式		1.0	1	
		アスファルト舗装工Ⅰ	表層（車道部）	再生密粒度As(13)、t=5cm	m2		51.7	51	
			基層（車道部）	再生粗粒度As(20)、t=5cm	m2		51.7	51	
			路盤（車道部）	再生ｸﾗｯｼｬｰﾗﾝ(RC-30)、t=10cm	m2		51.7	51	
		アスファルト舗装工Ⅱ	表層（車道部）	再生密粒度As(13)、t=5cm	m2		25.4	25	
			基層（車道部）	再生粗粒度As(20)、t=5cm	m2		25.4	25	
		仮アスファルト舗装工	表層（車道部）	再生密粒度As(13)、t=5cm	m2		18.9	18	
			路盤（車道部）	再生ｸﾗｯｼｬｰﾗﾝ(RC-30)、t=10cm	m2		18.9	18	
		砕石舗装工	砕石舗装	再生ｸﾗｯｼｬｰﾗﾝ(RC-30)、t=10cm	m2		43.3	43	
	構造物撤去工				式		1.0	1	
		舗装版取壊し工	舗装版切断	As、t=15cm以下	m		11.6	11	
			舗装版破砕	As、t=15cm以下	m2		84.9	84	
			舗装版破砕	ｲﾝﾀｰﾛｯｷﾝｸﾞﾌﾞﾛｯｸ、t=6cm	m2		49.8	49	無筋Co取壊し:0.06㎥/㎡
			舗装版破砕	ﾚﾝｶﾞ舗装、t=6cm	m2		7.8	7.8	無筋Co取壊し:0.06㎥/㎡
		構造物撤去工	既設U型水路撤去	B3550×H2000	m		14.8	14	無筋Co取壊し:0.448㎥/m 鉄筋Co取壊し:1.228㎥/m
			可変側溝撤去	300×400	m		4.0	4	鉄筋Co取壊し:0.178㎥/m

数 量 総 括 表

レベル1 （工事区分）	レベル2 （工　種）	レベル3 （種　別）	レベル4 （細　別）	レベル5 （規　格）	単位	数量 区分	設計 数量	積算 数量	備　　考
			可変側溝桝撤去	□300×600×400	箇所		2.0	2	鉄筋Co取壊し:0.205㎥/箇所
			会所桝撤去	□1000×1500、部材厚20cm	箇所		1.0	1	鉄筋Co取壊し:1.832㎥/箇所
			管渠工撤去	HPφ300	m		8.8	8.8	鉄筋Co取壊し:0.031㎥/m
			圃場排水管撤去	HPφ200	m		7.2	7.2	鉄筋Co取壊し:0.019㎥/m
			排水桝(一筆桝)撤去	400×240×600	箇所		3.0	3	鉄筋Co取壊し:0.023㎥/箇所
			ｶﾞｰﾄﾞﾚｰﾙ撤去	H1100	m		8.0	8	鉄筋Co取壊し:0.25㎥/m
			小型重力式擁壁撤去	天端幅150、高さ500、 裏勾配1:0.5	m		12.7	12	無筋Co取壊し:0.138㎥/m
			植樹、舗装止ﾌﾞﾛｯｸ撤去	150×150	m		14.0	14	無筋Co取壊し:0.023㎥/m
			転落防止柵撤去	H=1100	m		39.4	39	撤去工(再利用) 無筋Co取壊し:0.090㎥/m
			電力設備撤去	引込柱、H=5200	基		1.0	1	撤去工(再利用) 無筋Co取壊し:0.061㎥/基
			照明設備撤去	ﾌｯﾄﾗｲﾄ、φ100×H600	基		2.0	2	撤去工(再利用) 無筋Co取壊し:0016㎥/基
			照明設備撤去	ﾌｯﾄﾗｲﾄ用ｹｰﾌﾞﾙ、電線管	m		27.6	27	撤去工
			府営水道ﾄﾞﾚｰﾝ管撤去	DIPφ200	m		4.1	4.1	撤去工(再利用)
		運搬処理工	ガラ運搬処理	ｱｽﾌｧﾙﾄｶﾞﾗ	m3		8.5	8.5	
				無筋ｺﾝｸﾘｰﾄｶﾞﾗ	m3		16.5	16	ILB舗装、レンガガラ含む
				鉄筋ｺﾝｸﾘｰﾄｶﾞﾗ	m3		24.2	24	
		既存施設復旧工	圃場排水管復旧	HPφ200	m		3.1	3.1	
			排水桝(一筆桝)復旧	400×240×600	箇所		1.0	1	
			照明設備復旧	ｹｰﾌﾞﾙ CV3.5sq-2C、 電線管 FEP30	m		27.6	27	
			府営水道ﾄﾞﾚｰﾝ管復旧	DIP.Kφ200	m		9.8	9.8	
			府営水道仮ﾄﾞﾚｰﾝ管設置・撤去	HIVPφ200	m		9.8	9.8	

数 量 総 括 表

レベル1 （工事区分）	レベル2 （工　種）	レベル3 （種　別）	レベル4 （細　別）	レベル5 （規　格）	単位	数量 区分	設計 数量	積算 数量	備　　考
	仮設工				式		1.0	1	
		工事用道路工	工事用道路盛土工	施工幅9.2m×9.2m	m3		44.0	44	
			敷鉄板（設置・撤去）	22×1,524×3,048（㎜）	m2		168.0	168	
			敷鉄板（材料）	22×1,524×3,048（㎜）	枚		18.0	18	片側材料を流用
		仮排水工	仮設排水管布設、撤去	高密度ﾎﾟﾘｴﾁﾚﾝ波状管φ1000	m		51.9	51	左岸直管材料を流用
			同上管材料	φ1000、直管	m		24.6	24	
				φ1000、90°　ｴﾙﾎﾞ	個		2.0	2	
				φ1000、45°　ｴﾙﾎﾞ	個		1.0	1	
		大型土のう	大型土のう製作・設置	耐候性、容量1㎥用	袋		48.0	48	
			大型土のう撤去		袋		48.0	48	
		土のう	土のう仕拵	B350×L450×H130	袋		644.0	644	左岸:644＋右岸:492 ※左岸の土のうを流用
			土のう積立・撤去	小口並べ、17袋/㎡	m2		66.8	66	左岸:644＋右岸:492
		運搬処理工	ガラ運搬処理	高密度ﾎﾟﾘｴﾁﾚﾝ波状管φ1000	kg		1261.6	1261	24.6+2.63+2.63+1.68=31.54m 40kg/m

2. 道 路 土 工

内 訳 数 量 計 算 表

種別・細別	計算式	単位	数量
道路土工			
作業土工			
掘　削 （土砂、標準）	舗装工 6.5 = 6.5	m^3	6.5
床　掘 （土砂、標準）	ﾎﾞｯｸｽ敷設 296.5 = 296.5	m^3	296.5
埋　戻 （C：1m以上4m未満）	ﾎﾞｯｸｽ敷設 271.9 = 271.9	m^3	271.9
埋　戻 （D：1m未満）	作業土工集計 +0.7 = 0.7	m^3	0.7
基面整正	作業土工集計 +63.5 = 63.5	m^2	63.5
残土処理工 （DID区間無し、L=0.5km）	(6.5+296.5)−(271.9+0.7)/0.9	m^3	0.1

作業土工集計表

種　　別	単位	数　量	単位数量				数　　量				摘　要
			床　掘	埋　戻 最大埋戻幅 1.0m未満	埋　戻 最大埋戻幅 1.0以上4.0m未満	基面整正	床　掘	埋　戻 最大埋戻幅 1.0m未満	埋　戻 最大埋戻幅 1.0以上4.0m未満	基面整正	
カルバート工											
ﾌﾟﾚｷｬｽﾄﾎﾞｯｸｽ(B3500×H1800×L1000)	m	8.2				42.0				34.4	
ﾌﾟﾚｷｬｽﾄL型水路(B3500×H2000×L2000)	m	6.6				40.5				26.7	
排水構造物工											
可変側溝(300×400)	m	2.0		1.7		6.1		0.3		1.2	
可変側溝(300×500)	m	2.0		2.1		6.1		0.4		1.2	
塩ビ管(VUφ300)	m	4.5									
塩ビ管(VUφ450)	m	6.3									
台付管(φ300)	m	2.0									
可変側溝桝(□300×600×500)	箇所										
会所桝(□1000×1000×1800)	箇所										
合　　計								0.7		63.5	

土工計算書

上流部ボックス敷設

測点	距　離	作業土工						摘要
		床　掘(標準)			埋　戻(C:1m以上4m未満)			
		断面	平均断面	立積	断面	平均断面	立積	
	m	m^2	m^2	m^3	m^2	m^2	m^3	
床掘起点　−11.6	−	0.0	−	−	0.0	−	−	
開渠端　−10.2	1.4	14.2	7.10	9.9	13.6	6.80	9.5	上流端断面流用
函渠端　−6.1	4.1	14.2	14.20	58.2	13.6	13.60	55.8	〃
	−	14.2	−	−	11.8	−	−	〃
上流端	6.1	14.2	14.20	86.6	11.8	11.80	72.0	
道路中心　−4.1	−	5.0	−	−	5.0	−	−	道路中心断面流用
道路中心　+4.1	8.2	5.0	5.00	41.0	5.0	5.00	41.0	〃
下流端	−	13.8	−	−	11.9	−	−	
函渠端　+2.1	2.1	13.8	13.80	29.0	11.9	11.90	25.0	下流端断面流用
開渠端　+6.6	−	13.8	−	−	13.2	−	−	〃
	4.5	13.8	13.80	62.1	13.2	13.20	59.4	〃
床掘終点　+8.0	1.4	0.0	6.90	9.7	0.0	6.60	9.2	
小計	27.8			296.5			271.9	

上流側　BOX上流端

GH=9.550
FH=

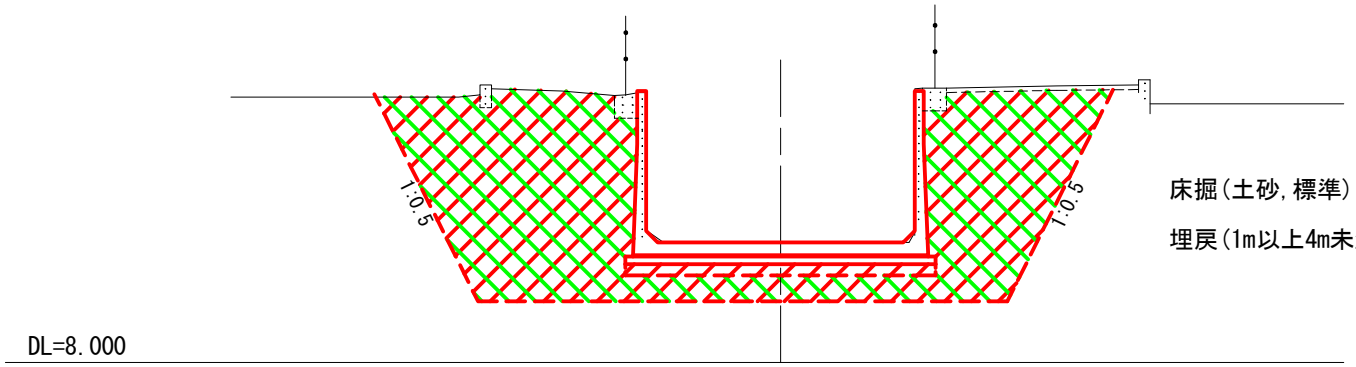

床掘(土砂,標準)：14.2㎥

埋戻(1m以上4m未満)：13.6㎥

上流側　BOX上流端

GH=9.550
FH=

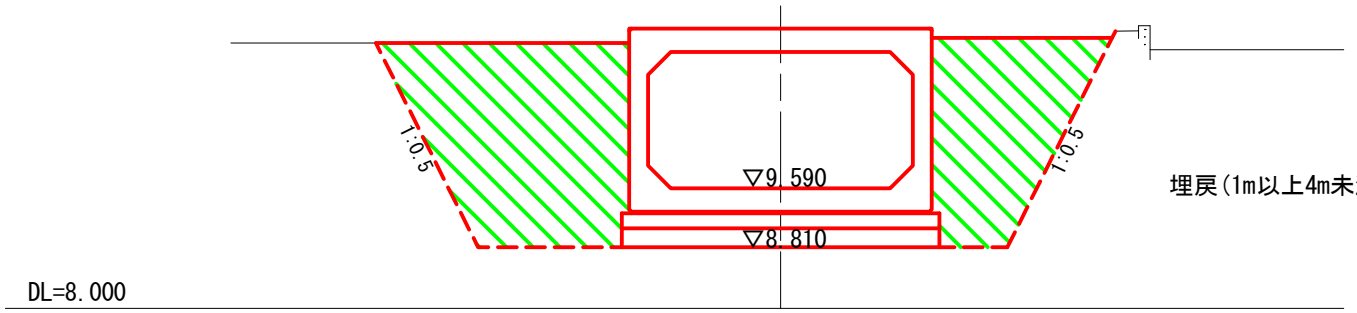

埋戻(1m以上4m未満)：11.8㎥

上流側　道路中心

GH=9.560
FH=

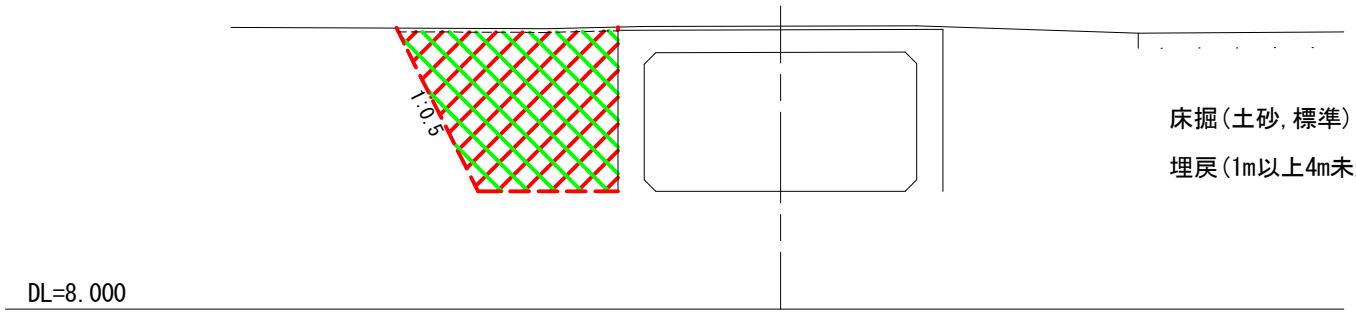

床掘(土砂,標準)：5.0㎥

埋戻(1m以上4m未満)：5.0㎥

上流側　BOX下流端

GH=9.550
FH=

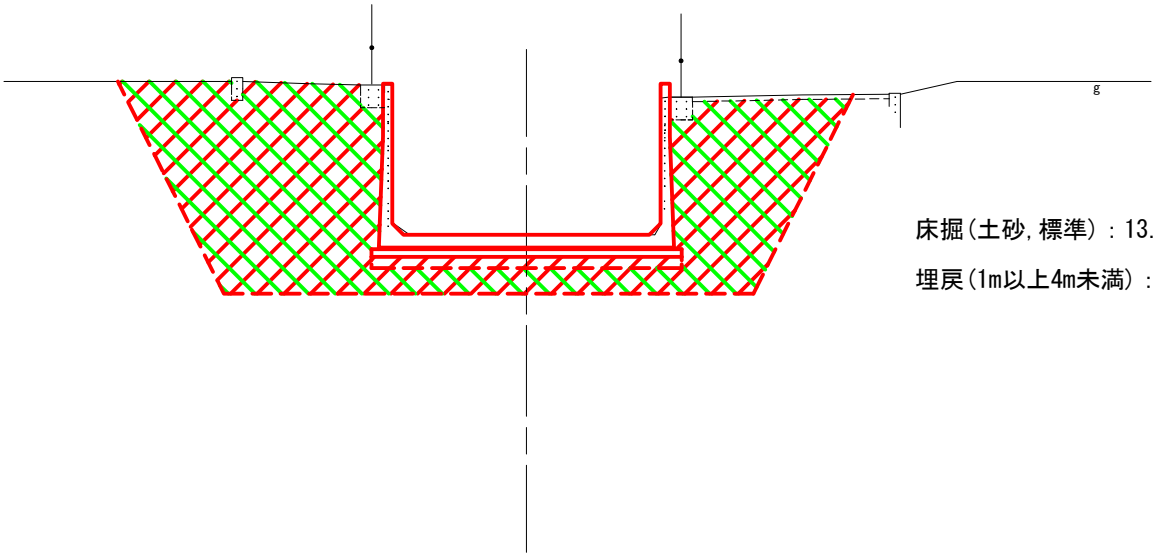

床掘(土砂,標準)：13.8㎥

埋戻(1m以上4m未満)：13.2㎥

DL=5.000

上流側　BOX下流端

GH=9.550
FH=

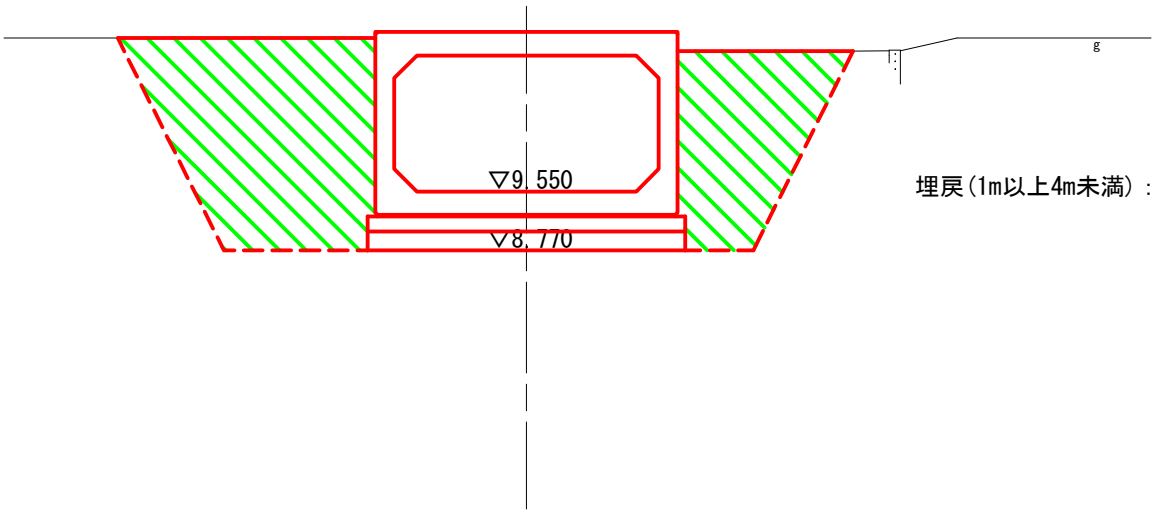

埋戻(1m以上4m未満)：11.9㎥

DL=5.000

３. カルバートエ

内 訳 数 量 計 算 表

種別・細別	計算式	単位	数量
カルバート工			
プレキャストカルバート工			
プレキャストボックス （B3500×H1800×L1000）	T-25,横断用 6.1 + 2.1 = 8.2	m	8.2
捲き立てｺﾝｸﾘｰﾄ	4.0	箇所	4.0
地覆工 （500×500）	C種高欄兼用車両防護柵基礎 4.0 + 4.0 = 8.0	m	8.0
C種高欄兼用車両防護柵	4.0 + 4.0 = 8.0	m	8.0
プレキャスト水路工			
プレキャストL型水路 （B3500×H2000×L2000）	底版中央現場打ちコンクリート 3.1 + 3.5 = 6.6	m	（8個） 6.6
捲き立てｺﾝｸﾘｰﾄ-1	2.0	箇所	2.0
捲き立てｺﾝｸﾘｰﾄ-2	2.0	箇所	2.0
捲き立てｺﾝｸﾘｰﾄ-3	2.0	箇所	2.0
捲き立てｺﾝｸﾘｰﾄ-4	2.0	箇所	2.0

単位数量計算書	
名　　称	プレキャストボックス(B3500×H1800×L1000)

構　造　図

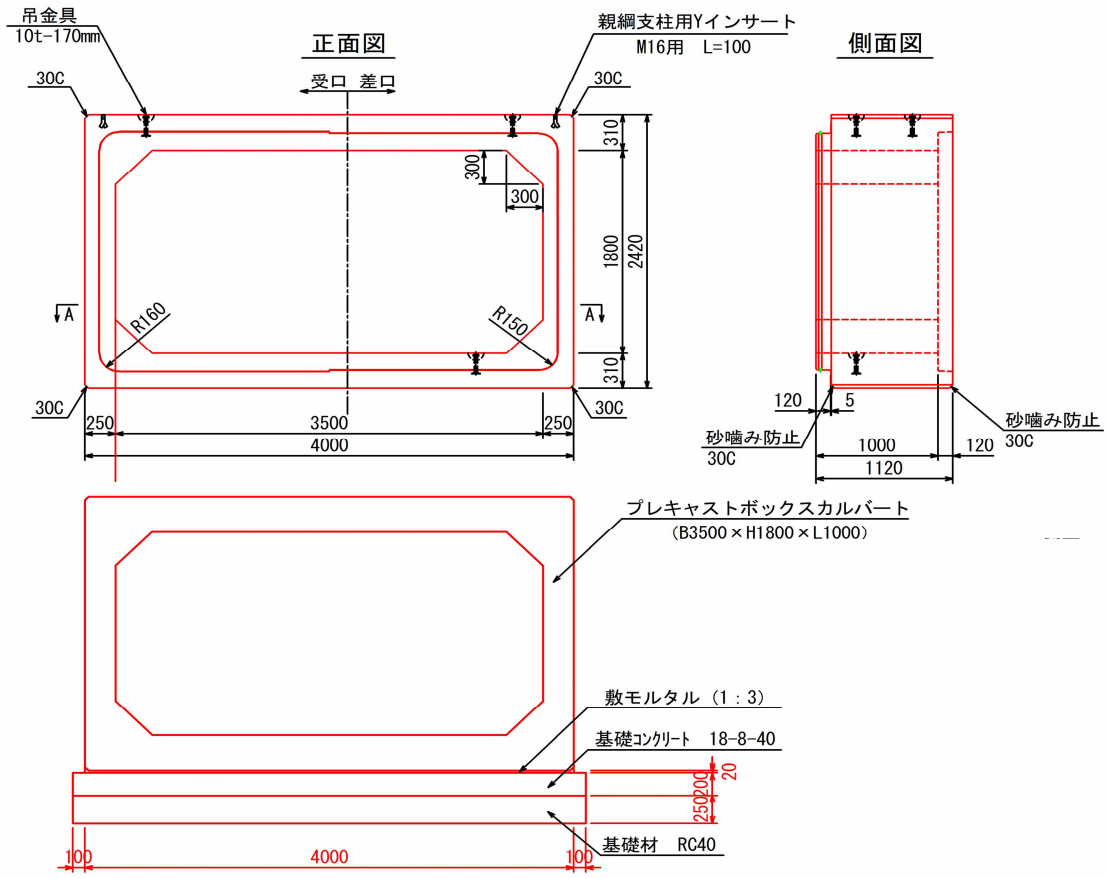

(L=10.0m)当たり

種　　別	規　格	計　　算　　式	単位	数　量
プレキャストボックス	B3500×H1800×L1000	10.0/1.0	個	10.0
基礎材	RC-40,t=25cm	4.20×10.0	m2	42.0
均しコン型枠		0.20×2×10.0	m2	4.0
均しコンクリート	18-8-40BB	4.20×0.20×10.0	m3	8.4
均しモルタル	1:3	4.0×0.02×10.0	m3	0.8
(作業土工)				
床　掘		道路土工にて計上	m3	－
埋　戻	C	〃	m3	－
基面整正		4.20×10.0	m2	42.0

単位数量計算書	
名　　称	地覆工(C種高欄兼用車両防護柵基礎)

構　造　図

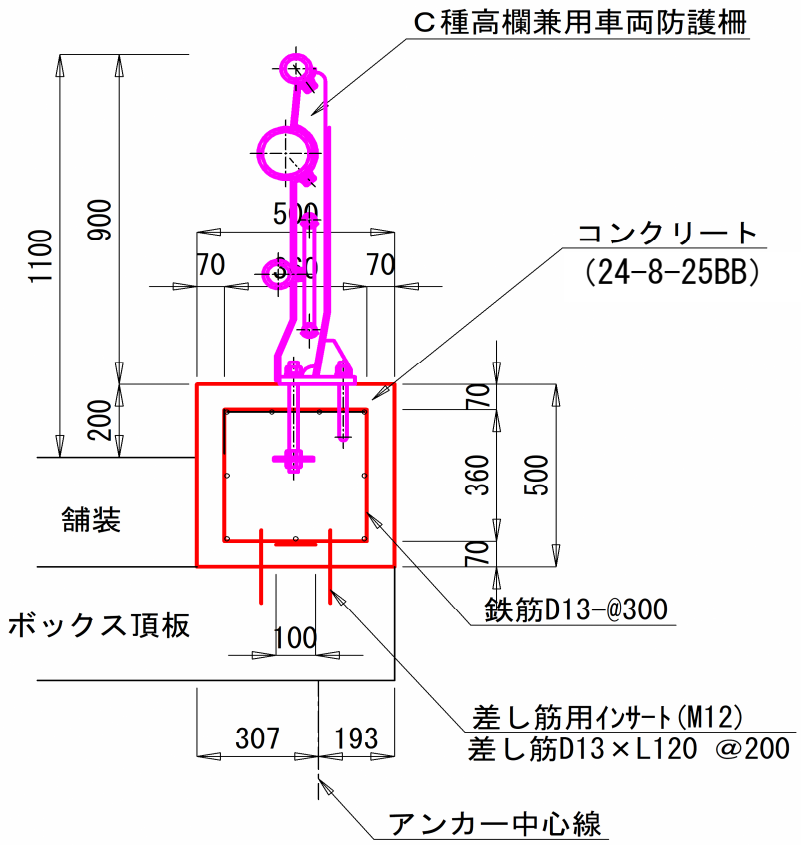

(L=10.0m)当たり

種　　別	規　格	計　　算　　式	単位	数　量
コンクリート	24-8-25BB	0.50×0.50×10.0	m3	2.5
型　枠	鉄　筋	0.50×2×10.0	m2	10.0
鉄　筋	SD345,D13	[(0.36×4+0.10)×(10.0/0.30)+9×10.0]×0.995kg/m	kg	140.3
差し筋用ｲﾝｻｰﾄ	M12	(10.0÷0.2)×2 = 100本 (ﾌﾟﾚｷｬｽﾄﾎﾞｯｸｽｶﾙﾊﾞｰﾄに埋込済)	個	100
差し筋	D13×L120	0.12×100×0.995kg/m	kg	11.9
(作業土工)				
床　掘		計上なし	m3	―
埋　戻	D	〃	m3	―
基面整正		〃	m2	―

単位数量計算書	
名　　称	プレキャストL型水路(B3500×H2000×L2000)

構　造　図

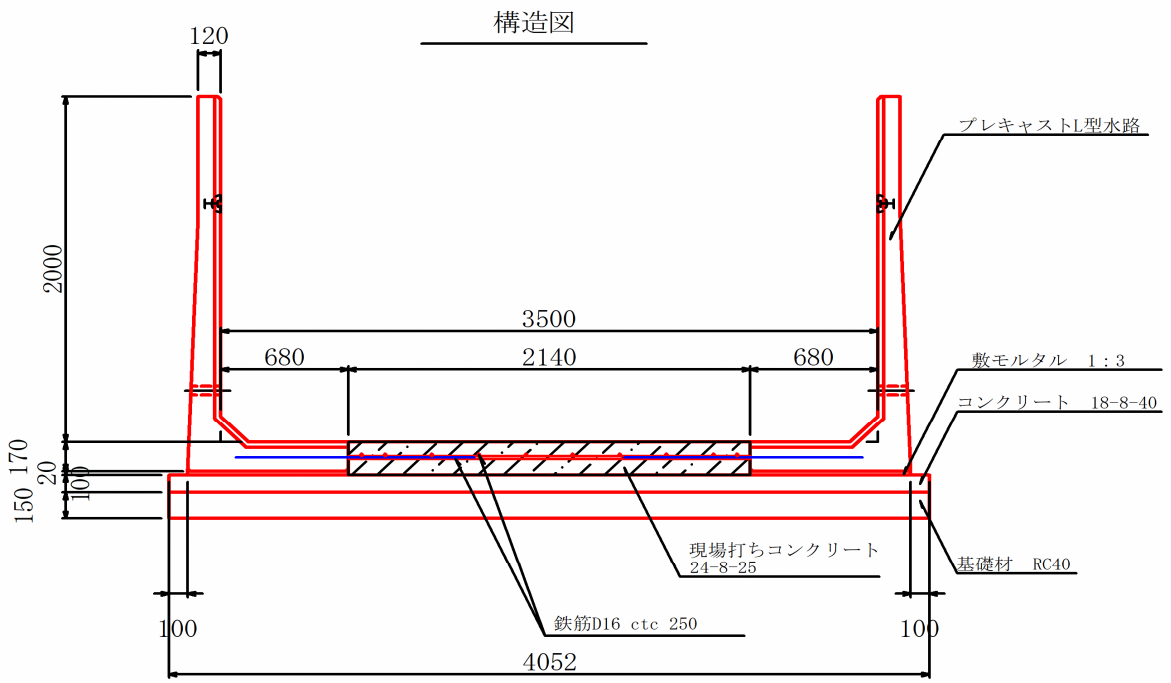

(L=10.0m)当たり

種　　別	規　格	計　　算　　式	単位	数　量
プレキャストL型水路	B3500×H2000×L2000	10.0/2.0×2(両岸)	個	10.0
底版コンクリート	24-8-25BB	2.14×(0.17+0.02)×10.0	m3	4.1
鉄　筋	SD345,D16	(2.14×8＋2.00×8)×1.56kg/m×5個	kg	258.3
基礎材	RC-40,t=15cm	4.052×10.0	m2	40.5
均しコンクリート	18-8-40BB	4.052×0.10×10.0	m3	4.1
均しコン型枠		0.10×2×10.0	m2	2.0
均しモルタル	1:3	0.857×0.02×2×10.0	m3	0.3
(作業土工)				
床　掘		道路土工にて計上	m3	―
埋　戻	C	〃	m3	―
基面整正		4.052×10.0	m2	40.5

単位数量計算書	
名　　称	プレキャストL型水路(B3500×H2000×L2000)

構　造　図

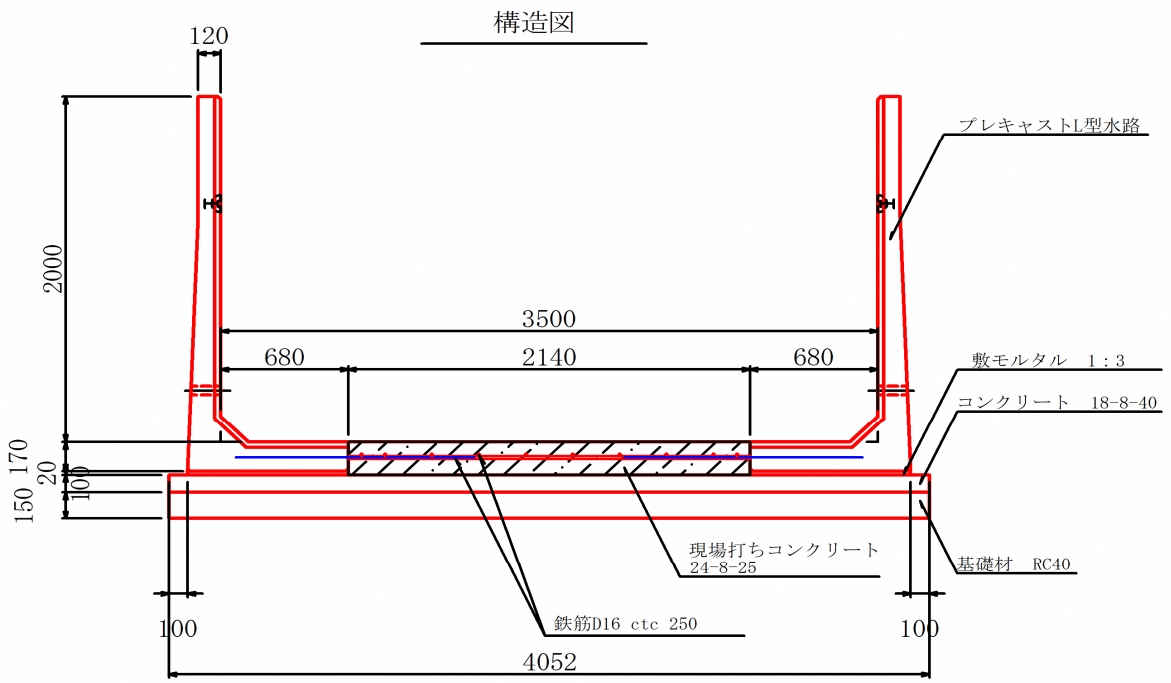

一式(L=6.6m)当たり

種　　別	規　格	計　　算　　式	単位	数　量
プレキャストL型水路	B3500×H2000×L2000	8.0	個	8.0
底版コンクリート	24-8-25BB	2.14×(0.17+0.02)×6.6	m3	2.7
鉄　筋	SD345,D16	(2.14×8＋2.00×8)×1.56kg/m×5個÷10×6.6	kg	170.5
基礎材	RC-40,t=15cm	4.052×6.6	m2	26.7
均しコンクリート	18-8-40BB	4.052×0.10×6.6	m3	2.7
均しコン型枠		0.10×2×6.6	m2	1.3
均しモルタル	1:3	0.857×0.02×2×6.6	m3	0.2
(作業土工)				
床　掘		道路土工にて計上	m3	－
埋　戻	C	〃	m3	－
基面整正		4.052×6.6	m2	26.7

4. 排水構造物工

内 訳 数 量 計 算 表

種別・細別	計算式	単位	数量
排水構造物工			
側溝工			
可変側溝（300×400）	T-25,縦断用 2.0 = 2.0	m	2.0
可変側溝（300×500）	T-25,縦断用 2.0 = 2.0	m	2.0
管渠工			
塩ビ管(VUφ300,砂基礎)	4.5 = 4.5	m	4.5
塩ビ管(VUφ450,砂基礎)	4.0 = 4.0	m	4.0
台付管(φ300)	6.3 = 6.3	m	6.3
集水桝工			
可変側溝桝(□300×600×500)	T-25グレーチング,ボルト固定式,細目 1.0 + 1.0 = 2.0	箇所	2.0
会所桝（□1000×1000×1400）	T-25グレーチング,落とし込み細目 1.0 = 1.0	箇所	1.0

単位数量計算書	
名　　称	可変側溝(300×400)

構　造　図

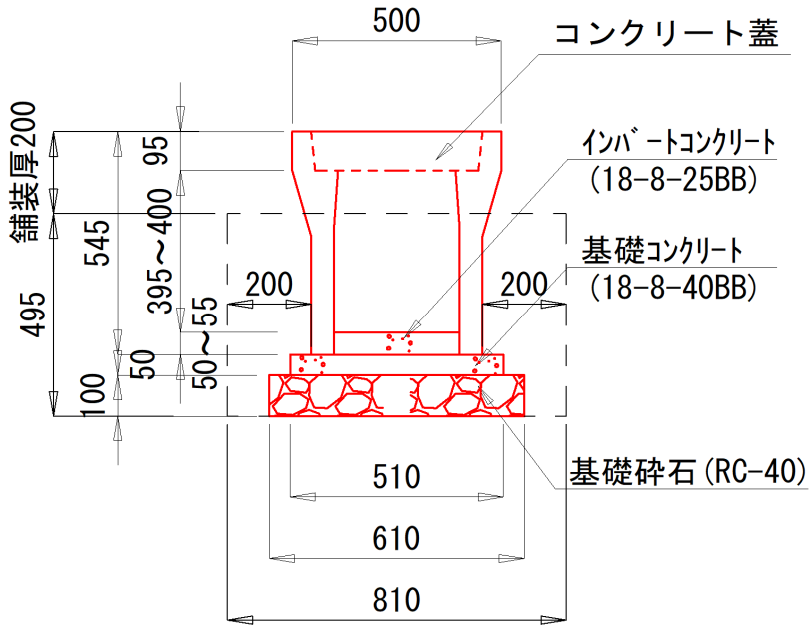

(L=10.0m)当たり

種　　別	規　格	計　　算　　式	単位	数　量
可変側溝 (300×400)	T-25縦断用 399kg/個	10.0/2.0	個	5.0
インバート コンクリート	18-8-25BB	0.30×1/2×(0.055+0.050)×10.0	m3	0.2
均しコンクリート	18-8-40BB	0.51×0.05×10.0	m3	0.3
均しコン型枠		0.05×2×10.0	m2	1.0
基礎材	RC-40,t=10cm	0.61×10.0	m2	6.1
同　上		0.61×0.10×10.0	m3	0.6
コンクリート蓋	車道用,41kg/枚	2枚/個×5個	枚	10.0
(作業土工)				
床　掘		既設可変側溝撤去、舗装鋤取りにより計上なし	m3	―
埋　戻	D	(0.81×0.495-0.61×0.10-0.51×0.05-0.41×0.345)×10.0	m3	1.7
基面整正		0.61×10.0	m2	6.1

単位数量計算書	
名　　称	可変側溝(300×500)

構　造　図

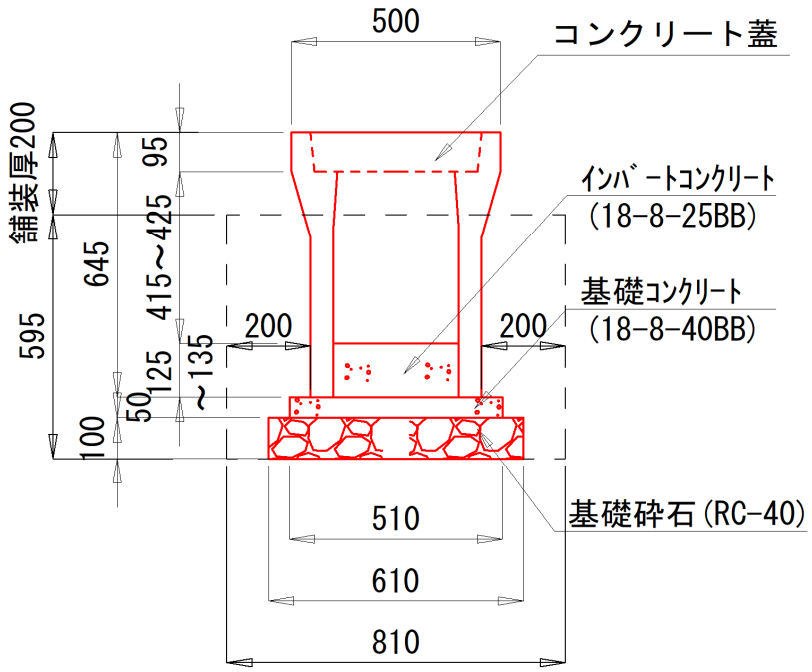

(L=10.0m)当たり

種　　別	規　格	計　　算　　式	単位	数　量
可変側溝 (300×500)	T-25縦断用 450kg/個	10.0/2.0	個	5.0
インバート コンクリート	18-8-25BB	0.30×1/2×(0.135+0.125)×10.0	m3	0.4
均しコンクリート	18-8-40BB	0.51×0.05×10.0	m3	0.3
均しコン型枠		0.05×2×10.0	m2	1.0
基礎材	RC-40,t=10cm	0.61×10.0	m2	6.1
同　上		0.61×0.10×10.0	m3	0.6
コンクリート蓋	車道用,41kg/枚	2枚/個×5個	枚	10.0
(作業土工)				
床　掘		既設可変側溝撤去、舗装鋤取りにより計上なし	m3	―
埋　戻	D	(0.81×0.595-0.61×0.10-0.51×0.05-0.41×0.445)×10.0	m3	2.1
基面整正		0.61×10.0	m2	6.1

単位数量計算書	
名　　称	塩ビ管(VUφ300,砂基礎)

構　造　図

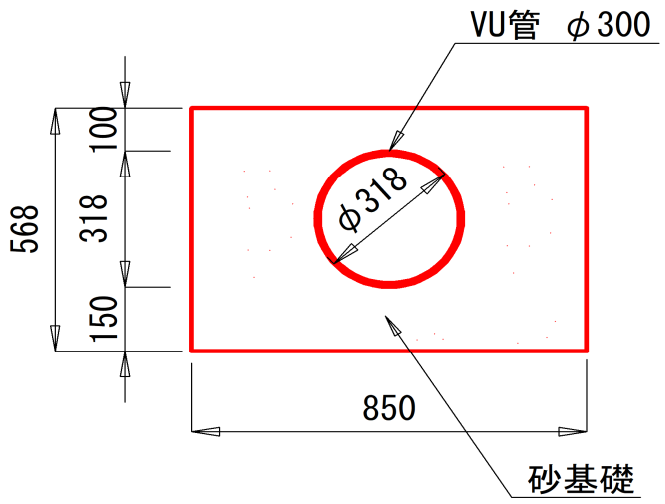

(L=10.0m)当たり

種　　別	規　格	計　　算　　式	単位	数　量
硬質塩ビ管	VUφ300	10.0/4.0	本	2.5
砂基礎		(0.85×0.568－π/4×0.318^2)×10.0	m3	4.0
(作業土工)				
床　掘		ボックス敷設による床掘・埋戻範囲内のため計上なし	m3	－
埋　戻	D	〃	m3	－
基面整正		〃	m2	－

単位数量計算書	
名　　称	塩ビ管(VUφ450,砂基礎)

構　造　図

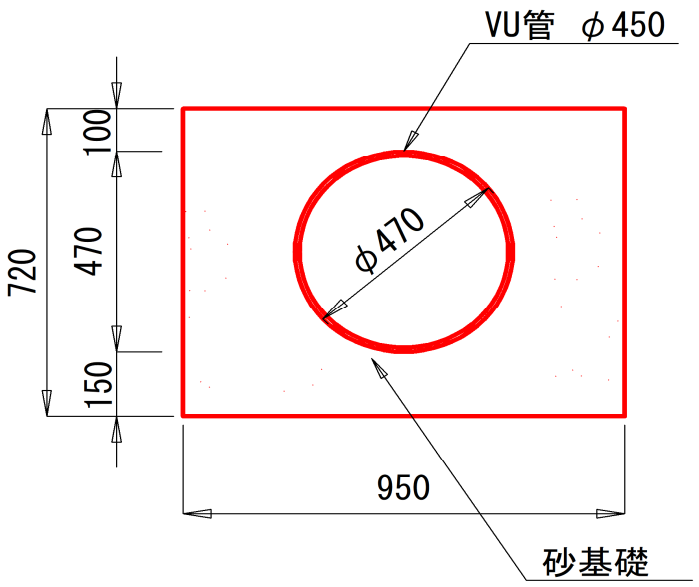

(L=10.0m)当たり

種　　別	規　格	計　　算　　式	単位	数　量
硬質塩ビ管	VUφ450	10.0/4.0	本	2.5
砂基礎		(0.95×0.720－π/4×0.470^2)×10.0	m3	5.1
(作業土工)				
床　掘		ボックス敷設による床掘・埋戻範囲内のため計上なし	m3	－
埋　戻	D	〃	m3	－
基面整正		〃	m2	－

単位数量計算書	
名　　称	台付管（φ300）

構　造　図

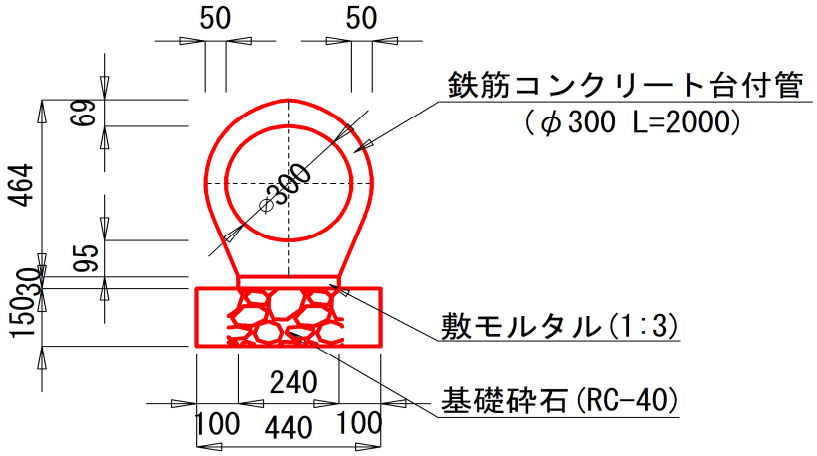

（L=10.0m）当たり

種　　別	規　格	計　　算　　式	単位	数　量
鉄筋コンクリート台付管	φ300,L=2.0m	10.0/2.0	本	5.0
敷モルタル	1:3	0.24×0.03×10.0	m3	0.1
基礎材	RC-40,t=15cm	0.44×10.0	m2	4.4
（作業土工）				
床　掘		仮設排水管（φ1000）布設による床掘・埋戻範囲内のため計上なし	m3	－
埋　戻	D	〃	m3	－
基面整正		〃	m2	－

単位数量計算書	
名　　称	可変側溝桝(□300×600×500)

構　造　図

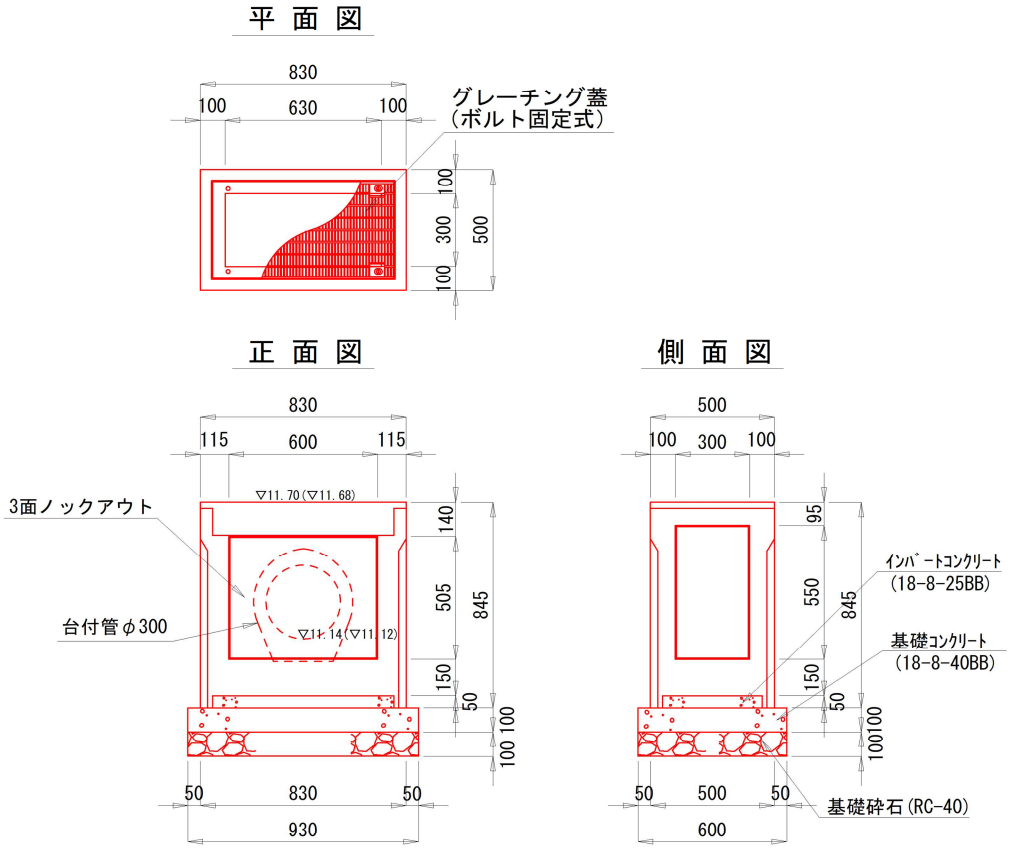

※(▽　　)は下流側桝の高さを表す。

(N=10箇所)当たり

種　　別	規　格	計　　算　　式	単位	数　量
可変側溝桝 (300×600×500)	T-25(長方形) 269kg/個	10.0	個	10.0
インバート コンクリート	18-8-25BB	0.30×0.60×0.05×10.0	m3	0.1
均しコンクリート	18-8-40BB	0.93×0.60×0.10×10.0	m3	0.6
均しコン型枠		(0.93+0.60)×2×0.10×10.0	m2	3.1
基礎材	RC-40,t=10cm	0.93×0.60×10.0	m2	5.6
同　上		0.93×0.60×0.10×10.0	m3	0.6
グレーチング蓋	細目T-25 ボルト固定式	10.0	枚	10.0
(作業土工)				
床　掘		ボックス敷設による床掘・埋戻範囲内のため計上なし	m3	―
埋　戻	D	〃	m3	―
基面整正		〃	m2	―

単位数量計算書	
名　　称	会所桝(□1000×1000×1400)

構　造　図

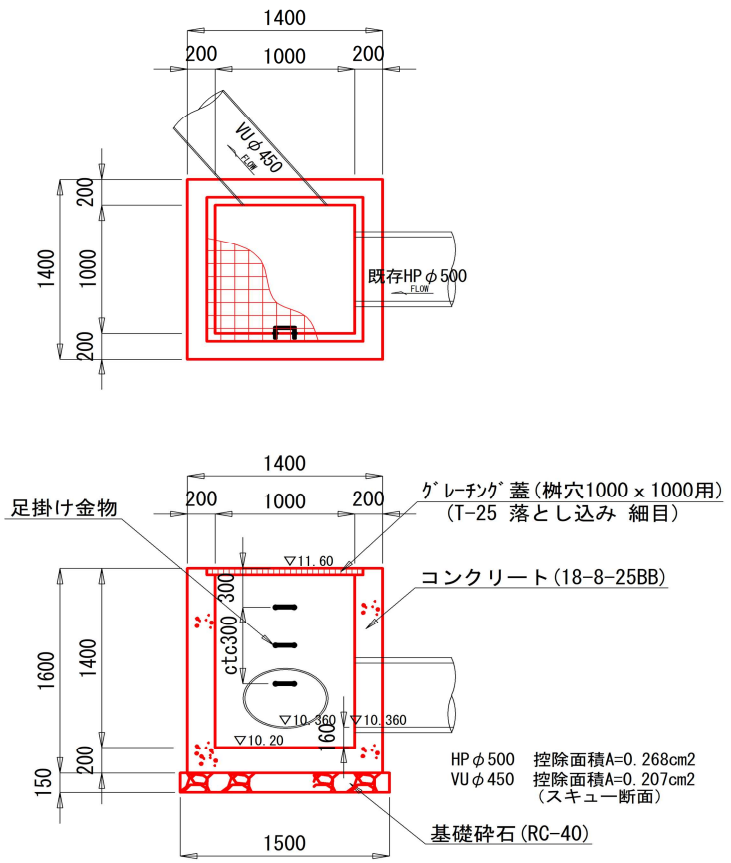

(N=10箇所)当たり

種　　別	規　格	計　　算　　式	単位	数　量
コンクリート	18-8-25BB	((1.40×1.40×1.60-1.00×1.00×1.325-1.12×1.12×0.075-π/4×(0.47^2+0.584^2)×0.20))×10.0	m3	16.3
型　枠	小型Ⅱ	[(1.40+1.00)×4×1.60-π/4×(0.47^2+0.584^2)×2]×10.0	m2	144.8
基礎材	RC-40,t=15cm	1.50×1.50×10.0	m2	22.5
グレーチング蓋	T-25,1000×1000用 落とし込み,細目	10.0	組	10.0
足掛金物	φ19,W=300	3×10.0	個	30.0
(作業土工)				
床　掘		ボックス敷設による床掘・埋戻範囲内のため計上なし	m3	―
埋　戻	D	〃	m3	―
基面整正		〃	m2	―

5. 舗 装 工

舗装工　数量計算

名　称	規 格	算　　式	単位	数量
（作業土工）				
舗装鋤取り （掘　削）	土砂、標準	計画平面図より 現道側掘削深　ボックス側掘削深　ボックス部控除 （29.2㎡+22.5㎡）×1/2×（0.15+0.10）	m3	6.5
残土処理工	DT10t積 L=0.5km以下	同　上 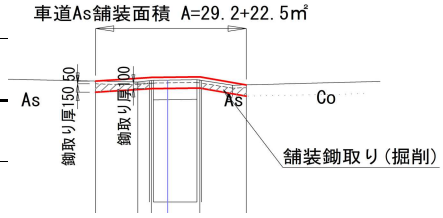 	m3	6.5
（アスファルト舗装工Ⅰ）				
表　層	再生密粒度 As(13) t=5cm	計画平面図より 29.2　+　22.5	m2	51.7
基　層	再生粗粒度 As(20) t=5cm	計画平面図より 29.2　+　22.5	m2	51.7
路　盤	再生ｸﾗｯｼｬｰﾗﾝ (RC-30)t=10cm	計画平面図より 29.2　+　22.5	m2	51.7
（アスファルト舗装工Ⅱ）				
表　層	再生密粒度 As(13) t=5cm	計画平面図より 25.4	m2	25.4
基　層	再生粗粒度 As(20) t=5cm	計画平面図より 25.4	m2	25.4
（仮アスファルト舗装工）				
表　層	再生密粒度 As(13) t=5cm	計画平面図より 15.2　+　3.7	m2	18.9
路　盤	再生ｸﾗｯｼｬｰﾗﾝ (RC-30)t=10cm	計画平面図より 15.2　+　3.7	m2	18.9
（砕石舗装工）				
砕石舗装	再生ｸﾗｯｼｬｰﾗﾝ (RC-30)t=10cm	計画平面図より 32.1　+　11.2	m2	43.3

６. 構造物撤去工

構造物撤去工　集計表

レベル3 種　　別	レベル4 細　　別	レベル5 規　　格	単位	数　量	摘　　要
舗装版取壊し工	舗装版切断	As、t=15cm以下	m	11.6	
	舗装版破砕	As、t=15cm以下	m2	84.9	
	〃	インターロッキングブロックt=6cm	m2	49.8	
	〃	レンガ舗装、t=6cm	m2	7.8	
構造物撤去工	既設U型水路撤去	B3550×H2000	m	14.8	
	可変側溝撤去	300×400	m	4.0	
	可変側溝桝撤去	□300×600×400	箇所	2.0	
	会所桝撤去	□1000×1500、部材厚20cm	箇所	1.0	
	管渠工撤去	HPφ300	m	8.8	
	圃場排水管撤去	HPφ200	m	7.2	
	排水桝(一筆桝)撤去	400×240×600	箇所	3.0	
	ｶﾞｰﾄﾞﾚｰﾙ撤去	H=1100、500×500	m	8.0	
	小型重力式擁壁撤去	天端幅150、高さ500、裏勾配1:0.5	m	12.7	
	植樹、舗装止ブロック撤去	150×150	m	14.0	
	転落防止柵(流用)撤去	H=1100	m	39.4	内、35.1m再利用
	電力設備撤去	引込柱、H=5200	基	1.0	
	照明設備撤去	フットライト,φ100×H600	基	2.0	
	〃	ﾌｯﾄﾗｲﾄ用ｹｰﾌﾞﾙ、電線管	m	27.6	
	府営水道ﾄﾞﾚｰﾝ管撤去	DIPφ200	m	4.1	
運搬処理工	ガラ運搬処理	アスファルトガラ	m3	8.5	
	〃	無筋コンクリートガラ	m3	16.5	ILB舗装、 レンガガラ含む
	〃	鉄筋コンクリートガラ	m3	24.2	
既存施設復旧工	圃場排水管復旧	HPφ200	m	3.1	
	排水桝(一筆桝)復旧	400×240×600	箇所	1.0	
	照明設備復旧	ケーブル CV3.5sq-2C 電線管 FEP30	m	27.6	
	府営水道ﾄﾞﾚｰﾝ管復旧	DIP.Kφ200	m	9.8	
	府営水道仮ﾄﾞﾚｰﾝ管設置・撤去	HIVPφ200	m	9.8	

構造物撤去工　数量計算

名　称	規 格	算　　式	単位	数量
舗装版取壊し工 舗装版切断	As、t=15cm以下	撤去平面図より 6.3　+　5.3	m	11.6
舗装版破砕	As、t=15cm以下	撤去平面図より 84.9	m2	84.9
〃	ｲﾝﾀｰﾛｯｷﾝｸﾞﾌﾞﾛｯｸ t=6cm	撤去平面図より 27.0　+　22.2　+　0.6	m2	49.8
〃	ﾚﾝｶﾞ舗装 t=6cm	撤去平面図より 7.8	m2	7.8
構造物撤去工 既設U型水路撤去	B3550×H2000	撤去平面図より 9.2　+　5.6	m	14.8
可変側溝撤去	300×400	撤去平面図より 2.0　+　2.0　(0.50×0.595－0.30×0.40=0.178㎥/m)	m	4.0
可変側溝桝撤去	□300×600 ×400	撤去平面図より 1.0　＋　1.0　(0.50×0.83×0.795－0.30×0.60×0.695=0.205㎥/箇所)	箇所	2.0
会所桝撤去	□1000×1500 部材厚20cm	撤去平面図より 1.0　(1.40×1.40×1.70－1.00×1.00×1.50=1.832㎥/箇所)	箇所	1.0
管渠工撤去	HPφ300	撤去平面図より 6.3　＋　2.5　(π/4×(0.360^2－0.300^2)=0.031㎥/m)	m	8.8
圃場排水管 撤去	HPφ200	撤去平面図より　(π/4×(0.254^2－0.200^2)=0.019㎥/m) 2.0　＋　2.1　＋　3.1	m	7.2
排水桝(一筆桝) 撤去	400×240×600 W=51kg	撤去平面図より 1.0　＋　1.0　＋　1.0	箇所	3.0
ｶﾞｰﾄﾞﾚｰﾙ撤去	H1100 500×500	撤去平面図より 4.0　＋　4.0　(0.5×0.5=0.25㎥/m)	m	8.0
小型重力式擁壁 撤去	天端幅150 高さ500 裏勾配1:0.5	撤去平面図より 12.7　(1/2×(0.15+0.40)×0.50=0.138㎥/m)	m	12.7
植樹、舗装止 ﾌﾞﾛｯｸ撤去	150×150	撤去平面図より 8.5　＋　1.5　＋　1.4　＋　2.6　(0.15×0.15=0.023㎥/m)	m	14.0

構造物撤去工　数量計算

名　称	規 格	算　　式	単位	数量
転落防止柵 (流用)撤去	H=1100	撤去平面図より 11.0　＋　10.0　＋　7.3　＋　11.1　(0.30×0.30=0.090㎥/m)	m	39.4
電力設備 撤去(移設)	引込柱 H=5200	撤去平面図より 1.0	基	1.0
照明設備 撤去(移設)	ﾌｯﾄﾗｲﾄ φ100×H600	撤去平面図より 1.0　＋　1.0	基	2.0
照明設備 撤去・復旧	ﾌｯﾄﾗｲﾄ用 ｹｰﾌﾞﾙ CV3.5sq-2C 電線管 FEP30	撤去平面図より 13.8　＋　13.8	m	27.6
府営水道 ﾄﾞﾚｰﾝ管(流用) 撤去	DIPφ200	撤去平面図より 4.1	m	4.1
府営水道 ﾄﾞﾚｰﾝ管復旧	DIPφ200	撤去平面図より 9.8	m	9.8
府営水道 仮ﾄﾞﾚｰﾝ管 設置・撤去	HIVPφ200	9.8	m	9.8
圃場排水管 復旧	HPφ200	撤去平面図より 3.1	m	3.1
排水桝(一筆桝) 復旧	400×240×600 W=51kg	撤去平面図より 1.0	箇所	1.0

構造物撤去工集計表

工　種		形状・寸法	単位	数量	単　位　数　量(m3)					数　量×単　位　数　量							摘　要
					ｱｽﾌｧﾙﾄ舗装	ILB舗装	ﾚﾝｶﾞ舗装	Co 無筋	Co 鉄筋	ｱｽﾌｧﾙﾄ舗装 (m3)	ILB舗装 (m3)	ﾚﾝｶﾞ舗装 (m3)	Co 無筋(m3)	Co 鉄筋(m3)			
舗装版取壊し工																	
	ｱｽﾌｧﾙﾄ舗装	車道、t=10cm	m2	84.9	0.10					8.5							
	ILB舗装	歩道、t=6cm	m2	49.8		0.06					3.0						
	ﾚﾝｶﾞ舗装	歩道、t=6cm	m2	7.8			0.06					0.5					
構造物撤去工																	
	既設Ｕ型水路	B3550×H2000	m	14.8				0.488	1.228				7.2	18.2			
	可変側溝	300×400	m	4.0					0.178					0.7			
	可変側溝桝	□300×600×400	箇所	2.0					0.205					0.4			
	集水桝撤去	□1000×1500、厚20cm	箇所	1.0					1.832					1.8			
	管渠工撤去	HPφ300	m	8.8					0.031					0.3			
	圃場排水管撤去	HPφ200	m	7.2					0.019					0.1			
	排水桝(一筆桝)撤去	400×240×600	箇所	3.0					0.230					0.7			
	ｶﾞｰﾄﾞﾚｰﾙ撤去	H1100	m	8.0					0.250					2.0			
	小型重力式擁壁撤去	擁壁高H=500	m	12.7				0.138					1.8				
	植樹、舗装止ﾌﾞﾛｯｸ	150×150	m	14.0				0.023					0.3				
	転落防止柵基礎撤去	300×300	m	39.4				0.090					3.5				
	引込柱基礎撤去	400×400×400	基	1.0				0.061					0.1				
	ﾌｯﾄﾗｲﾄ基礎撤去	250×250×300	基	2.0				0.016					0.1				
合　計		AS舗装版掘削・積込工	m2・m3							8.5							
		ILB舗装掘削・積込工	m2・m3								3.0						
		ﾚﾝｶﾞ舗装掘削・積込工	m2・m3									0.5					
		ｺﾝｸﾘｰﾄ取壊工（無筋）	m3										13.0				
		ｺﾝｸﾘｰﾄ取壊工（鉄筋）	m3											24.2			

単位数量計算書	
名　　称	既設U型水路撤去(B3550×H2000)

構 造 図

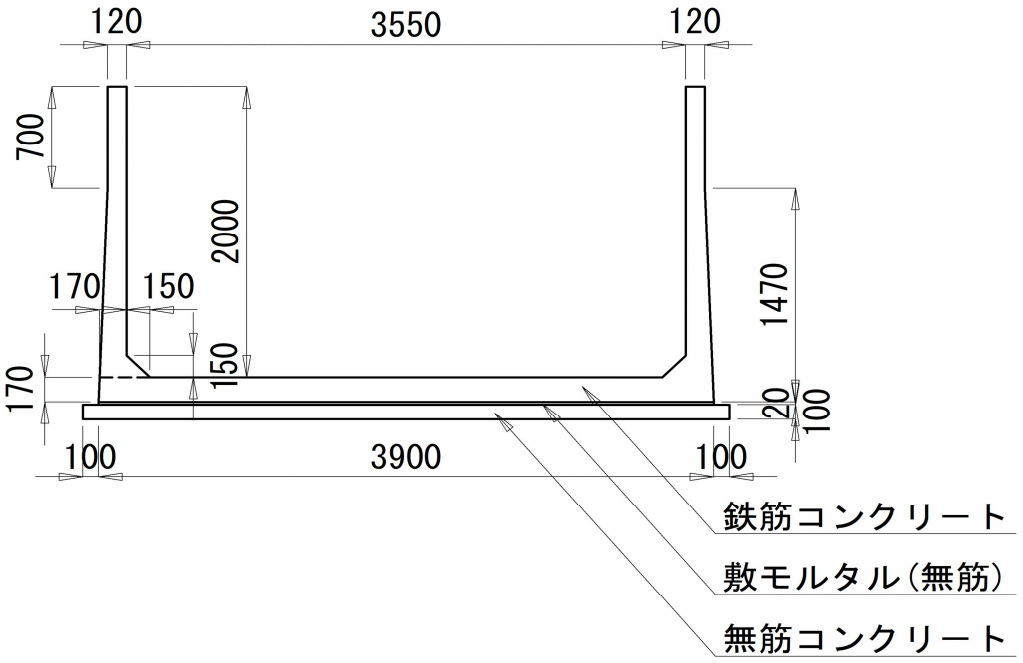

(L=10.0m)当たり

種　　別	規 格	計　　算　　式	単位	数 量
コンクリート取壊し	鉄 筋	(3.79×0.70＋1/2×(3.79+3.90)×1.47－3.55×2.00+0.15×0.15)×10.0	m3	12.277
〃	無 筋	(3.90×0.02＋4.10×0.10)×10.0	m3	4.880

単位数量計算書	
名　　称	排水桝(一筆桝)撤去(400×240×600)

構 造 図

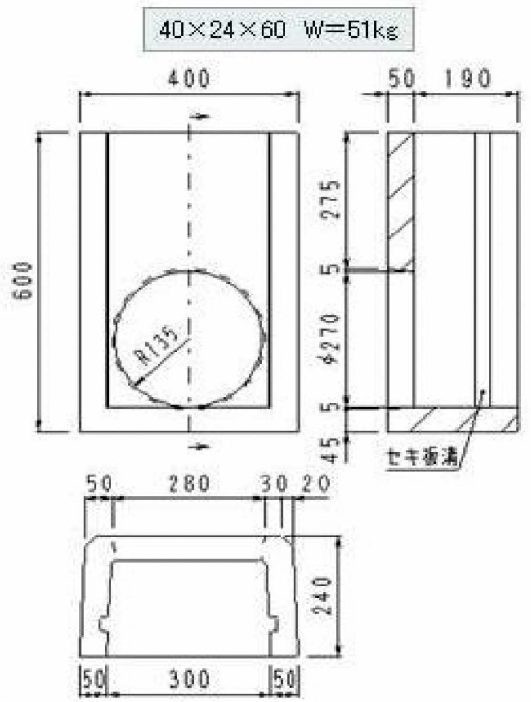

(N=10箇所)当たり

種　　別	規 格	計　　算　　式	単位	数 量
コンクリート取壊し	鉄 筋	((0.40＋0.38)/2×0.60×0.24－(0.30+0.28)/2×0.19×0.55－π×0.135^2×0.05)×10.0	m3	0.230

単位数量計算書	
名　　称	引込柱基礎撤去(400×400×400)

構 造 図

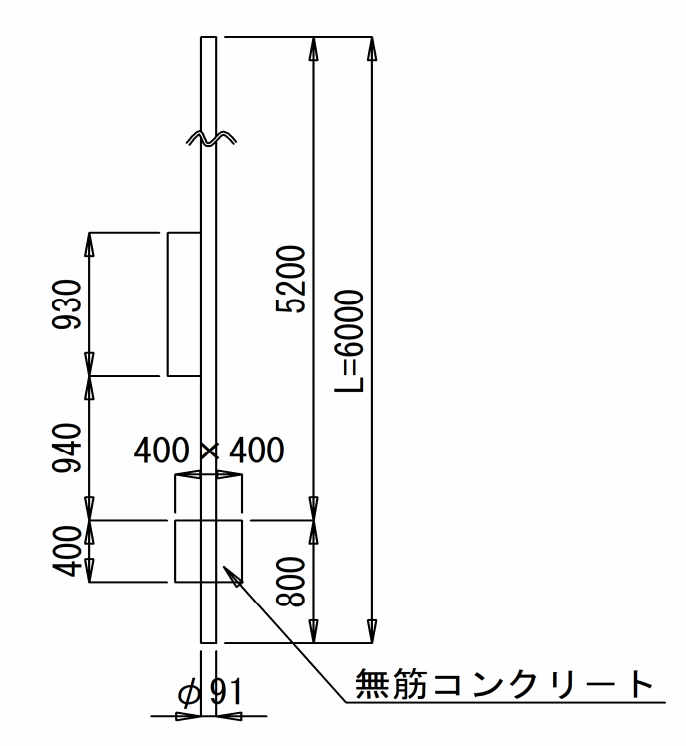

(N=10基)当たり

種　　別	規 格	計　　算　　式	単位	数 量
コンクリート取壊し	無 筋	$(0.40\times0.40-\pi/4\times0.091^2)\times0.40\times10.0$	m3	0.614

単位数量計算書	
名　　称	フットライト基礎撤去(250×250×300)

構 造 図

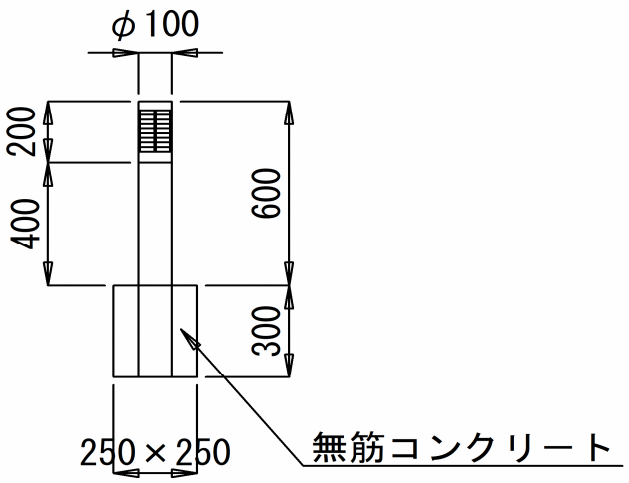

(N=10基)当たり

種　　別	規 格	計　　算　　式	単位	数 量
コンクリート取壊し	無 筋	$(0.25\times0.25-\pi/4\times0.100^2)\times0.30\times10.0$	m3	0.164

7. 仮設工

内 訳 数 量 計 算 表

種別・細別	計算式	単位	数量
仮水路工			
工事用道路工			
工事用道路盛土	現道東側 現道西側 14.4 ＋29.6	m^3	44.0
敷鉄板 (22×1,524×3,048)	現道東側 現道西側 84.0 ＋84.0	m^2	168.0
仮排水工			
仮設排水管布設、撤去 （高密度ﾎﾟﾘｴﾁﾚﾝ波状管,φ1000）	左岸 右岸 27.3 ＋24.6 （内、左岸の直管材料20.4mを流用）	m	51.9
同上管材料 （φ1000、直管）	90°ｴﾙﾎﾞ 90°ｴﾙﾎﾞ 45°ｴﾙﾎﾞ 右岸 27.3 −2.63 −2.63 −1.68 ＋4.2	m	24.6
（φ1000、90°エルボ）	左岸 左岸 1.0 ＋1.0	個	2.0
（φ1000、45°エルボ）	左岸 1.0	個	1.0
大型土のう			
大型土のう製作・設置 （耐候性，容量1㎥用）	左岸 閉塞用 右岸 43 ＋1 ＋4	袋	48
大型土のう撤去 （耐候性，容量1㎥用）		袋	48
大型土のう積 （耐候性，容量1㎥用）	48 ×1㎡/袋	m^2	48.0
土のう			
土のう仕拵 （B350×L450×H130）	左岸 右岸 644 ＋492 （左岸の土のうの内、492袋を流用）	袋	644
土のう積立・撤去 （小口並べ、17袋/㎡）	左岸 右岸 （644 ＋492） ÷17袋/㎡	m^2	66.8

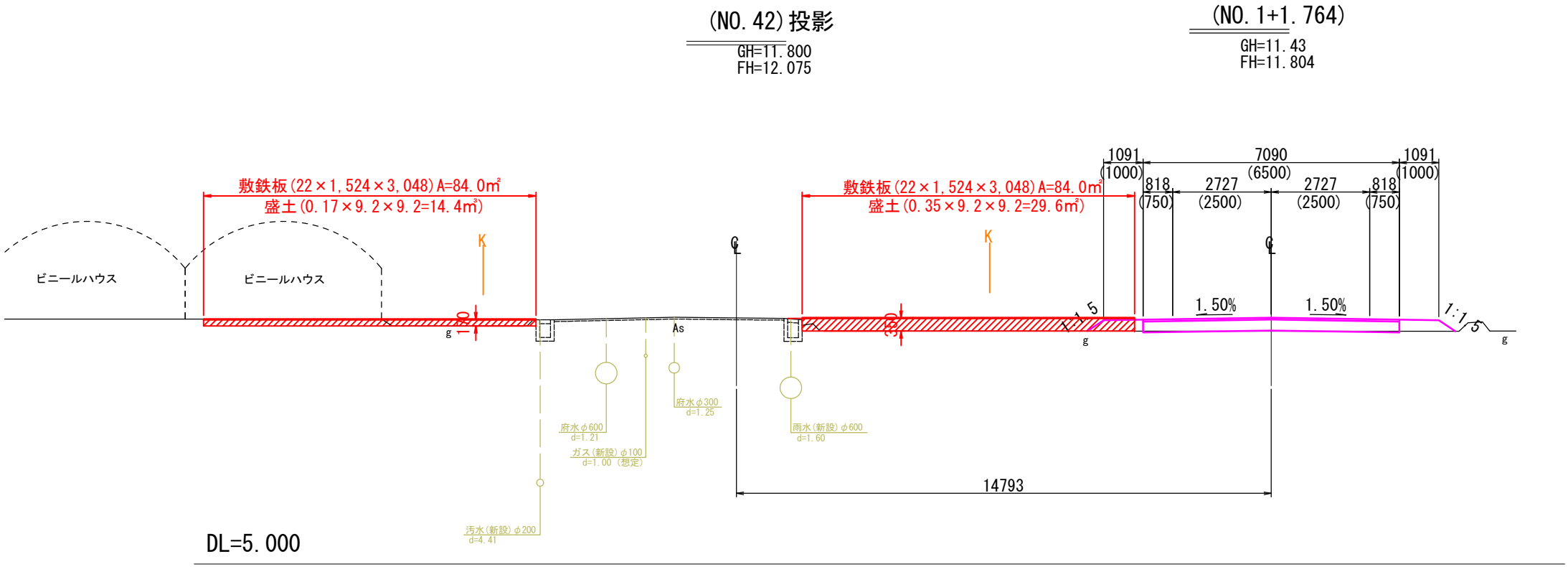
(NO.42)投影
GH=11.800
FH=12.075
(NO.1+1.764)
GH=11.43
FH=11.804
敷鉄板(22×1,524×3,048)A=84.0㎡
盛土(0.17×9.2×9.2=14.4㎥)
敷鉄板(22×1,524×3,048)A=84.0㎡
盛土(0.35×9.2×9.2=29.6㎥)
ビニールハウス
ビニールハウス
K
K
1091
(1000)
7090
(6500)
1091
(1000)
818
(750)
2727
(2500)
2727
(2500)
818
(750)
1.50%
1.50%
1:1.5
1:1.5
As
府水φ300
d=1.25
府水φ600
d=1.21
ガス(新設)φ100
d=1.00 (想定)
雨水(新設)φ600
d=1.60
汚水(新設)φ200
d=4.41
14793
DL=5.000