位　置　図

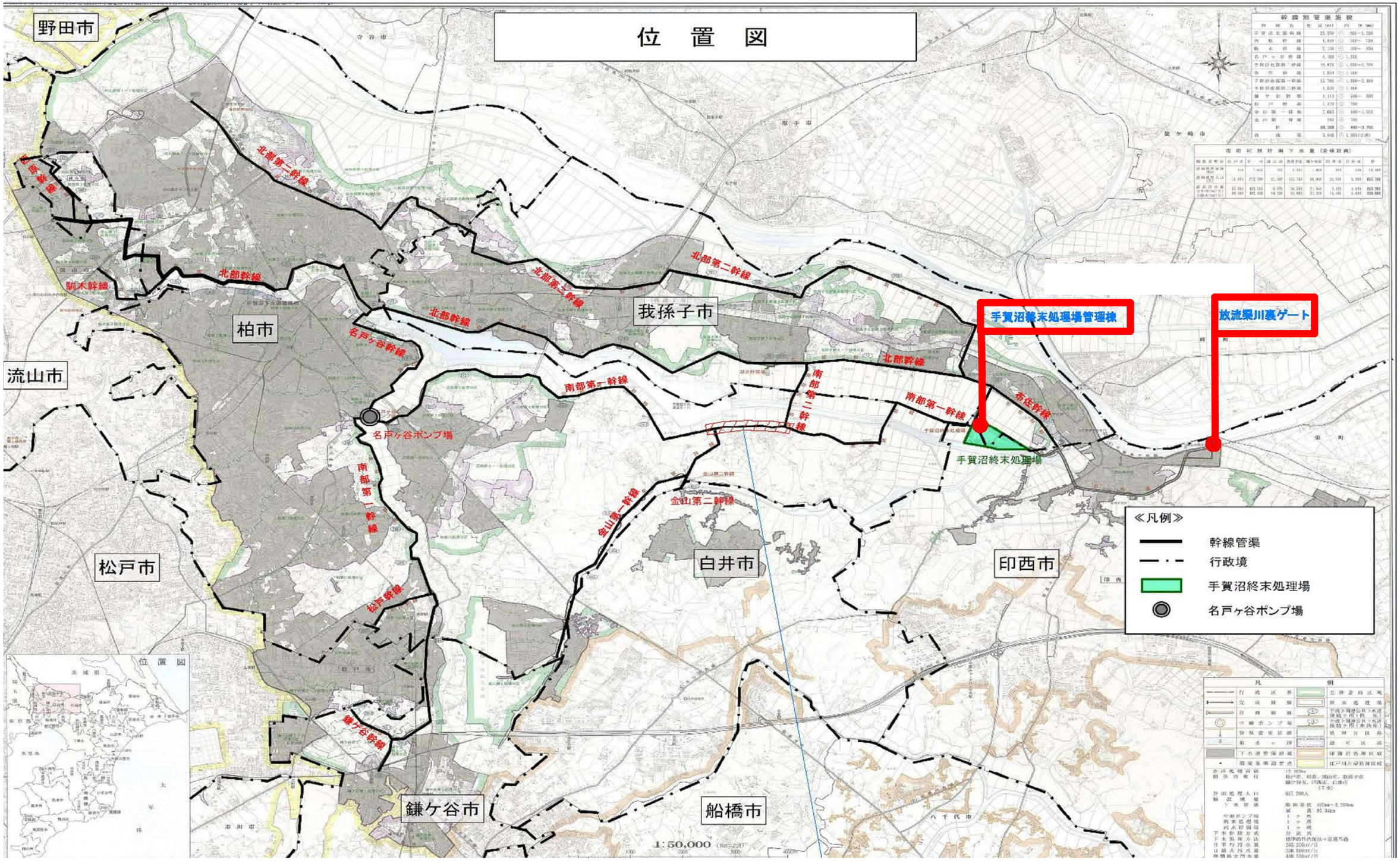

注 記)
1. ▭ は今回工事を示す。

手賀沼流域下水道放流渠川裏ゲート遠隔操作化工事			
令和8年度			
路 線 名	手賀沼流域下水道放流渠		
工事箇所	我孫子市相島新田外		
図面種別	位置図		
図面番号	E-1		
縮　尺	NONE	内容表示	
千 葉 県 手 賀 沼 下 水 道 事 務 所			

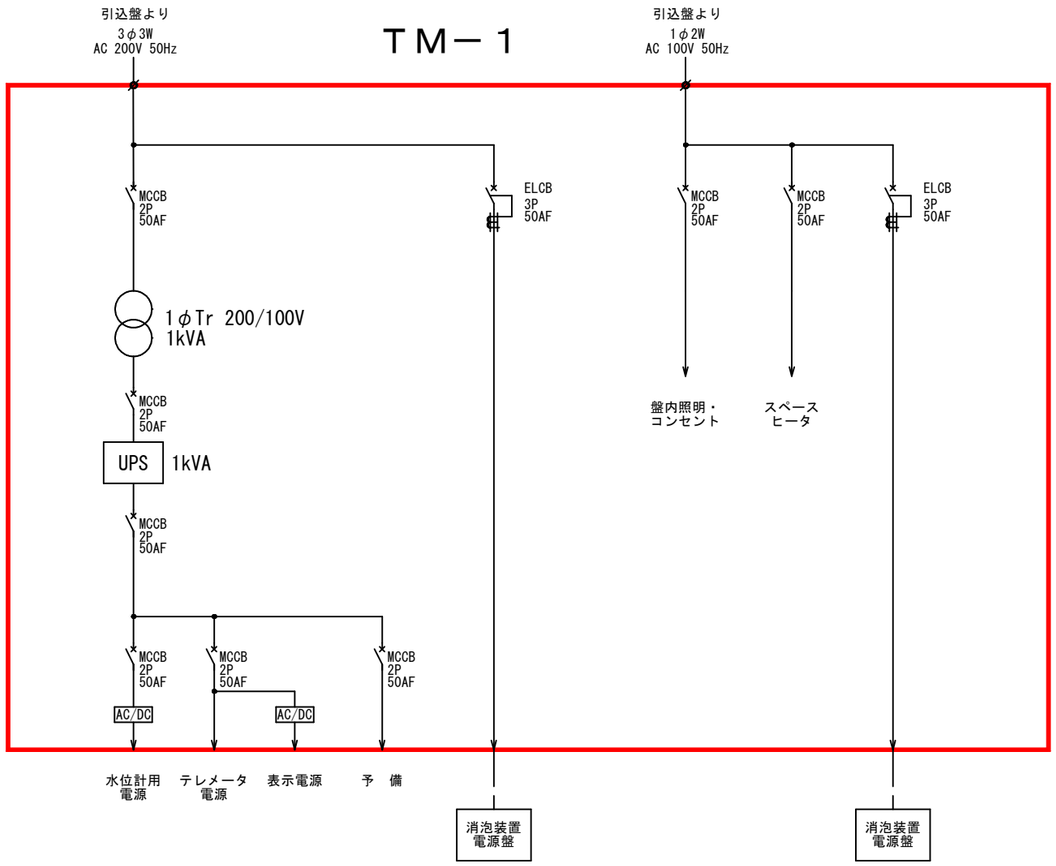

単線結線図記号説明

記　号	名　称
MCCB	配線用遮断器
AC/DC	AC/DCコンバータ
ELCB	漏電遮断器
UPS	無停電電源装置
Tr	変圧器

注）

□ は今回範囲を示す。

手賀沼流域下水道放流渠川裏ゲート遠隔操作化工事			
令和8年度			
路 線 名	手賀沼流域下水道放流渠		
工事箇所	我孫子市相島新田外		
図面種別	川裏ゲート遠方監視盤単線結線図		
図面番号	E-2		
縮　尺	NONE	内容表示	
千 葉 県 手 賀 沼 下 水 道 事 務 所			

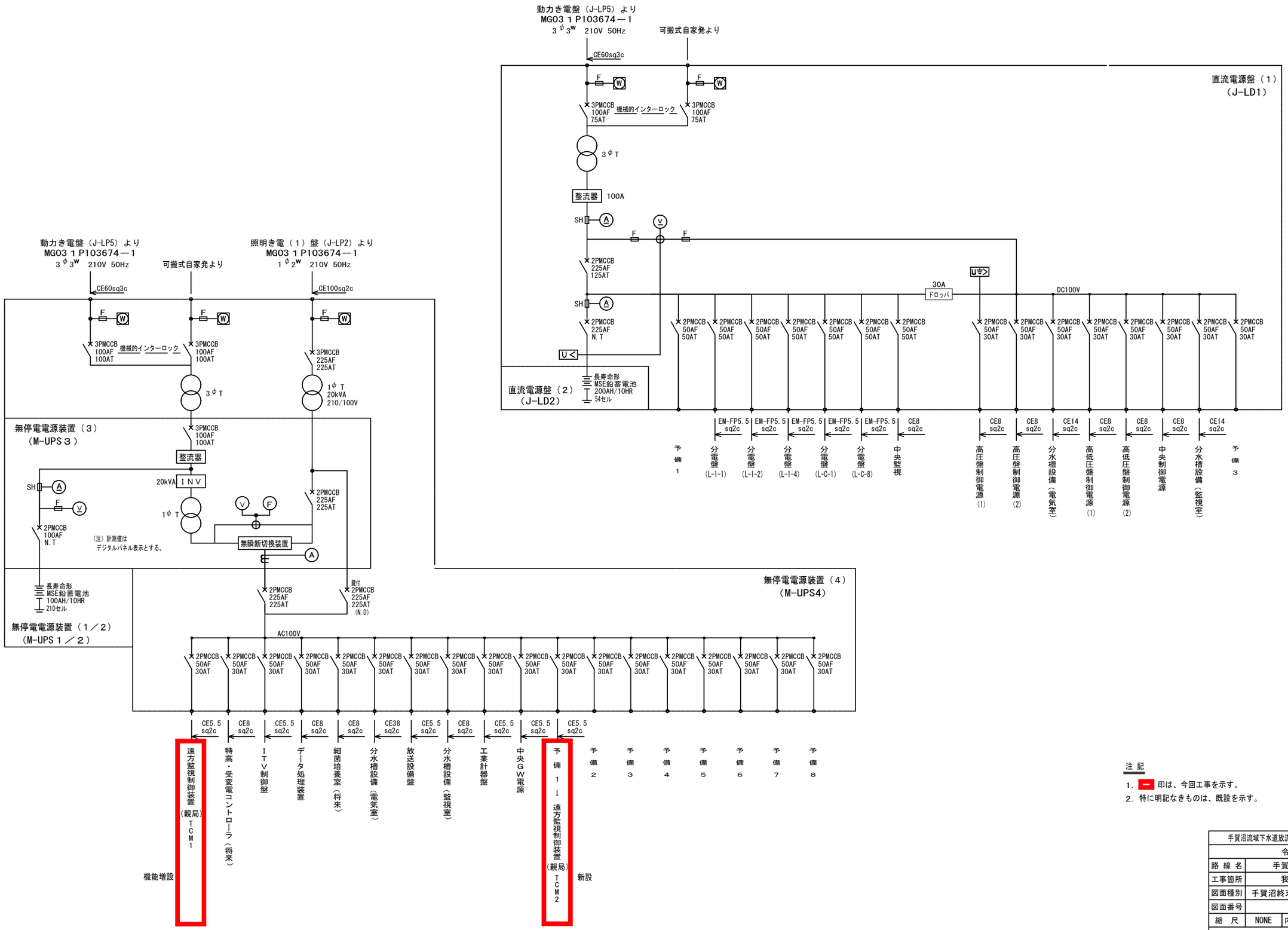

注記

1. ■ 印は、今回工事を示す。
2. 特に明記なきものは、既設を示す。

手賀沼流域下水道放流渠川裏ゲート遠隔操作化工事			
令和8年度			
路線名	手賀沼流域下水道放流渠		
工事箇所	我孫子市相島新田外		
図面種別	手賀沼終末処理場　CVCF単線結線図		
図面番号	E-3		
縮尺	NONE	内容表示	
千葉県手賀沼下水道事務所			

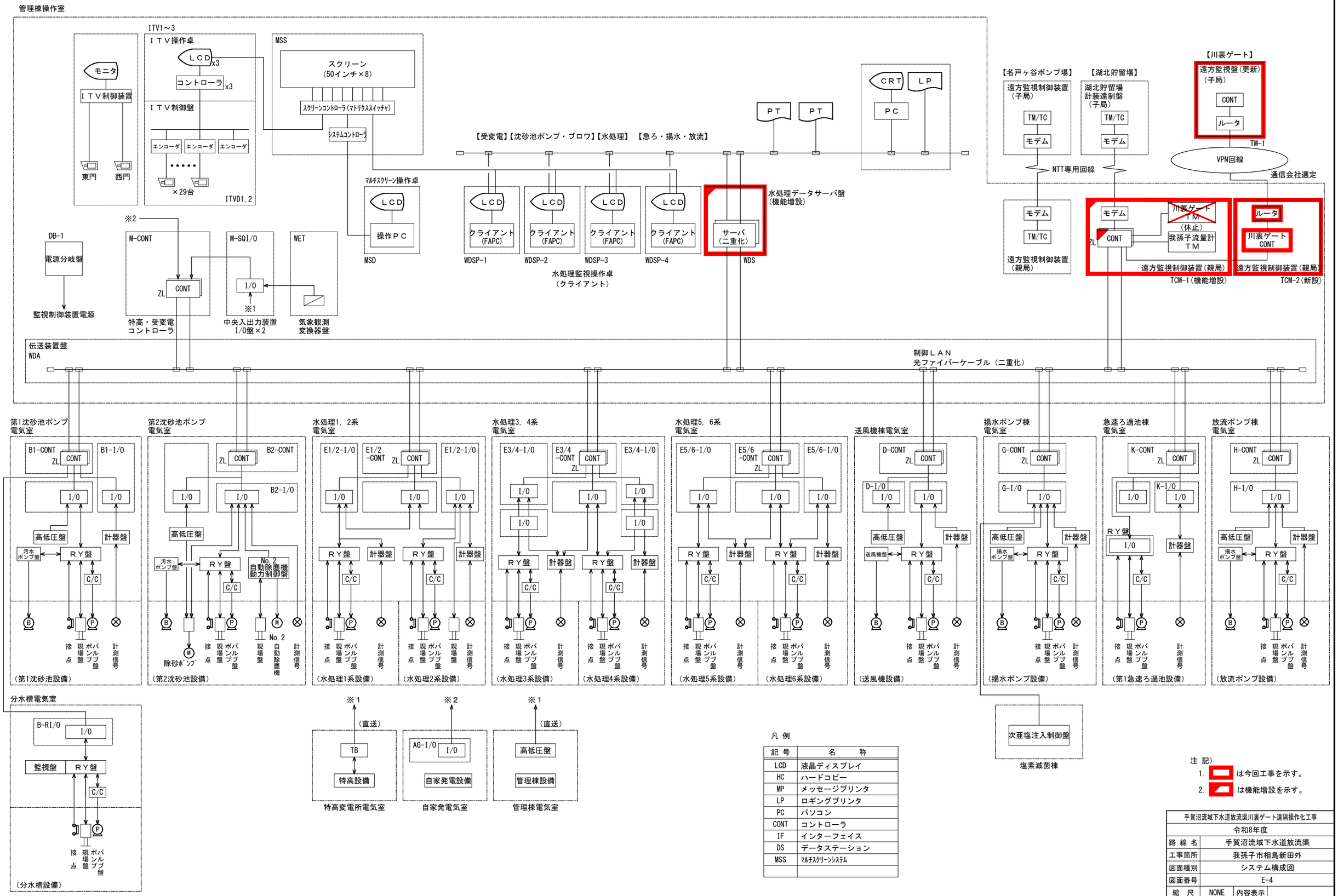

凡 例

記 号	名　　称
LCD	液晶ディスプレイ
HC	ハードコピー
MP	メッセージプリンタ
LP	ロギングプリンタ
PC	パソコン
CONT	コントローラ
IF	インターフェイス
DS	データステーション
MSS	マルチスクリーンシステム

注 記)

1. は今回工事を示す。
2. は機能増設を示す。

手賀沼流域下水道放流渠川裏ゲート遠隔操作化工事			
令和8年度			
路 線 名	手賀沼流域下水道放流渠		
工事箇所	我孫子市相島新田外		
図面種別	システム構成図		
図面番号	E-4		
縮　尺	NONE	内容表示	
千 葉 県 手 賀 沼 下 水 道 事 務 所			

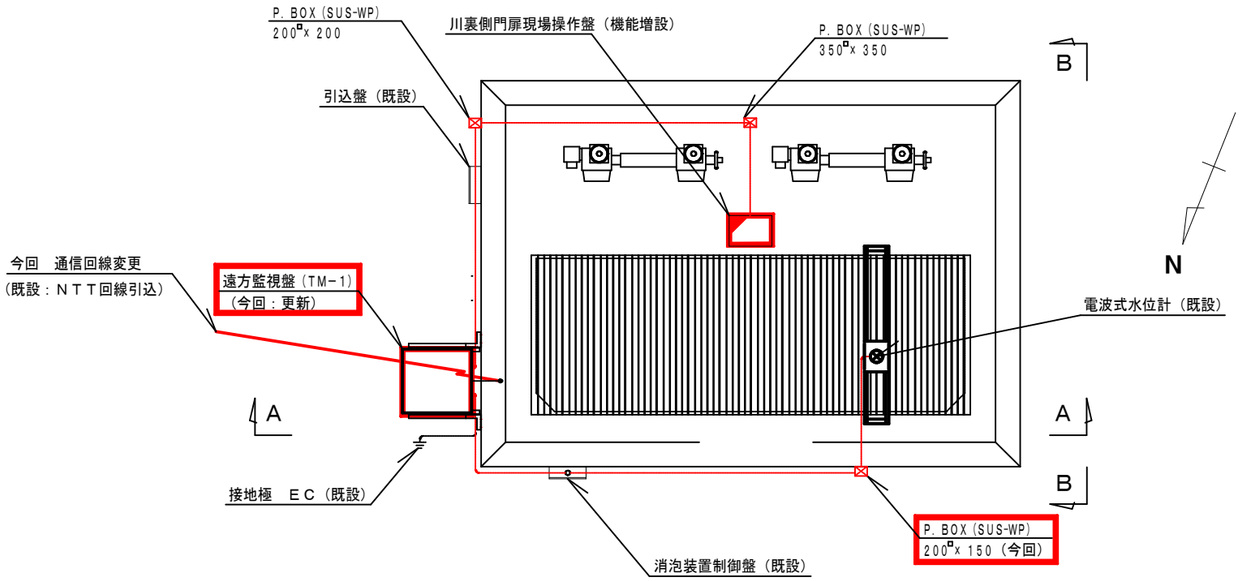

川裏ゲート平面図　(S=1/50)

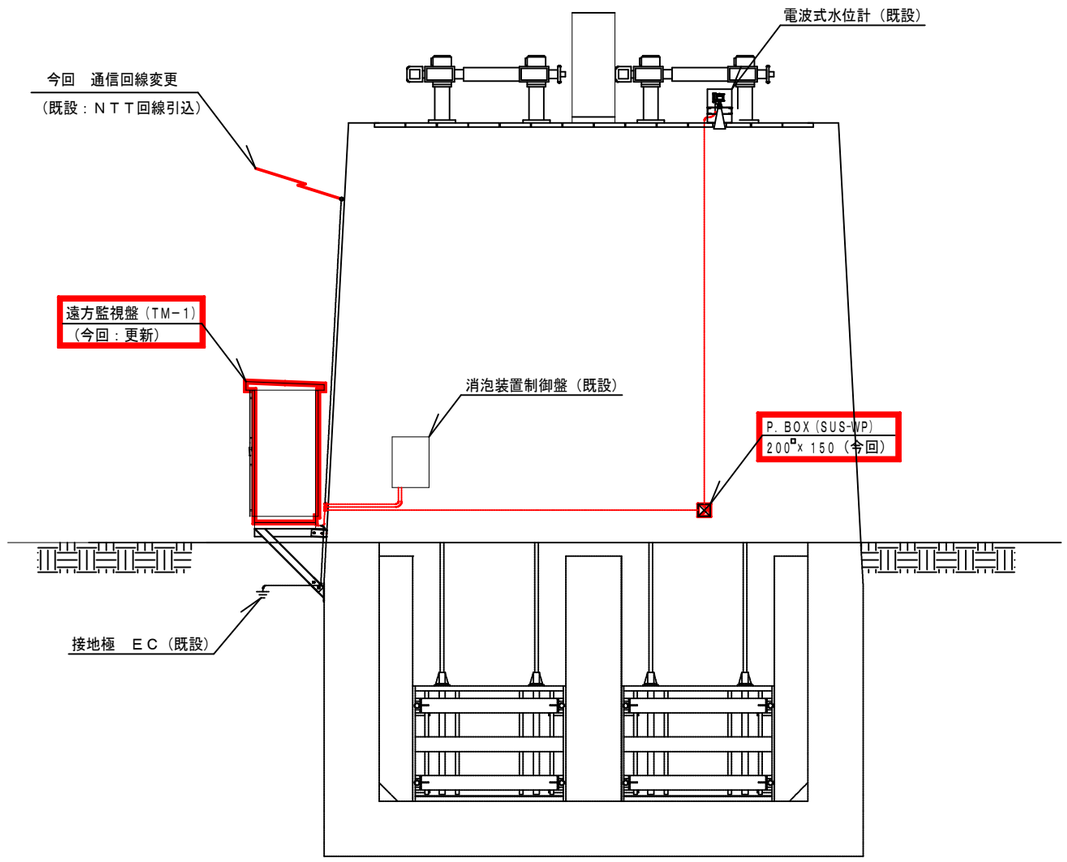

Ａ－Ａ断面図　(S=1/50)

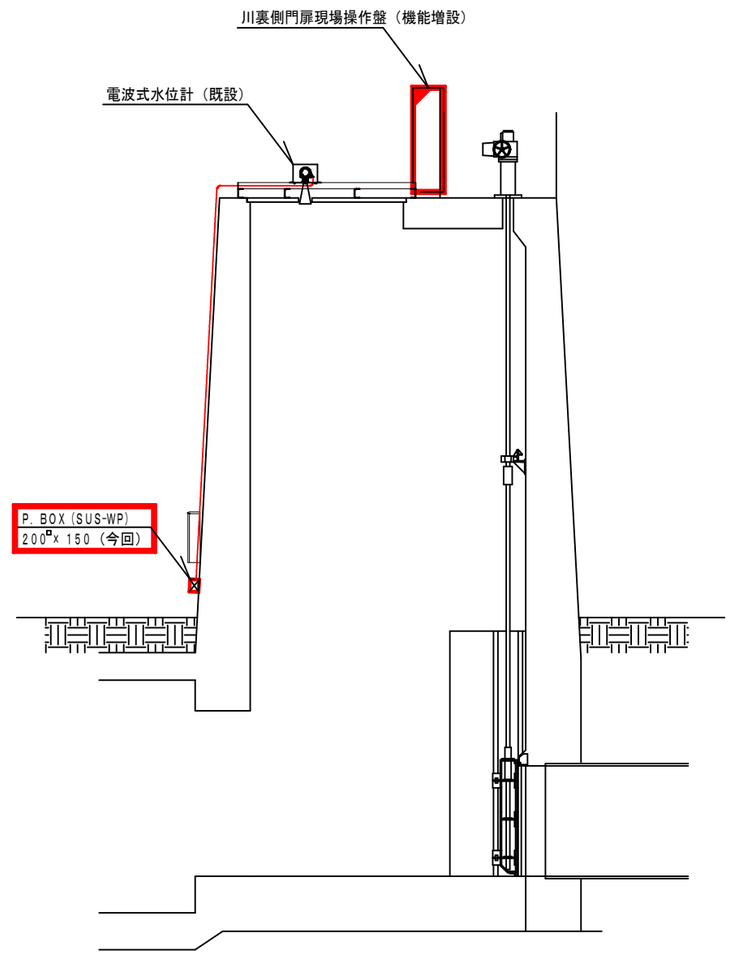

Ｂ－Ｂ断面図　(S=1/50)

注 記）

1. ▭ は今回範囲を示す。
2. ▰ は機能増設を示す。
3. ―― 部分の配線・配管更新を示す。

手賀沼流域下水道放流渠川裏ゲート遠隔操作化工事			
令和8年度			
路 線 名	手賀沼流域下水道放流渠		
工事箇所	我孫子市相島新田外		
図面種別	川裏ゲート　配線図（今回）		
図面番号	E-5		
縮　尺	1/50	内容表示	
千 葉 県 手 賀 沼 下 水 道 事 務 所			

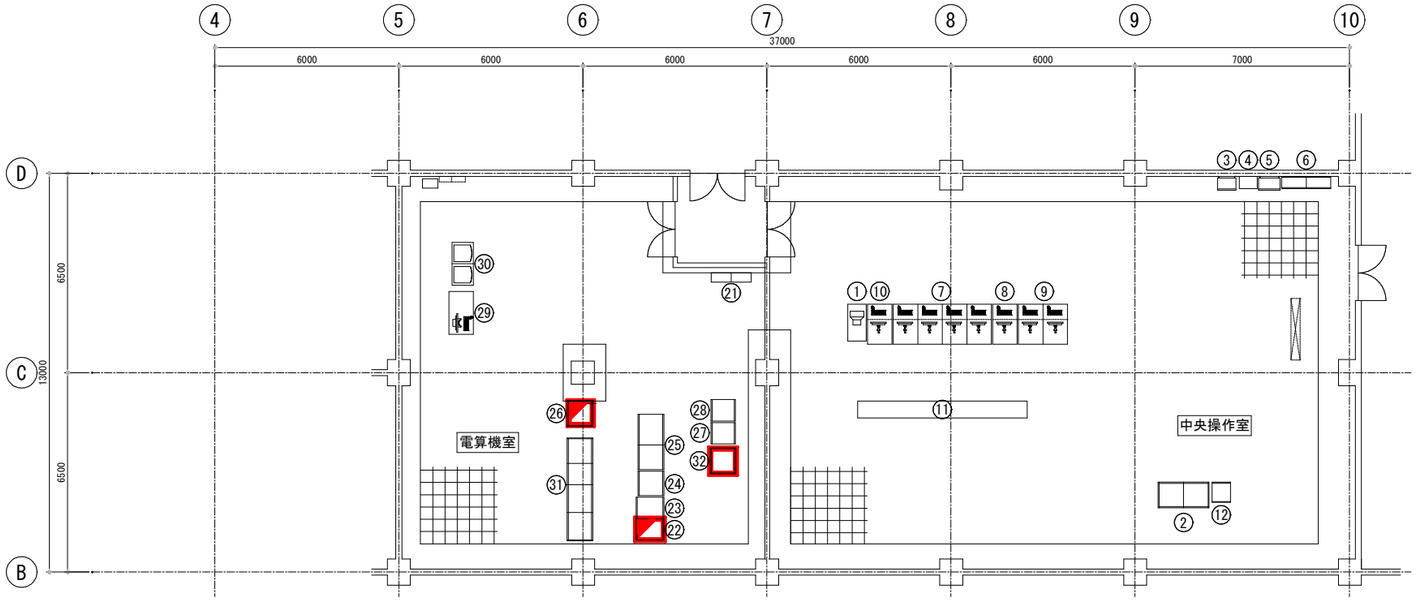

管理棟 １階管理室平面図　S=1/100

※１　新設盤の電源線については、既設無停電電源装置と接続する。
※２　新設盤の信号線については、既設監視制御盤（TCM-1）と接続する。

管理棟 1階機器名称

番号	記　号	名　　称	備　考
	【中央操作室】		
①	M-DK7	西門・東門監視操作卓	既　設
②	M-SQ110/111	中央入出力装置盤	〃
③		名戸ヶ谷ポンプ場記録計盤	〃
④	MHS-1	場内放送設備盤	〃
⑤	TM-1	名戸ヶ谷ポンプ場テレメータ盤	〃
⑥		火災報知器集中盤	〃
⑦	WDSP-1/4	LCD監視操作卓(1)～(4)	〃
⑧	MSD	マルチスクリーン操作卓	〃
⑨	ITV-1/2	ITV操作卓(1)～(2)	〃
⑩	ITV-3	ITV操作卓(3)	〃
⑪	MSS	マルチスクリーン	〃
⑫	ITVD-1	ITV制御盤	〃
	【電算機室】		
㉑	L-1-2	電灯分電盤	既　設
㉒	WDS	水処理データサーバ盤	機能増設
㉓	WDA	伝送装置盤	既　設
㉔	M-CONT	特高・受変電コントローラ盤	〃
㉕	M-SQI/01/2	中央入出力装置盤(1),(2)	〃
㉖	TCM-1	遠方監視制御装置(親局)	機能増設
㉗	WET	気象観測変換器盤	既　設
㉘	DB-1	電源分岐盤	〃
㉙	DAT-13	データ収集装置	〃
㉚	PT-1/2	プリンタ	〃
㉛	M-UPS	無停電電源装置	〃
㉜	TCM-2	遠方監視制御装置(親局)	新　設

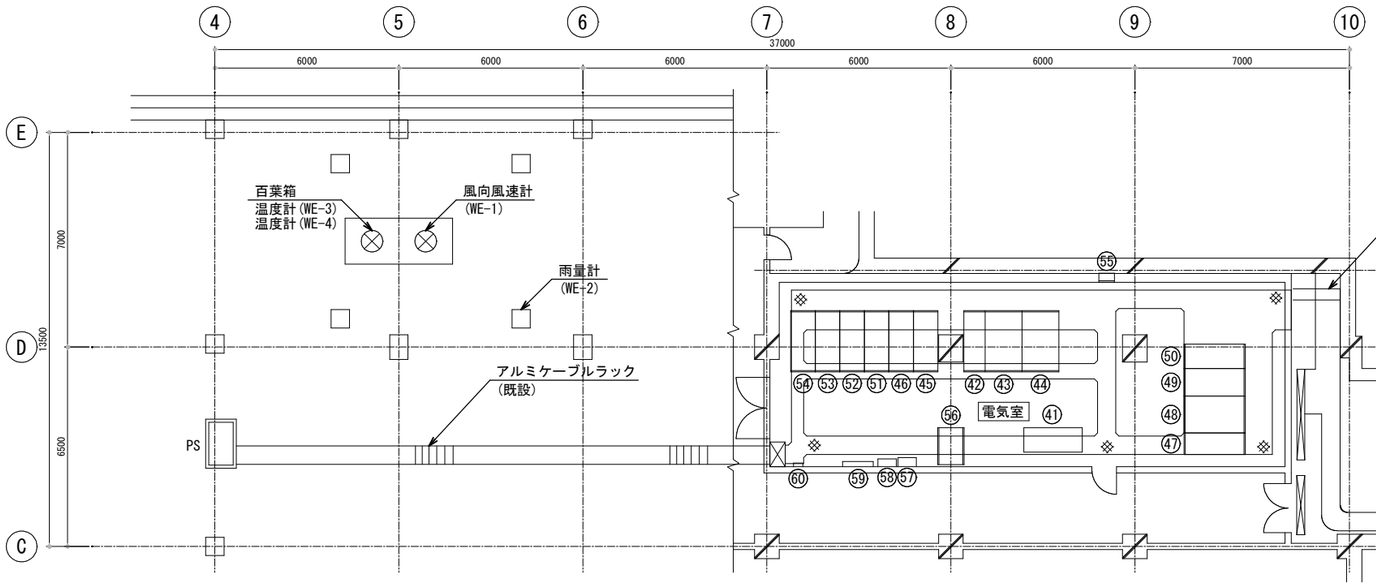

管理棟 屋上平面図　S=1/100

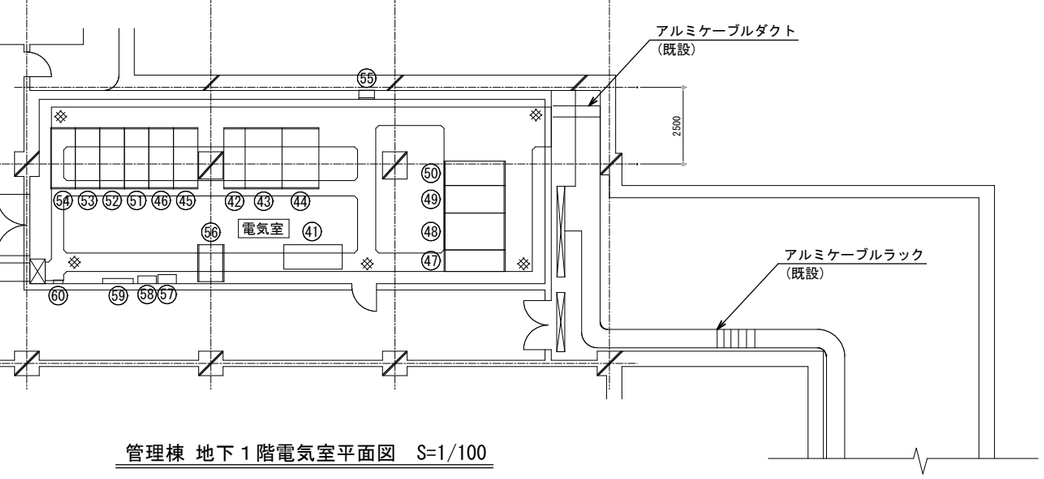

管理棟 地下１階電気室平面図　S=1/100

管理棟 地下1階機器名称

番号	記　号	名　　称	備　考
㊶	J-LD1	直流電源盤	既　設
㊷	J-HP8	動力変圧器切換盤	〃
㊸	J-LP4	動力変圧器盤	〃
㊹	J-LP5	動力き電盤	〃
㊺	J-HP6A/B	2号照明変圧器1次/2号動力変圧器1次盤	〃
㊻	J-HP5	2号引込盤	〃
㊼	J-HP7	照明変圧器切換盤	〃
㊽	J-LP1	照明変圧器盤	〃
㊾	J-LP2	照明き電(1)盤	〃
㊿	J-LP3	照明き電(2)盤	〃
51	J-HP4	母線連絡(1)盤	〃
52	J-HP3	母線連絡(2)盤	〃
53	J-HP2	1号引込盤	〃
54	J-HP1A/B	1号照明変圧器1次/1号動力変圧器1次盤	〃
55	ETB	接地端子箱	〃
56	P-M	建築動力分電盤(1)	〃
57	BLP-1	建築動力分電盤(2)	〃
58	P-1	建築動力分電盤(3)	〃
59	L-1-1	建築照明分電盤	〃
60	S-2	エアコン盤	〃

注記）
1. は今回工事を示す。
2. は機能増設を示す。

手賀沼流域下水道放流渠川裏ゲート遠隔操作化工事			
令和8年度			
路 線 名	手賀沼流域下水道放流渠		
工事箇所	我孫子市相島新田外		
図面種別	手賀沼終末処理場 管理棟 平面図(今回)		
図面番号	E-6		
縮　尺	1/100	内容表示	
千 葉 県 手 賀 沼 下 水 道 事 務 所			

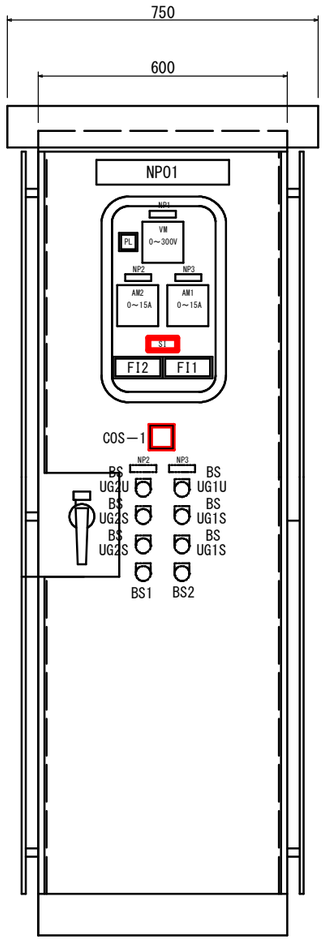

正面図

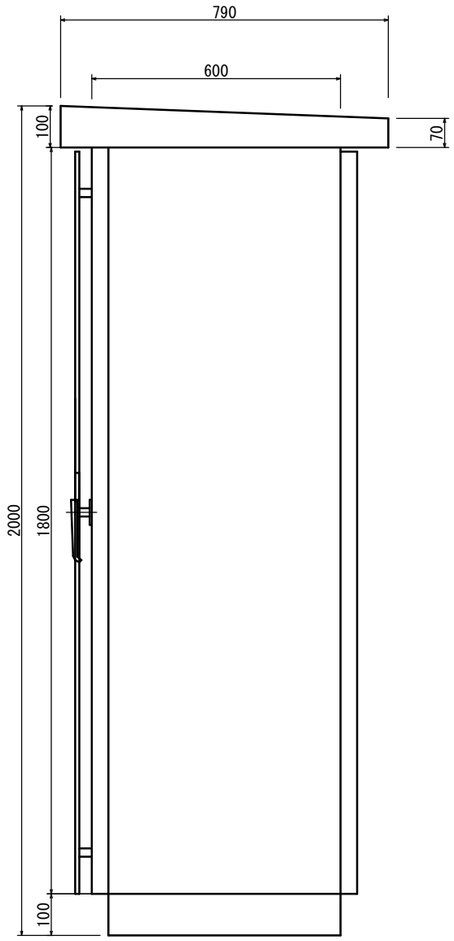

側面図

NP記入文字

	NP-No.	名　　称	備　考
	NP01	川裏側門扉	
	NP1	電源電圧	既　設
	NP2	No.2川裏ゲート	〃
	NP3	No.1川裏ゲート	〃
			〃
	BSUG1U	開	〃
	BSUG1S	停止	〃
	BSUG1D	閉	〃
	BSUG2U	開	〃
	BSUG2S	停止	〃
	BSUG2D	閉	〃
	BS1	故障復帰	〃
	BS2	ランプテスト	〃
	COS-1	機側 - 遠方	今　回

PL　記入文字

受電

SI　記入文字

機側	操作室	中央 監視室

FI　記入文字

↑	全開	過負荷
↓	全閉	過トルク

注　記）

1. ▭ は今回を示す。

川裏側門扉現場操作盤

手賀沼流域下水道放流渠川裏ゲート遠隔操作化工事			
令和8年度			
路 線 名	手賀沼流域下水道放流渠		
工事箇所	我孫子市相島新田外		
図面種別	川裏ゲート現場操作盤外形図		
図面番号	E-7		
縮　尺	1/10	内容表示	
千 葉 県 手 賀 沼 下 水 道 事 務 所			

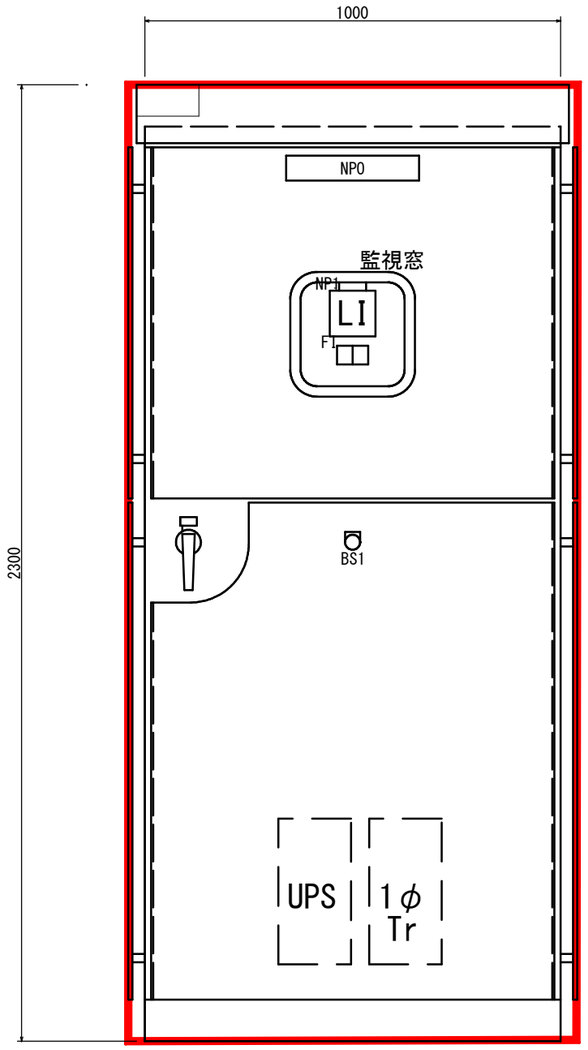

正面図

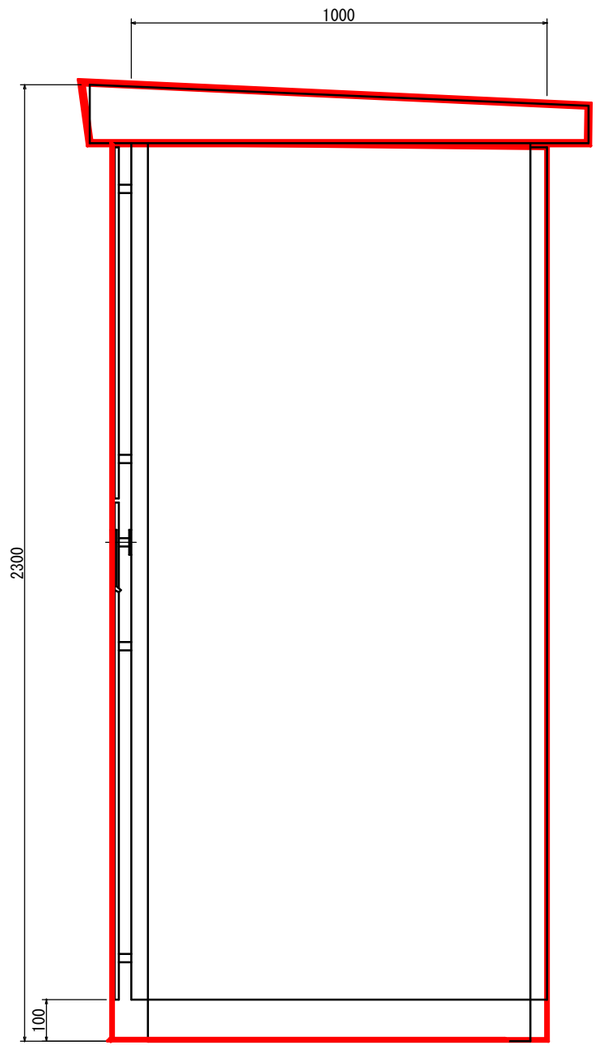

側面図

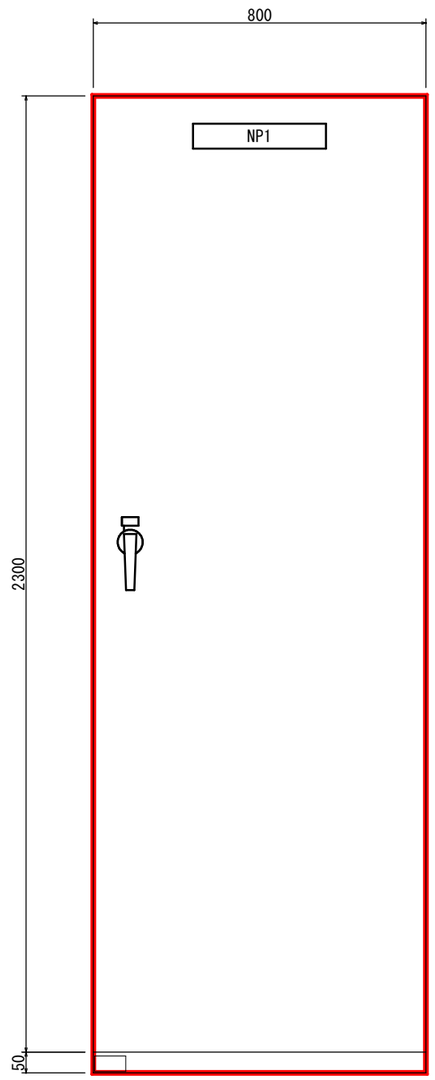

正面図

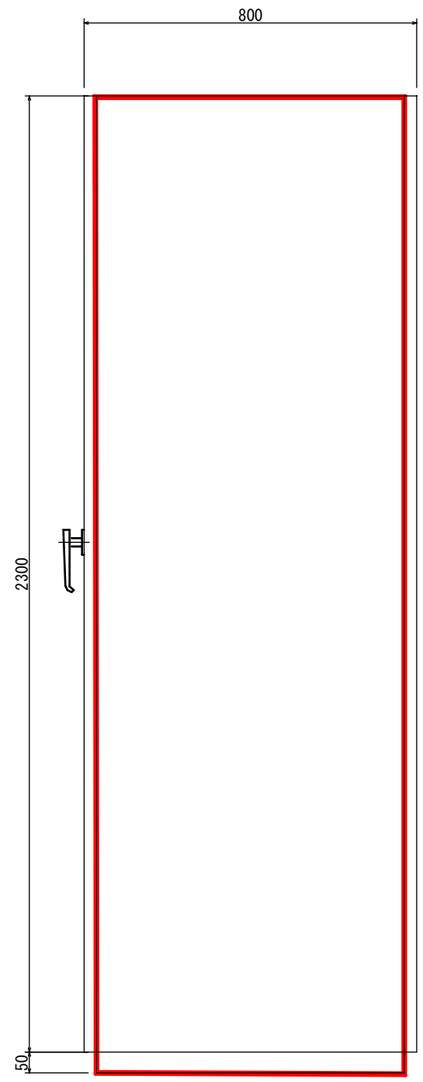

側面図

遠方監視制御装置（親局）（TCM-2）新設

FI

UPS 異常	

取付器具

No.	記入文字
BS1	ランプテスト
備考	UPS、1φTr他 内蔵

遠方監視盤（子局）（TM-1）更新

注　記）

1. ▭ は今回を示す。

手賀沼流域下水道放流渠川裏ゲート遠隔操作化工事			
令和8年度			
路 線 名	手賀沼流域下水道放流渠		
工事箇所	我孫子市相島新田外		
図面種別	盤外形図		
図面番号	E-8		
縮　尺	1/10	内容表示	
千 葉 県 手 賀 沼 下 水 道 事 務 所			

放流渠川裏ゲート（ 1/ 1）

配　線　表

配線番号	自		至		配線仕様	端末		接地線	電線管	備考
	記号	名称	記号	名称	種別、サイズ、芯数、本数	屋外	屋内	種別、サイズ	種別、サイズ、本数	
101		引込盤		遠方監視制御装置（TM-1）	600VEM-CE 5.5□ － 3C			EM-IE 3.5□	GP 28mm	更新
102		〃		〃	600VEM-CE 2□ － 2C				GP 22mm	〃
104		遠方監視盤（TM-1）		消泡装置制御盤	600VEM-CE 3.5□ － 3C			EM-IE 3.5□	GP 28mm	〃
105		〃		〃	600VEM-CE 2□ － 2C				GP 22mm	〃
106		〃		電波式水位計	EM-CEE-S 1.25□ － 2C			EM-IE 3.5□	GP 22mm	〃
107		〃		川裏側門扉現場操作盤	EM-CEE 1.25□ － 20C				GP 36mm	新設
108		無停電電源装置		遠方監視装置（TCM-2）	600VEM-CE 5.5□ － 2C					〃
109		遠方監視装置（TCM-2）		遠方監視装置（TCM-1）	EM-CEE-S 1.25□ － 2C					〃
R 110		引込盤		遠方監視制御装置（TM-1）	600VCV 5.5□ － 3C			IV 3.5□	GP 28mm	撤去
R 112		〃		〃	600VCV 2□ － 2C				GP 22mm	〃
R 113		遠方監視盤（TM-1）		消泡装置制御盤	600VCV 3.5□ － 3C			IV 3.5□	GP 28mm	〃
R 114		〃		〃	600VCV 2□ － 2C				GP 22mm	〃
R 115		〃		電波式水位計	CVV-S 2□ － 2C			IV 3.5□	GP 22mm	〃

手賀沼流域下水道放流渠川裏ゲート遠隔操作化工事	
令和8年度	
路線名	手賀沼流域下水道放流渠
工事箇所	我孫子市相島新田外
図面種別	配線表
図面番号	E-9
縮尺	NONE　内容表示
千葉県手賀沼下水道事務所	