数　量　計　算　書

栄一丁目ほか水路改修（R8）工事（彦成二丁目地区）

彦成二丁目地区

数　量　総　括　表

1/2

工　種	種　別	細　　別	単位	数　量	積算数量	備　考
土　工						
	掘　削	排出ガス対策型 バックホウ0.13㎥	m^3	0.9	1	
	人力掘削	人力施工	m^3	6.3	6	
	人力埋戻	発生土	m^3	0.9	1	
	残土運搬	バックホウ積込 2t車、L=3.0km以下	m^3	0.9	1	
	〃	人力積込 2t車、L=3.5km以下	m^3	5.3	5	
	しゅんせつ工	t=10cm以上	m	15.2	15	
	産廃処分		m^3	3.4	3	
舗装工						
	車道表層工	再生密粒度ｱｽｺﾝ(13)-50 人力施工、t=5cm	m^2	7.6	8	ﾌﾟﾗｲﾑｺｰﾄ
	上層路盤工	再生粒調砕石（RM-40） t=12cm	m^2	7.6	8	
水路工						
	歩道用床版	T=0.5以上 1300×500×100	m	15.2	15	30　枚
	受台	（タイプ1）	m	15.2	15	
	〃	（タイプ3）	m	15.2	15	
	底版コンクリート	ｺﾝｸﾘｰﾄ t=10cm 砕石基礎 t=10cm	m	15.2	15	
	間詰めｺﾝｸﾘｰﾄ	ｺﾝｸﾘｰﾄ t=10cm 砕石基礎 t=10cm	式	1	1	V=　0.3　m3 A=　3　m2
	排水管処理		式	1	1	1　箇所
路上施設工						
	歩車道境界工	（一般部） 両面歩車道境界ﾌﾞﾛｯｸ（B）	m	15.2	15	
	視線誘導標	A型(両面反射)100×100	個	2	2	

彦成二丁目地区

数　量　総　括　表

2/2

工　種	種　別	細　　別	単位	数　量	積算数量	備　考
付帯工						
	舗装切断	t＝15cm以下	m	15.2	15	
	ｺﾝｸﾘｰﾄ切断	t=15cmを超え30cm以下	m	15.2	15	
	舗装版破砕	t＝10cm以下	m^2	7.6	8	
	ｶﾞｰﾄﾞﾚｰﾙ撤去工	（ｺﾝｸﾘｰﾄ建込）	m	13.7	14	
		人力施工				
	構造物取壊し	鉄筋構造物	m^3	0.8	1	
		舗装版取壊し				
	As廃材処分工	2t車、L=2.0km以下	m^3	0.4	0.4	
		鉄筋構造物				
	Co廃材処分工	10t車、L=5.7km以下	m^3	0.8	1	
	アスファルト切断	積載量2t				
	濁水処分	運搬距離5kmまで	m^3	0.02	0.02	
		鋼製軽量足場板				2列
	足場板設置工	240×2000×40	m	30.3	30	16　枚
	スクラップ		t	0.225	0.2	

§1. 土　工　　調　　書

1. 掘　削　バックホウ 山積0.13㎥(平積0.10㎥)

	右岸					
V＝	0.91			＝	0.9	m^3

2. 人力掘削

	左岸		右岸			
V＝	2.42	＋	3.86	＝	6.3	m^3

3. 人力埋戻(発生土)

	左岸				
V＝	0.91		＝	0.9	m^3

4. 残土運搬工　2t車、L=3.0km以下(バックホウ積込)

	機械掘削				
V＝	0.9		＝	0.9	m^3

5. 残土運搬工　2t車、L=3.5km以下(人力積込)

	人力掘削		人力埋戻					
V＝	6.3	－	0.90	／	0.9	＝	5.3	m^3

6. しゅんせつ工　t=10cm以上

L＝	15.150	＝	15.2	m
V＝	3.39	＝	3.4	m^3

7. 産廃処分

	しゅんせつ土			
V＝	3.39	＝	3.4	m^3

右岸側

機械掘削(C1)

土　工　計　算　書

測点番号	延　長	横断面積 ~~法　面~~	平均 横断面積 ~~法　面~~	立方米 ~~平方米~~
No.8+0.98		0.06		
	15.150		0.060	0.91
No.8+16.13		0.06		
小　計				0.91
合　計	15.150			0.91

左岸側

人力掘削(C2)

土　工　計　算　書

測点番号	延　長	横断面積 ~~法　面~~	平均 横断面積 ~~法　面~~	立方米 ~~平方米~~
No.8+0.98		0.15		
	15.150		0.160	2.42
No.8+16.13		0.17		
小　計				2.42
合　計	15.150			2.42

右岸側

人力掘削(C2)

土　工　計　算　書

測点番号	延　長	横断面積 ~~法　面~~	平均 横断面積 ~~法　面~~	立方米 ~~平方米~~
No.8+0.98		0.28		
	15.150		0.255	3.86
No.8+16.13		0.23		
小　計				3.86
合　計	15.150			**3.86**

左岸側

発生土埋戻(R1)

土　工　計　算　書

測点番号	延　長	横断面積 ~~法　面~~	平均 横断面積 ~~法　面~~	立方米 ~~平方米~~
No.8+0.98		0.07		
	15.150		0.060	0.91
No.8+16.13		0.05		
小　計				0.91
合　計	15.150			0.91

しゅんせつエ

土　工　計　算　書

測点番号	延　　長	~~横断面積~~ 堆積厚さ	平　~~横断面積~~ 均　堆積厚さ	~~立 方 米~~ 平 方 米
No.8+0.98		0.20		
	15.150		0.200	3.03
No.8+16.13		0.20		
小　計				3.03
水路巾　0.90m	断面積		水路底巾	
	3.03		1.12	3.39
		平均体積厚さ		
計	15.150	0.20		**3.39**

§2. 舗 装 工　　調　　書

1. 車道表層工　　再生密粒度アスコン(13)-50、t＝5cm(ﾌﾟﾗｲﾑｺｰﾄ)

	歩車道境界全面		施工巾			
A＝	15.20	×	0.50	＝	7.6	m^2

2. 上層路盤工　　再生粒調砕石(RM-40)、t＝12cm

A＝　車道表層工と同じ　＝　7.6　m^2

§3. 水 路 工　　調　　書　　1/2

1. 歩道用床版蓋掛け　　1300×500×100

	(30)			(30) 枚
L＝	15.150		＝	15.2 m

2 受台（タイプ1）

	左岸			
L＝	15.2		＝	15.2 m

3 受台（タイプ3）

	右岸			
L＝	15.2		＝	15.2 m

4 底版コンクリート工　（コンクリートt=10cm、砕石基礎t=10cm）

L＝	15.2		＝	15.2 m

5 間詰めコンクリート　（コンクリートt=10cm、砕石基礎t=10cm）

	左岸			(1) 式
A＝	2.58		＝	3 ㎥

6 排水管処理

				(1) 式
N＝	1		＝	1 箇所

間詰めコンクリート工　　調　　書

１）コンクリート工（σck=18N/mm^2）

左岸

V＝　2.58

＝　2.58　×0.10　＝　0.26 m3

２）砕石基礎工（再生切込砕石RC-40）t=10cm

A＝　2.58　＝　2.6 ㎡

３）目地材（瀝青質、t=10mm）

A＝　(2.58㎡/15.150m)×(15.150/10m)

＝　0.26　×0.10　＝　0.03 ㎡

左岸側

間詰めｺﾝｸﾘｰﾄ

面　積　計　算　書

測点番号	延　長	~~横断面積~~ 法　面	平均 ~~横断面積~~ 法　面	~~立方米~~ 平方米
No.8+0.98		0.17		
	15.150		0.170	2.58
No.8+16.13		0.17		
小　計				2.58
合　計	15.150			**2.58**

§4. 路上施設工　　調　　書

1. 歩車道境界工　　（一般部、両面歩車道境界ブロックB型）

L＝　15.2　＝　15.2　m

2. 視線誘導標（A型　100×100）

N＝　2　＝　2　個

§5. 付帯工　　調　　書　　1/2

1. 舗装切断　t=15cm以下

L＝　15.15　＝　15.2　m

2. コンクリート切断　t=15cmを超え30cm以下

土留め壁取壊し延長
L＝　15.15　＝　15.2　m

3. 舗装版破砕工　t=10cm以下

A＝　7.58　＝　7.6　m^2

4. ガードレール撤去工（ｺﾝｸﾘｰﾄ建込）

L＝　6.60　＋　7.10　＝　13.7　m

5. 構造物取壊し工（鉄筋構造物）・人力施工

土留め壁(W=0.20m,H=0.25m)
V＝　0.20　×　0.25　×　15.20　＝　0.8　m^3

6. As廃材処分工　2t車、L=2.0km以下（舗装版取壊し）

V＝　7.60　×　0.05　＝　0.4　m^3

7. Co廃材処分工（鉄筋構造物）　10t車、L=5.7km以下

V＝　0.8　＝　0.8　m^3

§5. 付帯工　　調　　書　　2/2

8. アスファルト切断濁水処分　積載量2t、運搬距離 5kmまで

舗装厚さt=5cm
V＝　15.20　×　0.13　m^3 ÷ 100m　＝　0.02　m^3

9. 足場板設置工　鋼製軽量足場板(240×2000×40)

No.8+0.98～No.8+16.13
L＝　15.15　×　2列　＝　30.3　m

N＝　30.30　÷　2.00　＝　16　枚

10. スクラップ

ｶﾞｰﾄﾞﾚｰﾙ
V＝　[　13.7　×　16.4kg/m　]/　1,000　＝　0.225　t

付 帯 工 数 量 調 書

付帯工平面図 S=1:300

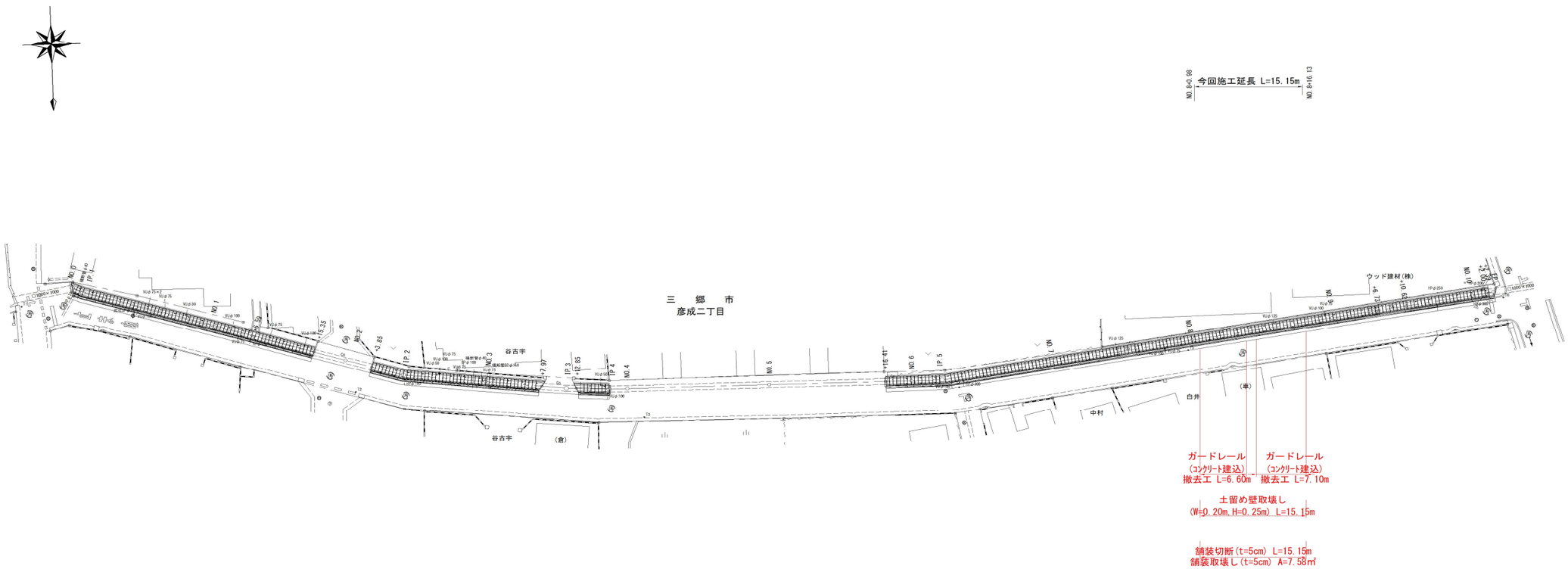

施工年度	令和8年度	工事場所	三郷市彦成二丁目地先
工 事 名	栄一丁目ほか水路改修（R8）工事（彦成二丁目工区）		
図 面 名	付帯工平面図		
三郷市 建 設 部 河 川 課		縮 尺	図面番号
		図 示	／

材 料 計 算 書

歩道用床版蓋掛け工

1300×500×100

10m当り　材 料 計 算 書

（略 図）

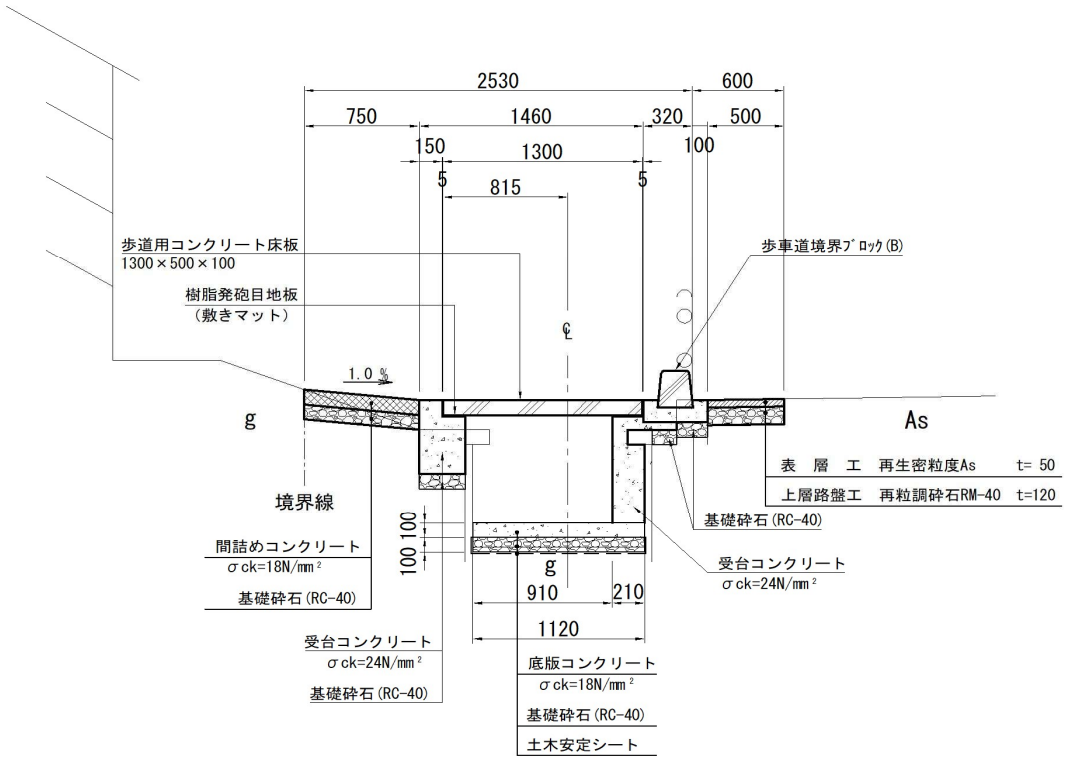

種　別	規　格	算　　式	数 量	単位
歩 道 用 床 版 蓋	1300×500×100	10/0.505=	19.8	枚
敷 き マ ッ ト	1000×100×10mm(SSﾀｲﾌﾟ)	10.0÷1.0×2側	20.0	枚

（略 図）

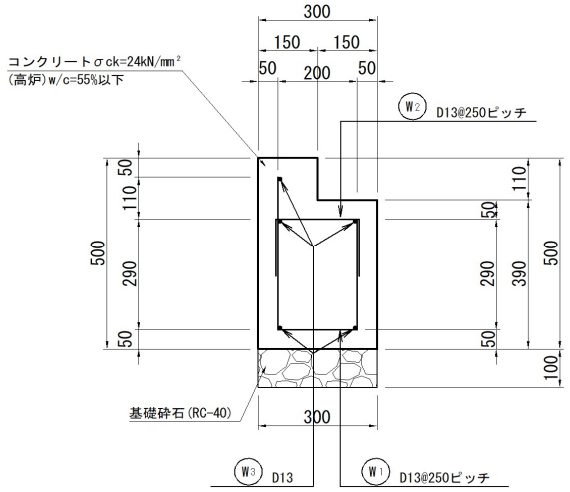

鉄筋加工図（10m当り）

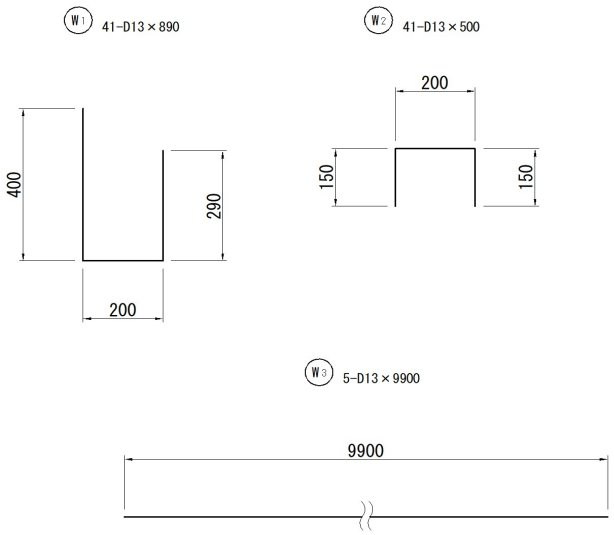

種　別	規　格	算　　式	数 量	単位
コンクリート	W/C=55%以下 σck=24N/mm²	(0.30×0.50−0.15×0.11)×10.0=	1.34	m^3
型　　枠	鉄筋構造物	(0.50+0.50)×10.0=	10.00	m^2
鉄　　筋	D13	{(41×0.89＋41×0.50＋5×9.90)		
		×0.995}/1000=	0.106	t
砕石基礎	t=10cm 再生切込砕石(RC-40)	0.30×10.0=	3.00	m^2
目地材	瀝青質 t=10mm	0.30×0.50−0.15×0.11=	0.13	m^2

（略 図）

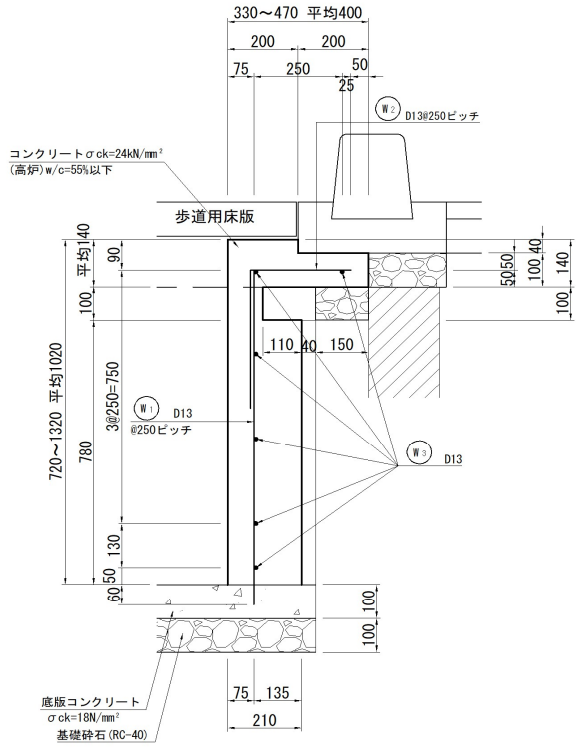

鉄筋加工図（10m当り）

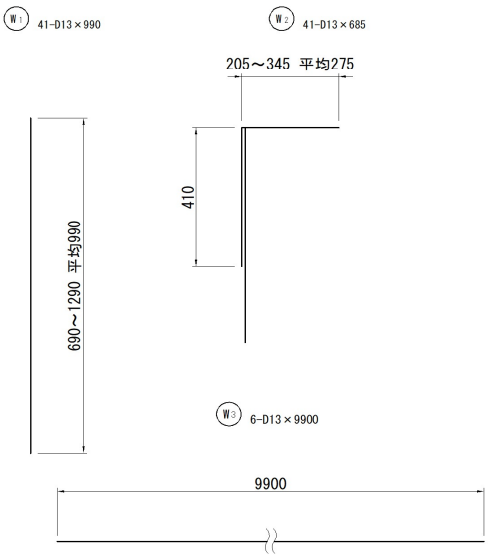

種　別	規　格	算　　式	数 量	単位
コンクリート	W/C=55%以下 σck=24N/mm²	(0.40×0.14－0.20×0.04＋0.21×0.78		
		＋0.10×0.10)×10.0=	2.22	m^3
型　　枠	鉄筋構造物	水路側のみ 1.02×10.0=	10.20	m^2
鉄　　筋	D13	{(41×0.99＋41×0.685＋6×9.90)		
		×0.995}/1000=	0.127	t
砕石基礎	t=10cm 再生切込砕石(RC-40)	0.15×10.0=	1.50	m^2
目地材	瀝青質 t=10mm	0.40×0.14－0.20×0.04＋0.21×0.78		
		＋0.10×0.10=	0.22	m^2
削　　孔	D13用	底版＋梁 41＋(10/1.5)×1=	48	孔

（略 図）

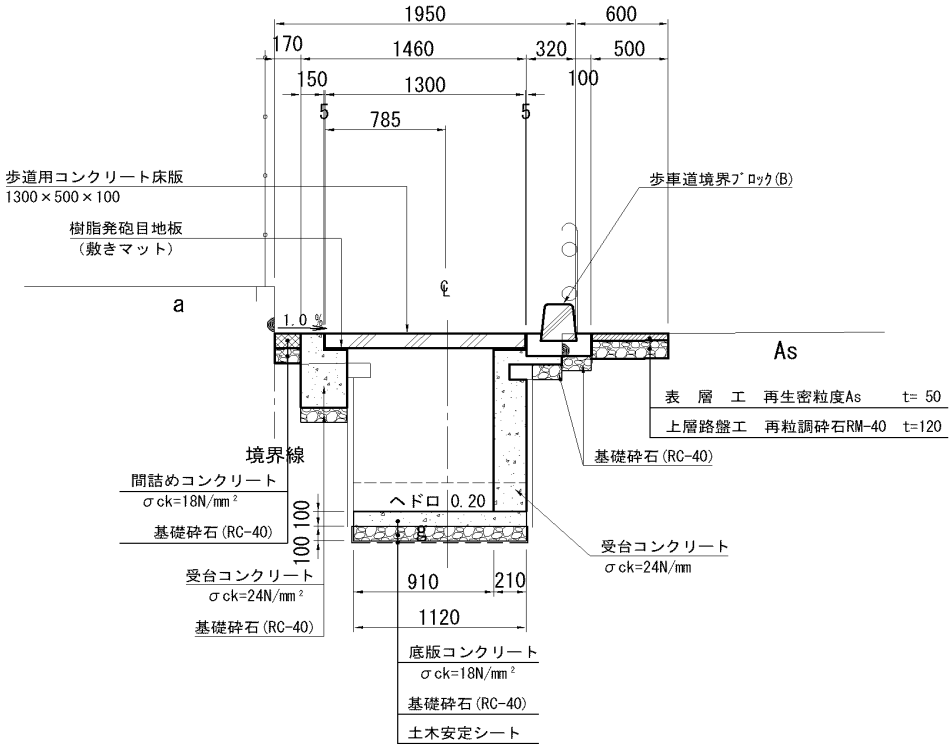

種　別	規　格	算　　式	数 量	単位
底版コンクリート	W/C=60%以下 σck=18N/mm²	1.12×0.10×10.0=	1.12	m^3
基　礎　砕　石	t=10cm 再生切込砕石(40～0)	1.12×10.0=	11.2	m^2
土木安定シート	ﾎﾟﾘﾌﾟﾛﾋﾟﾚﾝ系 1120N/5cm	(1.12＋0.10＋0.10)×10.0=	13.2	m^2

（略 図）

一 般 部

正 面 図

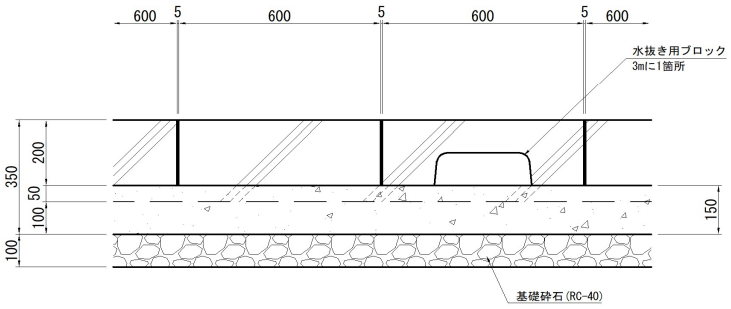

断 面 図

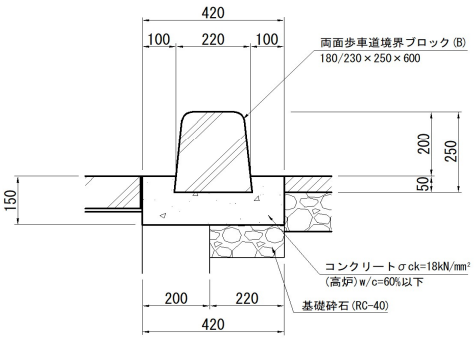

種　別	規　格	算　　式	数 量	単位
歩車道境界ﾌﾞﾛｯｸ	両面(B) 180/230×250×600	10/0.605=	16.5	個
コンクリート	W/C=60%以下 σck=18N/mm^2	(0.15×0.42−0.225×0.05)×10.0=	0.52	m^3
型　　枠	小型構造物	(0.15＋0.15)×10.0=	3.00	m^2
砕石基礎	t=10cm 再生切込砕石(RC-40)	0.22×10.0=	2.20	m^2
目地材	瀝青質 t=10mm	0.15×0.42−0.225×0.05=	0.05	m^2

（略 図）

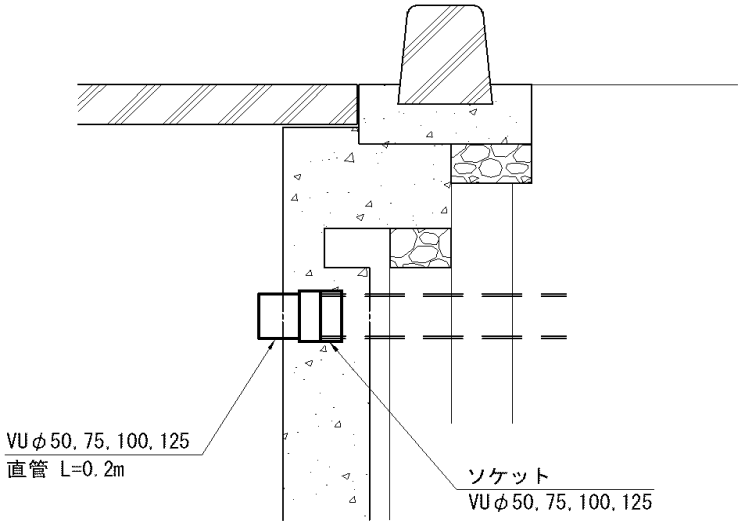

種　別	規　格	算　式	数 量	単位
直　管	直管VUφ125		0.2	m
ソ ケ ッ ト	VUφ125		1	個