栄一丁目ほか水路改修（R8）工事
（上口一丁目工区）
数量計算書

上口一丁目工区　水路改修工事　数量総括表

工種	種別	規格･寸法	単位	数量	積算数量	備考
水路工	受台工	タイプ①	m	32.29	32.3	
	受台工	タイプ②	m	14.04	14.0	
	補強壁		m	14.04	14.0	
	床版掛工	歩道用コンクリート床版 900×500×100	m	15.09	15.1	30枚
	床版掛工	車道用コンクリート床版 1600×1000×150	m	7.02	7.0	7枚
	現場打ち床版掛工	900×100	m	1.05	1.1	
	間詰めコンクリート		m^3	1.48	1.5	
	再生切込砕石	RC-40	m^3	0.57	0.6	
土工	床掘工		m^3	1.68	1.7	
	残土処分工		m^3	1.68	1.7	
路上施設工	歩車道境界工	歩車道境界ブロック 180/230×230×250	m	16.19	16.2	
付帯工	アスファルト舗装工	表層工 再生密粒アスコン t=5cm	m^2	1.61	1.6	
	車止め	ポストコーン H=0.80m	箇所	2	2	
撤去工	ガードレール撤去		m	16.01	16.0	
	ガードレール処分	スクラップ　ヘビーH3	t	0.256	0.256	
	ネットフェンス撤去		m	2.86	2.9	
	ネットフェンス処分	スクラップ　ヘビーH2	t	0.025	0.025	
	コンクリート取壊し	無筋	m^3	4.20	4.2	
	Co殻運搬	無筋	m^3	4.20	4.2	
	Co殻処分	無筋	t	9.870	9.870	

上口一丁目工区　水路改修工事　数量総括表

工種	種別	規格･寸法	単位	数量	積算数量	備考
	アスファルト舗装切断		m	16.09	16.1	
	アスファルト舗装取壊し		m^2	1.61	1.6	
	As殻運搬		m^3	0.08	0.1	
	As殻処分		t	0.19	0.2	
	As版切断濁水処分		m^3	0.02	0.02	
	As版切断濁水運搬		回	1	1	
準備工	しゅんせつ工	堆積厚10cm以上	m	23.15	23.2	
	しゅんせつ処分工		m^3	5.19	5.2	
		鋼製軽量足場板				
仮設工	足場板掛渡工	240×2000×40	枚	23	23	

水路工数量計算書

種　　別	計　　算　　式	数量	単位
受台工			
タイプ①	L＝　9.42　+　6.77　+　9.45　+　6.65　＝	32.29	m
受台工			
タイプ②	L＝　7.02　+　7.02　＝	14.04	m
補強壁	L＝　7.02　+　7.02　＝	14.04	m
床版掛工			
歩道用コンクリート床版	N＝　18　+　12　＝	30	枚
900×500×100	L＝　0.503　×　30　＝	15.09	m
床版掛工			
車道用コンクリート床版	N＝　7　＝	7	枚
1600×1000×150	L＝　1.003　×　7　＝	7.02	m
現場打ち床版掛工			
900×100	L＝　0.39　+　0.66　＝	1.05	m
間詰めコンクリート			
σck=18N/mm^2	受台(タイプ①)		
	V_1＝　0.10　×　0.574　×　6.65　＝　0.38		
	受台(タイプ②)		
	V_2＝　0.21　×　0.387　×　7.02		
	＋　0.22　×　0.343　×　7.02　＝　1.10		
	合計		
	0.38　＋　1.10　＝	1.48	m^3
再生切込砕石	受台(タイプ①)		
RC-40	V＝　0.15　×　0.574　×　6.65　＝	0.57	m^3

土工数量計算書

種　　別	計　　算　　式	数量	単位
受台工			
タイプ②	L＝　7.02　+　7.02　＝	14.04	m
床掘工	幅　床掘深　延長		
タイプ②	V＝　0.30　×　0.40　×　14.04　＝　1.68		
	合計　＝　1.68	1.68	m^3
残土処分工	V＝　1.68　＝	1.68	m^3

土工代表断面図(1)

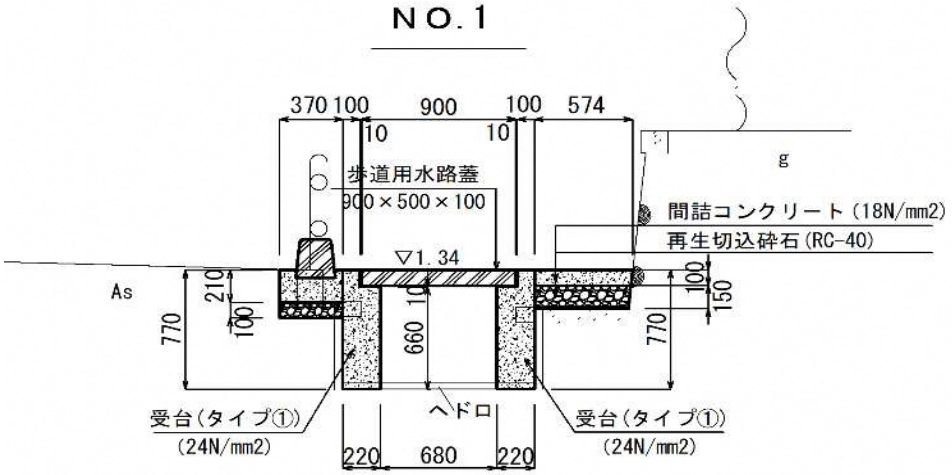

土工代表断面図(2)

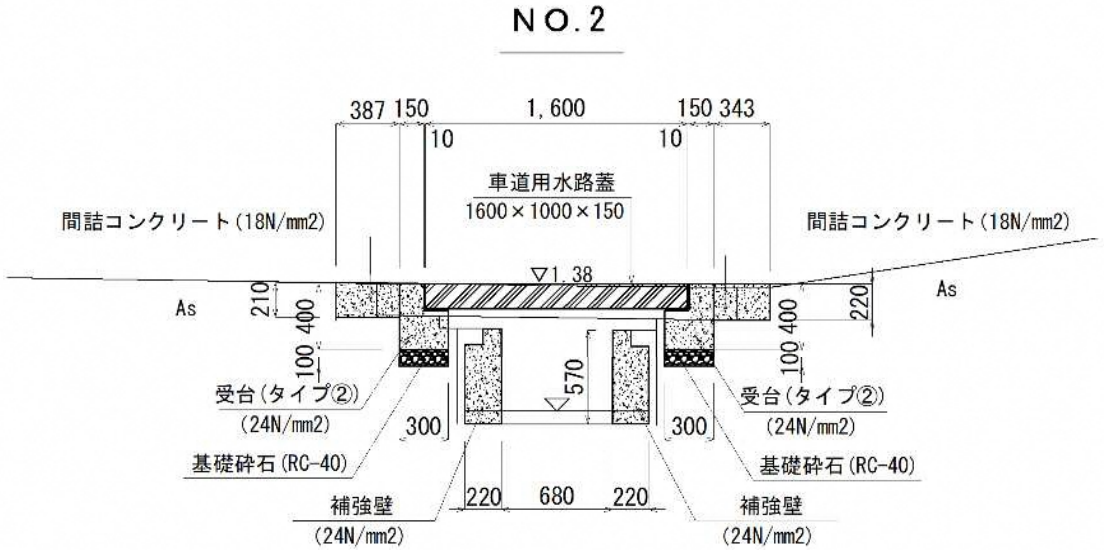

付帯工数量計算書

種　　別	計　　算　　式	数量	単位
アスファルト舗装工	L＝ 9.40 ＋ 6.69 ＝ 16.09		
表層工	A＝ 0.10 × 16.09 ＝	1.61	m^2
歩車道境界ブロック			
一般部	L＝ 9.42 ＋ 6.77 ＝	16.19	m
車止め			
ポストコーン　H=0.80m	N＝ 2 ＝	2	箇所
ガードレール撤去工	L＝ 9.40 ＋ 6.61 ＝	16.01	m
	延長　単位質量kg/m　t/kg		
ガードレール重量	W＝ 16.01 × 16.0 × 0.001 ＝ 0.256	0.256	t
ネットフェンス撤去	L＝ 1.37 ＋ 1.49 ＝	2.86	m
	延長　単位質量kg/m　t/kg		
ネットフェンス重量	W＝ 2.86 × 8.7 0.001 ＝ 0.025	0.025	t
コンクリート版撤去			
2200×1000×150	N＝ 7 ＝	7	個
受台撤去			
150×200	L＝ 7.31 ＋ 7.13 ＝	14.44	m
ガードレール基礎撤去工			
200×150	L＝ 9.40 ＋ 6.77 ＝	16.17	m
コンクリート叩き			
100×500	L＝ 6.64 ＝	6.64	m
柵渠笠石撤去			
200×100	L＝ 9.40 ＋ 6.74 ＋ 9.39 ＋ 6.64 ＝	32.17	m
コンクリート取壊し			
コンクリート版撤去	V＝ 2.20 × 1.00 × 0.15 × 7 ＝ 2.31		
受台	V＝ 0.15 × 0.20 × 14.44 ＝ 0.43		
ガードレール基礎	V＝ 0.20 × 0.15 × 16.17 ＝ 0.49		
コンクリート叩き	V＝ 0.10 × 0.50 × 6.64 ＝ 0.33		
柵渠笠石撤去	V＝ 0.20 × 0.10 × 32.17 ＝ 0.64		
	＝ 4.20 ＝	4.20	m^3
Co殻運搬	V＝ 4.20 ＝	4.20	m^3
	m3　t/m3		
Co殻処分	W＝ 4.20 × 2.35 ＝	9.870	t
アスファルト舗装切断	L＝ 9.40 ＋ 6.69 ＝	16.09	m

付帯工数量計算書

種　　別	計　　算　　式	数量	単位
アスファルト舗装取壊し	Ａ＝　0.10　×　16.09　＝	1.61	m^2
Ａs殻運搬	Ｖ＝　1.61　×　0.05　＝	0.08	m^3
	t/m3		
Ａs殻処分	Ｗ＝　0.08　×　2.35　＝	0.19	t
	m3/m　延長		
Ａs版切断濁水処分	Ｖ＝　0.0013　×　16.09　＝	0.02	m^3
Ａs版切断濁水運搬	Ｎ＝　1　＝	1	回

準備工数量計算書

種　　別	計　　算　　式	数量	単位
	施工延長　施工延長　施工延長		
しゅんせつ工	L＝　9.40　＋　7.06　＋　6.69　＝	23.15	m
しゅんせつ処分工	V＝　1.12　×　0.20　×　23.15　＝	5.19	m^3

仮設工数量計算書

種　　別	計　　算　　式	数量	単位
	施工延長　施工延長　施工延長		
足場板掛渡延長	L＝ 9.40 ＋ 7.06 ＋ 6.69 ＝	23.15	m
	m/枚　列		
足場板掛渡工	N＝ 23.15 ÷ 2.00 × 2.00 ＝	23	枚
	枚　kg/枚		
	W＝ 23 × 7.00 × 0.001 ＝	0.161	t

受台工　　タイプ①

10m当たり

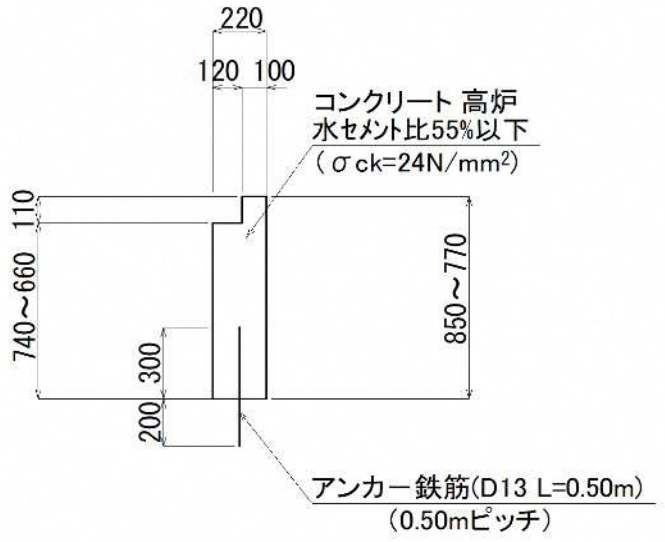

種　別	計　算　式													数量	単位
コンクリート工		幅		高さ		幅		高さ		m					
σck=24N/mm^2	V＝(	0.10	×	0.11	＋	0.22	×	0.70	)×	10.00	＝			1.65	m^3
型枠工		高さ		面		m									
小型	A＝	0.81	×	2	×	10.00					＝			16.20	m^2
鉄筋		図面より		t/kg											
SD345 D13	W＝	168.199	×	0.001							＝			0.168	t
目地工		幅		高さ		幅		高さ							
瀝青質 t=10mm	A＝	0.10	×	0.11	＋	0.22	×	0.70			＝			0.17	m^2
アンカー鉄筋		m		単位重量		本		t/kg							
SD345 D13	W＝	0.50	×	0.995	×	20	×	0.001			＝			0.010	t

受台工　　タイプ②

10m当たり

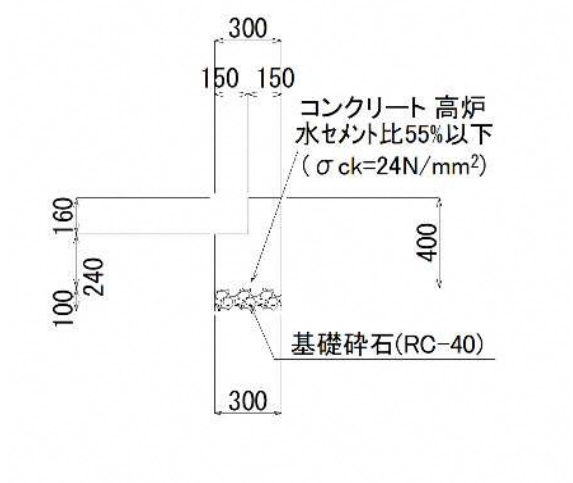

種　別	計　算　式	数量	単位
コンクリート工	幅　高さ　幅　高さ　m		
σck=24N/mm^2	V＝(0.15 × 0.16 ＋ 0.30 × 0.24)× 10.00 ＝	0.96	m^3
型枠工	高さ　面　m		
小型	A＝ 0.40 × 2 × 10.00 ＝	8.00	m^2
鉄筋	図面より　t/kg		
SD345 D13	W＝ 90.870 × 0.001 ＝	0.091	t
基礎砕石工	幅　m		
RC-40 t=10cm	A＝ 0.30 × 10.00 ＝	3.00	m^2
目地工	幅　高さ　幅　高さ		
瀝青質 t=10mm	A＝ 0.15 × 0.16 ＋ 0.30 × 0.24 ＝	0.10	m^2

補強壁

10m当たり

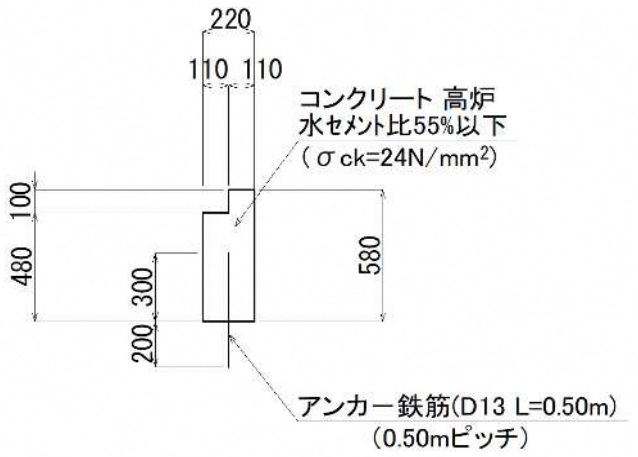

種　別	計　算　式													数量	単位
コンクリート工		幅		高さ		幅		高さ		m					
σck=24N/mm^2	V＝(	0.11	×	0.10	＋	0.22	×	0.48	)×	10.00	＝			1.17	m^3
型枠工		高さ		面		m									
小型	A＝	0.58	×	2	×	10.00					＝			11.60	m^2
鉄筋		図面より		t/kg											
SD345 D13	W＝	130.129	×	0.001							＝			0.130	t
目地工		幅		高さ		幅		高さ							
瀝青質 t=10mm	A＝	0.11	×	0.10	＋	0.22	×	0.48			＝			0.12	m^2
アンカー鉄筋		m		単位重量		本		t/kg							
SD345 D13	W＝	0.50	×	0.995	×	20	×	0.001			＝			0.010	t

歩道用床版蓋掛け工　　900×500×100

10m当たり

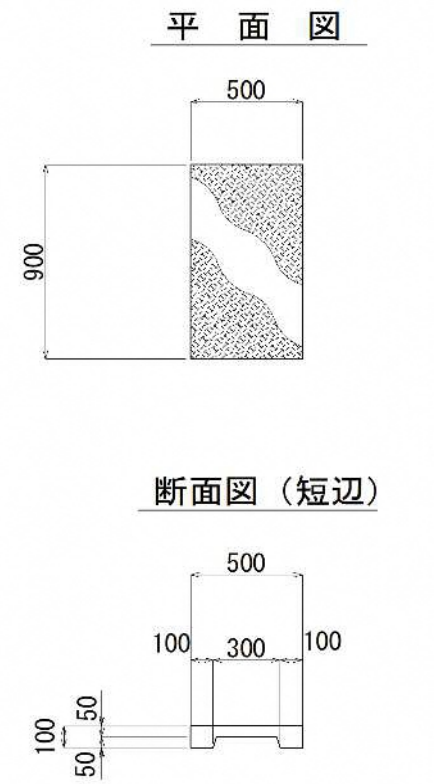

種　　別	計　　算　　式	数量	単位
歩道用床版蓋			
900×500×100	N＝　10.00　÷　0.503　＝	19.9	枚
敷マット　SSTタイト	両側		
1000×100×10mm	N＝　10.00　÷　1.00　×　2　＝	20	枚

車道用床版蓋掛け工　　1600×1000×150

10m当たり

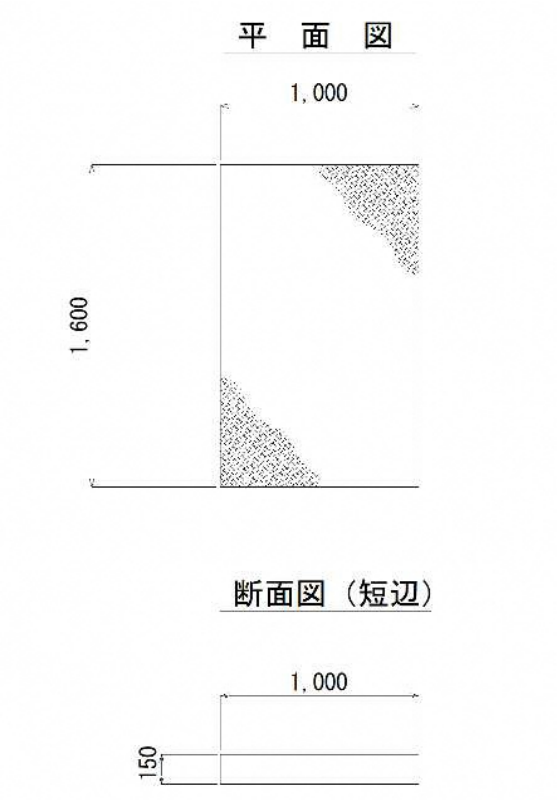

種　　別	計　　算　　式	数量	単位
車道用床版蓋			
1600×1000×150	N＝　10.00 ÷ 1.003　＝	9.97	枚
敷マット　SSTタイト	両側		
1000×100×10mm	N＝　10.00 ÷ 1.00 × 2　＝	20	枚

現場打ち床版　　0.90m

1.0m当たり

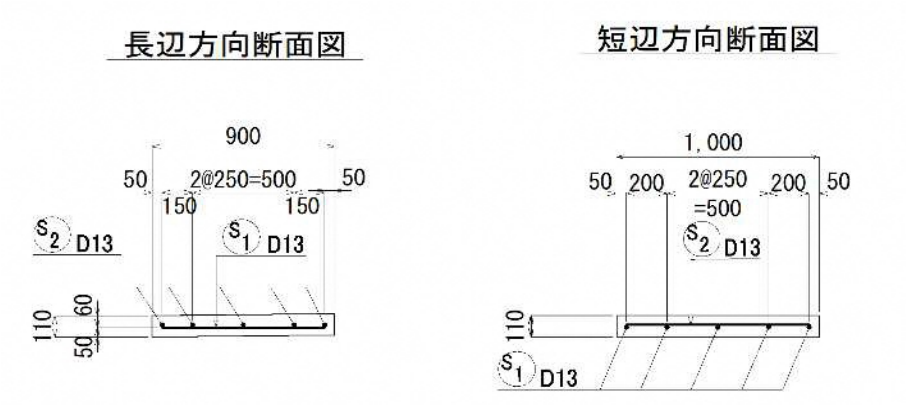

種　別	計　算　式	数量	単位
コンクリート工			
σck=24N/mm^2	V＝ 1.00 × 0.90 × 0.11 ＝	0.10	m^3
型枠工			
小型	A＝ 1.00 × 0.90 ＝	0.90	m^2
鉄筋	図面より t/kg		
SD345 D13	W＝ 8.460 × 0.001 ＝	0.008	t
	幅 高さ 延長		
支保工	V＝ 0.68 × 0.74 × 1.00 ＝	0.50	空m^3

歩車道境界工　　一般部

10m当たり

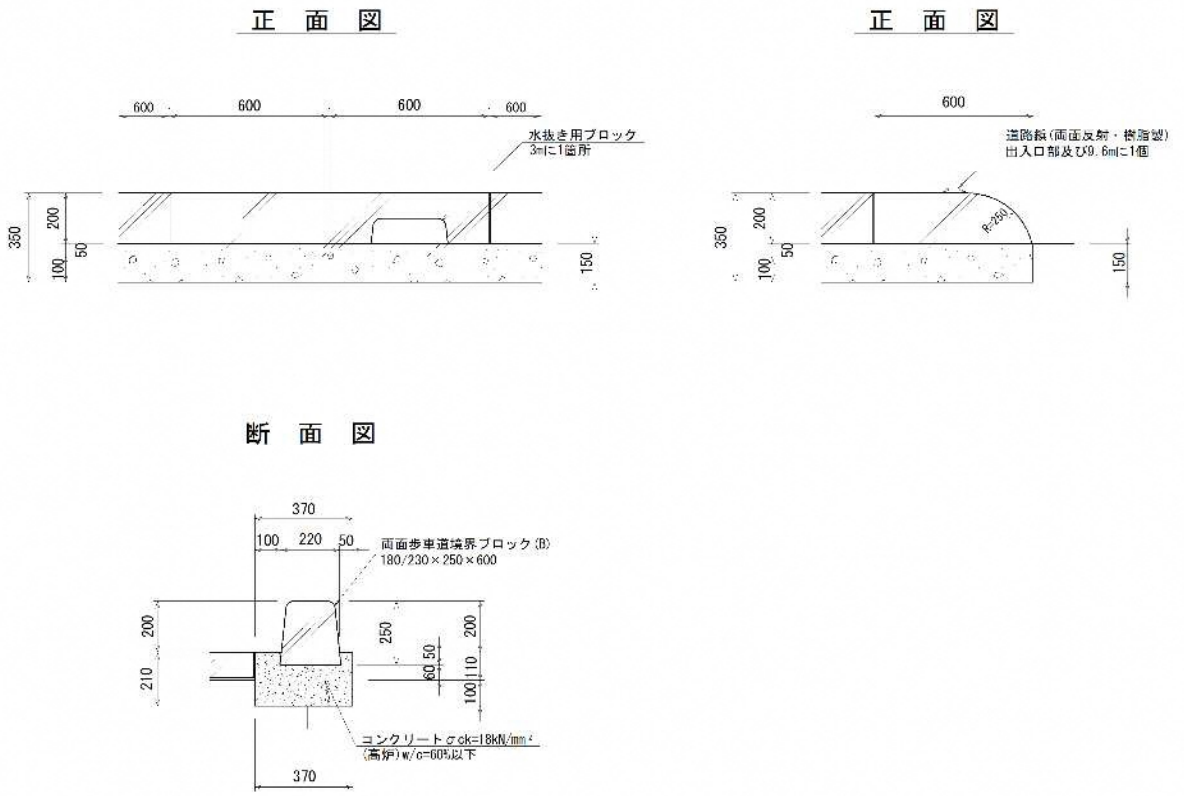

種　別	計　算　式	数量	単位
歩車道境界ブロック	両面(B)　L=0.60m		
180/230×230×250	N＝　10.00 ÷ 0.605　＝	16.5	個
コンクリート工	V＝(　0.37 × 0.21 － 0.225 × 0.05		
σck=18N/mm²	)×　10.00　＝	0.66	m^3
型枠工			
小型	A＝(　0.21 ＋ 0.21)×　10.00　＝	4.20	m^2
目地工			
瀝青質 t=10mm	A＝　0.37 × 0.21 － 0.225 × 0.05　＝	0.07	m^2