北坂戸さかろんパーク整備工事

代価数量計算書

単位数量計算書

（構造物等撤去工）

種　　別	施設撤去工	
細　　別	量水器ボックス撤去	（　10基 ）当り

略図

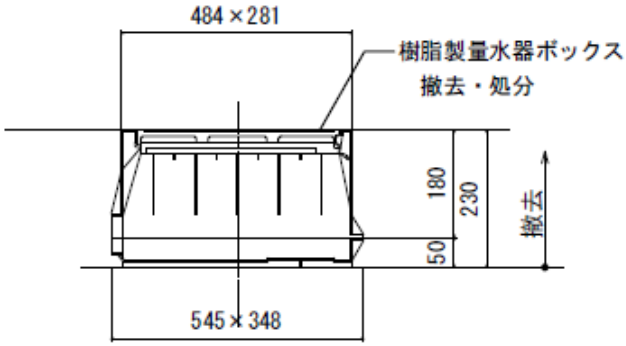

種　　別	規　　格	計　算　式	単位	数　量
<処分>				
殻積込・運搬・処分	廃プラくず	0.484*0.281*0.23*10　　=　0.313	m3	0.31

種　　別　施設撤去工

細　　別　雨水桝　撤去　　（　10基 ）当り

略図

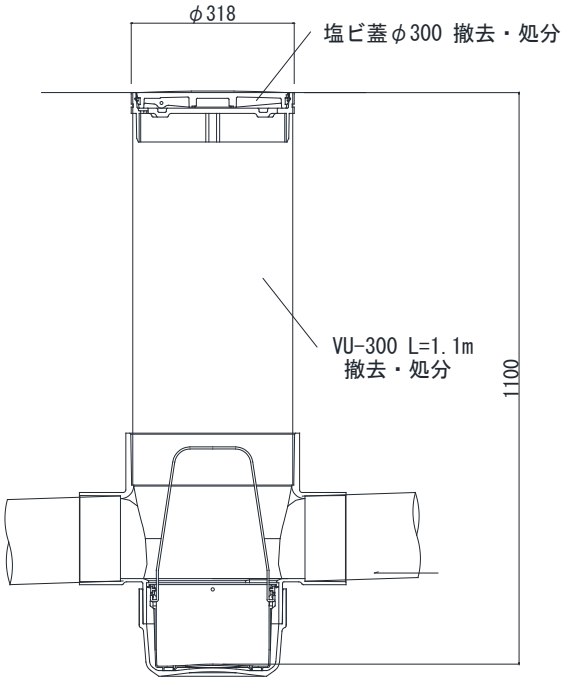

種　　別	規　　格	計　算　式	単位	数　量
<処分>				
殻積込・運搬・処分	廃プラくず	(0.318/2)^2*3.14*1.1*10　　=　0.873	m3	0.87

種　　別　施設撤去工

細　　別　雨水管　撤去　　（　10m ）当り

略図

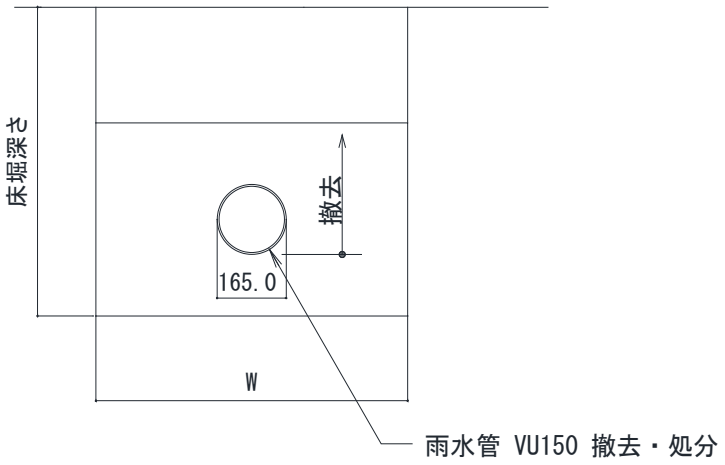

種　　別	規　　格	計　算　式	単位	数　量
<処分>				
殻積込・運搬・処分	廃プラくず	(0.165/2)^2*3.14*10　　=　0.214	m3	0.21

種　　別	施設撤去工	
細　　別	U型側溝　撤去	（　　10m ）当り

略図

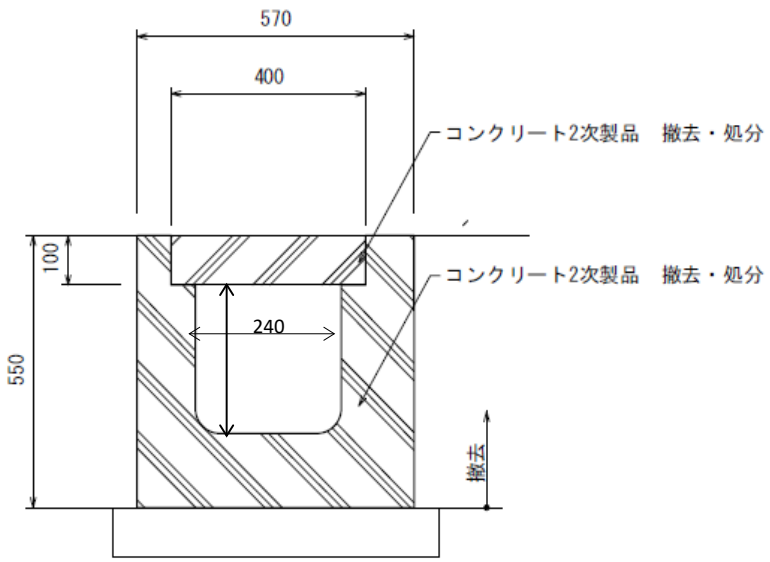

種　　別	規　　格	計　算　式	単位	数　量
<処分>				
U型側溝取り外し		10　　= 10.000	m	10.000
殻積込・運搬・処分	Co（二次製品）	(0.57*0.55−0.3*0.24+0.4*0.1)*10　　= 2.815	m3	2.82

種　　別　施設撤去工
細　　別　縁石　撤去　　（　10m ）当り

略図

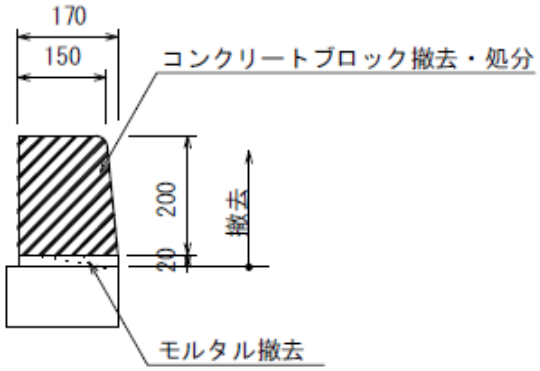

種　　別	規　　格	計　算　式	単位	数　量
<処分>				
コンクリートブロック撤去		10　= 10.000	m	10.00
殻積込・運搬・処分	Co（二次製品）	(0.15+0.17)/2*0.20*10　= 0.320	m3	0.32
殻積込・運搬・処分	Co（無筋）	0.17*0.02*10　= 0.034	m3	0.03

種　　別	施設撤去工	
細　　別	フェンスA　撤去	（　　10m ）当り

略図

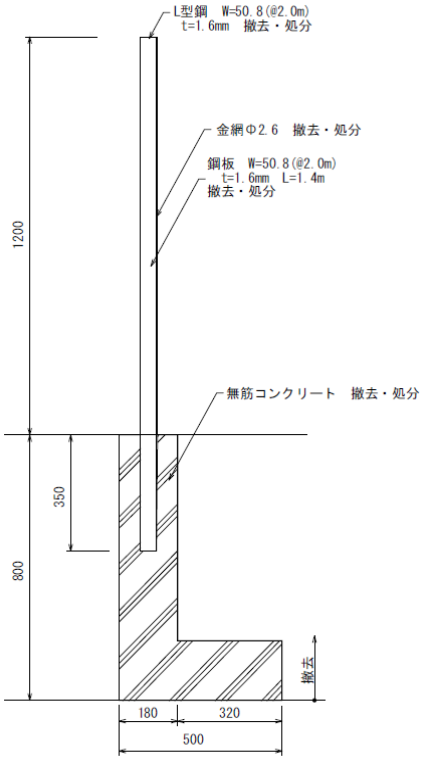

種　　別	規　　格	計　算　式	単位	数　量
<処分>				
金属くず		((0.0508*0.0016*1.40)*5+(0.0508+0.0508)*0.0016*10)*7850/1 = 0.017	t	0.017
殻積込・運搬・処分	Co(無筋)	(0.5*0.2+0.18*0.6)*10 = 2.080	m3	2.08
床掘		0.5*0.8*10 = 4.000	m3	4.00
埋戻し		(0.5*0.18+0.18*0.62)*10 = 2.016	m3	2.02

種　　別　　施設撤去工

細　　別　　フェンスB　撤去　　（　　10m ）当り

略図

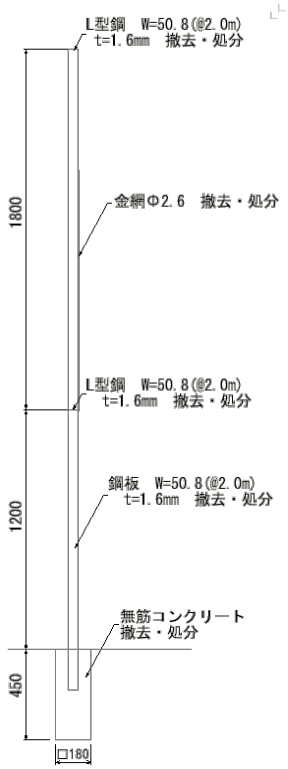

種　　別	規　　格	計　算　式	単位	数　量
<処分>				
金属くず		((0.0508*0.0016*3.0)*5+(0.0508+0.0508)*0.0016*10*2)*7850/ = 0.035	t	0.035
殻積込・運搬・処分	Co（無筋）	0.18*0.18*0.45*10/2 = 0.073	m3	0.07
床掘		0.18*0.18*0.45*10/2 = 0.073	m3	0.07
埋戻し		0.18*0.18*0.45*10/2 = 0.073	m3	0.07

種　　別　施設撤去工

細　　別　**万年塀上部撤去**　　（　10m ）当り

略図

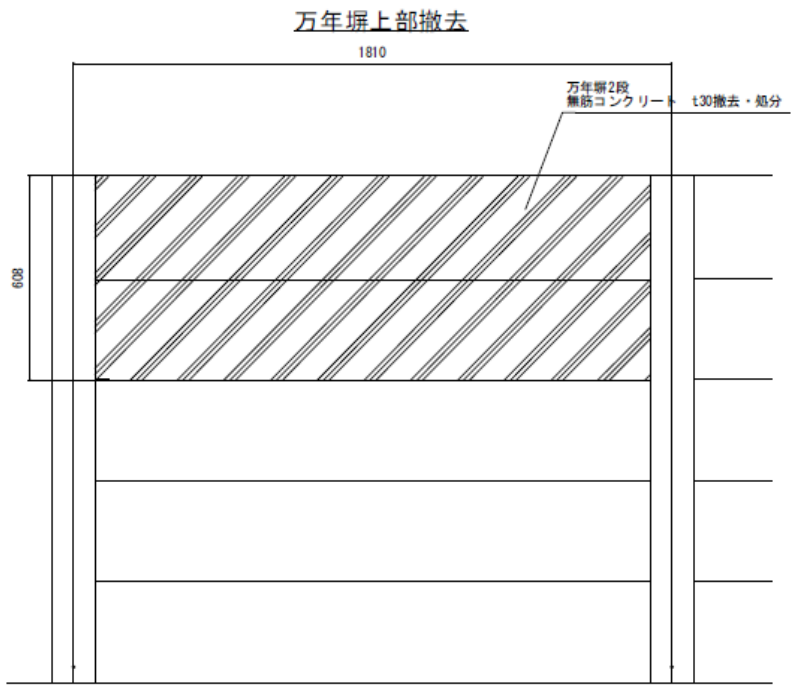

種　　別	規　　格	計　算　式	単位	数　量
<処分>				
万年塀取り外し	2段	0.608*0.03*10*2.5t/m3　=　0.456	t	0.46
殻積込・運搬・処分	Co（二次製品）	0.608*0.03*10　=　0.182	m3	0.18

種　　別	施設撤去工	
細　　別	記念碑①取り外し	（　10基 ）当り

略図

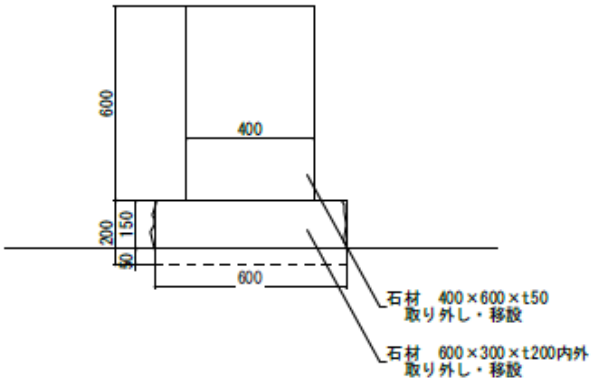

種　　別	規　　格	計　算　式	単位	数　量
記念碑①取り外し		(0.6*0.3*0.2+0.4*0.6*0.05)*10*2.6t/m3　　= 1.248	t	1.25

種　　別	施設撤去工	
細　　別	記念碑②取り外し	（　10基 ）当り

略図

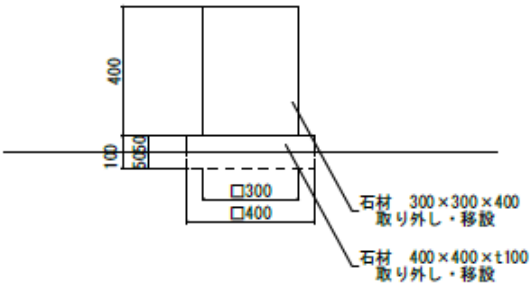

種　　別	規　　格	計　算　式	単位	数　量
記念碑①取り外し		(0.4*0.4*0.1+0.3*0.3*0.4)*10*2.6t/m3　= 1.352	t	1.35

（給水設備工）

種　　別　弁桝工

細　　別　量水器ボックス　　（　10基 ）当り

略図

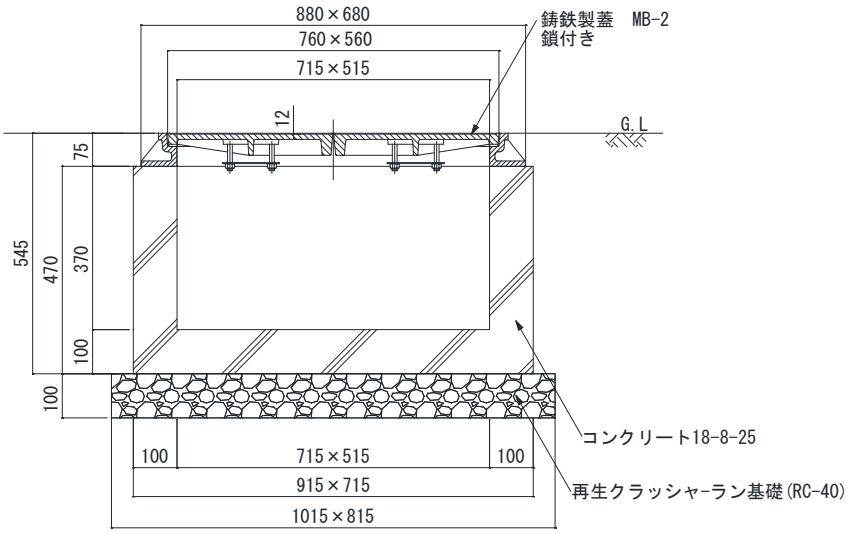

種　　別	規　　格	計　算　式	単位	数　量
再生ｸﾗｯｼｬｰﾗﾝ基礎	RC-40　t=100	1.015*0.815*10　=　8.272	m2	8.27
型枠	小型	((0.915+0.715)*2*0.47+(0.715*0.515)*2*0.37)*10　=　18.047	m2	18.05
コンクリート	18-8-25	(0.915*0.715*0.47-0.715*0.515*0.37)*10　=　1.712	m3	1.71
量水器桝ふた	鋳鉄製 MB-2	10　=　10.000	個	10.00
止水栓	φ40	10　=　10.000	個	10.00
メーター交換	口径40mm	10　=　10.000	箇所	10.00
		土工事は管路土工に含む。		

種　　別　　弁桝工

細　　別　　止水栓　GV25A　　（　　10基 ）当り

略図

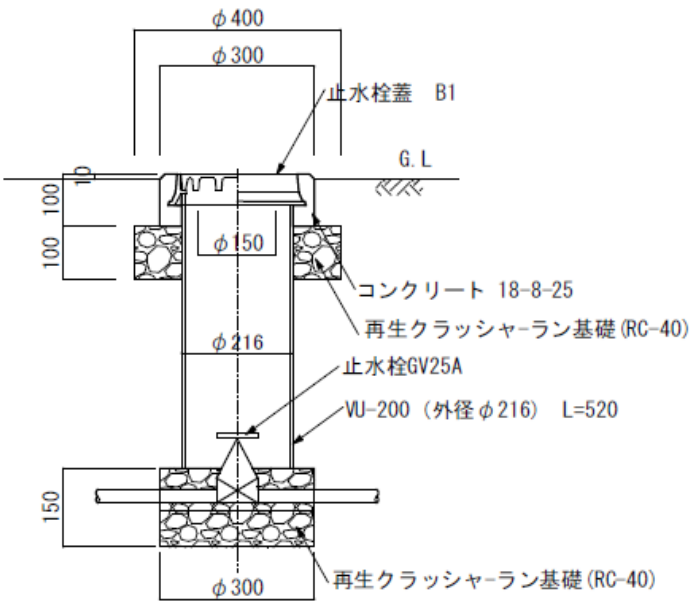

種　　別	規　　格	計　算　式		単位	数　量
再生ｸﾗｯｼｬｰﾗﾝ基礎	RC-40　t=150	(0.3/2)^2*3.14*10	= 0.707	m2	0.71
再生ｸﾗｯｼｬｰﾗﾝ基礎	RC-40　t=100	((0.4/2)^2-(0.216/2)^2)*3.14*10	= 0.890	m2	0.89
型枠	小型	0.3*0.10*4*10	= 1.200	m2	1.20
コンクリート	18-8-25	(0.3*0.3-(0.216/2)^2*3.142)*0.10*10	= 0.053	m3	0.05
硬質塩化ビニル管	VUφ200	0.52*10	= 5.200	m	5.20
止水栓蓋	PVC製φ200用B1	10	= 10.000	個	10.00
止水栓	GV25A	10	= 10.000	個	10.00
		土工事は管路土工に含む。			

種　　別　　弁桝工

細　　別　　止水栓　GV20A　　（　　10基 ）当り

略図

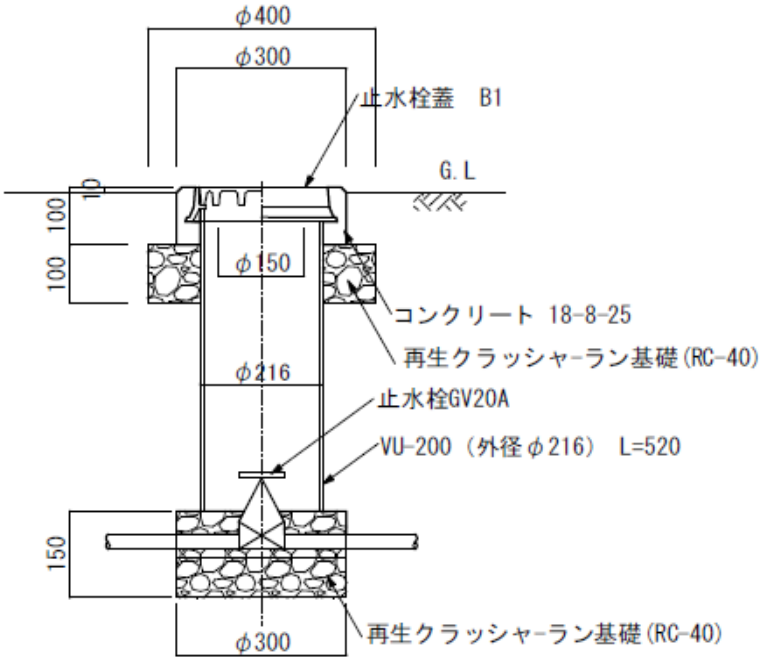

種　　別	規　　格	計　算　式		単位	数　量
再生ｸﾗｯｼｬｰﾗﾝ基礎	RC-40　t=150	(0.3/2)^2*3.14*10	= 0.707	m2	0.71
再生ｸﾗｯｼｬｰﾗﾝ基礎	RC-40　t=100	((0.4/2)^2-(0.216/2)^2)*3.14*10	= 0.890	m2	0.89
型枠	小型	0.3*0.10*4*10	= 1.200	m2	1.20
コンクリート	18-8-25	(0.3*0.3-(0.216/2)^2*3.142)*0.10*10	= 0.053	m3	0.05
硬質塩化ビニル管	VUφ200	0.52*10	= 5.200	m	5.20
止水栓蓋	PVC製φ200用B1	10	= 10.000	個	10.00
止水栓	GV20A	10	= 10.000	個	10.00
		土工事は管路土工に含む。			

種　　別	弁桝工	
細　　別	散水栓	（　10基 ）当り

略図

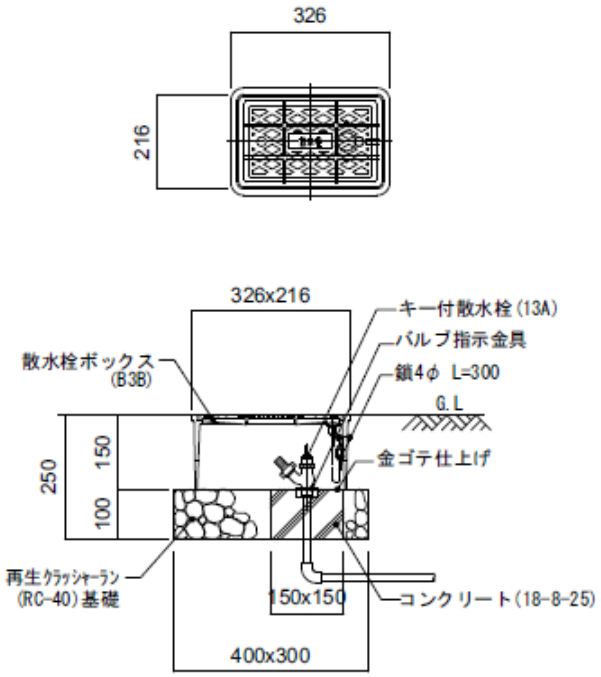

種　　別	規　　格	計　算　式	単位	数　量
再生ｸﾗｯｼｬｰﾗﾝ基礎	RC-40　t=100	(0.4*0.3-0.15*0.15)*10　=　0.975	m2	0.98
型枠		0.1*0.15*4*10　=　0.600	m2	0.60
コンクリート	18-8-25	0.15*0.15*0.1*10　=　0.023	m3	0.02
散水栓ﾎﾞｯｸｽ	B3A	10　=　10.000	個	10.00
キー付散水栓	13A	10　=　10.000	個	10.00
		土工事は管路土工に含む。		

種　　別	給水管路工	
細　　別	給水管　HIVP20A	（　　10m ）当り

略図

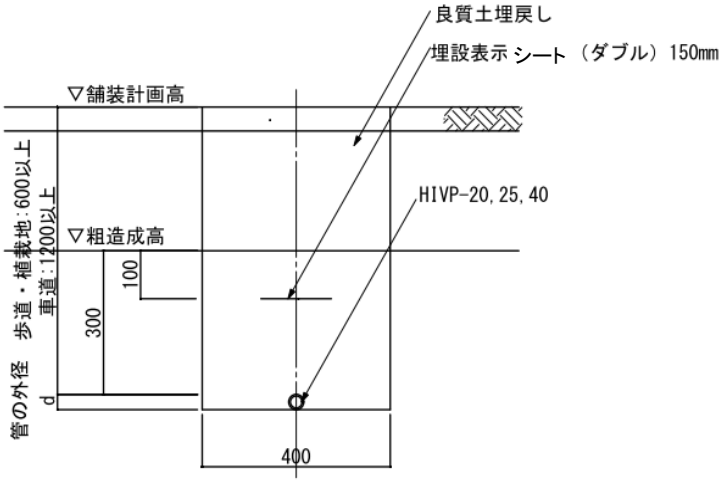

標準断面図

寸法表

管種・径	d
HIVP-20	26
HIVP-25	32
HIVP-40	48

種　　別	規　　格	計　算　式	単位	数　量
給水管	HIVP-20A	10　　= 10.000	m	10.00
埋設表示シート	W=150ダブル	10　　= 10.000	m	10.00
		土工事は管路土工に含む。		

種　　別	給水管路工	
細　　別	給水管　HIVP25A	（　　10m ）当り

略図

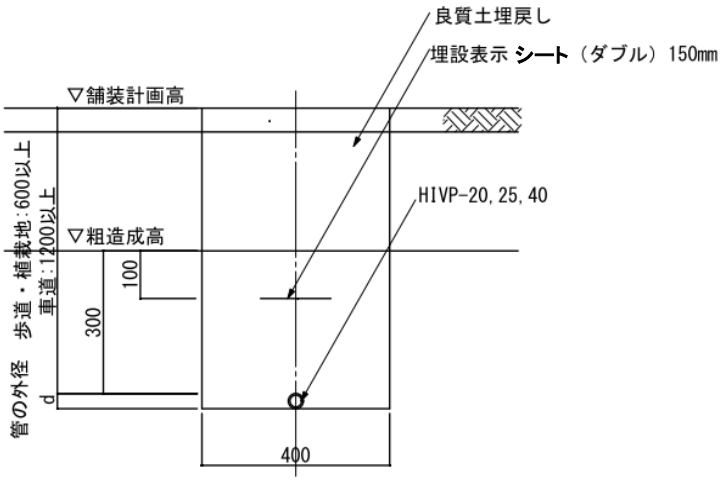

標準断面図

寸法表

管種・径	d
HIVP-20	26
HIVP-25	32
HIVP-40	48

種　　別	規　　格	計　算　式	単位	数　量
給水管	HIVP-25A	10　　= 10.000	m	10.00
埋設表示シート	W=150ダブル	10　　= 10.000	m	10.00
		土工事は管路土工に含む。		

種　　別	給水管路工	
細　　別	給水管　HIVP40A	（　　10m　）当り

略図

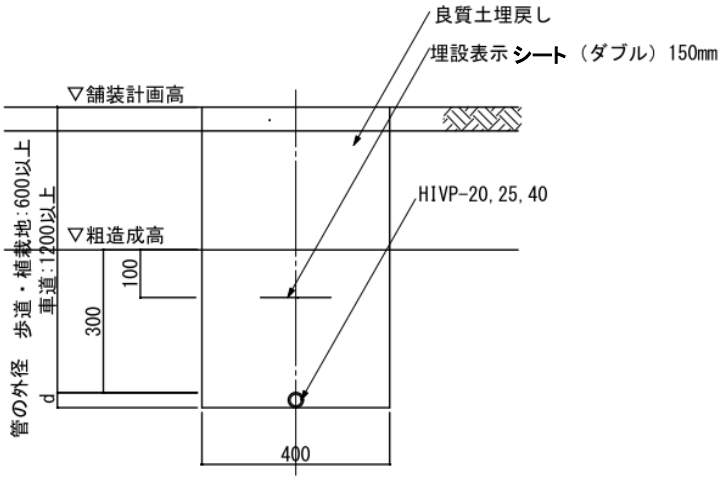

標準断面図

寸法表

管種・径	d
HIVP-20	26
HIVP-25	32
HIVP-40	48

種　　別	規　　格	計　算　式	単位	数　量
給水管	HIVP-40A	10　　= 10.000	m	10.00
埋設表示シート	W=150ダブル	10　　= 10.000	m	10.00
		土工事は管路土工に含む。		

種　　別	給水管路工	
細　　別	埋設表示杭	（　　10個 ）当り

略図

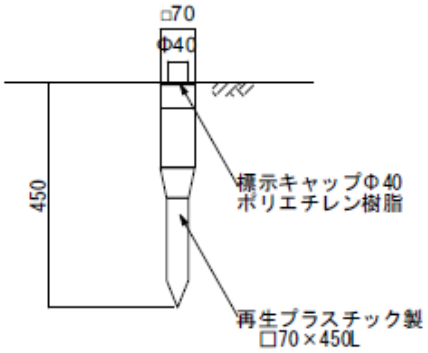

種　　別	規　　格	計　算　式	単位	数　量
	再生ﾌﾟﾗｽﾁｯｸ製			
埋設表示杭	□75×450	10　　= 10.000	個	10.00
		土工事は管路土工に含む。		

種　　別　　給水路設工

細　　別　　埋設表示鋲　　（　　10個 ）当り

略図

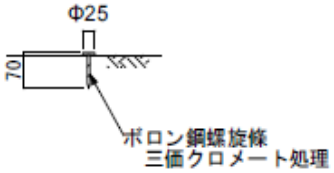

種　　別	規　　格	計　算　式	単位	数　　量
埋設表示鋲	ポロン製	10　　= 10.000	個	10.00
		土工事は管路土工に含む。		

種　　別　　貯留施設工

細　　別　　防火水槽　　（　　1基 ）当り

略図

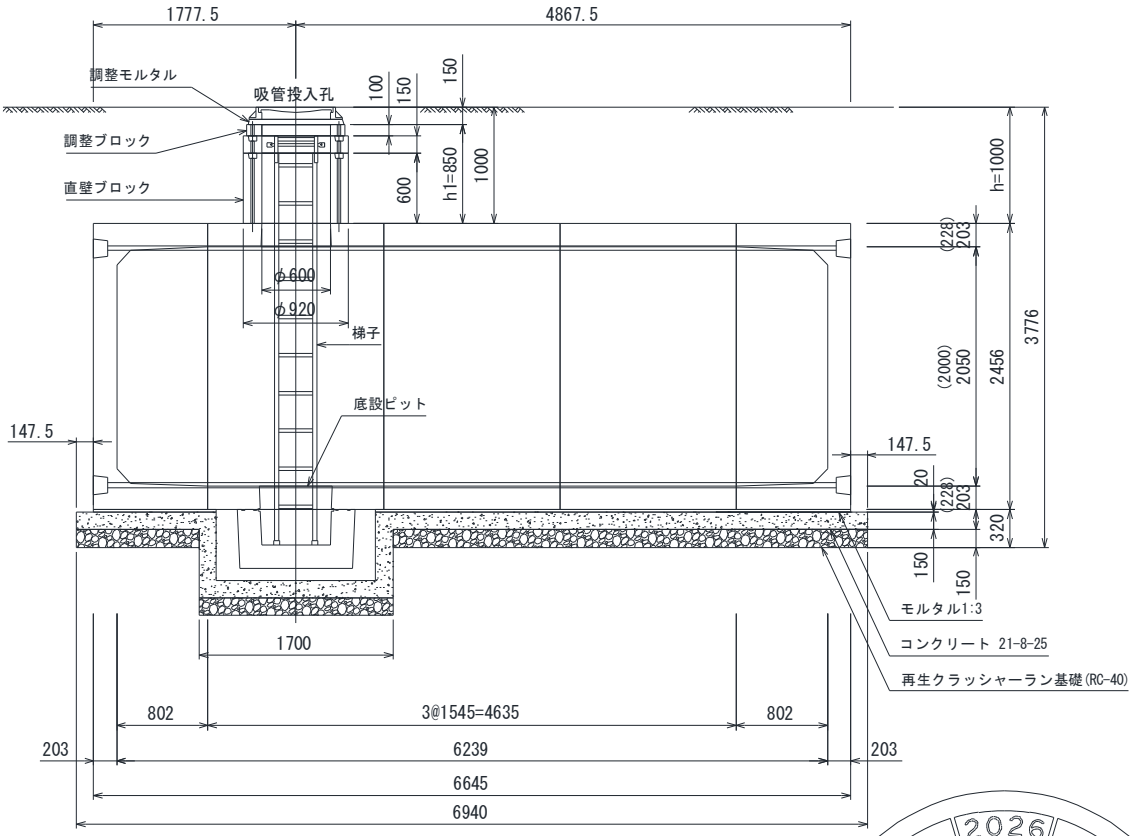

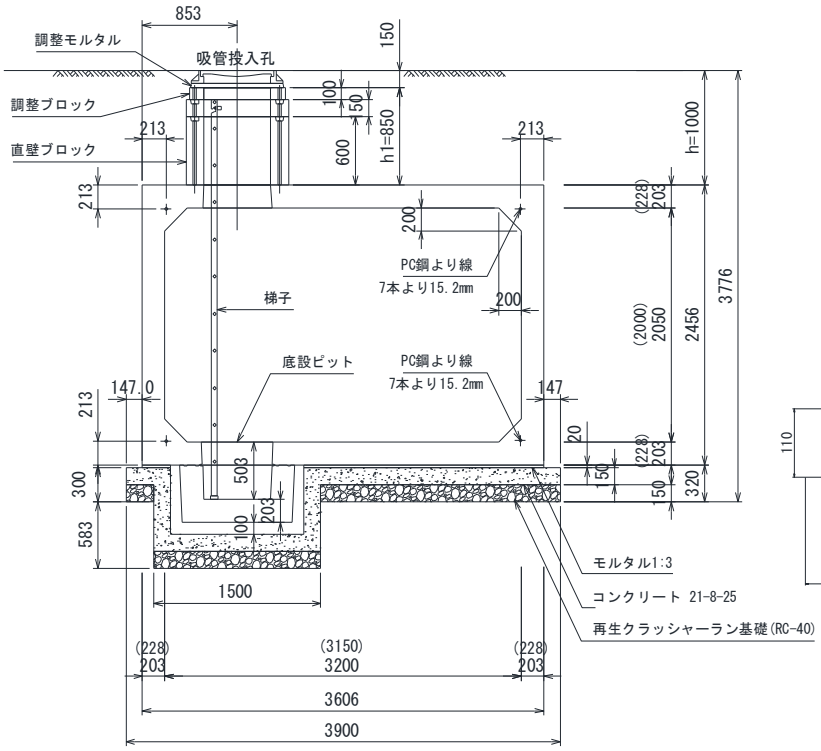

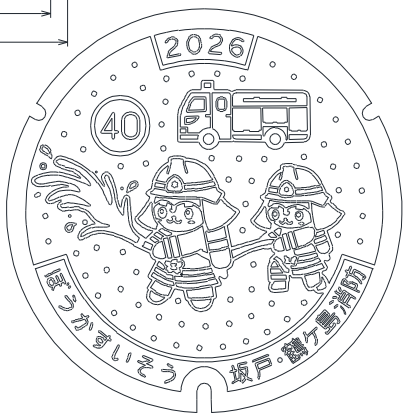

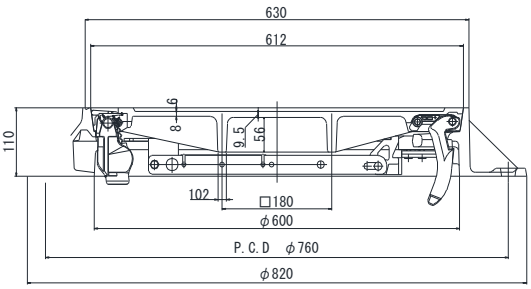

種　　別　　貯留施設工
細　　別　　防火水槽　　（　　1基 ）当り

略図

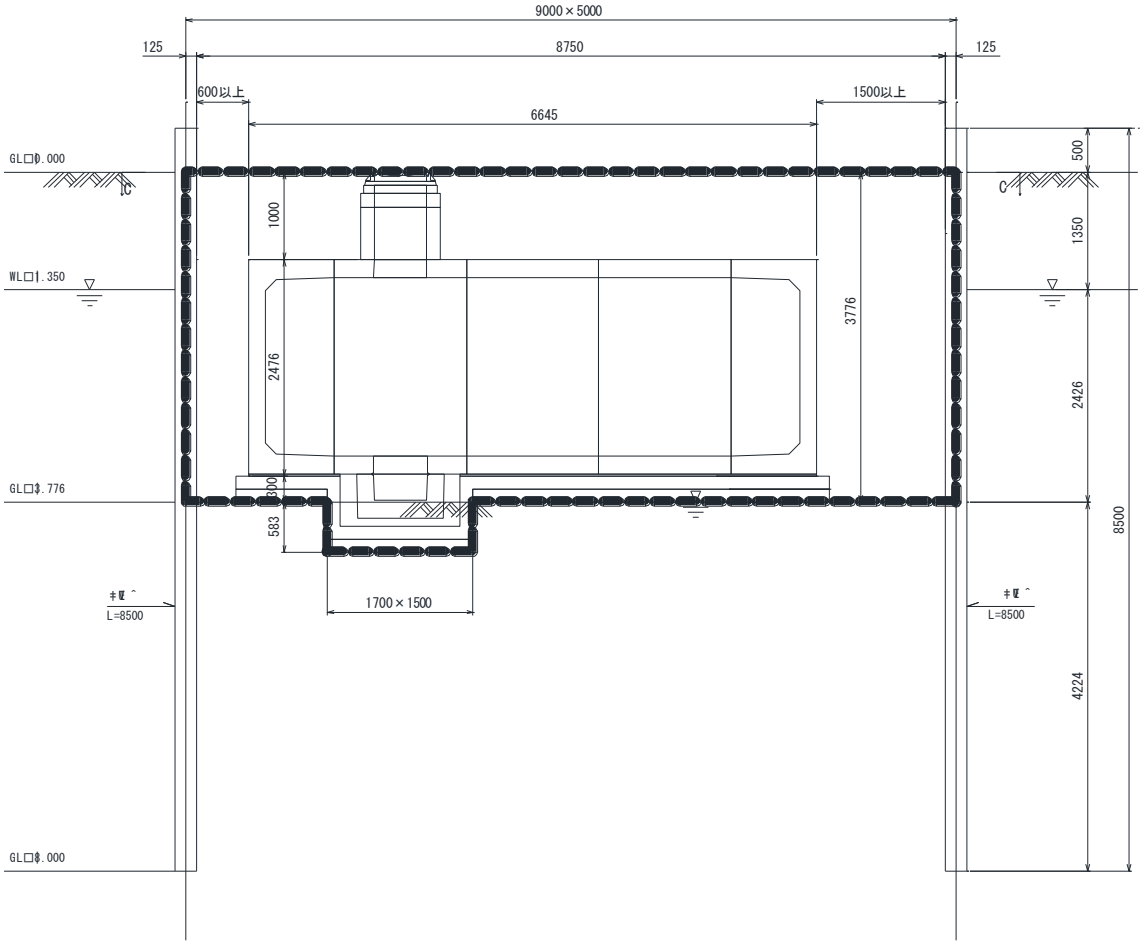

主要部材数量表

部 材 名	寸　　法	単位	数　　量	単位質量	質　　量	備 考
土留め壁(鋼矢板)	Ⅲ型	m	629.000	60.0kg/m	37.74t	
計					37.74t	

種　別	貯留施設工			
細　別	防火水槽		（　1基 ）当り	
種　別	規　格	計 算 式	単位	数　量
再生ｸﾗｯｼｬｰﾗﾝ基礎	RC−40　t=150	3.9*6.94　= 27.066	m2	27.07
型枠	鉄筋	(3.9+6.94)*2*0.15+(1.5+1.7)*2*0.583+(1.2+1.4)*2*0.583　= 10.015	m2	10.01
コンクリート	21−8−25	3.9*6.94*0.15+(1.5*1.7−1.2*1.4)*0.583　= 4.567	m3	4.57
		(3.9/0.3+1)*6.84+(6.94/0.3+1)*3.8+（1.4+1.6）/0.3*2*0.583　= 199.127		
鉄筋	D10	199.127*0.56/1000　= 0.112	t	0.11
モルタル	t20 1：3	(3.606*6.645−1.2*1.4)*0.02　= 0.446	m2	0.45
マンホール蓋	φ600	1　= 1.000	枚	1.00
	6940×3900×2500			
防火水槽	貯水量40㎥	1　= 1.000	基	1.00
<土留め工>				
	60.0kg/m	629　= 629.000	m	37.7
土留め壁	鋼矢板Ⅲ型	(629*60.0)/1000　= 37.740	kg	37.74
床掘		9.0*5.0*3.776+1.7*1.5*0.583　= 171.407	m3	171.41
埋戻し		171.407−69.600　= 101.806	m3	101.81
残土処分		1.7*1.5*0.583+3.9*6.94*0.3+3.606*6.645*(2.456+0.02)+(0.92/2)^2*3.14*1.0　= 69.600	m3	69.60

（雨水排水設備工）

種　　別　排水施設工

細　　別　集水桝1　　（　10基 ）当り

略図

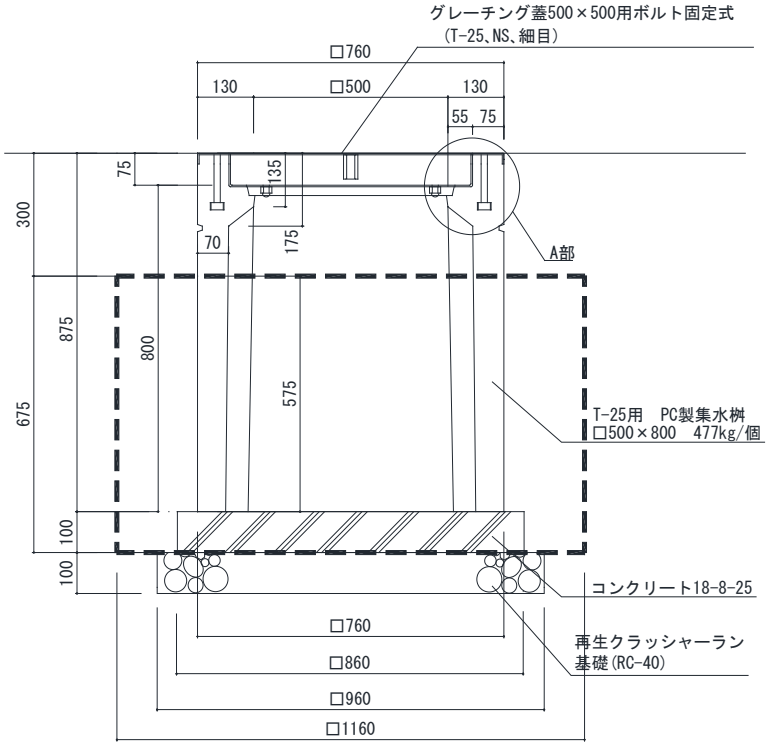

インターA=300

種　　別	規　　格	計　算　式		単位	数　量
再生ｸﾗｯｼｬｰﾗﾝ	RC-40　t=100	0.96*0.96*10	= 9.216	m2	9.22
ｺﾝｸﾘｰﾄ	18-8-25	(0.86*0.86*0.1)*10	= 0.740	m3	0.74
型枠		(0.1*0.86*4)*10	= 3.440	m2	3.44
T-25用PC製集水桝	□500×800　477kg/個	10	= 10.000	基	10.00
ｸﾞﾚｰﾁﾝｸﾞ蓋	□500×500　T-25	10	= 10.000	枚	10.00
床掘		(0.96*0.96*0.1+1.16*1.16*0.675)*10	= 10.004	m3	10.00
埋戻し		10.00-4.98	= 5.020	m3	5.02
残土処分		(0.96*0.96*0.1+0.86*0.86*0.1+0.76*0.76*0.575)*10	= 4.982	m3	4.98
基面整正		0.86*0.86*10	= 7.396	m2	7.40

種　　別　排水施設工

細　　別　集水桝2　　（　10基 ）当り

略図

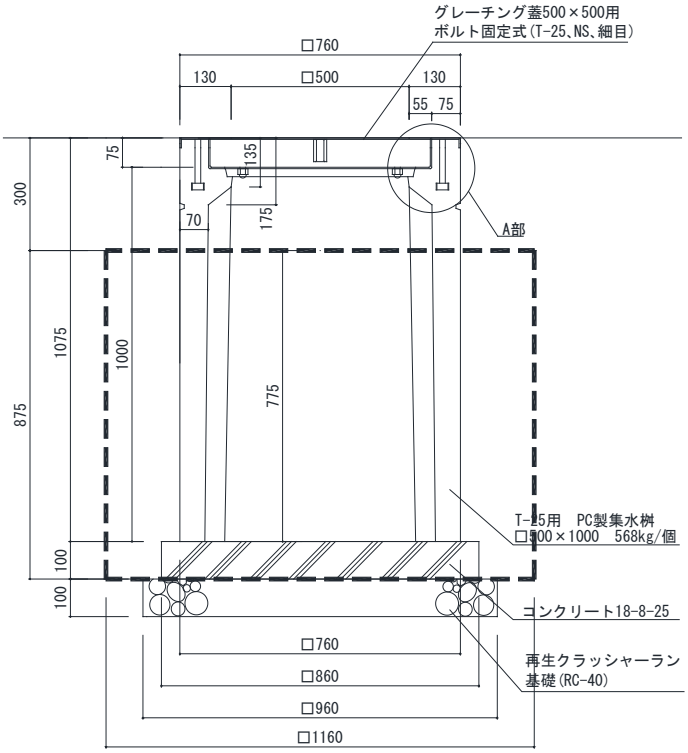

ｲﾝﾀｰA=300

種　別	規　格	計 算 式		単位	数　量
再生ｸﾗｯｼｬｰﾗﾝ	RC-40　t=100	0.96*0.96*10	= 9.216	m2	9.22
ｺﾝｸﾘｰﾄ	18-8-25	(0.86*0.86*0.1)*10	= 0.740	m3	0.74
型枠		(0.1*0.86*4)*10	= 3.440	m2	3.44
T-25用PC製集水桝	□500×1000　568kg/個	10	= 10.000	基	10.00
ｸﾞﾚｰﾁﾝｸﾞ蓋	□500×500　T-25	10	= 10.000	枚	10.00
床掘		(0.96*0.96*0.1+1.16*1.16*0.875)*10	= 12.696	m3	12.70
埋戻し		12.70-6.14	= 6.560	m3	6.56
残土処分		(0.96*0.96*0.1+0.86*0.86*0.1+0.76*0.76*0.775)*10	= 6.138	m3	6.14
基面整正		0.86*0.86*10	= 7.396	m2	7.40

種　　別　排水施設工

細　　別　集水桝3　　（　10基 ）当り

略図

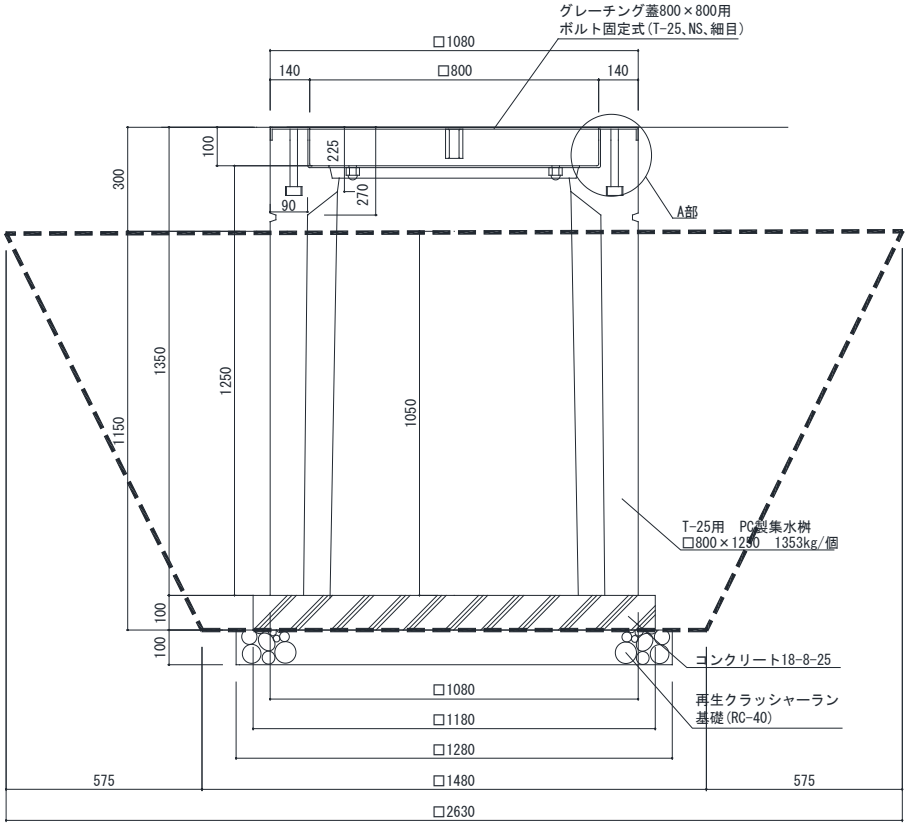

ｲﾝﾀｰA=300

種　　別	規　　格	計　算　式		単位	数　量
再生ｸﾗｯｼｬｰﾗﾝ	RC-40　t=100	1.28*1.28*10	= 16.384	m2	16.38
ｺﾝｸﾘｰﾄ	18-8-25	(1.18*1.18*0.1)*10	= 1.392	m3	1.39
型枠		(0.1*1.18*4)*10	= 4.720	m2	4.72
T-25用PC製集水桝	□500×1250　1353kg/個	10	= 10.000	基	10.00
ｸﾞﾚｰﾁﾝｸﾞ蓋	□500×500　T-25	10	= 10.000	枚	10.00
床掘		((1.15/3)*((1.48)^2+(1.48*2.63)＋(2.63)^2)+(1.28*1.28*0.1))*10	= 51.471	m3	51.47
埋戻し		51.47-15.28	= 36.190	m3	36.19
残土処分		(1.28*1.28*0.1+1.18*1.18*0.1+1.08*1.08*1.05)*10	= 15.278	m3	15.28
基面整正		0.86*0.86*10	= 7.396	m2	7.40

種　　別　排水施設工

細　　別　集水桝4　　（　10基 ）当り

略図

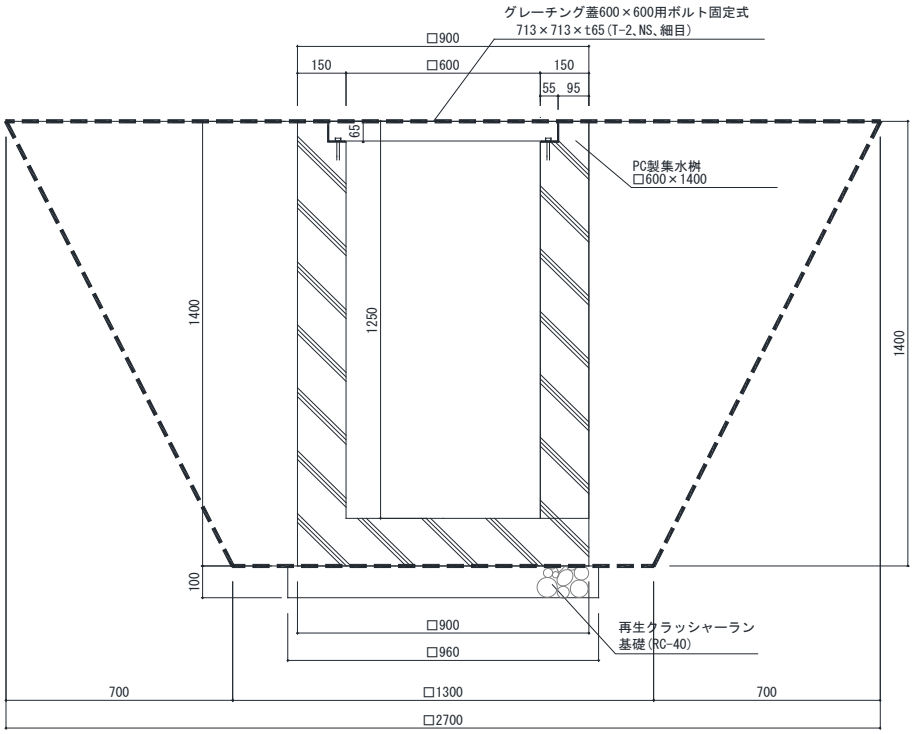

植栽=0

種　　別	規　　格	計　算　式	単位	数　量
再生ｸﾗｯｼｬｰﾗﾝ	RC-40　t=100	0.96*0.96*10　=　9.216	m2	9.22
PC製集水桝	□600×1400	10　=　10.000	基	10.00
ｸﾞﾚｰﾁﾝｸﾞ蓋	□600×600　T-2	10　=　10.000	枚	10.00
床掘		((1.40/3)*((1.30)^2+(1.30*2.70)＋(2.70)^2)+(0.96*0.96*0.1))*10　=　59.208	m3	59.21
埋戻し		59.21-12.26　=　46.950	m3	46.95
残土処分		(0.96*0.96*0.1+0.90*0.90*1.40)*10　=　12.262	m3	12.26
基面整正		0.86*0.86*10　=　7.396	m2	7.40

種　　別　排水施設工

細　　別　浸透桝（角）　　（　10基 ）当り

略図

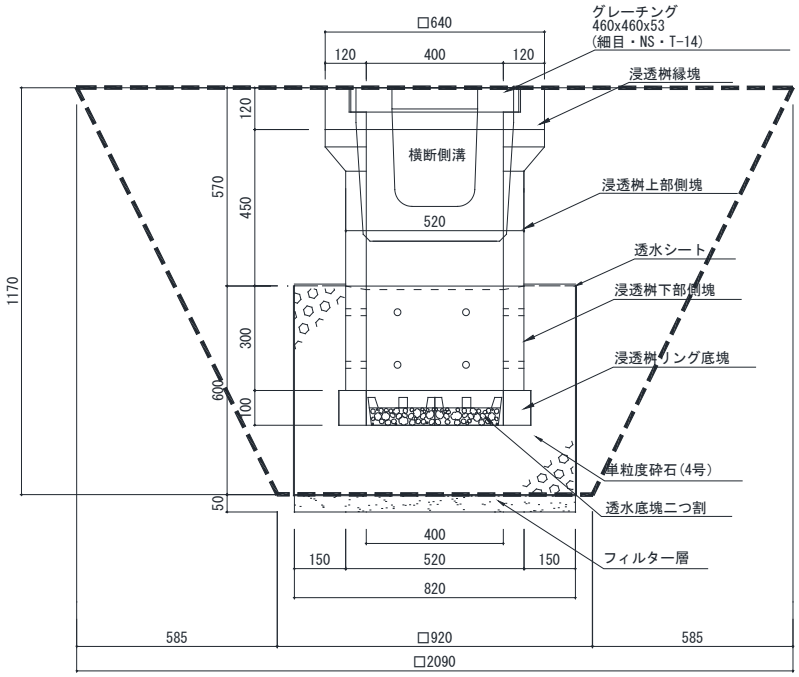

植栽=0

種　別	規　格	計 算 式	単位	数　量
ﾌｨﾙﾀｰ層	RC-10　t50	0.82*0.82*10　= 6.724	m2	6.72
透水シート		((0.82*0.82-0.52*0.52)+0.82*0.6*4)*10　= 23.700	m2	23.70
単粒度砕石	4号	(0.82*0.82*0.6-0.52*0.52*0.4)*10　= 2.953	m3	2.95
浸透底塊ﾌｨﾙﾀｰ	400用	10　= 10.000	個	10.00
浸透桝リング底塊		10　= 10.000	個	10.00
浸透下部側塊	520×H300	10　= 20.000	個	20.00
浸透上部側塊	520×H570	10　= 10.000	個	10.00
ｸﾞﾚｰﾁﾝｸﾞ蓋	□460用　T-14	10　= 10.000	枚	10.00

種　　別　排水施設工
細　　別　浸透桝（角）　　（　10基 ）当り

種　別	規　格	計 算 式	単位	数　量
床掘		((1.17/3)*((0.92)^2+(0.92*2.090)＋(2.090)^2)+(0.92*0.92*0.05))*10 = 28.259	m3	28.26
埋戻し		28.26-6.08 = 22.180	m3	22.18
残土処分		(0.82*0.82*0.05+0.82*0.82*0.6+0.52*0.52*0.45+0.64*0.64*0.12)*10 = 6.079	m3	6.08
基面整正		0.82*0.82*10 = 6.724	m2	6.72

種　　別　排水施設工

細　　別　浸透桝(丸)-1段　　(　10基)当り

略図

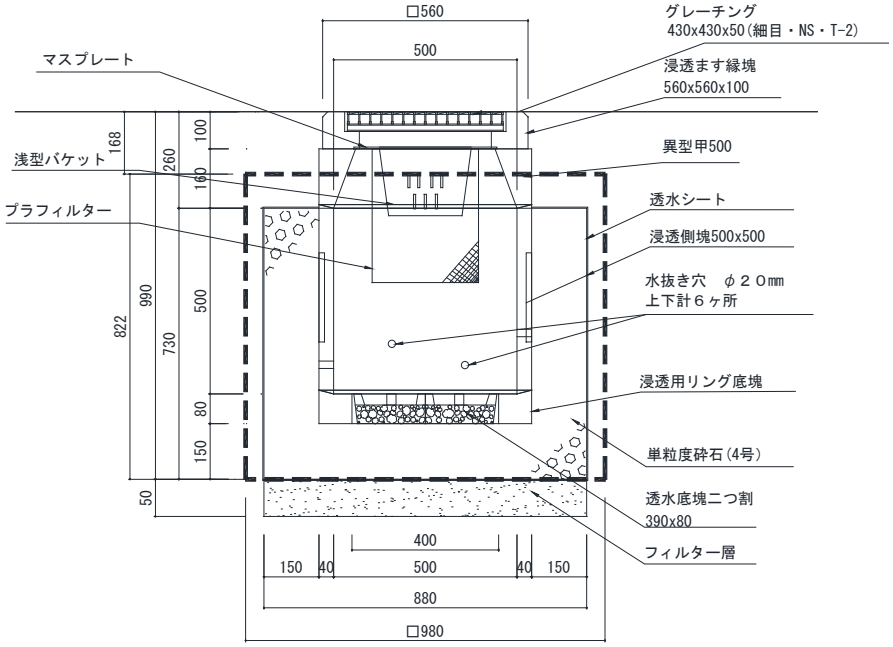

植栽,ダスト,AsA.AsB,インターA=(0+140+240+200+240+190)/6=168

種　別	規　格	計 算 式		単位	数　量
ﾌｨﾙﾀｰ層	RC-10　t50	0.88*0.88*10	= 7.744	m2	7.74
透水シート		(0.88*0.73*4+0.88*0.88+(0.88*0.88-0.56*0.56))*10	= 38.048	m2	38.05
単粒度砕石	4号	(0.88*0.88*0.73-0.56*0.56*0.58)*10	= 3.834	m3	3.83
浸透用ﾘﾝｸﾞ底塊	390×80	10	= 10.000	個	10.00
浸透側塊	500×500	10	= 10.000	個	10.00
異型甲500		10	= 10.000	個	10.00
浸透桝縁塊	560×560×100	10	= 10.000	個	10.00
ｸﾞﾚｰﾁﾝｸﾞ	□430×430　T-2	10	= 10.000	個	10.00

種　　別	排水施設工				
細　　別	浸透桝(丸)-1段			(10基)当り	
種　　別	規　　格	計 算 式		単位	数　量
床掘		(0.98*0.98*0.822+0.88*0.88*0.05)*10	= 8.282	m3	8.28
埋戻し		8.28-6.33	= 1.950	m3	1.95
残土処分		((0.88*0.88*0.05)+(0.88*0.88*0.73)+(0.56*0.56*0.092))*10	= 6.329	m3	6.33
基面整正		0.88*0.88*10	= 7.744	m2	7.74

種　　別　排水施設工

細　　別　浸透桝(丸)-2段　　(　10基)当り

略図

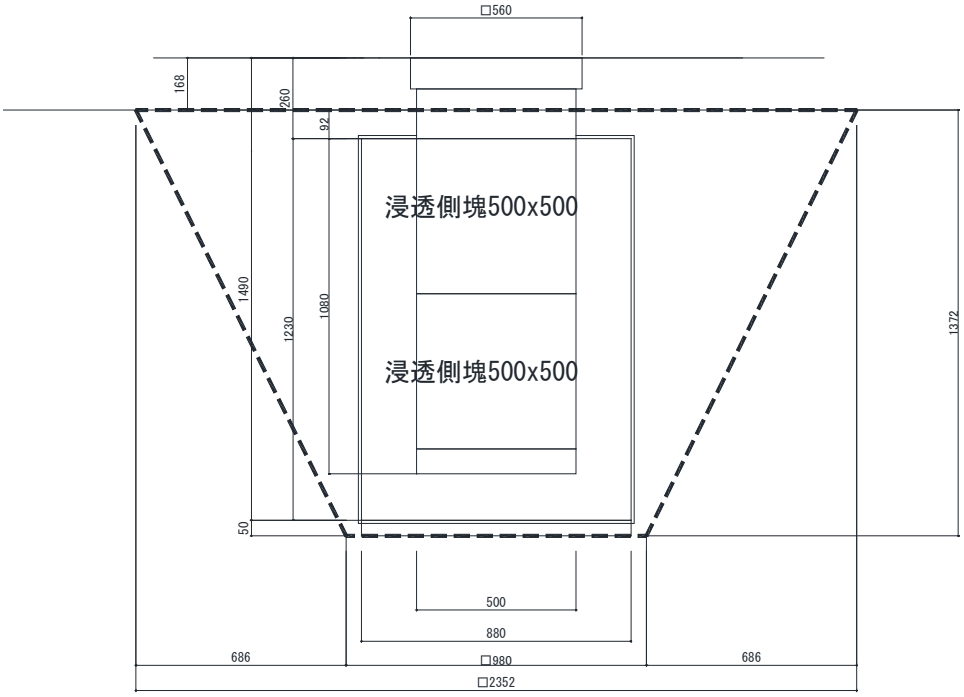

植栽,ダスト,AsA.AsB,インターA=(0+140+240+200+240+190)/6=168

種　別	規　格	計 算 式		単位	数　量
ﾌｨﾙﾀｰ層	RC-10　t50	0.88*0.88*10	= 7.744	m2	7.74
透水シート		(0.88*1.23*4+0.88*0.88+(0.88*0.88-0.56*0.56))*10	= 55.648	m2	55.65
単粒度砕石	4号	(0.88*0.88*1.23-0.56*0.56*1.08)*10	= 6.138	m3	6.14
浸透用ﾘﾝｸﾞ底塊	390×80	10	= 10.000	個	10.00
浸透側塊	500×500	2*10	= 20.000	個	20.00
異型甲500		10	= 10.000	個	10.00
浸透桝縁塊	560×560×100	10	= 10.000	個	10.00
ｸﾞﾚｰﾁﾝｸﾞ	□430×430　T-2	10	= 10.000	個	10.00

種　　別　排水施設工
細　　別　浸透桝(丸)-2段　　(　10基)当り

種　別	規　格	計 算 式		単位	数　量
床掘		((1.372/3)*((0.98)^2+(0.98*2.352)＋(2.352)^2)+(0.98*0.98*0.05))*10	= 33.813	m3	33.81
埋戻し		33.81-6.33	= 27.480	m3	27.48
残土処分		((0.88*0.88*0.05)+(0.88*0.88*1.23)+(0.56*0.56*0.092))*10	= 6.329	m3	6.33
基面整正		0.88*0.88*10	= 7.744	m2	7.74

種　　別　排水施設工

細　　別　浸透桝(丸)-3段　　(　10基)当り

略図

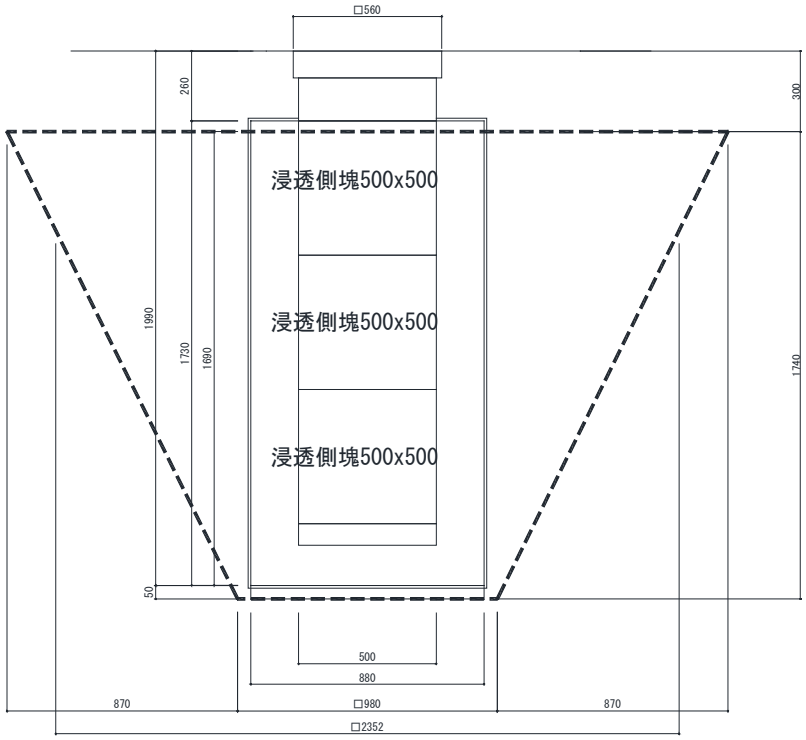

ｲﾝﾀｰA=300

種　別	規　格	計 算 式		単位	数　量
ﾌｨﾙﾀｰ層	RC-10　t50	0.88*0.88*10	= 7.744	m2	7.74
透水シート		(0.88*1.73*4+0.88*0.88+(0.88*0.88-0.56*0.56))*10	= 73.248	m2	73.25
単粒度砕石	4号	(0.88*0.88*1.23-0.56*0.56*1.08)*10	= 6.138	m3	6.14
浸透用ﾘﾝｸﾞ底塊	390×80	10	= 10.000	個	10.00
浸透側塊	500×500	3*10	= 30.000	個	30.00
異型甲500		10	= 10.000	個	10.00
浸透桝縁塊	560×560×100	10	= 10.000	個	10.00
ｸﾞﾚｰﾁﾝｸﾞ	□430×430　T-2	10	= 10.000	個	10.00

種　　別　排水施設工
細　　別　浸透桝(丸)-3段　　(　10基)当り

種　別	規　格	計 算 式	単位	数　量
床掘		((1.74/3)*((0.98)^2+(0.98*2.352)＋(2.352)^2)+(0.92*0.92*0.05))*10 = 51.447	m3	51.45
埋戻し		51.45-6.33 = 45.120	m3	45.12
残土処分		(0.88*0.88*0.05+0.88*0.88*1.69)*10 = 6.329	m3	6.33
基面整正		0.88*0.88*10 = 7.744	m2	7.74

種　　別　排水施設工
細　　別　雨水桝　　（　10基 ）当り

略図

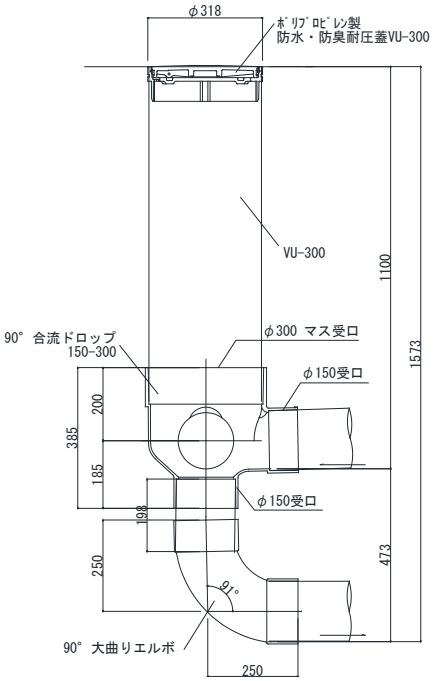

種　別	規　格	計 算 式	単位	数　量
塩ビ製ﾄﾞﾛｯﾌﾟ桝	DR 150-300	10 = 10.000	個	10.00
90° 大曲エルボ	φ150	10 = 10.000	個	10.00
	ﾎﾟﾘﾌﾟﾛﾋﾟﾚﾝ製			
雨水桝蓋	防水・防臭耐圧蓋VU-200	10 = 10.000	個	10.00
		土工事は管路土工に含む。		

種　　別　排水施設工

細　　別　流入桝1　　（　10基 ）当り

略図

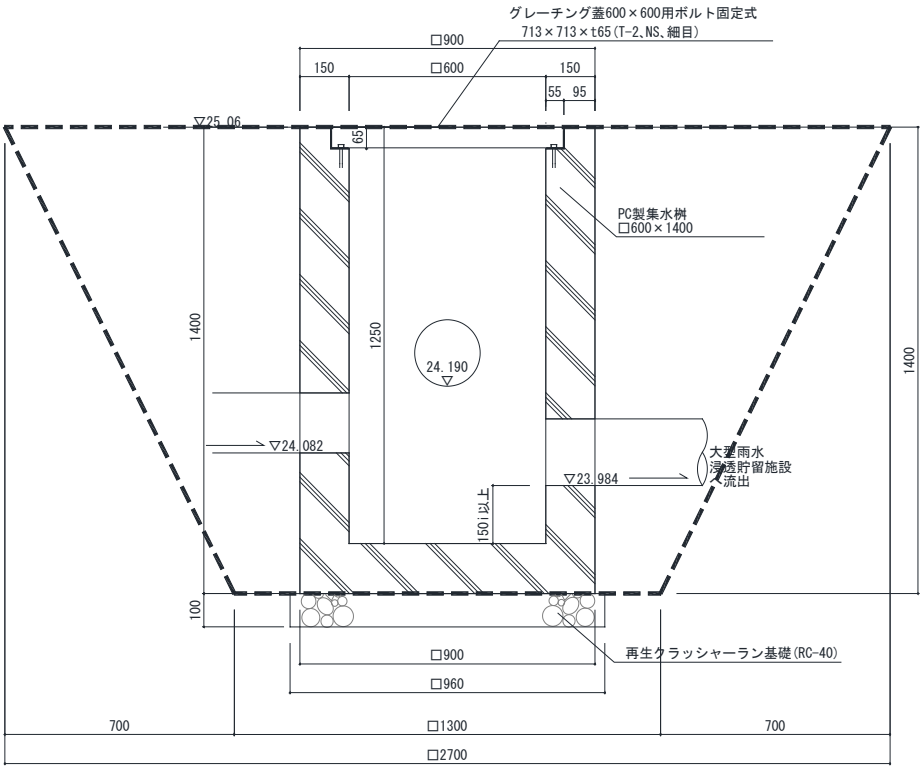

植栽=0

種　　別	規　　格	計　算　式	単位	数　量
再生ｸﾗｯｼｬｰﾗﾝ	RC-40　t=100	0.96*0.96*10　=　9.216	m2	9.22
PC製集水桝	□600×1400	10　=　10.000	基	10.00
ｸﾞﾚｰﾁﾝｸﾞ蓋	□600×600　T-2	10　=　10.000	枚	10.00
床掘		((1.40/3)*((1.30)^2+(1.30*2.70)＋(2.70)^2)+(0.96*0.96*0.1))*10　=　59.208	m3	59.21
埋戻し		59.21-12.26　=　46.950	m3	46.95
残土処分		(0.96*0.96*0.1+0.90*0.90*1.40)*10　=　12.262	m3	12.26
基面整正		0.86*0.86*10　=　7.396	m2	7.40

種　　別　排水施設工

細　　別　流入桝2　　（　10基 ）当り

略図

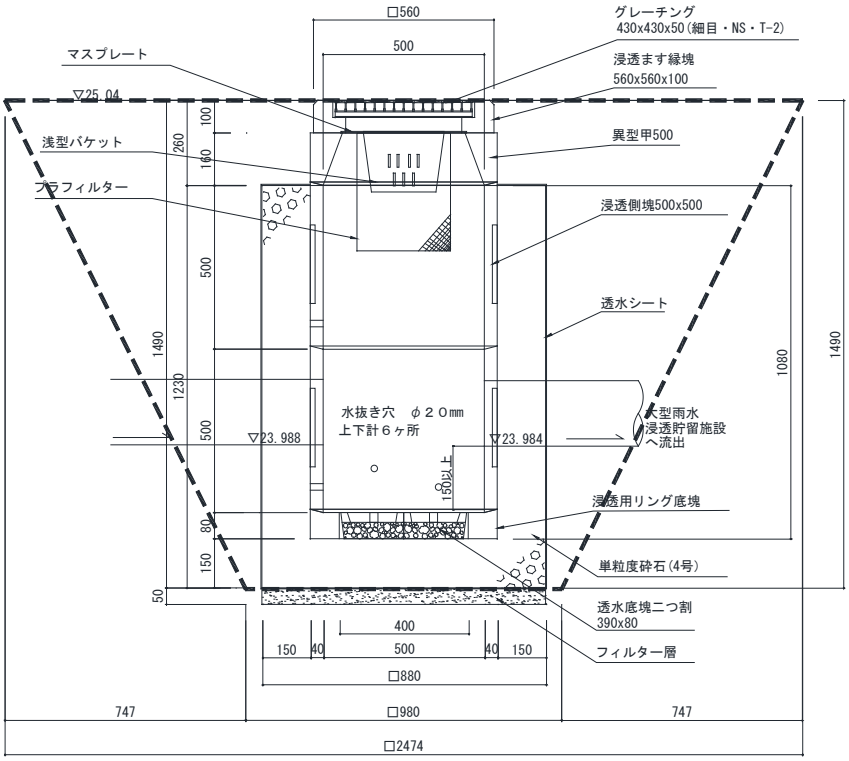

植栽=0

種　別	規　格	計 算 式	単位	数　量
ﾌｨﾙﾀｰ層	RC-10　t50	0.88*0.88*10　=　7.744	m2	7.74
透水シート		(0.88*1.23*4+0.88*0.88+(0.88*0.88-0.56*0.56))*10　=　55.648	m2	55.65
単粒度砕石	4号	(0.88*0.88*1.23-0.56*0.56*1.08)*10　=　6.138	m3	6.14
浸透用ﾘﾝｸﾞ底塊	390×80	10　=　10.000	個	10.00
浸透側塊	500×500	2*10　=　20.000	個	20.00
異型甲500		10　=　10.000	個	10.00
浸透桝縁塊	560×560×100	10　=　10.000	個	10.00
ｸﾞﾚｰﾁﾝｸﾞ	□430×430　T-2	10　=　10.000	個	10.00

種　　別　排水施設工

細　　別　流入桝2　　（　10基 ）当り

種　別	規　格	計 算 式	単位	数　量
床掘		((1.490/3)*((0.98)^2+(0.98*2.474)＋(2.474)^2)+(0.98*0.98*0.05))*10 = 47.691	m3	47.69
埋戻し		47.69-10.73 = 36.960	m3	36.96
残土処分		((0.88*0.88*0.05)+(0.88*0.88*1.23)+(0.56*0.56*0.26))*10 = 10.728	m3	10.73
基面整正		0.88*0.88*10 = 7.744	m2	7.74

種　　別　排水施設工

細　　別　流出桝　　（　10基 ）当り

略図

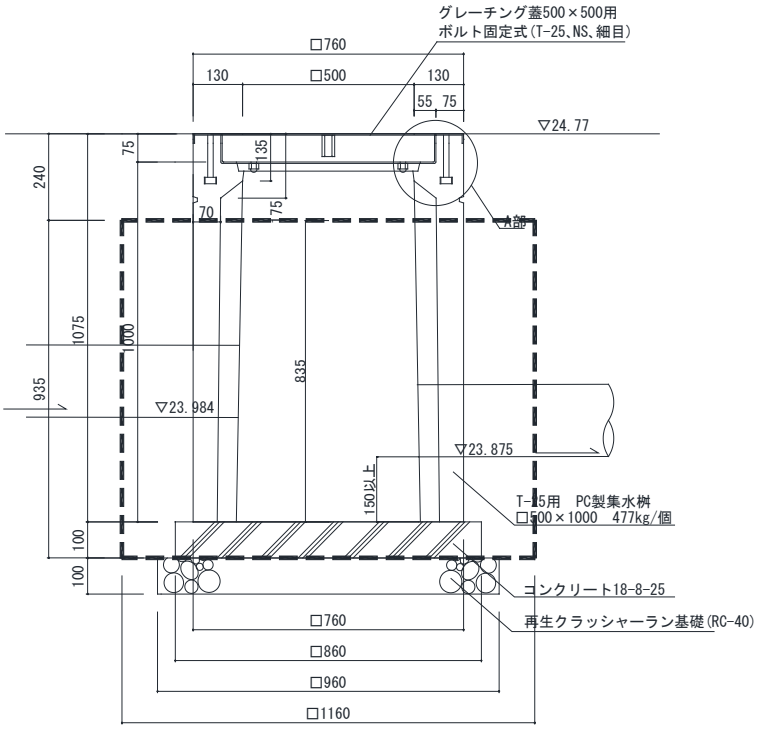

AsA=240

種　別	規　格	計 算 式		単位	数　量
再生ｸﾗｯｼｬｰﾗﾝ	RC-40 t=100	0.96*0.96*10	= 9.216	m2	9.22
ｺﾝｸﾘｰﾄ	18-8-25	(0.86*0.86*0.1)*10	= 0.740	m3	0.74
型枠		(0.1*0.86*4)*10	= 3.440	m2	3.44
T-25用PC製集水桝	□500×800 477kg/個	10	= 10.000	基	10.00
ｸﾞﾚｰﾁﾝｸﾞ蓋	□500×500 T-25	10	= 10.000	枚	10.00
床掘		(0.96*0.96*0.1+1.16*1.16*0.935)*10	= 13.503	m3	13.50
埋戻し		13.50-6.48	= 7.020	m3	7.02
残土処分		(0.96*0.96*0.1+0.86*0.86*0.1+0.76*0.76*0.835)*10	= 6.484	m3	6.48
基面整正		(0.96*0.96)*10	= 9.216	m2	9.22

種　　別　排水施設工

細　　別　浸透トレンチ1　　（　10m ）当り

略図

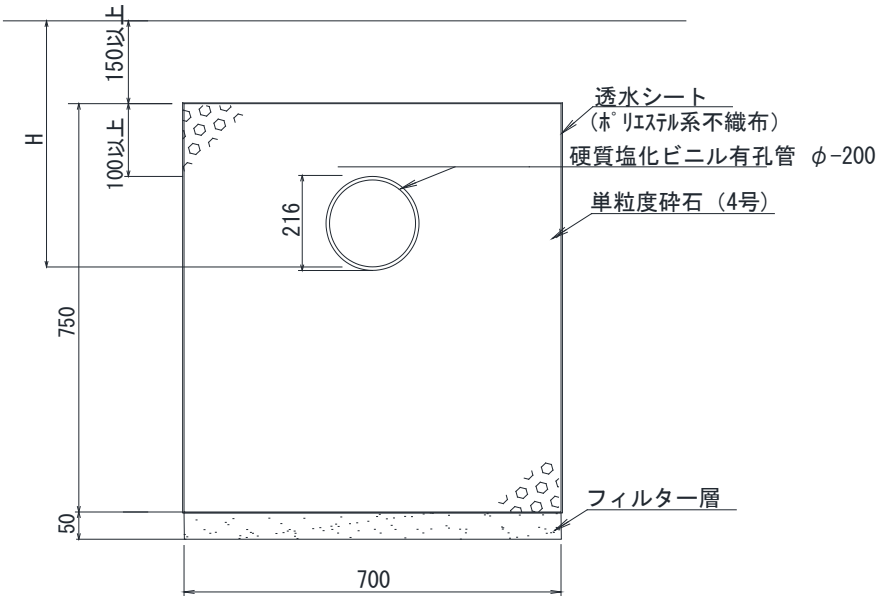

種　　別	規　　格	計　算　式	単位	数　量
ﾌｨﾙﾀｰ層	RC-10 t=50	0.7*10 = 7.000	㎡	7.00
透水シート	ﾎﾟﾘｴｽﾃﾙ系不織布	(0.75*2+0.7*2)*10 = 29.000	㎡	29.00
単粒度砕石	4号	(0.75*0.7-3.142*(0.216/2)^2)*10 = 4.884	m3	4.88
硬質塩化ビ有効管	φ200	10 = 10.000	m	10.00
		土工事は管路土工に含む。		

種　　別　排水施設工

細　　別　浸透トレンチ2　　（　10m ）当り

略図

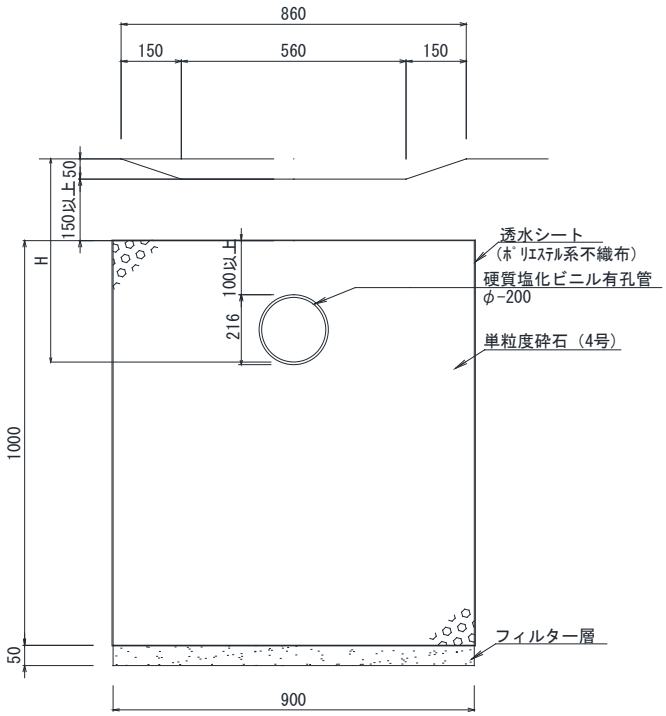

種　　別	規　　格	計　算　式	単位	数　量
ﾌｨﾙﾀｰ層	RC-10 t=50	0.9*10 = 9.000	m2	9.00
透水シート	ﾎﾟﾘｴｽﾃﾙ系不織布	(1.0*2+0.9*2)*10 = 38.000	m2	38.00
単粒度砕石	4号	(1.0*0.9-3.142*(0.216/2)^2)*10 = 8.634	m3	8.63
硬質塩化ビ有効管	φ200	10 = 10.000	m	10.00
		土工事は管路土工に含む。		

種　　別　排水施設工

細　　別　雨水管(VU150)　　（　10m ）当り

略図

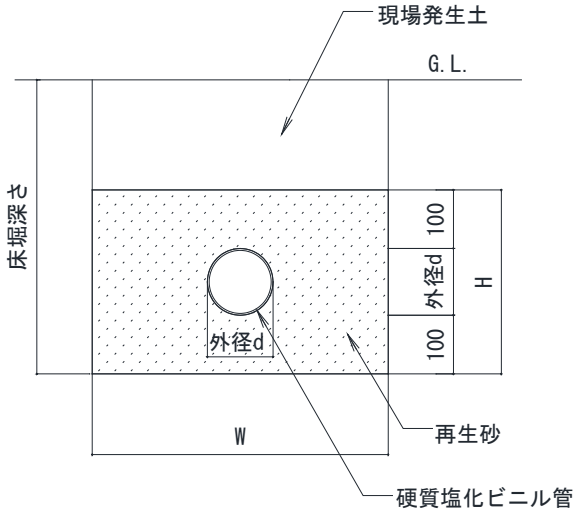

寸法表

管種・径	外径d	外径r	管厚t	W	h
VU-150	165	155	5.1	765	365

種　別	規　格	計 算 式	単位	数　量
再生砂		雨水管床集計表にて集計		
硬質塩化ビニル管	VU-150	10　= 10.000	m	10.00
		土工事は管路土工に含む。		

種　　別	排水施設工	
細　　別	横断側溝	（　10m ）当り

略図

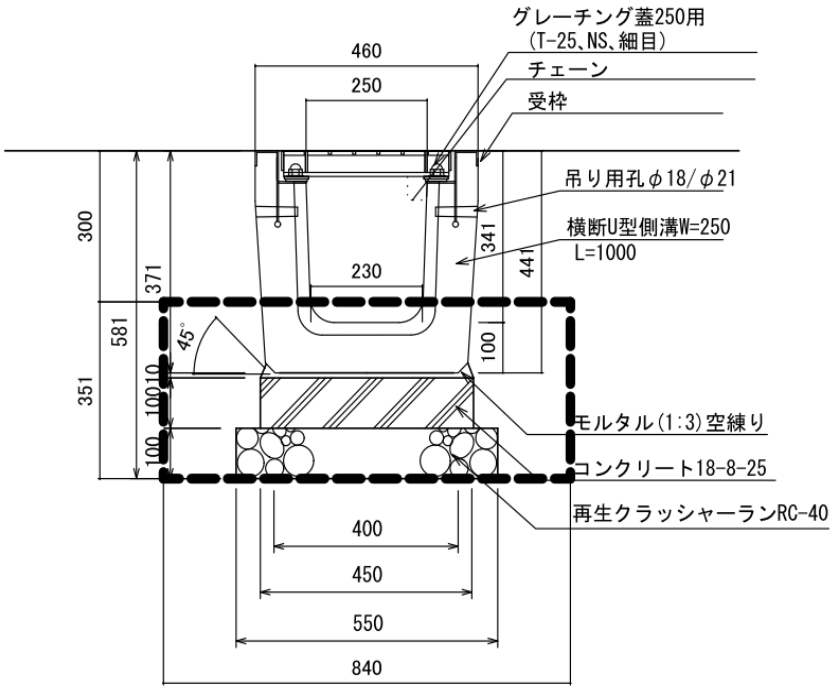

ｲﾝﾀｰA=300

種　別	規　格	計 算 式		単位	数　量
再生ｸﾗｯｼｬｰﾗﾝ基礎	RC-40　t100	0.55*10	= 5.500	m2	5.50
型枠		0.1*10*2	= 20.000	m2	20.00
コンクリート	18-8-25	0.45*0.1*10	= 0.450	m3	0.45
モルタル	(1:3)空練り	0.45*0.01*10	= 0.045	m3	0.05
横断U型側溝	W250　L1000	10/1.005	= 9.950	m	10.00
ｸﾞﾚｰﾁﾝｸﾞ用蓋	250用　T25	10	= 10.000	枚	10.00
床掘		(0.55*0.1+0.84*0.251)*10	= 2.658	m3	2.66
埋戻し		2.66-1.61	= 1.050	m3	1.05
残土処分		(0.55*0.1+0.45*0.11+0.4*0.141)*10	= 1.609	m3	1.61
基面整正		0.55*10	= 5.500	m2	5.50

種　　別　排水施設工

細　　別　端部小口止め　　（ 10箇所 ）当り

略図

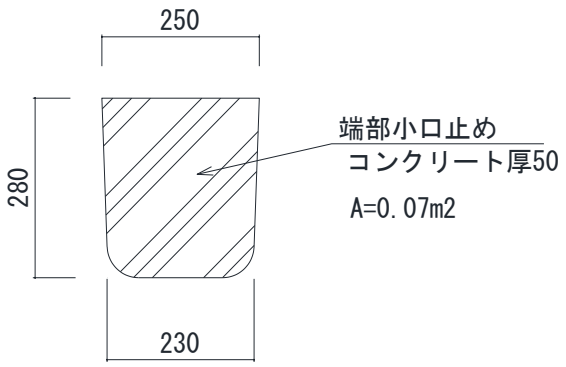

種　　別	規　　格	計 算 式	単位	数　量
型枠	小型	0.07*2*10 = 1.400	m3	1.40
コンクリート	18-8-25	0.07*0.05*10 = 0.035	m3	0.04

種　　別　排水施設工
細　　別　L型側溝A　　（　10m ）当り

略図

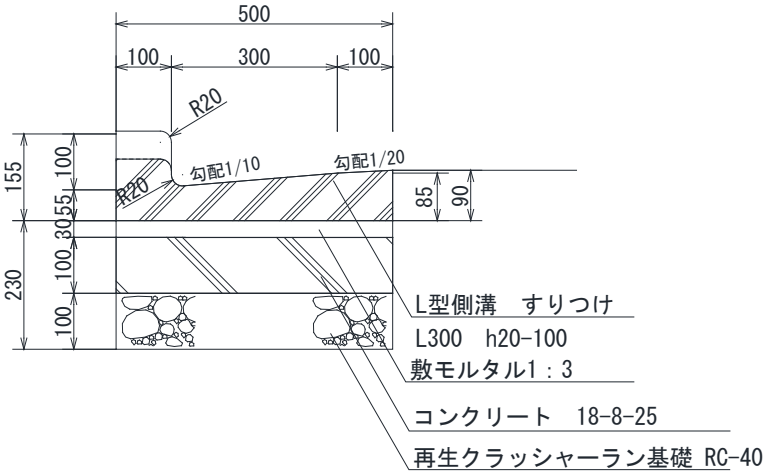

種　　別	規　　格	計　算　式	単位	数　量
再生ｸﾗｯｼｬｰﾗﾝ基礎	RC-40　t=100	0.5*10　　= 5.000	m2	5.00
型枠		0.1*2*10　　= 2.000	m3	2.00
コンクリート	18-8-25	0.5*0.1*10　　= 0.500	m3	0.500
モルタル	1:3(空練り)	0.5*0.03*10　　= 0.150	m3	0.15
L型側溝すりつけ	L300 h20-100	10/0.605　　= 16.529	個	16.50
		土工事は、造成に含む。		

種　　別　排水施設工
細　　別　L型側溝B　　（　10m ）当り

略図

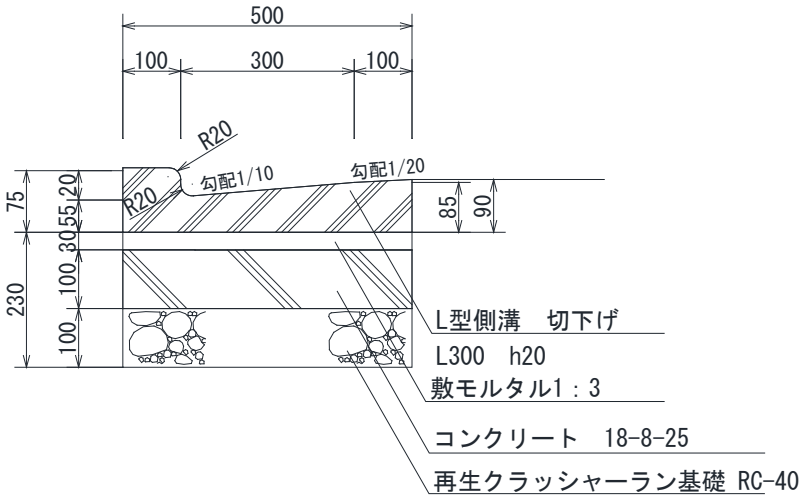

種　　別	規　　格	計　算　式	単位	数　量
再生ｸﾗｯｼｬｰﾗﾝ基礎	RC-40　t=100	0.5*10　= 5.000	m2	5.00
型枠		0.1*2*10　= 2.000	m3	2.00
コンクリート	18-8-25	0.5*0.1*10　= 0.500	m3	0.500
モルタル	1:3(空練り)	0.5*0.03*10　= 0.150	m3	0.15
L型側溝切り下げ	L300 h20	10/0.605　= 16.529	個	16.50
		土工事は、造成に含む。		

種　　別　排水施設工

細　　別　大型雨水浸透貯留槽　　（　　1基 ）当り

略図

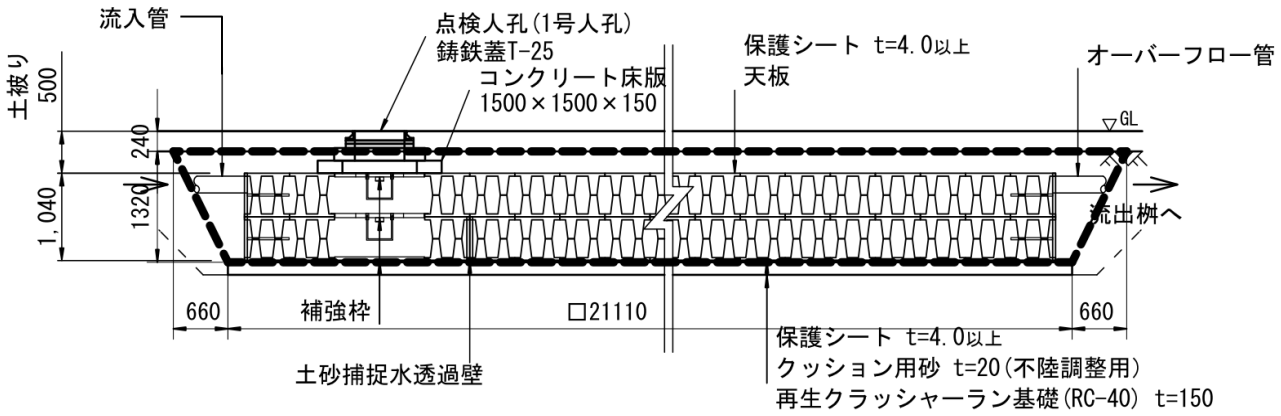

AsA=240　　※土砂捕捉壁工 長繊維不織布(4mm) 6.72m2、管接続工 長繊維不織布(4mm) 3.00m2

種　別	規　格	計 算 式	単位	数　量
再生ｸﾗｯｼｬｰﾗﾝ基礎	RC40 t=150	21.11*21.11 = 445.632	m2	445.63
クッション用砂	t=20	21.11*21.11 = 445.632	m2	445.63
底板透水シート	t=4.0以上	20.165*20.71 = 417.617	m2	417.62
大型雨水浸透貯留槽	点検人孔含む	1 = 1.000	基	1.00
保護シート	t=4.0以上	20.165*20.71+(20.165+20.71)*1.04*2 = 502.637	m2	502.64
長繊維不織布	4mm	6.72+3.0 = 9.720	m2	9.72
床掘		(20.165*20.71+20.825*21.37)/2*1.3 = 560.721	m3	560.72
埋戻し		560.72-542.90 = 17.820	m3	17.82
残土処分		20.165*20.71*1.3 = 542.902	m3	542.90
基面整正		21.11*21.11 = 445.632	m2	445.63

（汚水排水整備工）

種　　別　　汚水桝工

細　　別　　汚水桝（ストレート）−歩　　（　　10基　）当り

略図

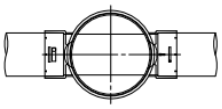

平面図

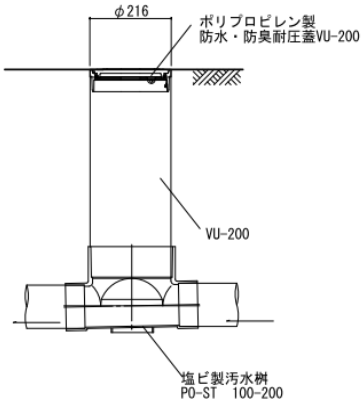

断面図

種　　別	規　　格	計　算　式	単位	数　量
塩ビ製汚水桝	PO−ST　150−200	10　　= 10.000	個	10.00
	ﾎﾟﾘﾌﾟﾛﾋﾟﾚﾝ製			
汚水桝蓋	防水・防臭耐圧蓋VU-200	10　　= 10.000	個	10.00
		土工事は管路土工に含む。		

種　　別　　汚水桝工

細　　別　　汚水桝（ストレート）-車　　（　　10基　）当り

略図

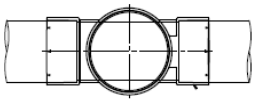

平面図

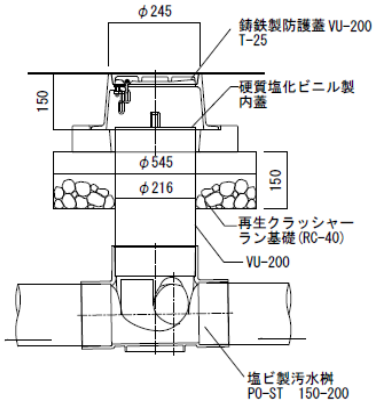

断面図

種　　別	規　　格	計　算　式	単位	数　量
再生ｸﾗｯｼｬｰﾗﾝ基礎	RC40　t150	((0.545/2)^2*3.142-(0.216/2)^2*3.142)*10　　=　1.967	m2	1.97
塩ビ製汚水桝	PO-ST　150-200	10　　=　10.000	個	10.00
防護蓋	鋳鉄製VU-200	10　　=　10.000	個	10.00
		土工事は管路土工に含む。		

種　　別　　汚水桝工

細　　別　　汚水桝(L型)-歩　　(　　10基)当り

略図

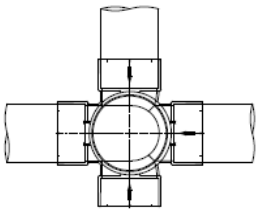

平面図

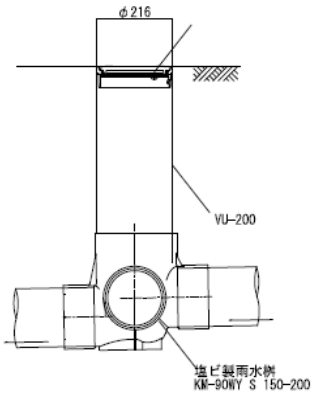

断面図

種　　別	規　　格	計 算 式	単位	数　量
塩ビ製汚水桝	PO-L　150-200	10　　= 10.000	個	10.00
	ﾎﾟﾘﾌﾟﾛﾋﾟﾚﾝ製			
汚水桝蓋	防水・防臭耐圧蓋VU-200	10　　= 10.000	個	10.00
		土工事は管路土工に含む。		

種　　別　　汚水桝工

細　　別　　汚水桝(90°　合流)-歩　　(　　10基)当り

略図

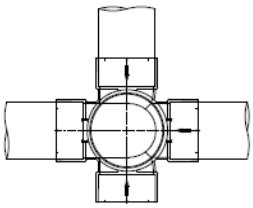

平面図

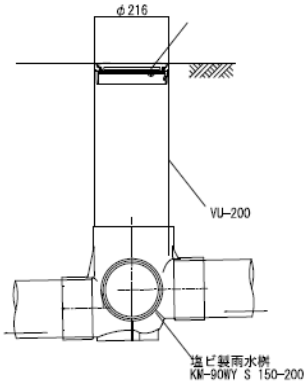

断面図

種　　別	規　　格	計　算　式	単位	数　量
	KM-90WYS			
塩ビ製汚水桝	150-200	10　　= 10.000	個	10.00
	ﾎﾟﾘﾌﾟﾛﾋﾟﾚﾝ製			
汚水桝蓋	防水・防臭耐圧蓋VU-200	10　　= 10.000	個	10.00
		土工事は管路土工に含む。		

種　　別	汚水桝工	
細　　別	汚水桝(90°　合流)-車	(　　10基)当り

略図

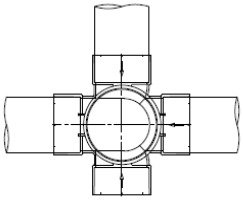

平面図

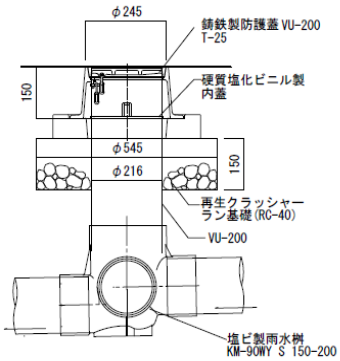

断面図

種　　別	規　　格	計　算　式	単位	数　量
再生ｸﾗｯｼｬｰﾗﾝ基礎	RC40　t150	((0.545/2)^2*3.142-(0.216/2)^2*3.142)*10　=　1.967	m2	1.97
	KM-90WYS			
塩ビ製汚水桝	150-200	10　=　10.000	個	10.00
防護蓋	鋳鉄製VU-200	10　=　10.000	個	10.00
		土工事は管路土工に含む。		

種　　別　　汚水桝工

細　　別　　汚水桝（Y合流）　　（　　10基　）当り

略図

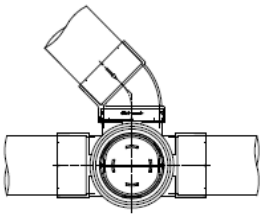

平面図

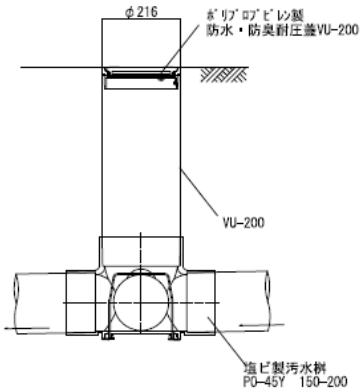

断面図

種　　別	規　　格	計　算　式	単位	数　量
塩ビ製汚水桝	PO-45Y　150-200	10　　= 10.000	個	10.00
	ﾎﾟﾘﾌﾟﾛﾋﾟﾚﾝ製			
汚水桝蓋	防水・防臭耐圧蓋VU-200	10　　= 10.000	個	10.00
		土工事は管路土工に含む。		

種　　別　　汚水桝工

細　　別　　汚水桝(ドロップ)-歩　　(　　10基　)当り

略図

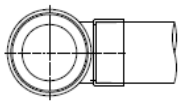

平面図

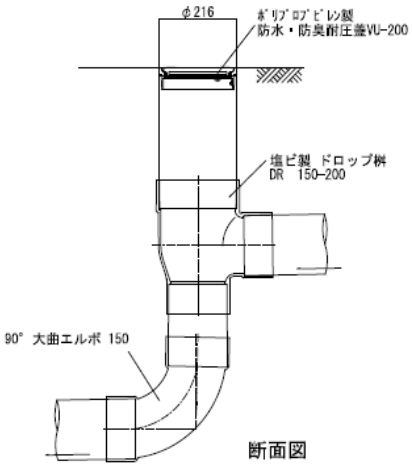

断面図

種　　別	規　　格	計　算　式	単位	数　量
塩ビ製ﾄﾞﾛｯﾌﾟ桝	DR 150-200	10 = 10.000	個	10.00
90° 大曲エルボ	φ150	10 = 10.000	個	10.00
	ﾎﾟﾘﾌﾟﾛﾋﾟﾚﾝ製			
汚水桝蓋	防水・防臭耐圧蓋VU-200	10 = 10.000	個	10.00
		土工事は管路土工に含む。		

種　　別　　汚水桝工

細　　別　　汚水桝(ドロップ)-車　　(　　10基)当り

略図

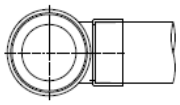

平面図

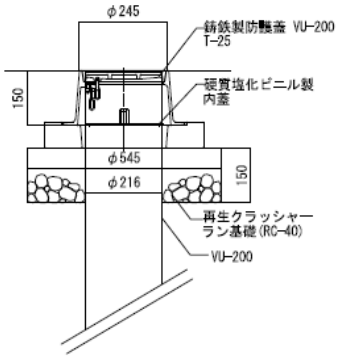

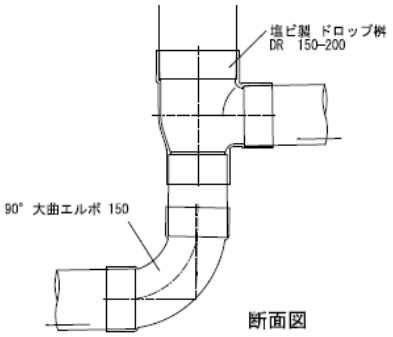

断面図

種　　別	規　　格	計 算 式	単位	数　量
再生ｸﾗｯｼｬｰﾗﾝ基礎	RC40 t150	((0.545/2)^2*3.142-(0.216/2)^2*3.142)*10 = 1.967	m2	1.97
塩ビ製ﾄﾞﾛｯﾌﾟ桝	DR 150-200	10 = 10.000	個	10.00
90° 大曲エルボ	φ150	10 = 10.000	個	10.00
防護蓋	鋳鉄製VU-200	10 = 10.000	個	10.00
		土工事は管路土工に含む。		

種　　別　　汚水桝工

細　　別　　汚水桝(90°合流ﾄﾞﾛｯﾌﾟ)-車　　(　　10基　)当り

略図

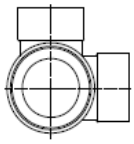

平面図

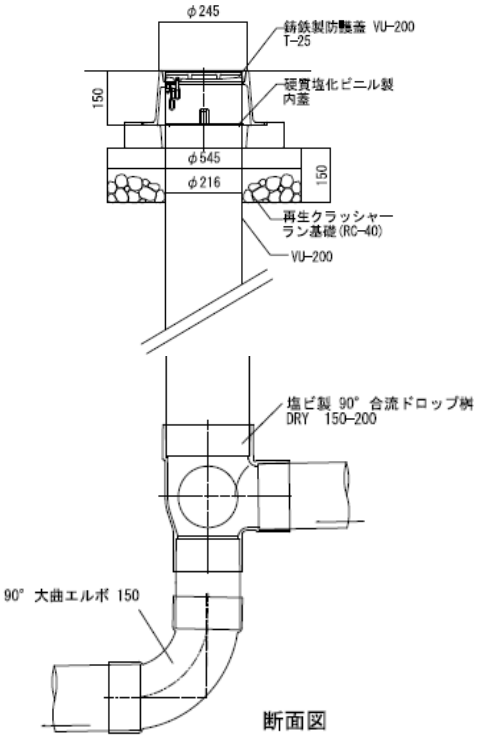

断面図

種　　別	規　　格	計　算　式	単位	数　量
再生ｸﾗｯｼｬｰﾗﾝ基礎	RC40　t150	((0.545/2)^2*3.142-(0.216/2)^2*3.142)*10　　=　1.967	m2	1.97
塩ﾋﾞ製90°　合流ﾄﾞﾛｯﾌﾟ桝	DRY　150-200	10　　=　10.000	個	10.00
90°　大曲エルボ	φ150	10　　=　10.000	個	10.00
防護蓋	鋳鉄製VU-200	10　　=　10.000	個	10.00
		土工事は管路土工に含む。		

種　　別　　汚水桝工

細　　別　　汚水桝(90°合流・落差付)-歩　　(　　10基)当り

略図

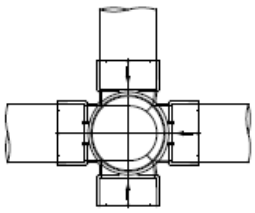

平面図

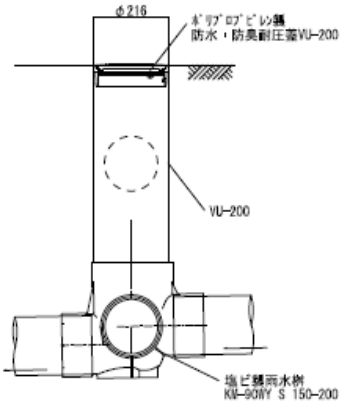

断面図

種　　別	規　　格	計　算　式	単位	数　量
	KM-90WYS			
塩ビ製汚水桝	100×100-200	10　　= 10.000	個	10.00
	ﾎﾟﾘﾌﾟﾛﾋﾟﾚﾝ製			
汚水桝蓋	防水・防臭耐圧蓋VU-200	10　　= 10.000	個	10.00
		土工事は管路土工に含む。		

種　　別　　汚水管渠工
細　　別　　汚水管 VU-100　　（　　10m ）当り

略図

汚水管（ＶＵ管）
床掘深さ1.0m以上

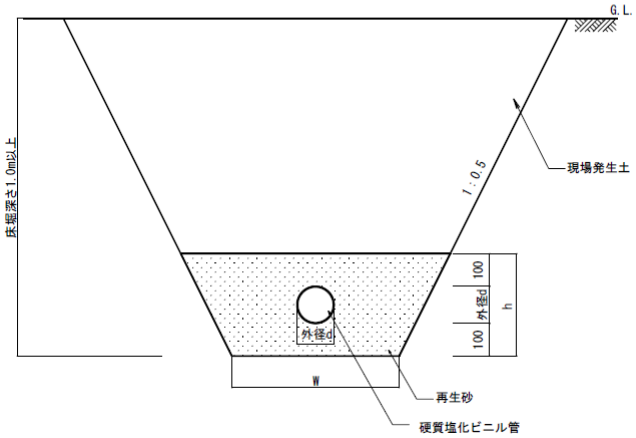

汚水管（ＶＵ管）
床掘深さ1.0m未満

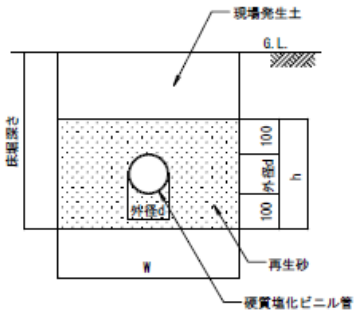

寸法表

管種・径	外径d	内径r	管厚t	W	h
VU-100	114	100	6.6	714	314
VU-150	165	155	5.1	765	365

種　　別	規　　格	計　算　式	単位	数　量
再生砂		汚水管土工集計表にて集計		
硬質塩化ビニル管	VU-100	10　　= 10.000	m	10.00
		土工事は管路土工に含む。		

種　　別	汚水管渠工	
細　　別	汚水管 VU-150	（　　10m ）当り

略図

汚水管（ＶＵ管）
床掘深さ1.0m未満

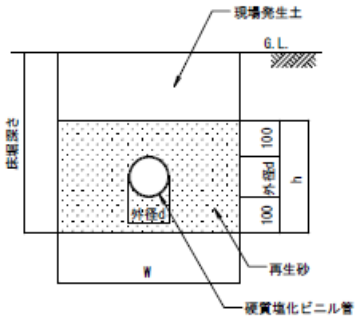

汚水管（ＶＵ管）
床掘深さ1.0m以上

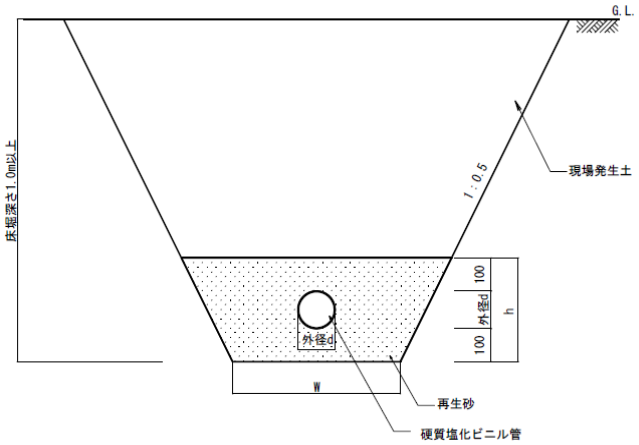

寸法表

管種・径	外径d	内径r	管厚t	W	h
VU-100	114	100	6.6	714	314
VU-150	165	155	5.1	765	365

種　　別	規　　格	計　算　式	単位	数　量
再生砂		汚水管土工集計表にて集計		
硬質塩化ビニル管	VU-150	10　　= 10.000	m	10.00
		土工事は管路土工に含む。		

（電気設備整備工）

種　　別　　照明設備工

細　　別　　ポール照明　　（　　10基 ）当り

略図

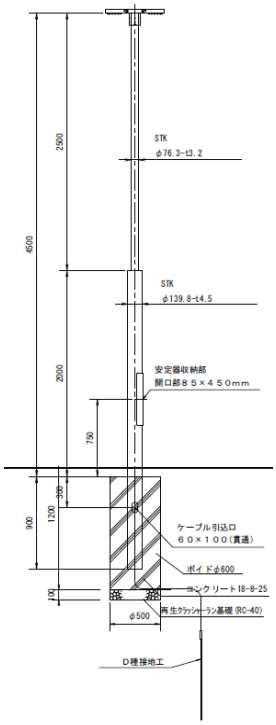

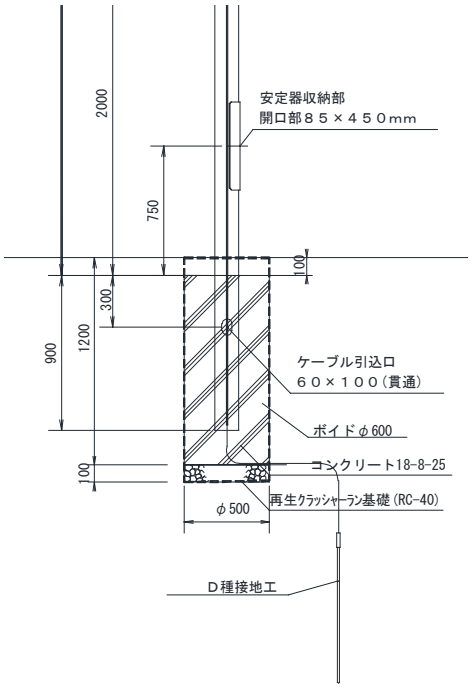

種　　別	規　　格	計　算　式	単位	数　量
再生ｸﾗｯｼｬｰﾗﾝ	RC-40　t=100	(0.5/2)^2*3.14*10　　=　1.963	m2	1.96
スパイラルダクト	φ500	1.10*10　　=　11.000	m	11.00
コンクリート	18-8-25	((0.5/2)^2*1.1-(0.1016/2)^2*0.9)*3.14*10　　=　2.086	m3	2.09
接地工	D種	1.00*10　　=　10.000	極	10.00
床掘り		(0.5/2)^2*3.14*1.3*10　　=　2.551	m2	2.55
埋戻し		2.55-2.36　　=　0.190	m3	0.19
残土処分		(0.5/2)^2*3.14*1.2*10　　=　2.355	m2	2.36

種　　別　照明設備工
細　　別　フットライト　　（　10基 ）当り

略図

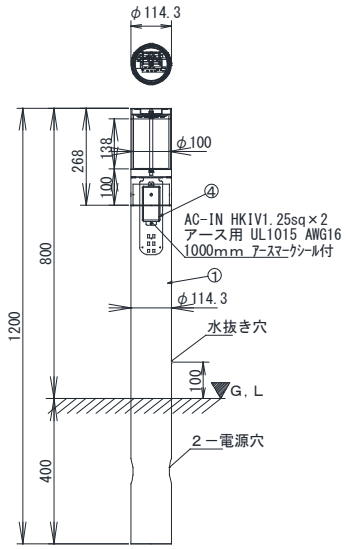

部番	部品名	材質・材厚	数量	備考
1	本体	アルミ合金／ＳＵＳ	1	粉体焼付塗装
2	ＬＥＤ	ＬＥＤ－６－ＵＮＩＴ	2	－
3	表面グローブ	アクリル（ｔ３．０）	1	－
4	専用電源	１６Ｗ調整	1	－

種　別	規　格	計 算 式	単位	数　量
フットライト		1.00*10　　= 10.000	個	10.00
接地工	D種	1.00*10　　= 10.000	極	10.00
		土工事は管路土工に含む。		

種　　別　　照明設備工

細　　別　　ソーラー照明　　（　　10基 ）当り

略図

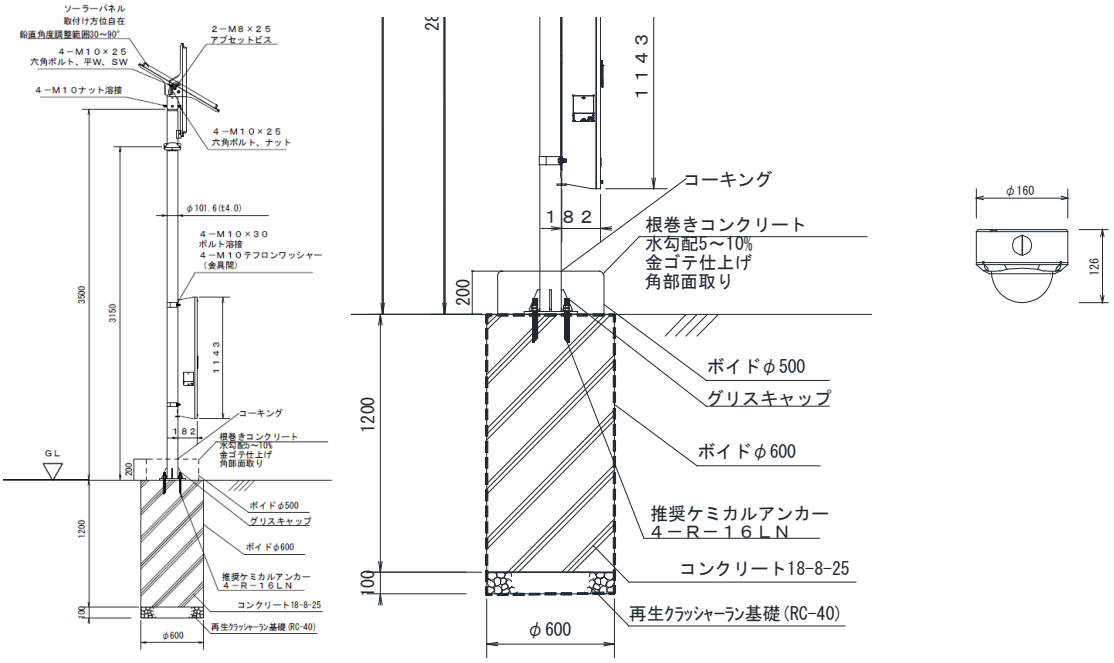

種　　別	規　　格	計　算　式		単位	数　量
再生ｸﾗｯｼｬｰﾗﾝ基礎	RC-40　t=100	(0.6/2)^2*3.14*10	= 2.826	m2	2.83
スパイラルダクト	600	1.20*10	= 12.000	m	12.00
スパイラルダクト	500	0.20*10	= 2.000	m	2.00
コンクリート	18-8-25	((0.6/2)^2*1.2+(0.5/2)^2*0.2-(0.1016/2)^2*0.2)*3.14*10	= 3.767	m3	3.77
ｺﾝｸﾘｰﾄ金ｺﾞﾃ仕上げ		((0.5/2)^2-(0.1016/2)^2)*3.14*10	= 1.881	m2	1.88
アンカーボルト	4-R-16LN	4.00*10	= 40.000	本	40.00
防犯カメラ		10	= 10.000	個	10.00
本体	H＝3500	1.00*10	= 10.000	基	10.00
接地工	D種	1.00*10	= 10.000	極	10.00
床掘		(0.6/2)^2*1.3*3.14*10	= 3.674	m3	3.67
埋戻し		3.67-3.67	= 0.000	m3	0.00
残土処分		(0.6/2)^2*1.3*3.14*10	= 3.674	m3	3.67

種　　別　　照明設備工

細　　別　　引込柱　　（　　10基 ）当り

略図

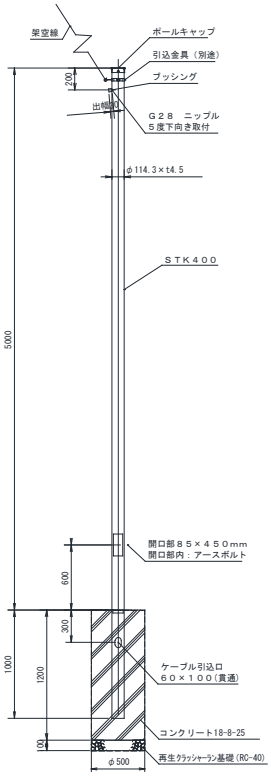

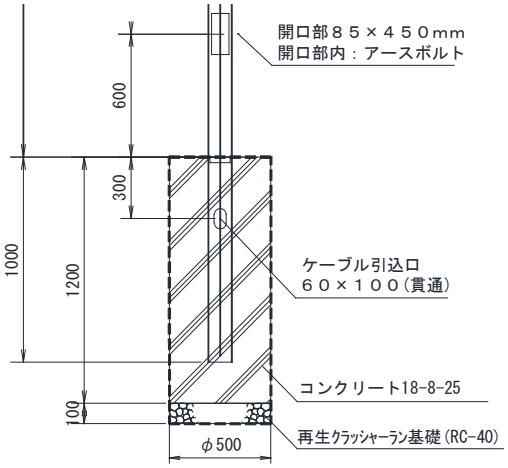

種　　別	規　　格	計　算　式	単位	数　量
再生ｸﾗｯｼｬｰﾗﾝ基礎	RC-40　t=100	(0.5/2)^2*3.14*10　　=　1.963	m2	1.96
スパイラルダクト	500	1.20*10　　=　12.000	m	12.00
コンクリート	18-8-25	((0.6/2)^2*1.2-(0.1143/2)^2*1.0)*3.14*10　　=　3.289	m3	3.29
ｺﾝｸﾘｰﾄ金ｺﾞﾃ仕上げ		((0.5/2)^2-(0.1143/2)^2)*3.14*10　　=　1.860	m2	1.86
引込柱	H=6000	1.00*10　　=　10.000	基	10.00
接地工	D種	1.00*10　　=　10.000	極	10.00
床掘		(0.5/2)^2*1.3*3.14*10　　=　2.551	m3	2.55
埋戻し		2.55-2.55　　=　0.000	m3	0.00
残土処分		(0.5/2)^2*1.3*3.14*10　　=　2.551	m3	2.55

種　　別	照明設備工	
細　　別	分電盤	（　　10面 ）当り

略図

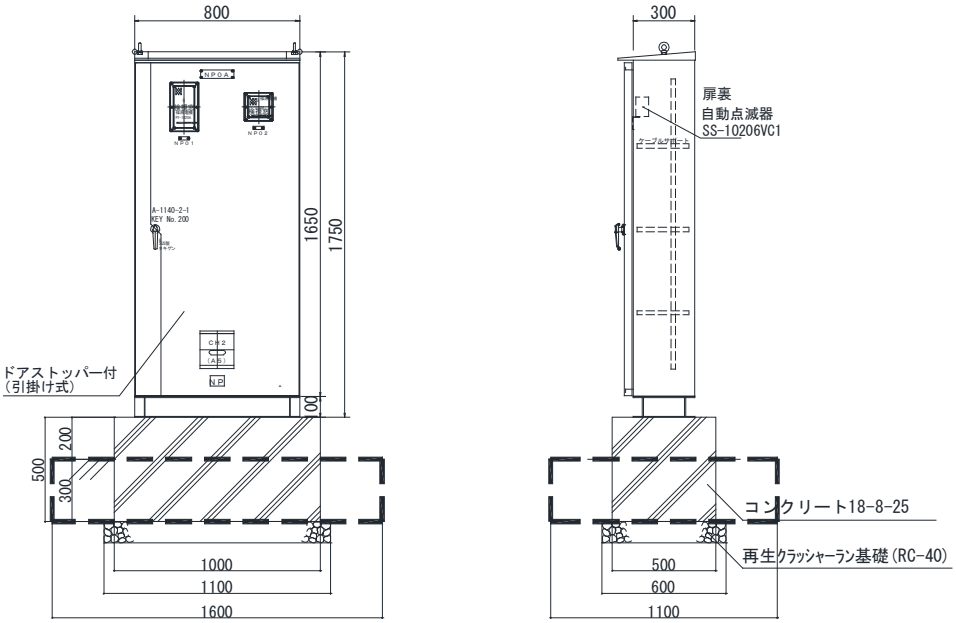

種　　別	規　　格	計　算　式	単位	数　量
再生ｸﾗｯｼｬｰﾗﾝ基礎	RC-40　t=100	1.1*0.6*10　　= 6.600	m2	6.60
型枠	小型	(1.0+0.5)*2*0.5*10　　= 15.000	m2	15.00
コンクリート	18-8-25	1.0*0.5*0.5*10　　= 2.500	m3	2.50
本体		1　　= 1.000	基	1.00
床掘		(1.1*0.6*0.1+1.6*1.1*0.3)*10　　= 5.940	m3	5.94
埋戻し		5.94-2.16　　= 3.780	m3	3.78
残土処分		(1.1*0.6*0.1+1.0*0.5*0.3)*10　　= 2.160	m3	2.16

種　　別　　照明設備工

細　　別　　ハンドホール　　（　　10基 ）当り

略図

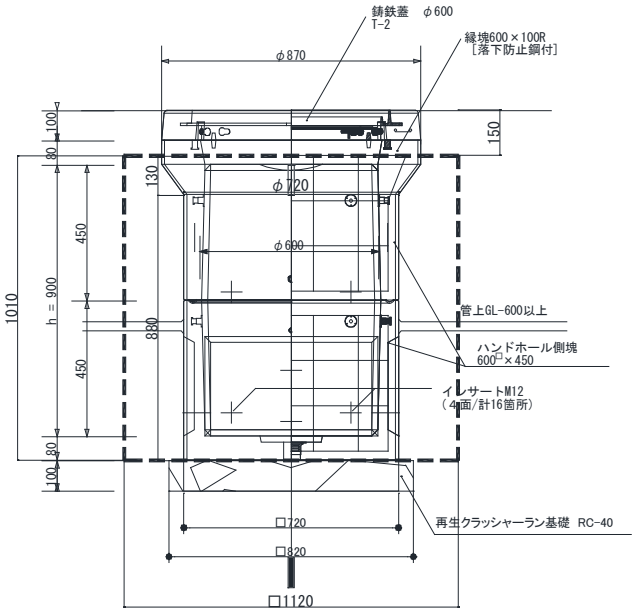

植栽,インターB=(0+300)/2=150

種　　別	規　　格	計　算　式	単位	数　量
再生ｸﾗｯｼｬｰﾗﾝ基礎	RC-40　t=100	0.82*0.82*10　　= 6.724	m2	6.72
ハンドホール	旧建設省H1-9型	10　　= 10.000	基	10.00
床掘		(0.82*0.82*0.1+1.12*1.12*1.01)*10　　= 13.342	m3	13.34
埋戻し		13.34-5.88　　= 4.560	m3	4.56
残土処分		(0.82*0.82*0.1+0.72*0.72*0.88+3.14*0.13/12*(0.87^2+0.87*0.72+0.72^2))*10　　= 5.881	m3	5.88

種　　別　電線管路工
細　　別　管路土工　　（　10m ）当り

略図

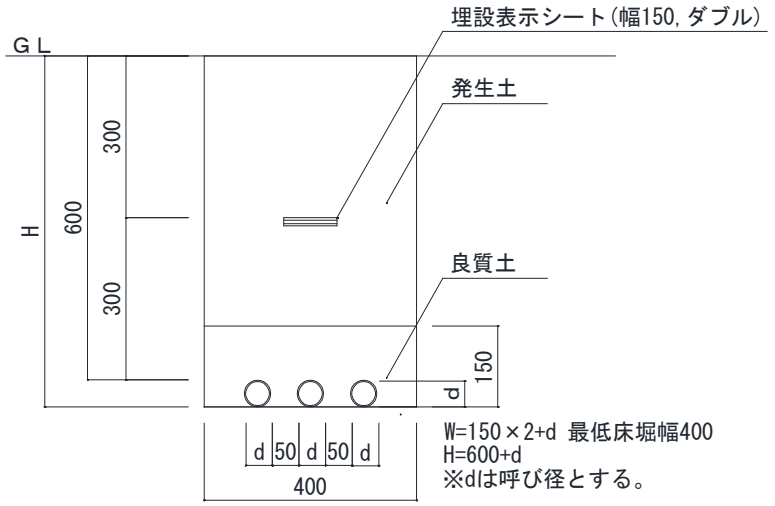

種　別	規　格	計 算 式	単位	数　量
		電線管・埋設表示シートは内訳数量計算書で集計		
		土工事は管路土工に含む		

（園路広場整備工）

種　　別	舗装工	
細　　別	透水性インターロッキング舗装A(t=300)	(　100m2)当り

略図

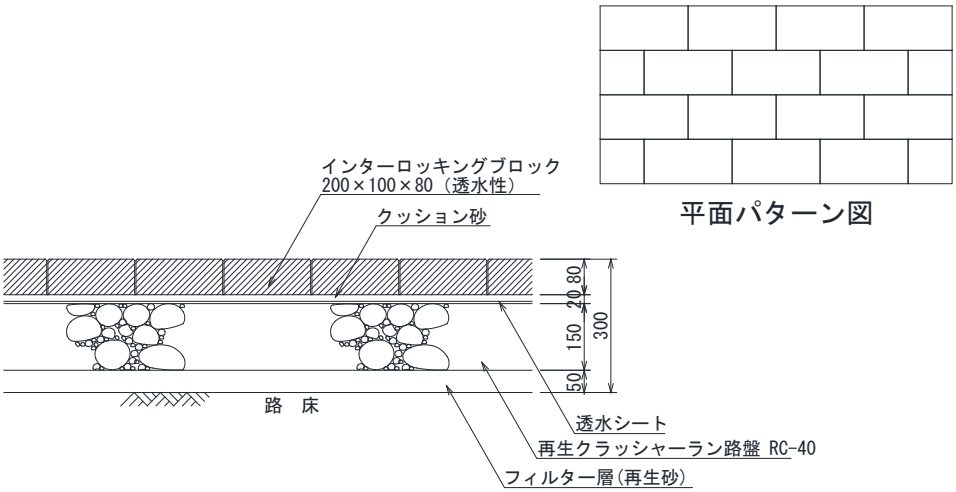

種　　別	規　　格	計　算　式	単位	数　量
フィルター層	RC-10　t50	100　= 100.000	m2	100.00
再生ｸﾗｯｼｬｰﾗﾝ路盤	RC-40　t150	100　= 100.000	m2	100.00
透水シート		100　= 100.000	m2	100.00
クッション砂	t20	0.02*100　=　2.000	m3	2.00
透水性				
ｲﾝﾀｰﾛｯｷﾝｸﾞﾌﾞﾛｯｸ	200×100×80	100　= 100.000	m2	100.00
		土工事は造成工に含む。		

種　　別	舗装工
細　　別	透水性インターロッキング舗装B(t=300)　　（　100m2 ）当り

略図

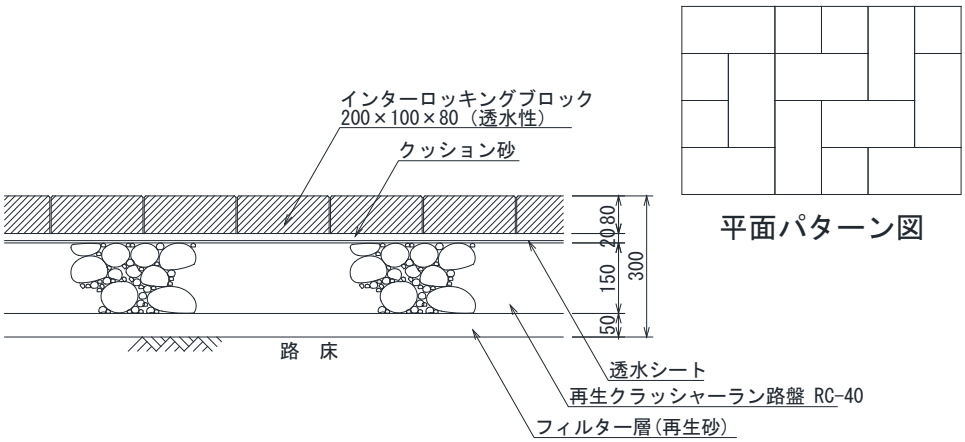

種　　別	規　　格	計　算　式	単位	数　量
フィルター層	RC-10　t50	100　　= 100.000	m2	100.00
再生ｸﾗｯｼｬｰﾗﾝ路盤	RC-40　t150	100　　= 100.000	m2	100.00
透水シート		100　　= 100.000	m2	100.00
クッション砂	t20	0.02*100　　=　2.000	m3	2.00
透水性				
ｲﾝﾀｰﾛｯｷﾝｸﾞﾌﾞﾛｯｸ	200×100×80	100　　= 100.000	m2	100.00
		土工事は造成工に含む。		

種　　別	舗装工	
細　　別	透水性インターロッキング舗装C(t=230)	(　100m2)当り

略図

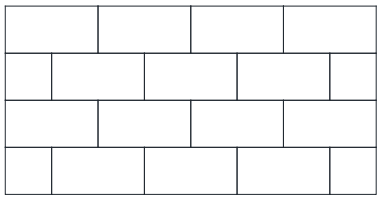

平面パターン図

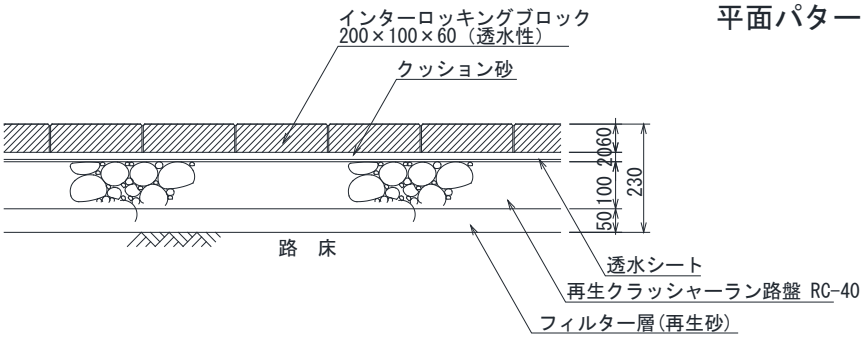

種　　別	規　　格	計　算　式	単位	数　量
フィルター層	RC-10　t50	100　　= 100.000	m2	100.00
再生ｸﾗｯｼｬｰﾗﾝ路盤	RC-40　t100	100　　= 100.000	m2	100.00
透水シート		100　　= 100.000	m2	100.00
クッション砂	t20	0.02*100　　= 2.000	m3	2.00
透水性				
ｲﾝﾀｰﾛｯｷﾝｸﾞﾌﾞﾛｯｸ	200×100×60	100　　= 100.000	m2	100.00
土工事は、造成に含む。				

種　　別	舗装工
細　　別	透水性アスファルト舗装A(t=240)　　(100m2)当り

略図

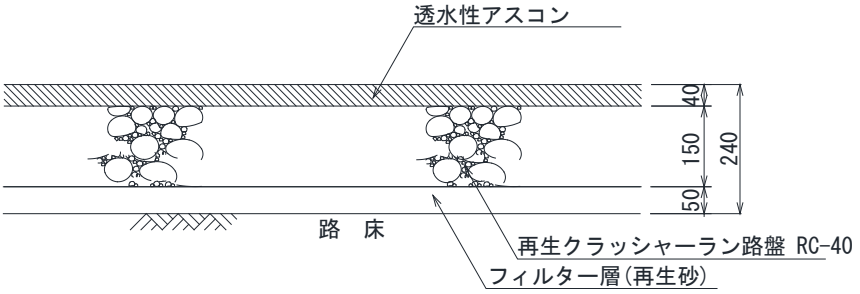

種　　別	規　　格	計 算 式	単位	数　量
ﾌｨﾙﾀｰ層	RC-10　t50	100　　= 100.000	m2	100.00
再生ｸﾗｯｼｬｰﾗﾝ路盤	RC-40　t150	100　　= 100.000	m2	100.00
透水性ｱｽｺﾝ	t40	100　　= 100.000	m2	100.00
		土工事は造成工に含む。		

種　　別	舗装工
細　　別	透水性アスファルト舗装B(t=190)　　(100m2)当り

略図

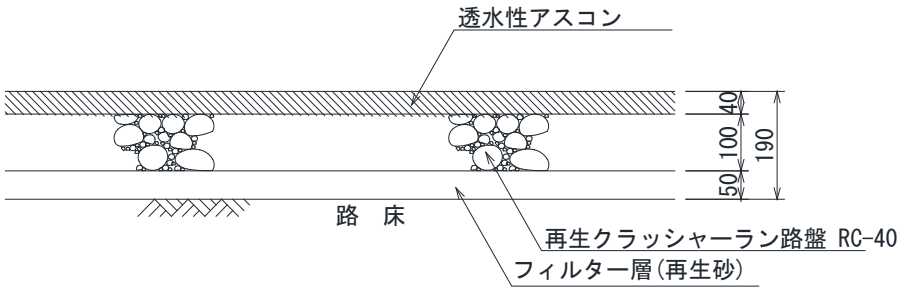

種　　別	規　　格	計 算 式	単位	数　量
ﾌｨﾙﾀｰ層	RC-10　t50	100　　= 100.000	m2	100.00
再生ｸﾗｯｼｬｰﾗﾝ路盤	RC-40　t100	100　　= 100.000	m2	100.00
透水性ｱｽｺﾝ	t40	100　　= 100.000	m2	100.00
		土工事は造成工に含む。		

種　　別	舗装工	
細　　別	透水性カラーアスファルト舗装A(t=240)	(　100m2)当り

略図

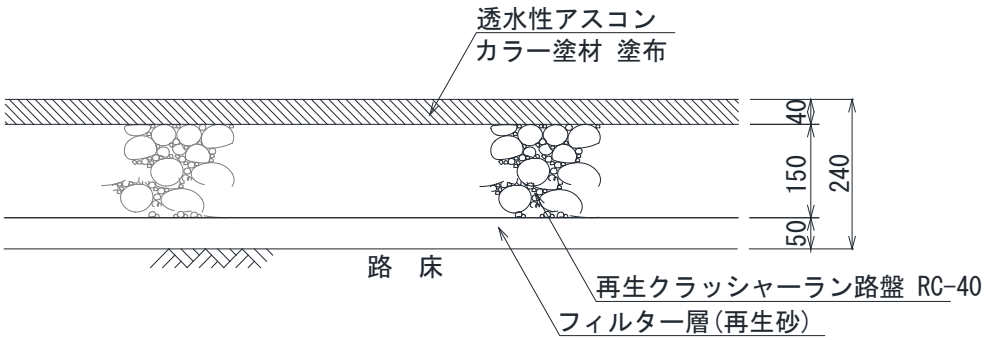

種　　別	規　　格	計 算 式	単位	数　量
ﾌｨﾙﾀｰ層	RC-10　t50	100　　= 100.000	m2	100.00
再生ｸﾗｯｼｬｰﾗﾝ路盤	RC40　t150	100　　= 100.000	m2	100.00
透水性ｱｽｺﾝ	t40	100　　= 100.000	m2	100.00
ｶﾗｰ塗材		100　　= 100.000	m2	100.00
		土工事は造成工に含む。		

種　　別	舗装工
細　　別	透水性カラーアスファルト舗装B(t=190)　　（　100m2　）当り

略図

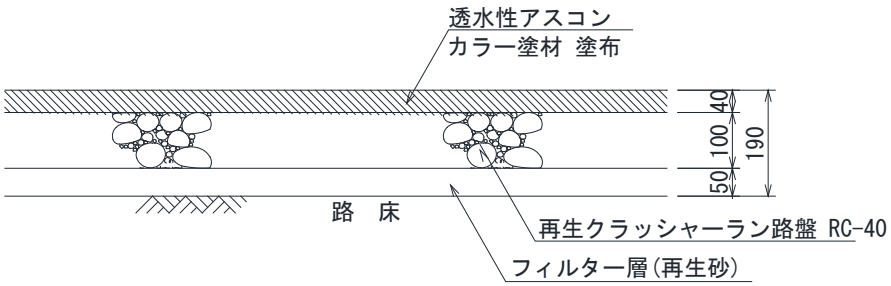

種　　別	規　　格	計 算 式	単位	数　量
ﾌｨﾙﾀｰ層	RC-10　t50	100　　= 100.000	m2	100.00
再生ｸﾗｯｼｬｰﾗﾝ路盤	RC40　t100	100　　= 100.000	m2	100.00
透水性ｱｽｺﾝ	t40	100　　= 100.000	m2	100.00
ｶﾗｰ塗材		100　　= 100.000	m2	100.00
		土工事は造成工に含む。		

種　　別	舗装工
細　　別	透水性ゴムチップ舗装A(t=240)　　（　100m2 ）当り

略図

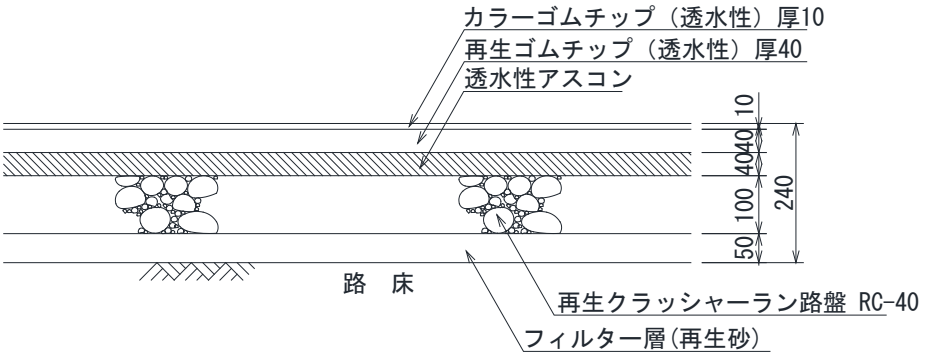

種　　別	規　　格	計　算　式	単位	数　量
ﾌｨﾙﾀｰ層	RC-10　t50	100　　= 100.000	m2	100.00
再生ｸﾗｯｼｬｰﾗﾝ路盤	RC40　t100	100　　= 100.000	m2	100.00
透水性ｱｽｺﾝ	t40	100　　= 100.000	m2	100.00
	透水性			
再生ｺﾞﾑﾁｯﾌﾟ	t40	100　　= 100.000	m2	100.00
	透水性			
ｶﾗｰｺﾞﾑﾁｯﾌﾟ	t10	100　　= 100.000	m2	100.00
		土工事は造成工に含む。		

種　　別	舗装工
細　　別	透水性ゴムチップ舗装B(t=250)　　（　100m2 ）当り

略図

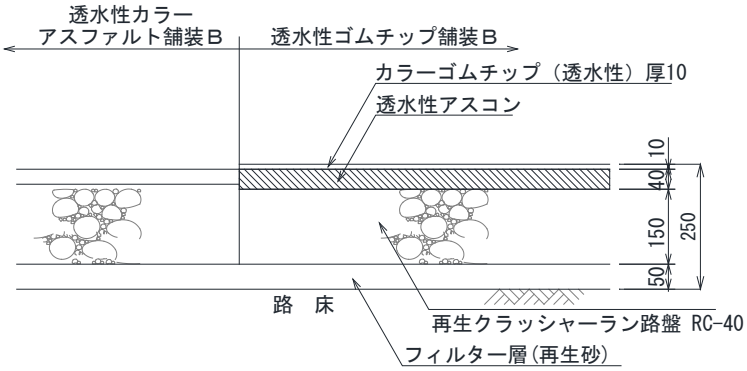

種　　別	規　　格	計　算　式	単位	数　量
ﾌｨﾙﾀｰ層	RC-10　t50	100　　= 100.000	m2	100.00
再生ｸﾗｯｼｬｰﾗﾝ路盤	RC40　t150	100　　= 100.000	m2	100.00
透水性ｱｽｺﾝ	t40	100　　= 100.000	m2	100.00
	透水性			
ｶﾗｰｺﾞﾑﾁｯﾌﾟ	t10	100　　= 100.000	m2	100.00
		土工事は造成工に含む。		

種　　別	舗装工	
細　　別	ダスト舗装(t=40)	(　100m2)当り

略図

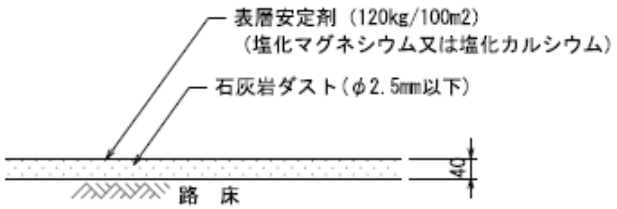

種　　別	規　　格	計　算　式	単位	数　量
石灰岩ダスト	φ2.5mm以下	100*0.04 = 4.000	m3	4.00
表層安定剤	120kg/100m2	120 = 120.000	kg	120.00
		土工事は造成工に含む。		

種　　別	舗装工
細　　別	誘導ブロック(t=300)　　(100m2)当り

略図

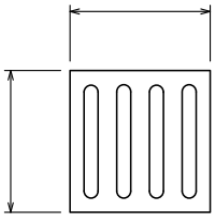

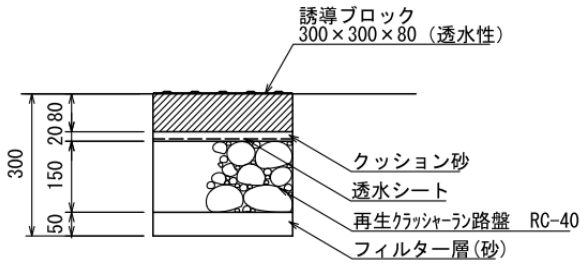

断面図

種　　別	規　　格	計　算　式	単位	数　量
ﾌｨﾙﾀｰ層	RC-10　t50	100　　= 100.000	m2	100.00
再生ｸﾗｯｼｬｰﾗﾝ路盤	RC-40　t=150	100　　= 100.000	m2	100.00
透水ｼｰﾄ		100　　= 100.000	m2	100.00
ｸｯｼｮﾝ砂	t20	100*0.02　　= 2.000	m3	2.00
	透水性			
誘導ブロック	300×300×t80	100　　= 100.000	m2	100.00
		土工事は造成工に含む。		

種　　別	園路縁石工	
細　　別	境界石A	（　　10m ）当り

略図

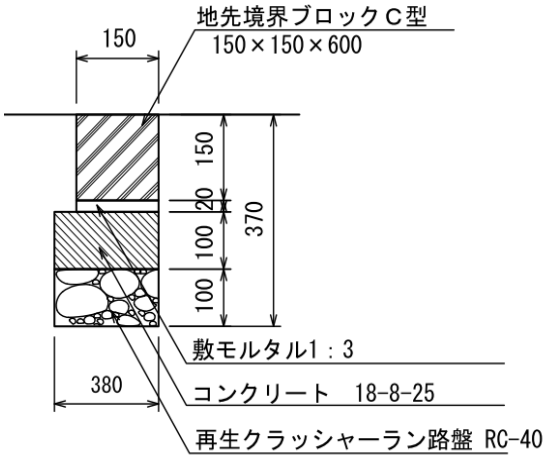

断面図

※地先境界ブロックは、目地5mmを考慮して
10m当りの使用個数は16.5個を標準とする。

種　　別	規　　格	計　算　式	単位	数　量
再生ｸﾗｯｼｬｰﾗﾝ基礎	RC-40　t=100	0.38*10　=　2.000	m2	2.00
型枠	小型	0.1*10*2　=　2.400	m2	2.40
コンクリート	18-8-25	0.38*0.1*10　=　0.216	m3	0.22
敷モルタル	1:3(空練り)	0.15*0.02*10　=　0.015	m3	0.02
地先境界ブロックC型	150×150×600	10/0.605　=　16.500	本	16.50
		土工事は造成工に含む。		

種　　別	園路縁石工	
細　　別	境界石B,C	（　10m ）当り

略図

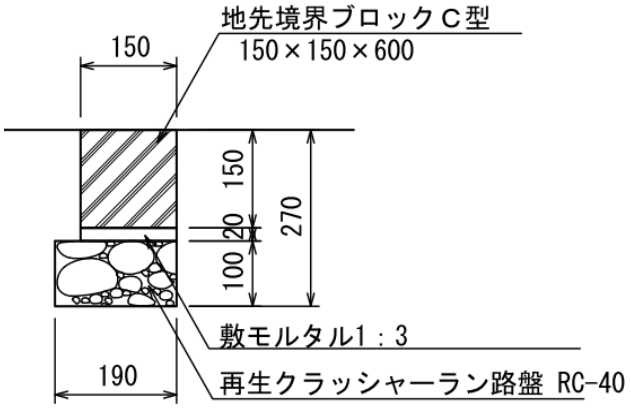

断面図

※地先境界ブロックは、目地5mmを考慮して
10m当りの使用個数は16.5個を標準とする。

種　　別	規　　格	計　算　式	単位	数　量
再生ｸﾗｯｼｬｰﾗﾝ基礎	RC-40　t=100	0.19*10　= 1.900	m2	1.90
敷モルタル	1:3(空練り)	0.15*0.02*10　= 0.030	m3	0.03
地先境界ブロックC型	150×150×600	10/0.605　= 16.500	本	16.50
		土工事は造成工に含む。		

種　　別	園路縁石工	
細　　別	縁石A	（　　10m ）当り

略図

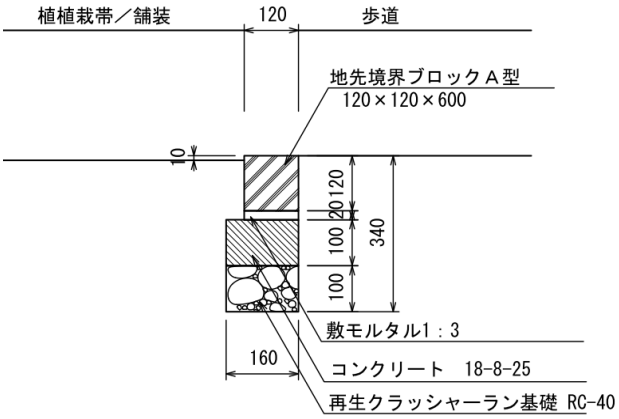

断面図

※地先境界ブロックは、目地5mmを考慮して
10m当りの使用個数は16.5個を標準とする。

種　　別	規　　格	計　算　式	単位	数　量
再生ｸﾗｯｼｬｰﾗﾝ基礎	RC-40　t=100	0.16*10　　= 1.600	m2	1.60
型枠	小型	0.1*10*2　　= 2.000	m2	2.00
コンクリート	18-8-25	0.16*0.1*10　　= 0.160	m3	0.16
敷モルタル	1:3(空練り)	0.12*0.02*10　　= 0.024	m3	0.02
地先境界ブロックA型	120×120×600	10/0.605　　= 16.500	本	16.50
		土工事は造成工に含む。		

種　　別	園路縁石工	
細　　別	縁石B	（　　10m ）当り

略図

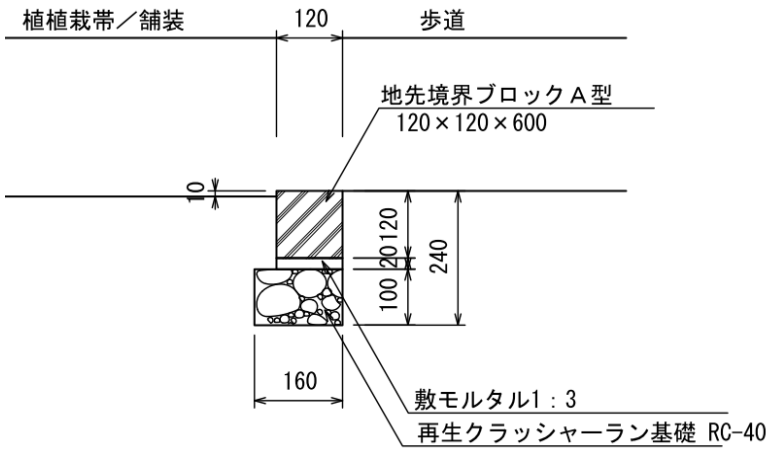

断面図

※地先境界ブロックは、目地5mmを考慮して
10m当りの使用個数は16.5個を標準とする。

種　　別	規　　格	計　算　式	単位	数　量
再生ｸﾗｯｼｬｰﾗﾝ基礎	RC-40　t=100	0.16*10　　= 1.600	m2	1.60
敷モルタル	1:3(空練り)	0.12*0.02*10　　= 0.024	m3	0.02
地先境界ブロックA型	120×120×600	10/0.605　　= 16.500	本	16.50
		土工事は造成工に含む。		

種　　別	園路縁石工	
細　　別	縁石C	（　　10m ）当り

略図

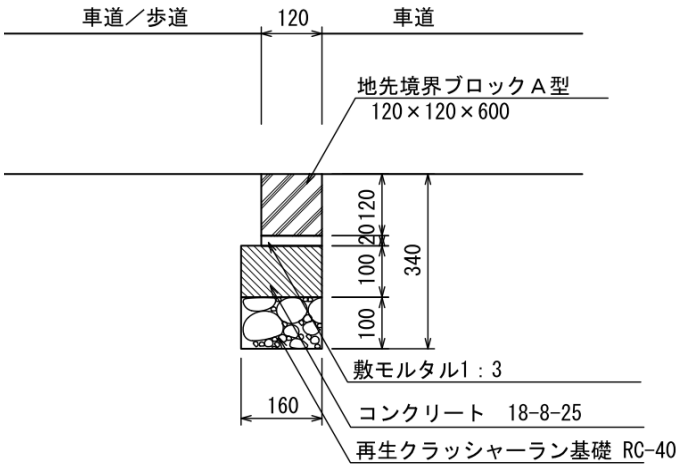

断面図

※地先境界ブロックは、目地5mmを考慮して
10m当りの使用個数は16.5個を標準とする。

種　　別	規　　格	計　算　式	単位	数　量
再生ｸﾗｯｼｬｰﾗﾝ基礎	RC-40　t=100	0.16*10　=　1.600	m2	1.60
型枠	小型	0.1*10*2　=　2.000	m2	2.00
コンクリート	18-8-25	0.16*0.1*10　=　0.160	m3	0.16
敷モルタル	1:3(空練り)	0.12*0.02*10　=　0.024	m3	0.02
地先境界ブロックA型	120×120×600	10/0.605　=　16.500	本	16.50
		土工事は造成工に含む。		

種　　別	園路縁石工	
細　　別	縁石D	（　　10m ）当り

略図

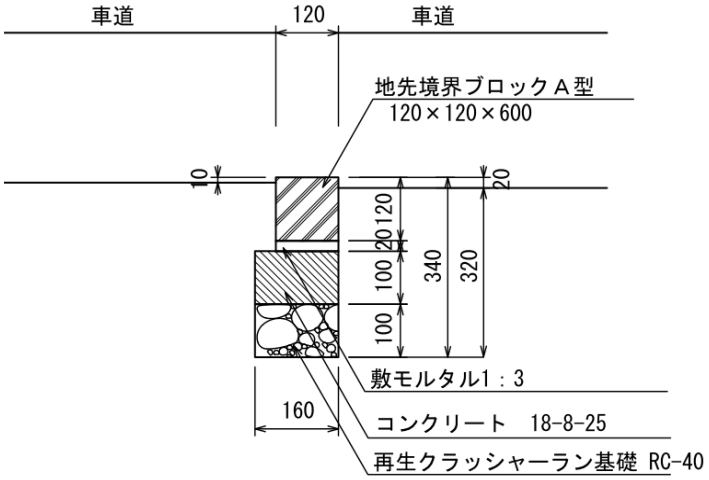

断面図

※地先境界ブロックは、目地5mmを考慮して
10m当りの使用個数は16.5個を標準とする。

種　　別	規　　格	計　算　式	単位	数　量
再生ｸﾗｯｼｬｰﾗﾝ基礎	RC-40　t=100	0.16*10　　=　1.600	m2	1.60
型枠	小型	0.1*10*2　　=　2.000	m2	2.00
コンクリート	18-8-25	0.16*0.1*10　　=　0.160	m3	0.16
敷モルタル	1:3(空練り)	0.12*0.02*10　　=　0.024	m3	0.02
地先境界ブロックA型	120×120×600	10/0.605　　=　16.500	本	16.50
		土工事は造成工に含む。		

種　　別	園路縁石工	
細　　別	縁石E	（　　10m ）当り

略図

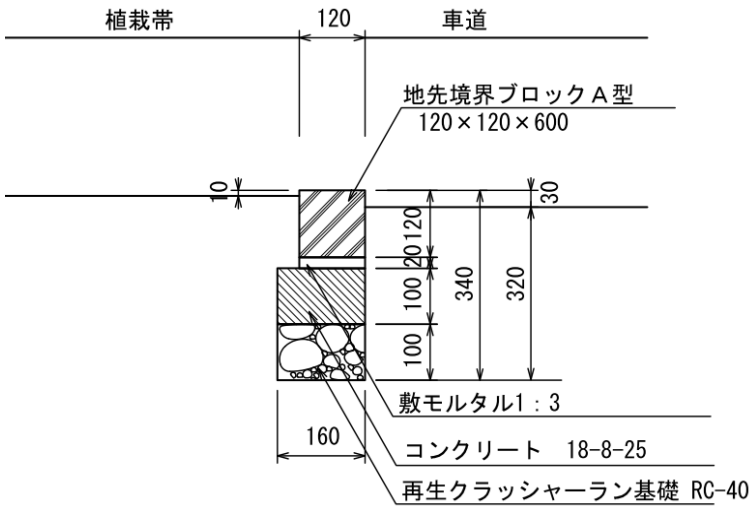

種　　別	規　　格	計　算　式	単位	数　量
再生ｸﾗｯｼｬｰﾗﾝ基礎	RC40　t100	0.16*10　=　1.600	m2	1.60
型枠	小型	0.1*10*2　=　2.000	m2	2.00
コンクリート	18-8-25	0.16*0.1*10　=　0.160	m3	0.16
敷モルタル	1:3(空練り)	0.12*0.02*10　=　0.024	m3	0.02
地先境界ブロックA型	120×120×600	10/0.605　=　16.500	本	16.50
		土工事は造成工に含む。		

種　　別	園路縁石工	
細　　別	縁石F	（　　10m ）当り

略図

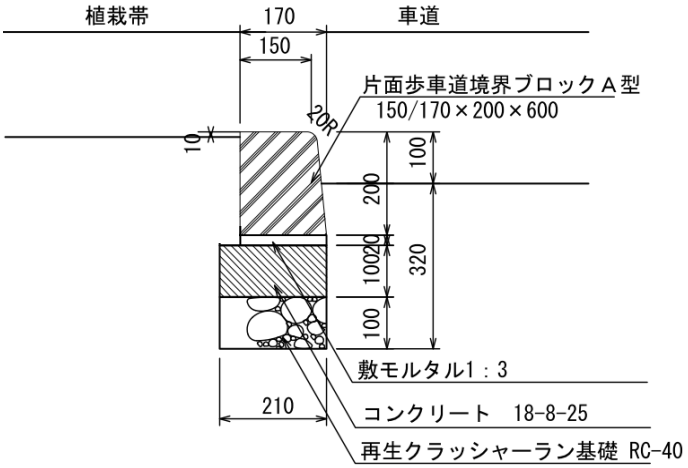

断面図

※地先境界ブロックは、目地5mmを考慮して
10m当りの使用個数は16.5個を標準とする。

種　　別	規　　格	計　算　式	単位	数　量
再生ｸﾗｯｼｬｰﾗﾝ基礎	RC-40　t=100	0.21*10　　= 2.100	m2	2.10
型枠	小型	0.1*10*2　　= 2.000	m2	2.00
コンクリート	18-8-25	021*0.1*10　　= 0.210	m3	0.21
敷モルタル	1:3(空練り)	0.17*0.02*10　　= 0.034	m3	0.03
地先境界ブロックA型	150/170×120×600	10/0.605　　= 16.500	本	16.50
		土工事は造成工に含む。		

種　　別	園路縁石工	
細　　別	縁石G	（　　10m ）当り

略図

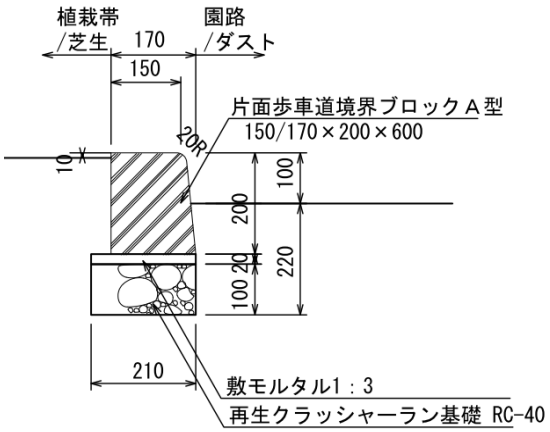

断面図

※地先境界ブロックは、目地5mmを考慮して
10m当りの使用個数は16.5個を標準とする。

種　　別	規　　格	計　算　式	単位	数　量
再生ｸﾗｯｼｬｰﾗﾝ基礎	RC-40　t=100	0.21*10　　= 2.100	m2	2.10
敷モルタル	1:3(空練り)	0.17*0.02*10　　= 0.034	m3	0.03
地先境界ブロックA型	150/170×120×600	10/0.605　　= 16.500	本	16.50
		土工事は造成工に含む。		

種　　別	園路縁石工	
細　　別	見切り材	（　　10m ）当り

略図

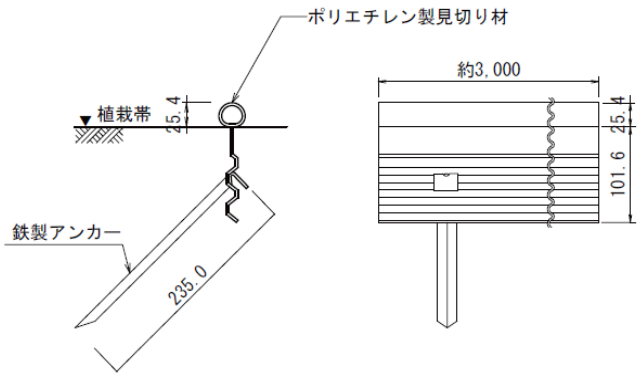

種　　別	規　　格	計　算　式	単位	数　量
見切り材	ﾎﾟﾘｴﾁﾚﾝ製	10　　= 10.000	m	10.00
		土工事は造成工に含む。		

種　　別　園路縁石工

細　　別　タイヤ止め　　（　10基 ）当り

略図

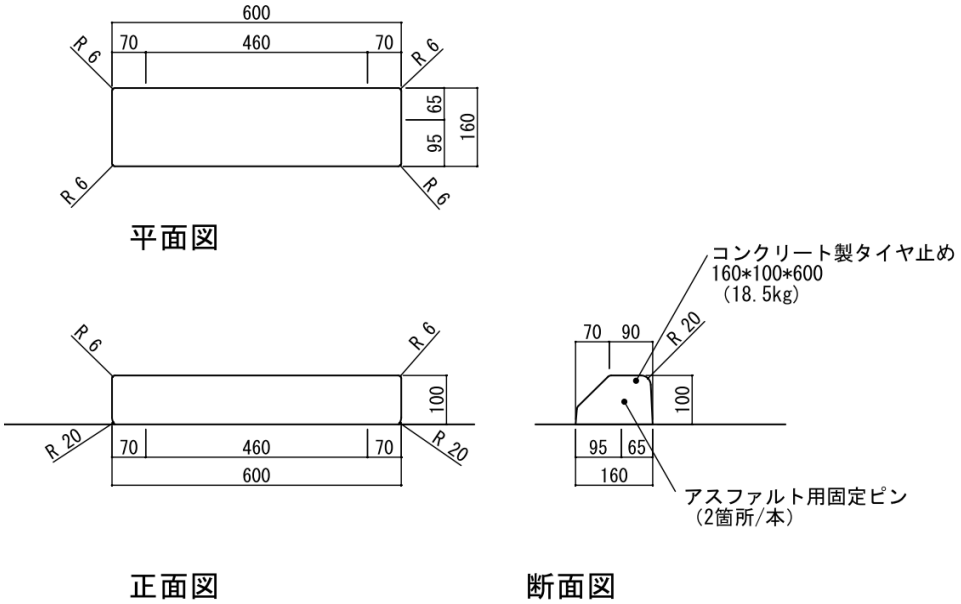

種　　別	規　　格	計　算　式	単位	数　量
コンクリート製タイヤ止め	160×100×600	10　　= 10.000	基	10.00

種　　別	区画線工
細　　別	区画線A　実線・W=150・白　　（　1000m　）当り

略図

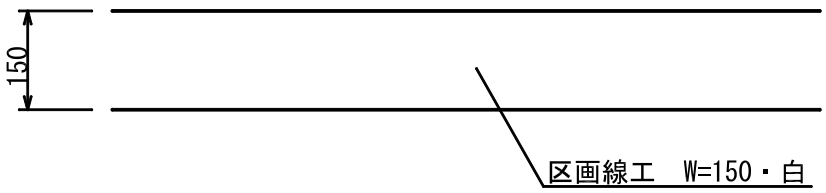

種　　別	規　　格	計　算　式	単位	数　量
	実線			
区画線	W=150　白	1000　　= 1,000.0	m	1000.0

種　　別　区画線工

細　　別　区画線B　ゼブラ･W=300･白　　（　1000m　）当り

略図

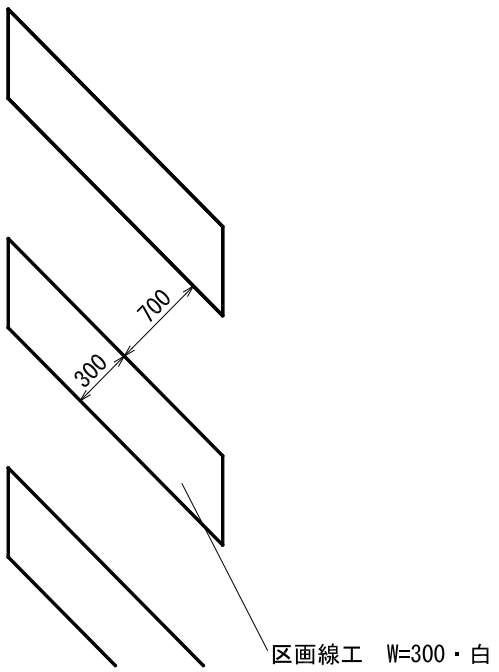

種　　別	規　　格	計　算　式	単位	数　量
	ゼブラ			
区画線	W=300　白	1000　　= 1,000.0	m	1000.0

種　　別	区画線工
細　　別	区画線C　車いすマーク･W=150･白　　（　10箇所 ）当り

略図

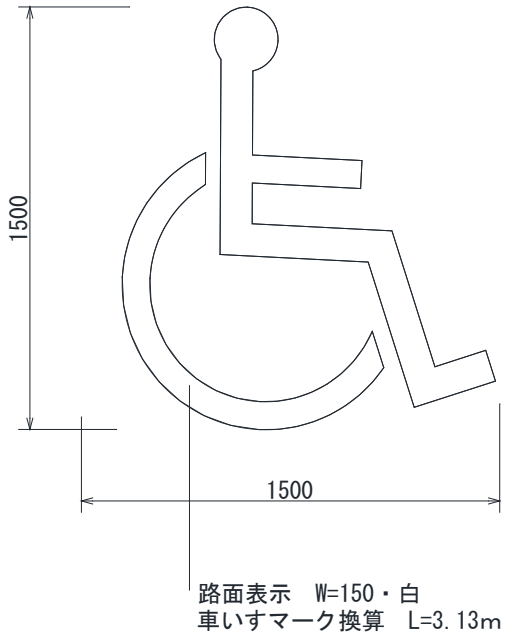

種　　別	規　　格	計　算　式	単位	数　量
	文字･記号･矢印			
区画線	W=150換算　白	3.13*10　　= 31.300	m	31.30

（遊戯施設整備工）

種　　別　遊具組立設置工

細　　別　児童用複合遊具　　（　　1基 ）当り

略図

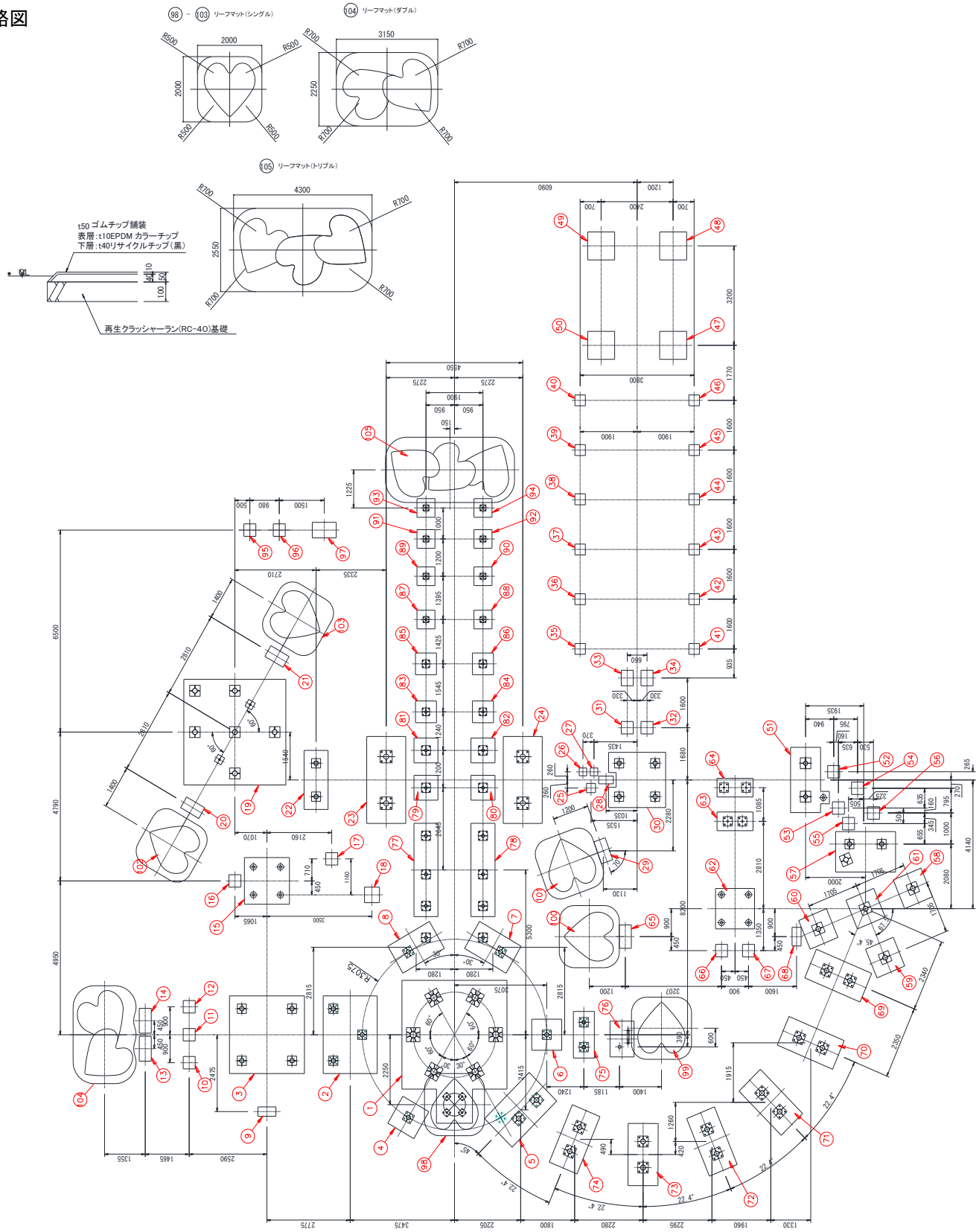

種　　別　遊具組立設置工

細　　別　児童用複合遊具　　（　　1基 ）当り

■クラッシャーラン基礎（RC－40）　　単位：m2

基礎番号	タテ	ヨコ	高さ	体積	基礎番号	タテ	ヨコ	高さ	体積	基礎番号	タテ	ヨコ	高さ	体積
1	3.60	3.60			41	0.45	0.45		0.203	80	0.90	0.90		0.810
+	1.25	1.20		14.460	42	0.45	0.45		0.203	81	0.90	0.90		0.810
2	2.60	1.90		6.440	43	0.45	0.45		0.203	82	0.90	0.90		0.810
3	2.60	2.60		11.700	44	0.45	0.45		0.203	83	0.80	0.80		0.640
4	1.10	1.10		7.970	45	0.45	0.45		0.203	84	0.80	0.80		0.640
5	2.20	1.40		4.290	46	0.45	0.45		0.203	85	0.80	0.80		0.640
6	1.10	1.10		4.290	47	1.00	1.00		1.000	86	0.80	0.80		0.640
7	1.70	1.10		3.080	48	1.00	1.00		1.000	87	0.70	0.70		0.490
8	1.70	1.10		3.740	49	1.00	1.00		1.000	88	0.70	0.70		0.490
9	0.70	0.40		2.150	50	1.00	1.00		1.000	89	0.70	0.70		0.490
10	0.50	0.50		0.530	51	2.20	1.10			90	0.70	0.70		0.490
11	0.50	0.50		0.500	+	0.60	0.40		2.660	91	0.70	0.70		0.490
12	0.50	0.50		0.500	52	0.50	0.50		0.250	92	0.70	0.70		0.490
13	0.90	0.50		0.700	53	0.50	0.50		0.250	93	0.70	0.70		0.490
14	0.90	0.50		0.900	54	0.50	0.50		0.250	94	0.70	0.70		0.490
15	1.60	1.60		3.010	55	0.50	0.50		0.250	95	0.50	0.50		0.250
16	0.50	0.50		2.810	56	0.50	0.50		0.250	96	0.50	0.50		0.250
17	0.50	0.50		0.500	57	2.10	1.40		2.940	97	0.90	0.60		0.540
18	0.60	0.60		0.610									小計	177.104
19	3.50	3.50		12.610	58	1.10	1.10		1.210	98～103	2.00	2.00		20.000
20	0.70	0.50		12.600	59	1.10	1.10		1.210	104	2.25	3.15		7.088
21	0.70	0.50		0.700	60	1.10	1.10		1.210	105	2.55	4.30		10.965
22	0.90	2.00		2.150	61	1.10	1.10		1.210				小計	38.053
23	1.40	2.90		5.860	62	1.40	1.40		1.960				合計	215.157
24	1.40	2.90		8.120	63	1.30	0.70		0.910					
25	0.40	0.40		4.220	64	1.30	0.70		0.910					
26	0.35	0.35		0.283	65	0.85	0.50		0.425	■均しコンクリート				単位：m3
27	0.35	0.35		0.245	66	0.50	0.50		0.250	177.104	×0.05			8.855
28	0.59	0.35		0.329	67	0.50	0.50		0.250				＝	8.855
29	0.85	0.50		0.632	68	0.70	0.40		0.280					
30	2.00	2.20			69	2.10	1.10		2.310	■型枠（均しコンクリート用）				単位：m2
－	0.15	0.28		4.359	70	2.10	1.10		2.310	延長	タテ	ヨコ		
31	0.50	0.50		0.250	71	2.10	1.10		2.310		103.09	89.08		
32	0.50	0.50		0.250	72	2.10	1.10		2.310		0.20	−0.30		
33	0.60	0.50		0.300	73	2.10	1.10		2.310		−0.60	0.40		
34	0.60	0.50		0.300	74	2.10	1.10		2.310		102.69	89.18		
35	0.45	0.45		0.203	75	0.80	1.60		1.280		（タテ＋ヨコ）×0.05			
36	0.45	0.45		0.203	76	0.90	1.25		1.125					9.593
37	0.45	0.45		0.203	77	3.10	0.90		2.790				＝	9.593
38	0.45	0.45		0.203	78	3.10	0.90		2.790					
39	0.45	0.45		0.203	79	0.90	0.90		0.810					
40	0.45	0.45		0.203										

種　　別　遊具組立設置工

細　　別　児童用複合遊具　　（　　1基 ）当り

■コンクリート　　単位：m3

基礎番号	タテ	ヨコ	高さ	体積	基礎番号	タテ	ヨコ	高さ	体積	基礎番号	タテ	ヨコ	高さ	体積
1	3.50	3.50	0.70		41	0.35	0.35	0.40	0.049	80	0.80	0.80	0.35	0.224
+	1.20	1.10	0.70	9.499	42	0.35	0.35	0.40	0.049	81	0.80	0.80	0.35	0.224
2	2.50	1.80	0.70	3.150	43	0.35	0.35	0.40	0.049	82	0.80	0.80	0.35	0.224
3	2.50	2.50	0.70	4.375	44	0.35	0.35	0.40	0.049	83	0.70	0.70	0.35	0.172
4	1.00	1.00	0.70	0.700	45	0.35	0.35	0.40	0.049	84	0.70	0.70	0.35	0.172
5	2.10	1.3	0.70	1.911	46	0.35	0.35	0.40	0.049	85	0.70	0.70	0.35	0.172
6	1.00	1.00	0.70	0.700	47	0.90	0.90	0.35	0.284	86	0.70	0.70	0.35	0.172
7	1.60	1.00	0.70	1.120	48	0.90	0.90	0.35	0.284	87	0.60	0.60	0.35	0.126
8	1.60	1.00	0.70	1.120	49	0.90	0.90	0.35	0.284	88	0.60	0.60	0.35	0.126
9	0.60	0.30	0.50	0.090	50	0.90	0.90	0.35	0.284	89	0.60	0.60	0.35	0.126
10	0.40	0.40	0.50	0.080	51	2.10	1.00	0.70		90	0.60	0.60	0.35	0.126
11	0.40	0.40	0.50	0.080	+	0.40	0.30	0.70	1.554	91	0.60	0.60	0.35	0.126
12	0.40	0.40	0.50	0.080	52	0.40	0.40	0.50	0.080	92	0.60	0.60	0.35	0.126
13	0.80	0.40	0.25	0.080	53	0.40	0.40	0.50	0.080	93	0.60	0.60	0.35	0.126
14	0.80	0.40	0.25	0.080	54	0.40	0.40	0.50	0.080	94	0.60	0.60	0.35	0.126
15	1.50	1.50	0.50	1.125	55	0.40	0.40	0.50	0.080	95	0.40	0.40	0.60	0.096
16	0.40	0.40	0.50	0.080	56	0.40	0.40	0.50	0.080	96	0.40	0.40	0.60	0.096
17	0.40	0.40	0.40	0.064	57	2.00	1.30	0.70	1.820	97	0.80	0.50	0.50	0.200
18	0.50	0.50	0.50	0.125									合計	66.636
19	3.40	3.40	0.70	8.092	58	1.00	1.00	0.70	0.700					
20	0.60	0.40	0.25	0.060	59	1.00	1.00	0.70	0.700					
21	0.60	0.40	0.25	0.060	60	1.00	1.00	0.70	0.700					
22	0.80	1.90	0.70	1.064	61	1.00	1.00	0.70	0.700					
23	1.30	2.80	0.70	2.548	62	1.30	1.30	0.50	0.845					
24	1.30	2.80	0.70	2.548	63	1.20	0.60	0.70	0.504					
25	0.30	0.30	0.50	0.045	64	1.20	0.60	0.70	0.504					
26	0.25	0.25	0.50	0.031	65	0.75	0.40	0.50	0.150					
27	0.25	0.25	0.50	0.031	66	0.40	0.40	0.50	0.080					
28	0.49	0.25	0.50	0.061	67	0.40	0.40	0.50	0.080					
29	0.75	0.40	0.25	0.075	68	0.60	0.30	0.50	0.090					
30	1.90	2.10	0.70		69	2.00	1.00	0.70	1.400					
−	0.25	0.48	0.70	2.710	70	2.00	1.00	0.70	1.400					
31	0.40	0.40	0.25	0.040	71	2.00	1.00	0.70	1.400					
32	0.40	0.40	0.25	0.040	72	2.00	1.00	0.70	1.400					
33	0.50	0.40	0.25	0.050	73	2.00	1.00	0.70	1.400					
34	0.50	0.40	0.25	0.050	74	2.00	1.00	0.70	1.400					
35	0.35	0.35	0.40	0.049	75	0.70	1.50	0.70	0.735					
36	0.35	0.35	0.40	0.049	76	0.80	1.15	0.35	0.322					
37	0.35	0.35	0.40	0.049	77	3.00	0.80	0.35	0.840					
38	0.35	0.35	0.40	0.049	78	3.00	0.80	0.35	0.840					
39	0.35	0.35	0.40	0.049	79	0.80	0.80	0.35	0.224					
40	0.35	0.35	0.40	0.049										

種　　別　遊具組立設置工

細　　別　児童用複合遊具　　（　　1基 ）当り

■型枠　　単位：m2

基礎番号	タテ	ヨコ	高さ	表面積	基礎番号	タテ	ヨコ	高さ	表面積	基礎番号	タテ	ヨコ	高さ	表面積
1	3.50	3.50	0.70		41	0.35	0.35	0.40	0.560	80	0.80	0.80	0.35	1.120
+	1.20	1.10	0.70	11.340	42	0.35	0.35	0.40	0.560	81	0.80	0.80	0.35	1.120
2	2.50	1.80	0.70	6.020	43	0.35	0.35	0.40	0.560	82	0.80	0.80	0.35	1.120
3	2.50	2.50	0.70	7.000	44	0.35	0.35	0.40	0.560	83	0.70	0.70	0.35	0.980
4	1.00	1.00	0.70	2.800	45	0.35	0.35	0.40	0.560	84	0.70	0.70	0.35	0.980
5	2.10	1.3	0.70	4.760	46	0.35	0.35	0.40	0.560	85	0.70	0.70	0.35	0.980
6	1.00	1.00	0.70	2.800	47	0.90	0.90	0.35	1.260	86	0.70	0.70	0.35	0.980
7	1.60	1.00	0.70	3.640	48	0.90	0.90	0.35	1.260	87	0.60	0.60	0.35	0.840
8	1.60	1.00	0.70	3.640	49	0.90	0.90	0.35	1.260	88	0.60	0.60	0.35	0.840
9	0.60	0.30	0.50	0.900	50	0.90	0.90	0.35	1.260	89	0.60	0.60	0.35	0.840
10	0.40	0.40	0.50	0.800	51	2.10	1.00	0.70		90	0.60	0.60	0.35	0.840
11	0.40	0.40	0.50	0.800	+	0.40	0.30	0.70	4.760	91	0.60	0.60	0.35	0.840
12	0.40	0.40	0.50	0.800	52	0.40	0.40	0.50	0.800	92	0.60	0.60	0.35	0.840
13	0.80	0.40	0.25	0.600	53	0.40	0.40	0.50	0.800	93	0.60	0.60	0.35	0.840
14	0.80	0.40	0.25	0.600	54	0.40	0.40	0.50	0.800	94	0.60	0.60	0.35	0.840
15	1.50	1.50	0.50	3.000	55	0.40	0.40	0.50	0.800	95	0.40	0.40	0.60	0.960
16	0.40	0.40	0.50	0.800	56	0.40	0.40	0.50	0.800	96	0.40	0.40	0.60	0.960
17	0.40	0.40	0.40	0.640	57	2.00	1.30	0.70	4.620	97	0.80	0.50	0.50	1.300
18	0.50	0.50	0.50	1.000									合計	189.220
19	3.40	3.40	0.70	9.520	58	1.00	1.00	0.70	2.800					
20	0.60	0.40	0.25	0.500	59	1.00	1.00	0.70	2.800					
21	0.60	0.40	0.25	0.500	60	1.00	1.00	0.70	2.800					
22	0.80	1.90	0.70	3.780	61	1.00	1.00	0.70	2.800					
23	1.30	2.80	0.70	5.740	62	1.30	1.30	0.50	2.600					
24	1.30	2.80	0.70	5.740	63	1.20	0.60	0.70	2.520					
25	0.30	0.30	0.50	0.600	64	1.20	0.60	0.70	2.520					
26	0.25	0.25	0.50	0.500	65	0.75	0.40	0.50	1.150					
27	0.25	0.25	0.50	0.500	66	0.40	0.40	0.50	0.800					
28	0.49	0.25	0.50	0.740	67	0.40	0.40	0.50	0.800					
29	0.75	0.40	0.25	0.575	68	0.60	0.30	0.50	0.900					
30	1.90	2.10	0.70		69	2.00	1.00	0.70	4.200					
−	0.25	0.48	0.70	5.950	70	2.00	1.00	0.70	4.200					
31	0.40	0.40	0.25	0.400	71	2.00	1.00	0.70	4.200					
32	0.40	0.40	0.25	0.400	72	2.00	1.00	0.70	4.200					
33	0.50	0.40	0.25	0.450	73	2.00	1.00	0.70	4.200					
34	0.50	0.40	0.25	0.450	74	2.00	1.00	0.70	4.200					
35	0.35	0.35	0.40	0.560	75	0.70	1.50	0.70	3.080					
36	0.35	0.35	0.40	0.560	76	0.80	1.15	0.35	1.365					
37	0.35	0.35	0.40	0.560	77	3.00	0.80	0.35	2.660					
38	0.35	0.35	0.40	0.560	78	3.00	0.80	0.35	2.660					
39	0.35	0.35	0.40	0.560	79	0.80	0.80	0.35	1.120					
40	0.35	0.35	0.40	0.560										

種　　別　遊具組立設置工

細　　別　児童用複合遊具　　（　　1基 ）当り

■床掘り　　単位：m2

基礎番号	タテ	ヨコ	高さ	体積	基礎番号	タテ	ヨコ	高さ	体積	基礎番号	タテ	ヨコ	高さ	体積
1	4.10	4.10	0.70		41	0.95	0.95	0.40	0.903	80	1.40	1.40	0.35	1.960
+	1.10	1.80	0.70	18.790	42	0.95	0.95	0.40	0.903	81	1.40	1.40	0.35	1.960
2	3.10	2.40	0.70	16.560	43	0.95	0.95	0.40	0.903	82	1.40	1.40	0.35	1.960
3	3.10	3.10	0.70	16.560	44	0.95	0.95	0.40	0.903	83	1.30	1.30	0.35	1.690
4	1.60	1.60	0.70	16.560	45	0.95	0.95	0.40	0.903	84	1.30	1.30	0.35	1.690
5	2.70	1.90	0.70	16.560	46	0.95	0.95	0.40	0.903	85	1.30	1.30	0.35	1.690
6	1.60	1.60	0.70	16.560	47	1.50	1.50	0.35	2.250	86	1.30	1.30	0.35	1.690
7	2.20	1.60	0.70	16.560	48	1.50	1.50	0.35	2.250	87	1.20	1.20	0.35	1.440
8	2.20	1.60	0.70	16.560	49	1.50	1.50	0.35	2.250	88	1.20	1.20	0.35	1.440
9	1.20	0.90	0.50	16.560	50	1.50	1.50	0.35	2.250	89	1.20	1.20	0.35	1.440
10	1.00	1.00	0.50	16.560	51	2.70	1.60	0.70		90	1.20	1.20	0.35	1.440
11	1.00	1.00	0.50	16.560	+	0.20	0.10	0.70	4.340	91	1.20	1.20	0.35	1.440
12	1.00	1.00	0.50	16.560	52	1.00	1.00	0.50	1.000	92	1.20	1.20	0.35	1.440
13	1.40	1.00	0.25	16.560	53	1.00	1.00	0.50	1.000	93	1.20	1.20	0.35	1.440
14	1.40	1.00	0.25	16.560	54	1.00	1.00	0.50	1.000	94	1.20	1.20	0.35	1.440
15	2.10	2.10	0.50	16.560	55	1.00	1.00	0.50	1.000	95	1.00	1.00	0.60	1.000
16	1.00	1.00	0.50	16.560	56	1.00	1.00	0.50	1.000	96	1.00	1.00	0.60	1.000
17	1.00	1.00	0.40	16.560	57	2.60	1.90	0.70	4.940	97	1.40	1.10	0.50	1.540
18	1.10	1.10	0.50	16.560									小計	619.996
19	4.00	4.00	0.70	16.560	58	1.60	1.60	0.70	2.560		2.00	2.00	0.03	0.600
20	1.20	1.00	0.25	16.560	59	1.60	1.60	0.70	2.560		2.25	3.15	0.03	0.213
21	1.20	1.00	0.25	16.560	60	1.60	1.60	0.70	2.560		2.55	4.30	0.03	0.329
22	1.40	2.50	0.70	16.560	61	1.60	1.60	0.70	2.560				小計	1.142
23	1.90	3.40	0.70	16.560	62	1.90	1.90	0.50	3.610				合計	621.138
24	1.90	3.40	0.70	16.560	63	1.80	1.20	0.70	2.160					
25	0.90	0.90	0.50	16.560	64	1.80	1.20	0.70	2.160					
26	0.85	0.85	0.50	16.560	65	1.35	1.00	0.50	1.350					
27	0.85	0.85	0.50	16.560	66	1.00	1.00	0.50	1.000					
28	1.09	0.85	0.50	16.560	67	1.00	1.00	0.50	1.000					
29	1.35	1.00	0.25	16.560	68	1.20	0.90	0.50	1.080					
30	2.50	2.70	0.70		69	2.60	1.60	0.70	4.160					
−	−0.10	−0.20	0.70	6.730	70	2.60	1.60	0.70	4.160					
31	1.00	1.00	0.25	1.000	71	2.60	1.60	0.70	4.160					
32	1.00	1.00	0.25	1.000	72	2.60	1.60	0.70	4.160					
33	1.10	1.00	0.25	1.100	73	2.60	1.60	0.70	4.160					
34	1.10	1.00	0.25	1.100	74	2.60	1.60	0.70	4.160					
35	0.95	0.95	0.40	0.903	75	1.30	2.10	0.70	2.730					
36	0.95	0.95	0.40	0.903	76	1.40	1.75	0.35	2.450					
37	0.95	0.95	0.40	0.903	77	3.60	1.40	0.35	5.040					
38	0.95	0.95	0.40	0.903	78	3.60	1.40	0.35	5.040					
39	0.95	0.95	0.40	0.903	79	1.40	1.40	0.35	1.960					
40	0.95	0.95	0.40	0.903										

種　　別	遊具組立設置工
細　　別	児童用複合遊具

■鉄筋

基礎番号	長さ		本数			小計	基礎番号	長さ		本数			小計	基礎番号	長さ		本数			小計
1	3.35	×	12	×	2	80.40	13	なし						37	なし					
	4.45	×	7	×	2	62.30	14	なし						38	なし					
	0.55	×	19	×	2	20.90	15	なし						39	なし					
	1.05	×	6	×	2	12.60	16	なし						40	なし					
	3.35	×	18	×	2	120.60	17	なし						41	なし					
	0.55	×	18	×	2	19.80	18	なし						42	なし					
	15.60	×	2			31.20	19	3.25	×	17	×	2	110.50	43	なし					
2	2.35	×	9	×	2	42.30		0.55	×	17	×	2	18.70	44	なし					
	0.55	×	9	×	2	9.90		3.25	×	17	×	2	110.50	45	なし					
	1.65	×	12	×	2	39.60		0.55	×	17	×	2	18.70	46	なし					
	0.55	×	12	×	2	13.20		13.00	×	2			26.00	47	なし					
	8.00	×	2			16.00	20	なし						48	なし					
3	2.35	×	13	×	2	61.10	21	なし						49	なし					
	0.55	×	13	×	2	14.30	22	1.75	×	5	×	2	17.50	50	なし					
	2.35	×	13	×	2	61.10		0.55	×	5	×	2	5.50	51	1.95	×	5	×	2	19.50
	0.55	×	13	×	2	14.30		0.65	×	10	×	2	13.00		0.55	×	5	×	2	5.50
	9.40	×	2			18.80		0.55	×	10	×	2	11.00		0.85	×	11	×	2	18.70
4	0.85	×	5	×	2	8.50		4.80	×	2			9.60		0.55	×	11	×	2	12.10
	0.55	×	5	×	2	5.50	23	2.65	×	7	×	2	37.10		5.60	×	2			11.20
	0.85	×	5	×	2	8.50		0.55	×	7	×	2	7.70	52	なし					
	0.55	×	5	×	2	5.50		1.15	×	14	×	2	32.20	53	なし					
	3.40	×	2			6.80		0.55	×	14	×	2	15.40	54	なし					
5	1.15	×	11	×	2	25.30		7.60	×	2			15.20	55	なし					
	0.55	×	11	×	2	12.10	24	2.65	×	7	×	2	37.10	56	なし					
	1.95	×	7	×	2	27.30		0.55	×	7	×	2	7.70	57	1.15	×	11	×	2	25.30
	0.55	×	7	×	2	7.70		1.15	×	14	×	2	32.20		0.55	×	11	×	2	12.10
	6.20	×	2			12.40		0.55	×	14	×	2	15.40		1.85	×	8	×	3	44.40
6	0.85	×	5	×	2	8.50		7.60	×	2			15.20		0.55	×	8	×	2	8.80
	0.55	×	5	×	2	5.50	25	なし							6.00	×	2			12.00
	0.85	×	5	×	2	8.50	26	なし						58	0.85	×	5	×	2	8.50
	0.55	×	5	×	2	5.50	27	なし							0.55	×	5	×	2	5.50
	3.40	×	2			6.80	28	なし							0.85	×	5	×	2	8.50
7	0.85	×	8	×	2	13.60	29	なし							0.55	×	5	×	2	5.50
	0.55	×	8	×	2	8.80	30	1.95	×	9	×	2	35.10		3.40	×	2			6.80
	1.45	×	5	×	2	14.50		0.66	×	4	×	2	5.30	59	0.85	×	5	×	2	8.50
	0.55	×	5	×	2	5.50		0.55	×	11	×	2	12.10		0.55	×	5	×	2	5.50
	4.60	×	2			9.20		1.75	×	10	×	2	35.00		0.85	×	5	×	2	8.50
8	1.45	×	5	×	2	14.50		1.50	×	2	×	3	9.00		0.55	×	5	×	2	5.50
	0.55	×	5	×	2	5.50		0.55	×	12	×	2	13.20		3.40	×	2			6.80
	0.85	×	8	×	2	13.60		7.90	×	2			15.80	60	0.85	×	5	×	2	8.50
	0.55	×	8	×	2	8.80	31	なし							0.55	×	5	×	2	5.50
	4.60	×	2			9.20	32	なし							0.85	×	5	×	2	8.50
9	なし						33	なし							0.55	×	5	×	2	5.50
10	なし						34	なし							3.40	×	2			6.80
11	なし						35	なし												
12	なし						36	なし												

種　　別	遊具組立設置工
細　　別	児童用複合遊具

■鉄筋

基礎番号	長さ		本数			小計	基礎番号	長さ		本数			小計	基礎番号	長さ		本数			小計
61	0.85	×	5	×	2	8.50	74	0.85	×	11	×	2	18.70	85	0.55	×	4	×	2	4.40
	0.55	×	5	×	2	5.50		0.55	×	11	×	2	12.10		0.20	×	4	×	2	1.60
	0.85	×	5	×	2	8.50		1.85	×	5	×	2	18.50		0.55	×	4	×	2	4.40
	0.55	×	5	×	2	5.50		0.55	×	5	×	2	5.50		0.20	×	4	×	2	1.60
	3.40	×	2			6.80		5.40	×	2			10.80	86	0.55	×	4	×	2	4.40
62	なし						75	1.35	×	3	×	2	8.10		0.20	×	4	×	2	1.60
63	0.45	×	6	×	2	5.40		0.55	×	3	×	2	3.30		0.55	×	4	×	2	4.40
	0.55	×	6	×	2	6.60		0.55	×	7	×	2	7.70		0.20	×	4	×	2	1.60
	1.05	×	3	×	2	6.30		0.55	×	7	×	2	7.70	87	0.45	×	4	×	2	3.60
	0.55	×	3	×	2	3.30		3.80	×	2			7.60		0.20	×	4	×	2	1.60
	3.00	×	2			6.00	76	なし							0.45	×	4	×	2	3.60
64	0.45	×	6	×	2	5.40	77	0.65	×	15	×	2	19.50		0.20	×	4	×	2	1.60
	0.55	×	6	×	2	6.60		0.20	×	15	×	2	6.00	88	0.45	×	4	×	2	3.60
	1.05	×	3	×	2	6.30		2.85	×	4	×	2	22.80		0.20	×	4	×	2	1.60
	0.55	×	3	×	2	3.30		0.20	×	4	×	2	1.60		0.45	×	4	×	2	3.60
	3.00	×	2			6.00	78	0.65	×	15	×	2	19.50		0.20	×	4	×	2	1.60
65	なし							0.20	×	15	×	2	6.00	89	0.45	×	4	×	2	3.60
66	なし							2.85	×	4	×	2	22.80		0.20	×	4	×	2	1.60
67	なし							0.20	×	4	×	2	1.60		0.45	×	4	×	2	3.60
68	なし						79	0.65	×	4	×	2	5.20		0.20	×	4	×	2	1.60
69	0.85	×	11	×	2	18.70		0.20	×	4	×	2	1.60	90	0.45	×	4	×	2	3.60
	0.55	×	11	×	2	12.10		0.65	×	4	×	2	5.20		0.20	×	4	×	2	1.60
	1.85	×	5	×	2	18.50		0.20	×	4	×	2	1.60		0.45	×	4	×	2	3.60
	0.55	×	5	×	2	5.50	80	0.65	×	4	×	2	5.20		0.20	×	4	×	2	1.60
	5.40	×	2			10.80		0.20	×	4	×	2	1.60	91	0.45	×	4	×	2	3.60
70	0.85	×	11	×	2	18.70		0.65	×	4	×	2	5.20		0.20	×	4	×	2	1.60
	0.55	×	11	×	2	12.10		0.20	×	4	×	2	1.60		0.45	×	4	×	2	3.60
	1.85	×	5	×	2	18.50	81	0.65	×	4	×	2	5.20		0.20	×	4	×	2	1.60
	0.55	×	5	×	2	5.50		0.20	×	4	×	2	1.60	92	0.45	×	4	×	2	3.60
	5.40	×	2			10.80		0.65	×	4	×	2	5.20		0.20	×	4	×	2	1.60
71	0.85	×	11	×	2	18.70		0.20	×	4	×	2	1.60		0.45	×	4	×	2	3.60
	0.55	×	11	×	2	12.10	82	0.65	×	4	×	2	5.20		0.20	×	4	×	2	1.60
	1.85	×	5	×	2	18.50		0.20	×	4	×	2	1.60	93	0.45	×	4	×	2	3.60
	0.55	×	5	×	2	5.50		0.65	×	4	×	2	5.20		0.20	×	4	×	2	1.60
	5.40	×	2			10.80		0.20	×	4	×	2	1.60		0.45	×	4	×	2	3.60
72	0.85	×	11	×	2	18.70	83	0.55	×	4	×	2	4.40		0.20	×	4	×	2	1.60
	0.55	×	11	×	2	12.10		0.20	×	4	×	2	1.60	94	0.45	×	4	×	2	3.60
	1.85	×	5	×	2	18.50		0.55	×	4	×	2	4.40		0.20	×	4	×	2	1.60
	0.55	×	5	×	2	5.50		0.20	×	4	×	2	1.60		0.45	×	4	×	2	3.60
	5.40	×	2			10.80	84	0.55	×	4	×	2	4.40		0.20	×	4	×	2	1.60
73	0.85	×	11	×	2	18.70		0.20	×	4	×	2	1.60	95	なし					
	0.55	×	11	×	2	12.10		0.55	×	4	×	2	4.40	96	なし					
	1.85	×	5	×	2	18.50		0.20	×	4	×	2	1.60	97	なし					
	0.55	×	5	×	2	5.50												合計		2655.10
	5.40	×	2			10.80														

種　別	遊具組立設置工			
細　別	児童用複合遊具	（　1基 ）当り		
種　別	規　格	計 算 式	単位	数　量
再生ｸﾗｯｼｬｰﾗﾝ基礎	RC-40　t=100	215.157　= 215.157	m2	215.16
型枠	均し	9.593　= 9.593	m2	9.59
均しコンクリート	18-8-25	8.855　= 8.855	m3	8.86
型枠	小型	189.22　= 189.220	m2	189.22
コンクリート	18-8-25	66.636　= 66.636	m3	66.64
鉄筋	D13	2655.10　= 2,655.10	m	
		2655.10m*0.995kg/m/1000　2.64	t	2.64
リーフマット	ゴムチップt＝50	2.0*2.0*5+2.10*3.15*1+2.10*4.30*1　= 38.053	m2	38.05
本体		1　= 1.000	基	1.00
床掘		621.138　= 621.138	m3	621.14
埋戻し		621.138-93.857　= 527.281	m3	527.28
残土処分		176.664*0.1+38.053*0.03+8.833+66.216　= 93.857	m3	93.86

種　　別	遊具組立設置工	
細　　別	幼児用複合遊具	（　　1基 ）当り

略図

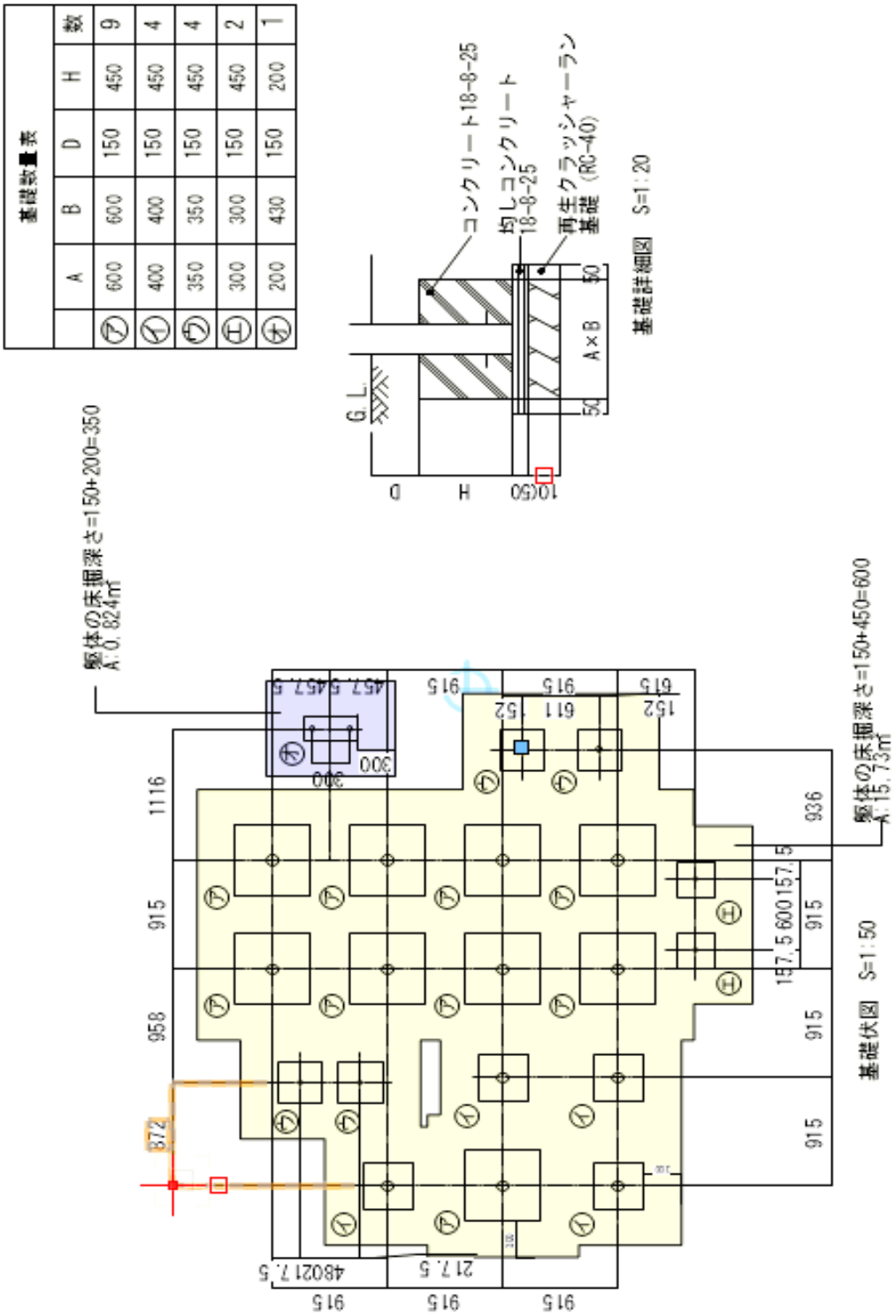

植栽=0

種　別　遊具組立設置工
細　別　幼児用複合遊具　（　1基 ）当り

種　別	規　格	計 算 式			単位	数　量
再生ｸﾗｯｼｬｰﾗﾝ基礎	RC-40　t=100	0.7*0.7*9+0.5*0.5*4+0.45*0.45*4+0.4*0.4*2+0.3*0.53*1	=	6.699	m2	6.70
型枠	均し	0.05*(0.7*4*9+0.5*4*4+0.45*4*4+0.4*4*2+(0.3+0.53)*2*1)	=	2.263	m2	2.26
均しコンクリート	18-8-25	0.05*(0.7*0.7*9+0.5*0.5*4+0.45*0.45*4+0.4*0.4*2+0.3*0.53*1)	=	0.335	m3	0.33
型枠	小型	0.45*((0.6*4*9+0.4*4+0.35*4+0.3*4*2)+(0.2+0.43)*2*0.2)*1	=	12.276	m2	12.28
コンクリート	18-8-25	(0.6*0.6*0.45*9+0.4*0.4*0.45*4+0.35*0.35*0.45*4+0.35	=	2.232	m3	2.23
		*0.35*0.45*4+0.3*0.3*0.45*2+0.2*0.43*0.2*1)-3.14*				
		(0.0891/2)^2*0.45*19-3.14*(0.0486/2)^2*0.2*1				
本体		1	=	1.000	基	1.00
セーフティマット	900×1500×t30	1	=	1.000	枚	1.00
床掘		0.15*(0.7*0.7*9+0.5*0.5*4+0.45*0.45*4+0.4*0.4*2+0.3*0.53*1)+15.73-0.6+0.824*0.35	=	16.423	m3	16.42
埋戻し		16.423-3.070	=	13.354	m3	13.35
残土処分		0.15*(0.7*0.7*9+0.5*0.5*4+0.45*0.45*4+0.4*0.4*2+0.3*0.53*1)+0.45*(0.6*0.6*9+0.4*0.4*4+0.35*0.35*4+0.3*0.3*2)+0.2*0.43*0.2*1	=	3.070	m3	3.07

種　　別	遊具組立設置工	
細　　別	半球ステップ	（　10基 ）当り

略図

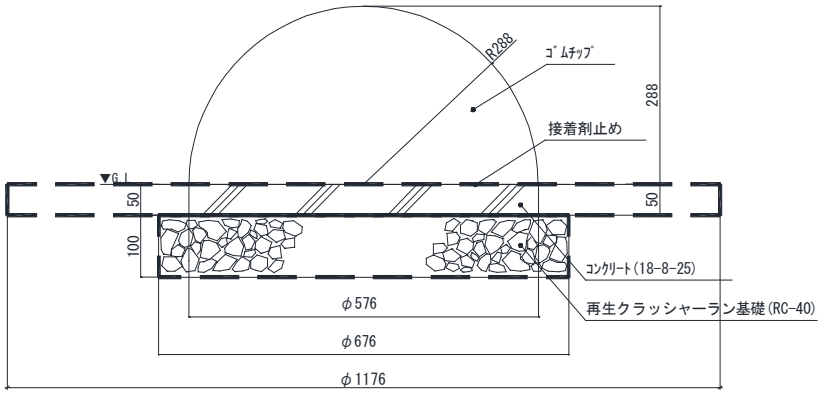

植栽=0

種　　別	規　　格	計　算　式		単位	数　量
再生ｸﾗｯｼｬｰﾗﾝ基礎	RC-40　t=100	(0.576^2*3.142/4)*10	= 2.606	m2	2.61
型枠		(0.576*3.142*0.05)*10	= 0.905	m2	0.90
コンクリート	18-8-25	(0.576^2*3.142/4*0.05)*10	= 0.130	m3	0.13
本体		10	= 10.000	基	10.00
床掘		((0.676/2)^2*3.14*0.1+(1.176/2)^2*3.14*0.05)*10	= 0.902	m3	0.90
埋戻し		0.902-0.489	= 0.413	m3	0.41
残土処分		((0.676/2)^2*3.14*0.1+(0.576/2)^2*3.14*0.05)*10	= 0.489	m3	0.49

種　　別	遊具組立設置工
細　　別	平均台　　（　10基 ）当り

略図

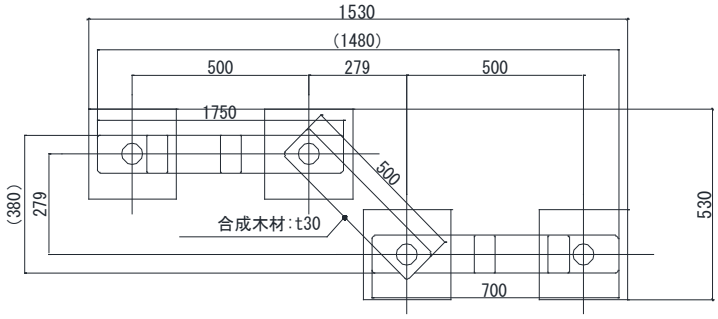

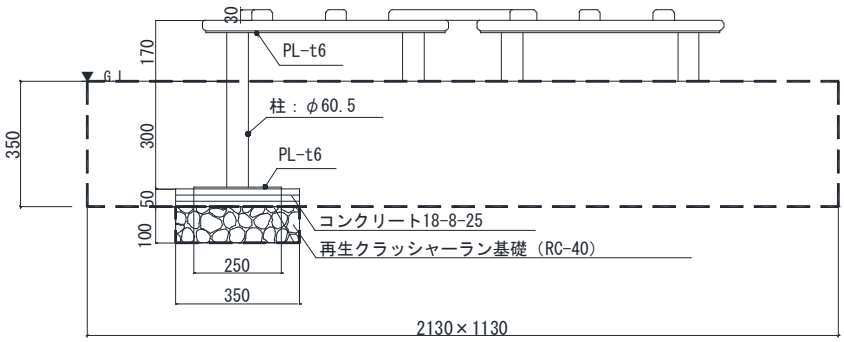

植栽=0

種　　別	規　　格	計　算　式		単位	数　量
再生ｸﾗｯｼｬｰﾗﾝ基礎	RC-40　t=100	(0.35*0.35*4)*10	= 4.900	m2	4.90
型枠	均し	(0.05*0.35*4*4)*10	= 2.800	m2	2.80
均しコンクリート	18-8-25	(0.35*0.35*0.05*4)*10	= 0.245	m3	0.25
本体		10	= 10.000	基	10.00
床掘		(0.35*0.35*0.1*4+2.13*1.13*0.35)*10	= 8.914	m3	8.91
埋戻し		8.914-0.769	= 8.145	m3	8.14
残土処分		(0.35*0.35*0.15+(0.0605/2)^2*3.14*0.3)*4*10	= 0.769	m3	0.77

種　　別	遊具組立設置工	
細　　別	日よけ付き砂場	（　10基 ）当り

略図

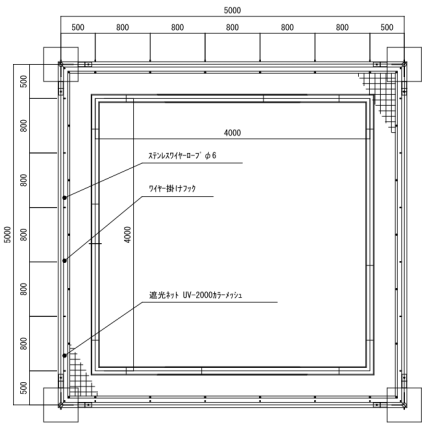

平面図

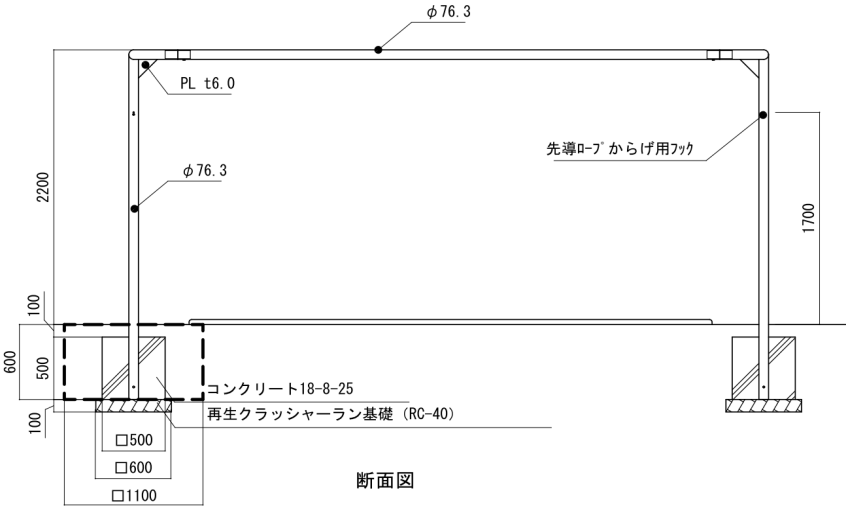

断面図

植栽=0

種　別	規　格	計　算　式	単位	数　量
再生ｸﾗｯｼｬｰﾗﾝ基礎	RC-40　t=100	(0.6*0.6*4)*10　= 14.400	m2	14.40
型枠	小型	(0.5*0.5*4*4)*10　= 40.000	m2	40.00
コンクリート	18-8-25	(0.5*0.5*0.5*4)*10　= 5.000	m3	5.00
本体		10　= 10.000	基	10.00
床掘		(0.6*0.6*0.1+1.1*1.1*0.6)*4*10　= 30.480	m3	30.48
埋戻し		30.480-6.458　= 24.022	m3	24.02
残土処分		(0.6*0.6*0.1+0.5*0.5*0.5+(0.0763/2)^2*3.14*0.1)*4*10　= 6.458	m3	6.46

種　　別	遊具組立設置工	
細　　別	幼児用ブランコ	（　10基 ）当り

略図

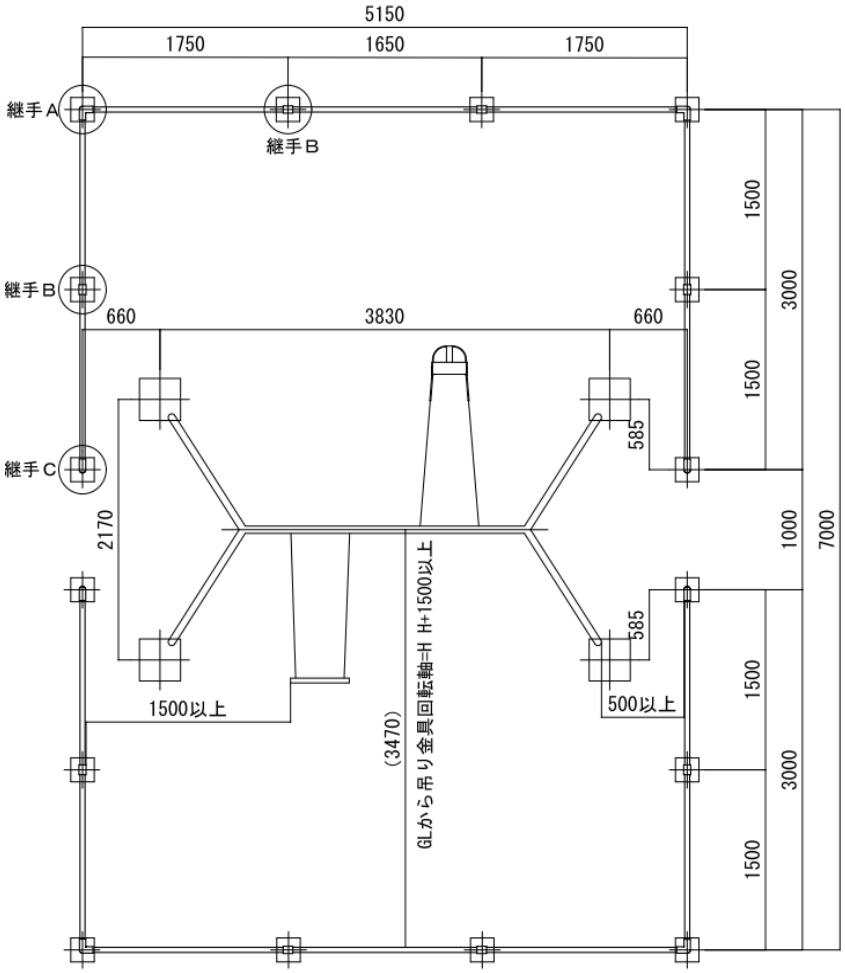

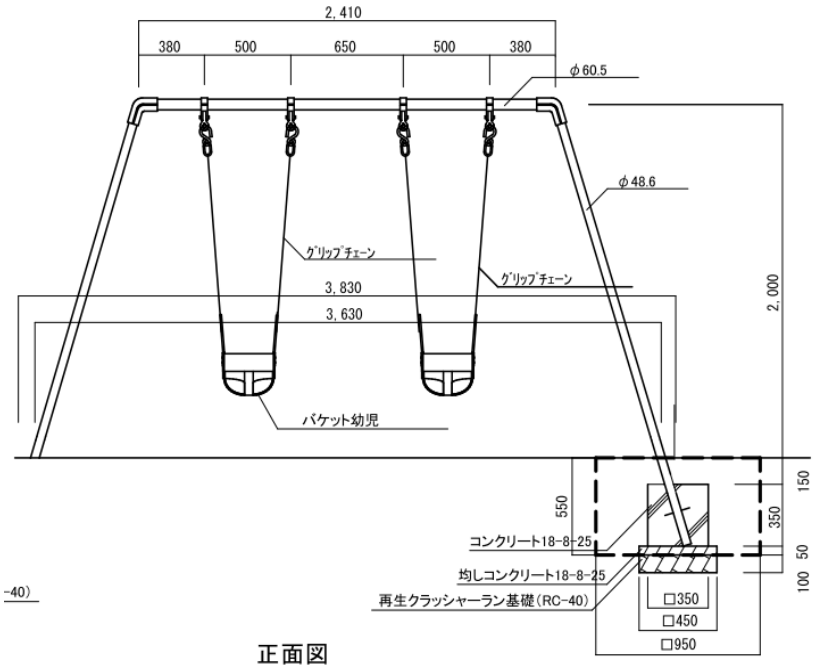

正面図

植栽=0

種　別　遊具組立設置工
細　別　幼児用ブランコ　　　　　　　　　　(10基)当り

種　別	規　格	計　算　式		単位	数　量
再生ｸﾗｯｼｬｰﾗﾝ基礎	RC-40 t=100	(0.45*0.45*4)*10	= 8.100	m2	8.10
型枠	均し	(0.45*0.05*4)*4*10	= 3.600	m2	3.60
均しコンクリート	18-8-25	(0.45*0.45*0.05)*4*10	= 0.405	m3	0.41
型枠		(0.35*0.35*4)*4*10	= 19.600	m2	19.60
コンクリート	18-8-25	(0.35*0.35*0.35)*4*10	= 1.715	m3	1.72
ブランコ本体		10	= 10.000	基	10.00
床掘		(0.45*0.45*0.1+0.95*0.95*0.55)*4*10	= 20.665	m3	20.67
埋戻し		20.665-2.930	= 17.735	m3	17.74
残土処分		(0.45*0.45*0.15+0.35*0.35*0.35)*4*10	= 2.930	m3	2.93

種　別	遊具組立設置工	
細　別	幼児用ブランコ安全柵	（　10基 ）当り

略図

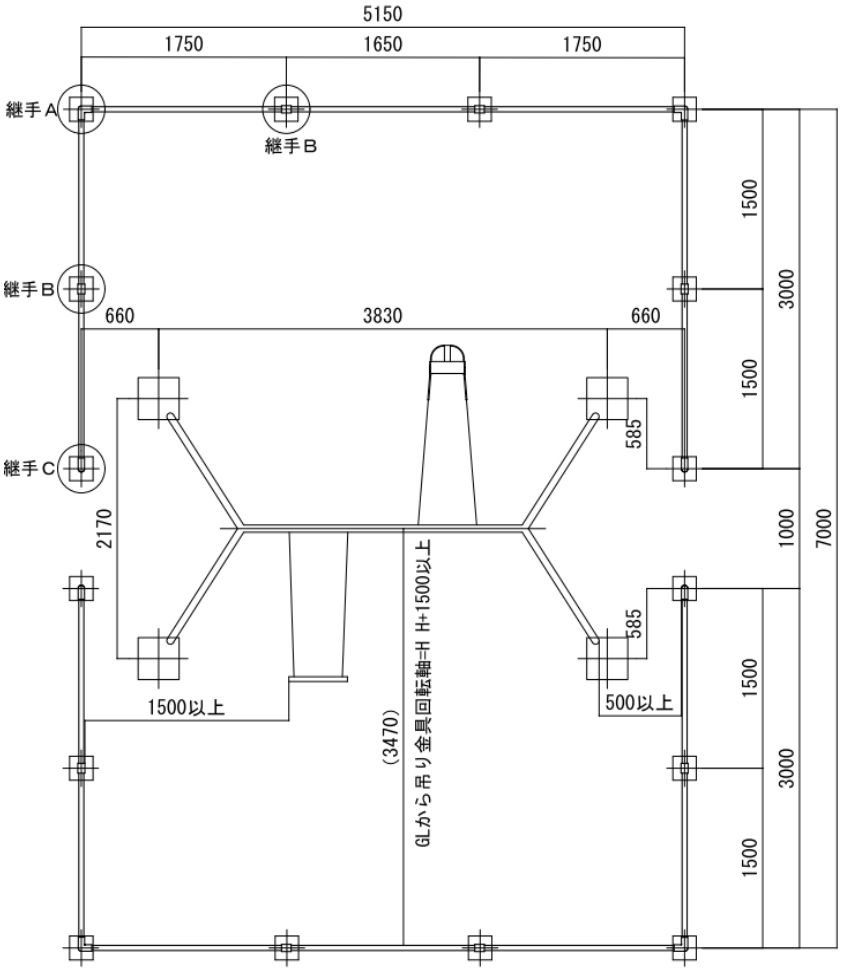

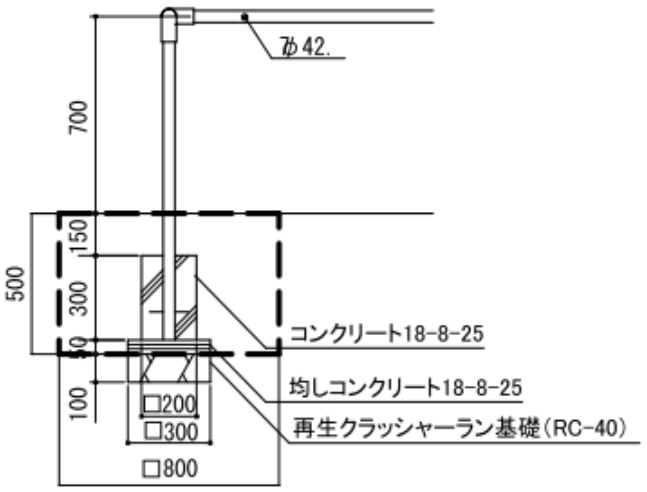

安全柵側面図

植栽=0

種　　別　遊具組立設置工

細　　別　幼児用ブランコ安全柵　　（　10基 ）当り

種　別	規　格	計 算 式	単位	数　量
再生ｸﾗｯｼｬｰﾗﾝ基礎	RC-40　t=100	(0.3*0.3*16)*10　= 14.400	m2	14.40
型枠	均し	(0.30*0.05*4)*16*10　= 9.600	m2	9.60
均しコンクリート	18-8-25	(0.3*0.3*0.05)*16*10　= 0.720	m3	0.72
型枠		(0.3*0.2*4)*16*10　= 38.400	m2	38.40
コンクリート	18-8-25	(0.2*0.2*0.3)*16*10　= 1.920	m3	1.92
柵本体		10　= 10.000	組	10.00
床掘		(0.3*0.3*0.1+0.8*0.8*0.5)*16*10　= 52.640	m3	52.64
埋戻し		52.640-4.080　= 48.560	m3	48.56
残土処分		(0.3*0.3*0.15+0.2*0.2*0.3)*16*10　= 4.080	m3	4.08

種　　別	遊具組立設置工	
細　　別	ロッキング遊具A	（　10基 ）当り

略図

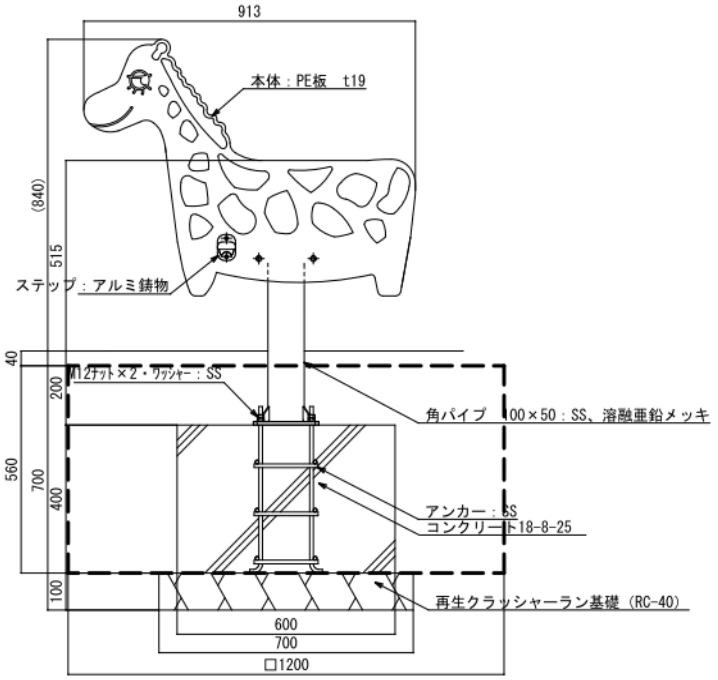

ダスト=40

種　　別	規　　格	計　算　式	単位	数　量
再生ｸﾗｯｼｬｰﾗﾝ基礎	RC-40　t=100	0.7*0.7*10　= 4.900	m2	4.90
型枠	小型	(0.6*0.4*4)*10　= 9.600	m2	9.60
コンクリート	18-8-25	0.6*0.6*0.4*10　= 1.440	m3	1.44
	キリン			
本体	913×840×t19	10　= 10.000	基	10.00
床掘		(0.7*0.7*0.1+1.2*1.2*0.56)*10　= 8.554	m3	8.55
埋戻し		8.554-1.940　= 6.614	m3	6.61
残土処分		(0.7*0.7*0.1+0.6*0.6*0.4+0.1*0.05*0.2)*10　= 1.940	m3	1.94

種　　別	遊具組立設置工	
細　　別	ロッキング遊具B	（　10基 ）当り

略図

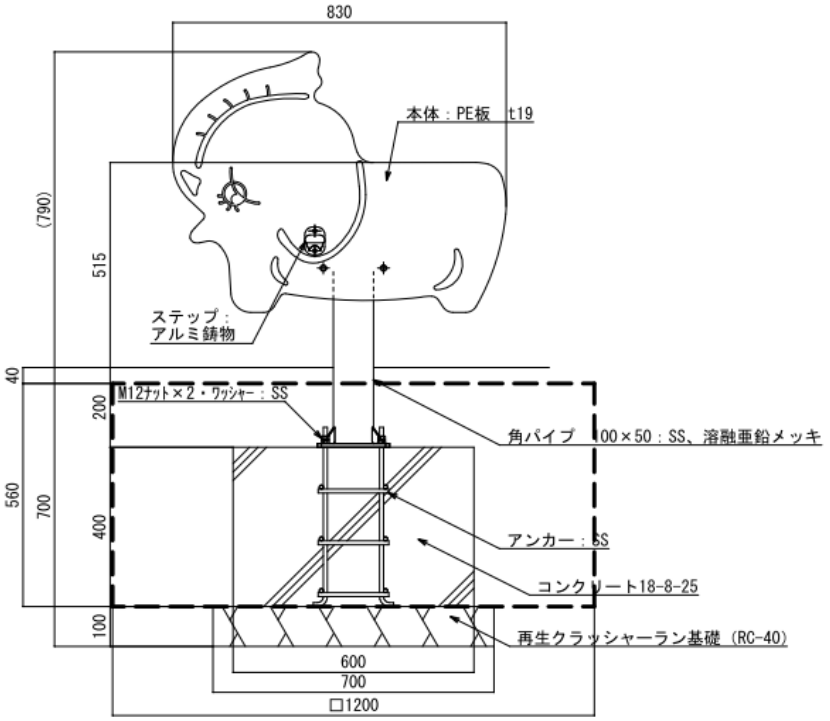

ダスト=40

種　　別	規　　格	計　算　式	単位	数　量
再生ｸﾗｯｼｬｰﾗﾝ基礎	RC-40　t=100	0.7*0.7*10　=　4.900	m2	4.90
型枠	小型	(0.6*0.4*4)*10　=　9.600	m2	9.60
コンクリート	18-8-25	0.6*0.6*0.4*10　=　1.440	m3	1.44
	ゾウ			
本体	830×790×t19	10　=　10.000	基	10.00
床掘		(0.7*0.7*0.1+1.2*1.2*0.56)*10　=　8.554	m3	8.55
埋戻し		8.554-1.940　=　6.614	m3	6.61
残土処分		(0.7*0.7*0.1+0.6*0.6*0.4+0.1*0.05*0.2)*10　=　1.940	m3	1.94

種　　別	遊具組立設置工	
細　　別	ロッキング遊具C	（　10基 ）当り

略図

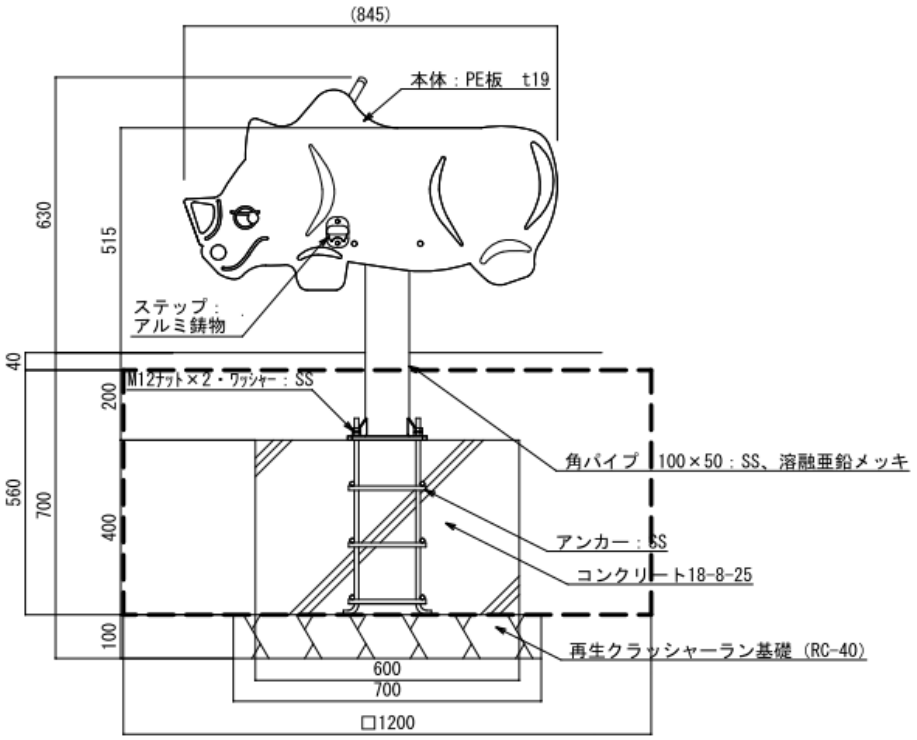

ダスト=40

種　　別	規　　格	計　算　式	単位	数　量
再生ｸﾗｯｼｬｰﾗﾝ基礎	RC-40　t=100	0.7*0.7*10　=　4.900	m2	4.90
型枠	小型	(0.6*0.4*4)*10　=　9.600	m2	9.60
コンクリート	18-8-25	0.6*0.6*0.4*10　=　1.440	m3	1.44
	サイ			
本体	845×630×t19	10　=　10.000	基	10.00
床掘		(0.7*0.7*0.1+1.2*1.2*0.56)*10　=　8.554	m3	8.55
埋戻し		8.554-1.940　=　6.614	m3	6.61
残土処分		(0.7*0.7*0.1+0.6*0.6*0.4+0.1*0.05*0.2)*10　=　1.940	m3	1.94

種　　別	遊具組立設置工	
細　　別	ロッキング遊具D	（　10基 ）当り

略図

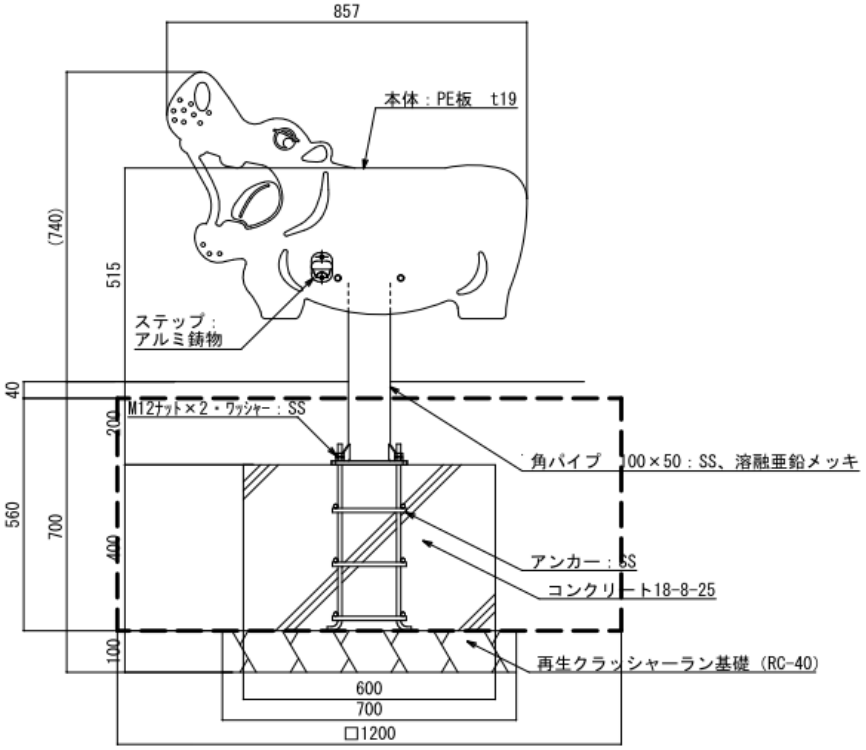

ダスト=40

種　　別	規　　格	計　算　式	単位	数　量
再生ｸﾗｯｼｬｰﾗﾝ基礎	RC-40　t=100	0.7*0.7*10　=　4.900	m2	4.90
型枠	小型	(0.6*0.4*4)*10　=　9.600	m2	9.60
コンクリート	18-8-25	0.6*0.6*0.4*10　=　1.440	m3	1.44
	カバ			
本体	857×740×t19	10　=　10.000	基	10.00
床掘		(0.7*0.7*0.1+1.2*1.2*0.56)*10　=　8.554	m3	8.55
埋戻し		8.554-1.940　=　6.614	m3	6.61
残土処分		(0.7*0.7*0.1+0.6*0.6*0.4+0.1*0.05*0.2)*10　=　1.940	m3	1.94

種　　別	遊具組立設置工		
細　　別	回転遊具		（　10基 ）当り

略図

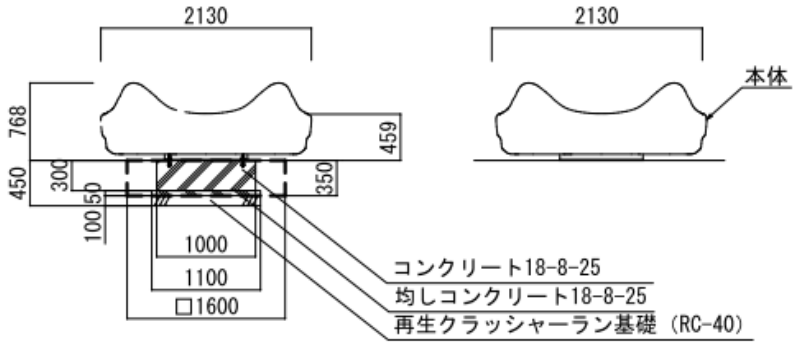

外観図

植栽=0

種　　別	規　　格	計　算　式		単位	数　量
再生ｸﾗｯｼｬｰﾗﾝ基礎	RC-40　t=100	1.1*1.1*10	= 12.100	m2	12.10
型枠	均し	(1.1*0.05*4)*10	= 2.200	m2	2.20
均しコンクリート	18-8-25	1.1*1.1*0.05*10	= 0.605	m3	0.61
型枠	小型	1.0*0.3*4*10	= 12.000	m2	12.00
コンクリート	18-8-25	1.0*1.0*0.3*10	= 3.000	m3	3.00
本体		10	= 10.000	基	10.00
床掘		(1.1*1.1*0.1+1.6*1.6*0.35)*10	= 10.170	m3	10.17
埋戻し		10.170-4.815	= 5.355	m3	5.36
残土処分		(1.1*1.1*0.15+1.0*1.0*0.3)*10	= 4.815	m3	4.82

種　　別	遊具組立設置工	
細　　別	遊具外周サークルベンチ	（　10基 ）当り

略図

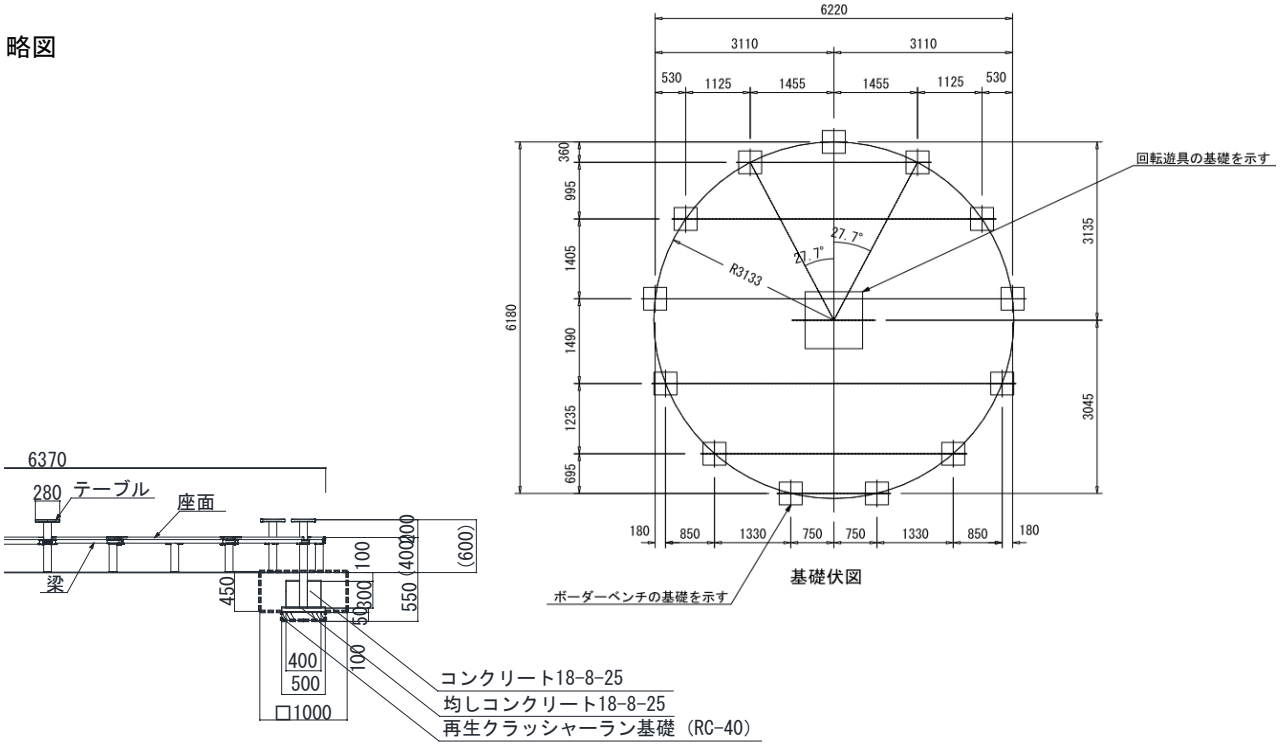

透水性ゴムチップ舗装A=240

種　別	規　格	計 算 式		単位	数　量
再生ｸﾗｯｼｬｰﾗﾝ基礎	RC-40　t=100	0.5*0.5*13*10	= 32.500	m2	32.50
型枠	均し	(0.5*0.05*4*13)*10	= 13.000	m2	13.00
均しコンクリート	18-8-25	(0.5*0.5*0.05*13)*10	= 1.625	m3	1.63
型枠	小型	(0.4*0.3*4*13)*10	= 62.400	m2	62.40
コンクリート	18-8-25	(0.4*0.4*0.3-(0.0891/2)^2*3.14)*13*10	= 5.430	m3	5.43
本体		10	= 10.000	基	10.00
床掘		(0.5*0.5*0.1+1.0*1.0*0.21)*13*10	= 30.550	m3	30.55
埋戻し		30.550-9.243	= 21.307	m3	21.31
残土処分		(0.5*0.5*0.15+0.4*0.4*0.21)*13*10	= 9.243	m3	9.24

種　　別	遊具組立設置工	
細　　別	砂場テーブル	（　10基 ）当り

略図

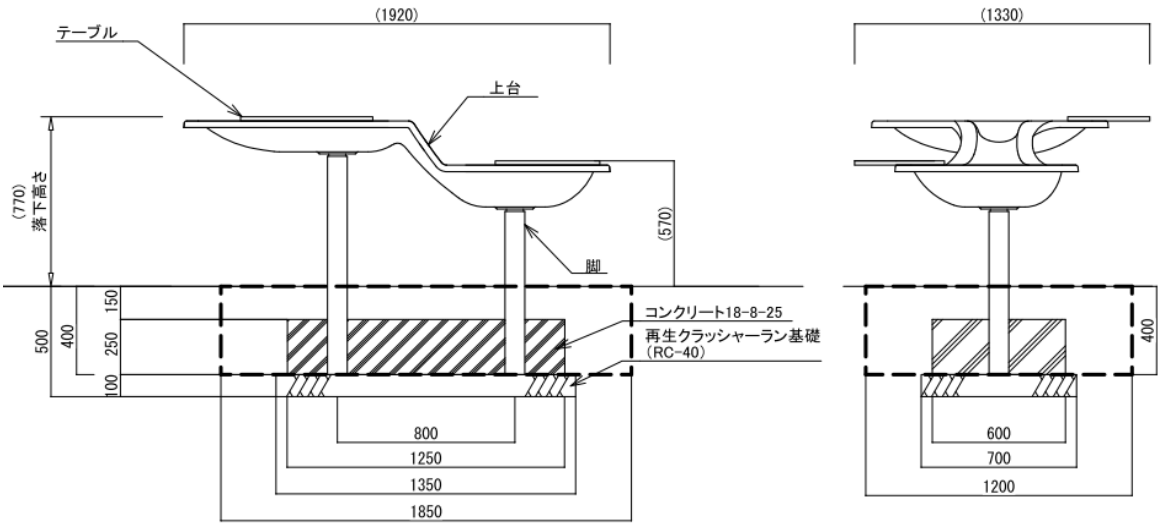

植栽=0

種　別	規　格	計　算　式		単位	数　量
再生ｸﾗｯｼｬｰﾗﾝ基礎	RC-40　t=100	1.35*0.7*10	= 9.450	m2	9.45
型枠	小型	(1.25*0.25*2+0.6*0.25*2)*10	= 9.250	m2	9.25
コンクリート	18-8-25	(1.25*0.6*0.25)*10	= 1.875	m3	1.88
本体		10	= 10.000	基	10.00
床掘		(1.35*0.7*0.1+1.85*1.2*0.4)*10	= 9.825	m3	9.83
埋戻し		9.825-2.820	= 7.005	m3	7.01
残土処分		(1.35*0.7*0.1+1.25*0.6*0.25)*10	= 2.820	m3	2.82

種　　別	健康遊具設置工	
細　　別	健康遊具A	（　10基 ）当り

略図

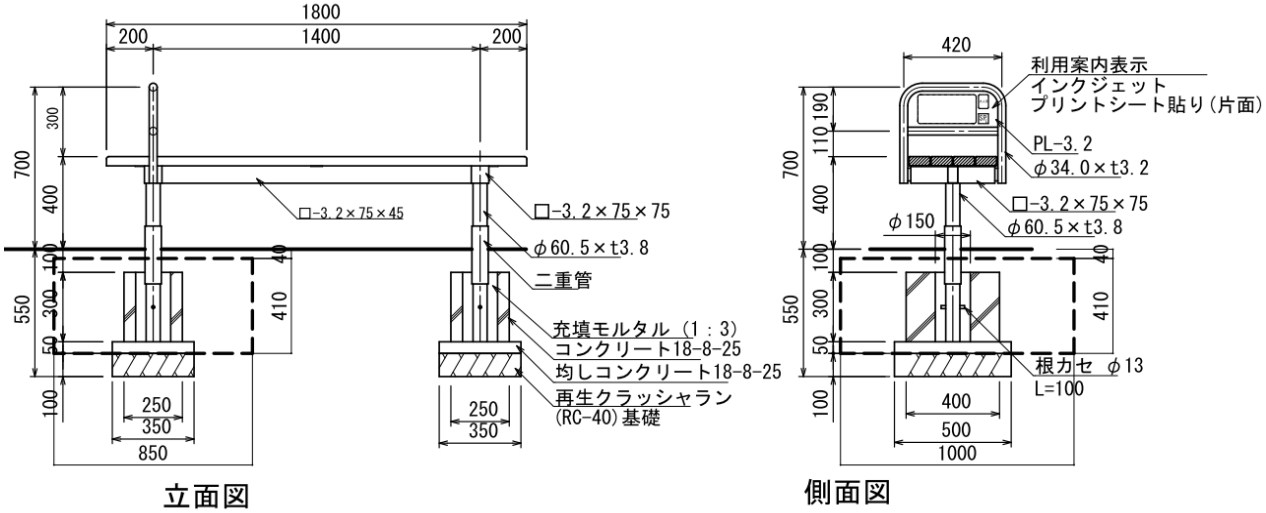

ダスト=40

種　別	規　格	計　算　式		単位	数　量
再生ｸﾗｯｼｬｰﾗﾝ基礎	RC-40　t=100	(0.35*0.5)*2*10	= 3.500	m2	3.50
型枠	均し	(0.35*0.05*2+0.5*0.05*2)*2*10	= 1.700	m2	1.70
均しコンクリート	18-8-25	(0.35*0.5*0.05)*2*10	= 0.175	m3	0.18
型枠	小型	(0.25*0.3*2+0.4*0.3*2)*2*10	= 7.800	m2	7.80
コンクリート	18-8-25	(0.25*0.4-(0.15/2)^2*3.14)*0.3*2*10	= 0.494	m3	0.49
モルタル	1:3	((0.15/2)^2-(0.0605/2)^2)*3.14*0.3*2*10	= 0.089	m3	0.09
本体	1800×420×700	10	= 10.000	基	10.00
床掘		(0.35*0.5*0.1+0.85*1.0*0.41)*2*10	= 7.320	m3	7.32
埋戻し		7.320-1.125	= 6.195	m3	6.20
残土処分		(0.35*0.5*0.15+0.25*0.4*0.3)*2*10	= 1.125	m3	1.13

種　　別	健康遊具設置工	
細　　別	健康遊具B	（　10基 ）当り

略図

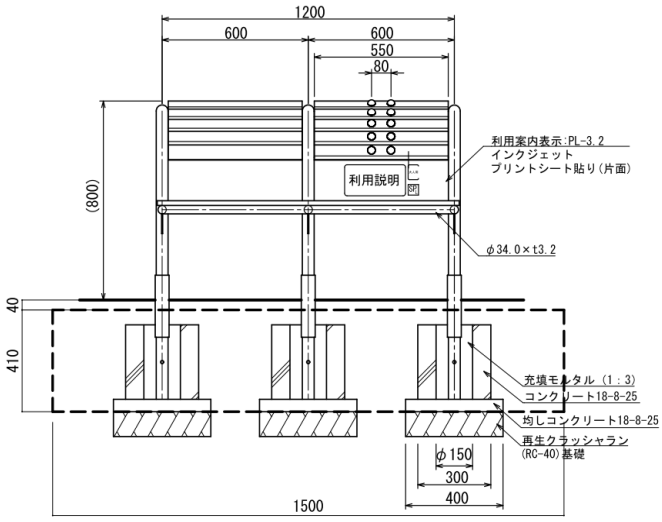

立面図

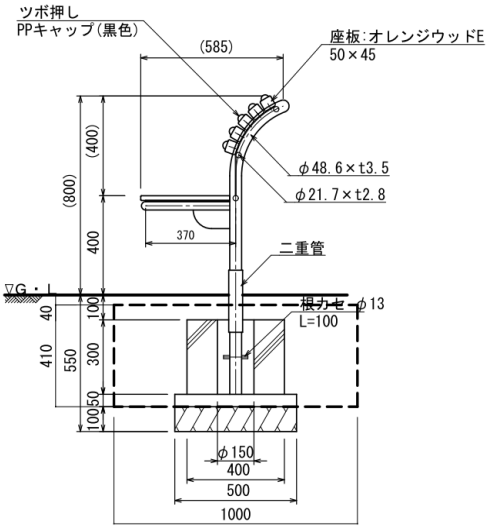

側面図

ダスト=40

種　別	規　格	計　算　式		単位	数　量
再生ｸﾗｯｼｬｰﾗﾝ基礎	RC-40　t=100	(0.4*0.5*3)*10	= 6.000	m2	6.00
型枠	均し	(0.4*0.05*2+0.5*0.05*2)*3*10	= 2.700	m2	2.70
均しコンクリート	18-8-25	(0.4*0.5*0.05*3)*10	= 0.300	m3	0.30
型枠	小型	(0.3*0.3*2+0.4*0.3*2)*3*10	= 12.600	m2	12.60
コンクリート	18-8-25	(0.3*0.4-(0.15/2)^2*3.14)*0.3*3*10	= 0.921	m3	0.92
モルタル	1:3	((0.15/2)^2-(0.0605/2)^2)*3.14*0.3*3*10	= 0.133	m3	0.13
本体	1200×585×800	10	= 10.000	基	10.00
床掘		(0.4*0.5*0.1*3+1.5*1.0*0.41)*10	= 6.750	m3	6.75
埋戻し		6.750-1.980	= 4.770	m3	4.77
残土処分		(0.4*0.5*0.15+0.3*0.4*0.3)*3*10	= 1.980	m3	1.98

種　　別	健康遊具設置工		
細　　別	健康遊具C		（　10基 ）当り

略図

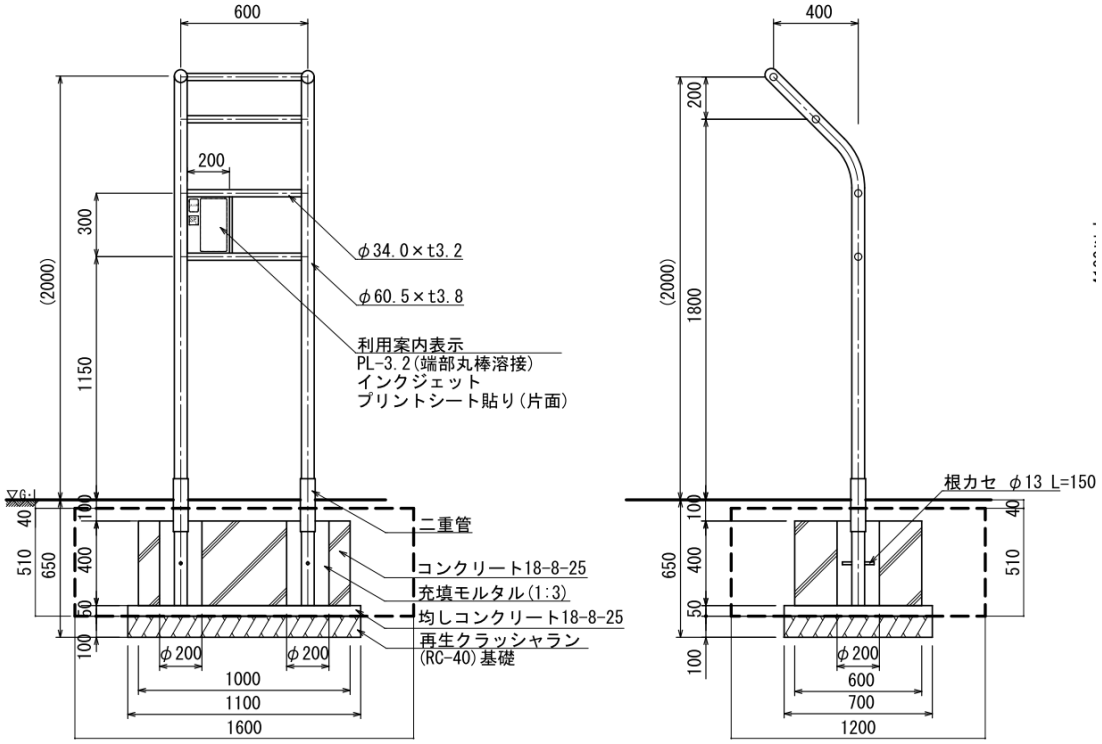

ダスト=40

種　別	規　格	計 算 式		単位	数　量
再生ｸﾗｯｼｬｰﾗﾝ基礎	RC-40　t=100	1.1*0.7*10	= 7.700	m2	7.70
型枠	均し	(1.1*0.05*2+0.7*0.05*2)*10	= 1.800	m2	1.80
均しコンクリート	18-8-25	1.1*0.7*0.05*10	= 0.385	m3	0.39
型枠	小型	(1.0*0.4*2+0.6*0.4*2)*10	= 12.800	m2	12.80
コンクリート	18-8-25	(1.0*0.6-(0.2/2)^2*3.14*2)*0.4*10	= 2.149	m3	2.15
モルタル	1:3	((0.2/2)^2-(0.0605/2)^2)*3.14*0.4*2*10	= 0.228	m3	0.23
本体	600×400×2000	10	= 10.000	基	10.00
床掘		(1.1*0.7*0.1+1.6*1.2*0.51)*10	= 10.562	m3	10.56
埋戻し		10.562-3.555	= 7.007	m3	7.01
残土処分		(1.1*0.7*0.15+1.0*0.6*0.4)*10	= 3.555	m3	3.56

種　　別	健康遊具設置工	
細　　別	健康遊具D	（　10基 ）当り

略図

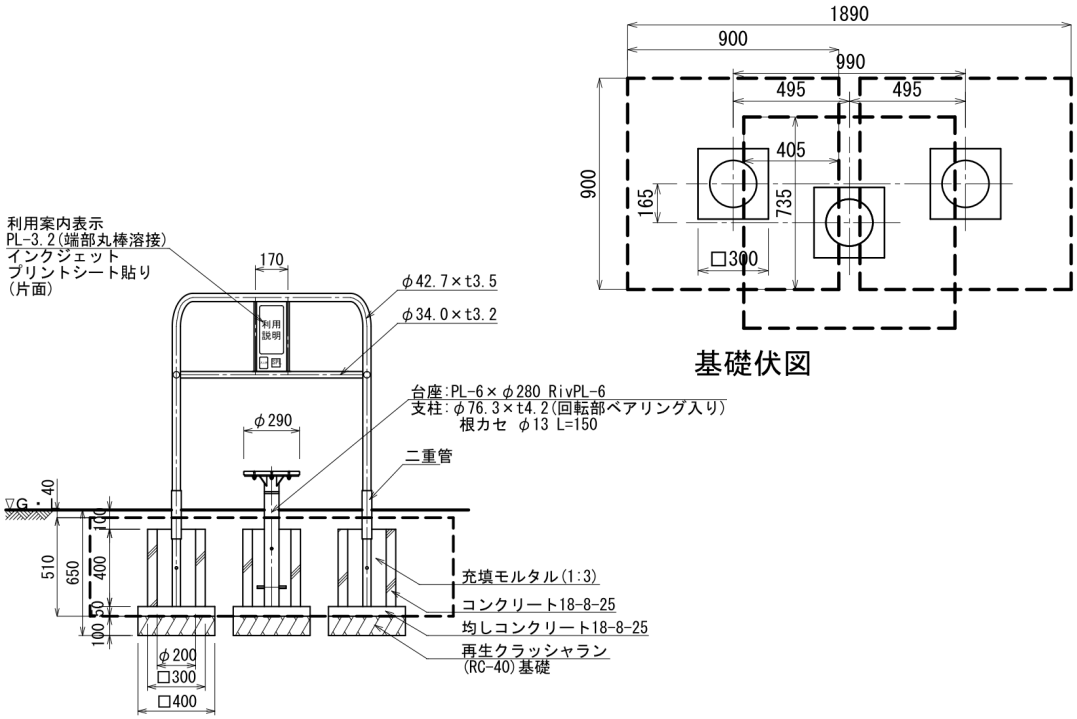

ダスト=40

種　別	規　格	計　算　式		単位	数　量
再生ｸﾗｯｼｬｰﾗﾝ基礎	RC-40　t=100	(0.4*0.4*3)*10	= 4.800	m2	4.80
型枠	均し	(0.4*0.05*4*3)*10	= 2.400	m2	2.40
均しコンクリート	18-8-25	(0.4*0.4*0.05*3)*10	= 0.240	m3	0.24
型枠	小型	(0.3*0.4*4*3)*10	= 14.400	m2	14.40
コンクリート	18-8-25	(0.3*0.3-(0.2/2)^2*3.14)*0.4*3*10	= 0.703	m3	0.70
モルタル	1:3	((0.2/2)^2-(0.0605/2)^2)*3.14*0.4*3*10	= 0.342	m3	0.34
本体	990×645×1100	10	= 10.000	基	10.00
床掘		(0.4*0.4*0.1*3+(0.9*0.9*3-0.405*0.735*2)*0.51)*10	= 9.837	m3	9.84
埋戻し		9.837-1.800	= 8.037	m3	8.04
残土処分		(0.4*0.4*0.15+0.3*0.3*0.4)*3*10	= 1.800	m3	1.80

種　　別　健康遊具設置工

細　　別　健康遊具E　　（　10基 ）当り

略図

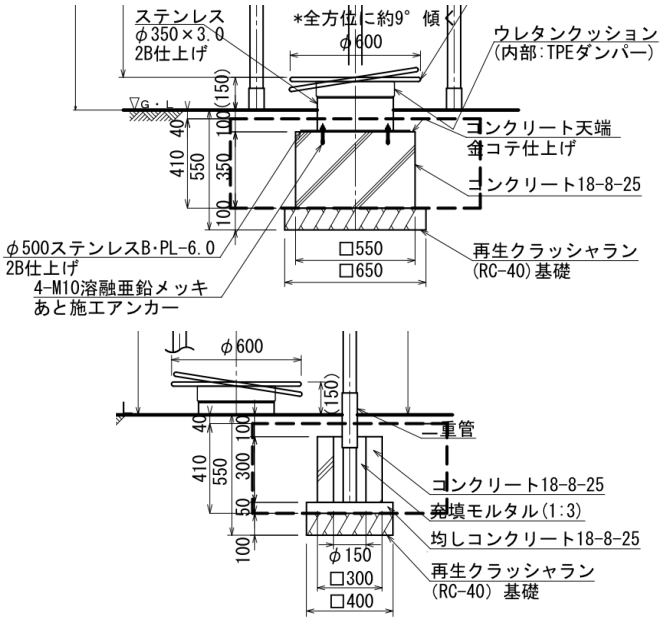

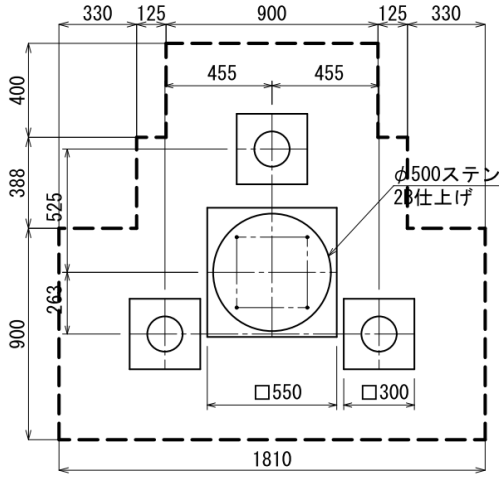

基礎伏図

ダスト=40

種　別	規　格	計　算　式		単位	数　量
再生ｸﾗｯｼｬｰﾗﾝ基礎	RC-40　t=100	(0.65*0.65+0.4*0.4*3)*10	= 9.025	m2	9.03
型枠	均し	(0.4*0.05*4*3)*10	= 2.400	m2	2.40
均しコンクリート	18-8-25	(0.4*0.4*0.05*3)*10	= 0.240	m3	0.24
型枠	小型	(0.55*0.35*4+0.3*0.3*4*3)*10	= 18.500	m2	18.50
コンクリート	18-8-25	(0.3*0.3*0.3*3+0.55*0.55*0.35-(0.15/2)^2*3.14*0.3*3)*10	= 1.710	m3	1.71
コンクリート金ゴテ仕上げ		0.55*0.55*10	= 3.025	m2	3.03
モルタル	1:3	((0.15/2)^2-(0.0605/2)^2)*3.14*0.3*3*10	= 0.133	m3	0.13
本体	R450×843×1150	10	= 10.000	基	10.00
床掘		(1.81*0.9+1.150*0.388+0.9*0.4)*0.41*10	= 9.984	m3	9.98
埋戻し		9.984-3.011	= 6.973	m3	6.97
残土処分		((0.4*0.4*0.15+0.3*0.3*0.3)*3	= 3.011	m3	3.01
		+(0.65*0.65*0.1+0.55*0.55*0.35))*10			

種　　別	健康遊具設置工	
細　　別	健康遊具F	（　10基 ）当り

略図

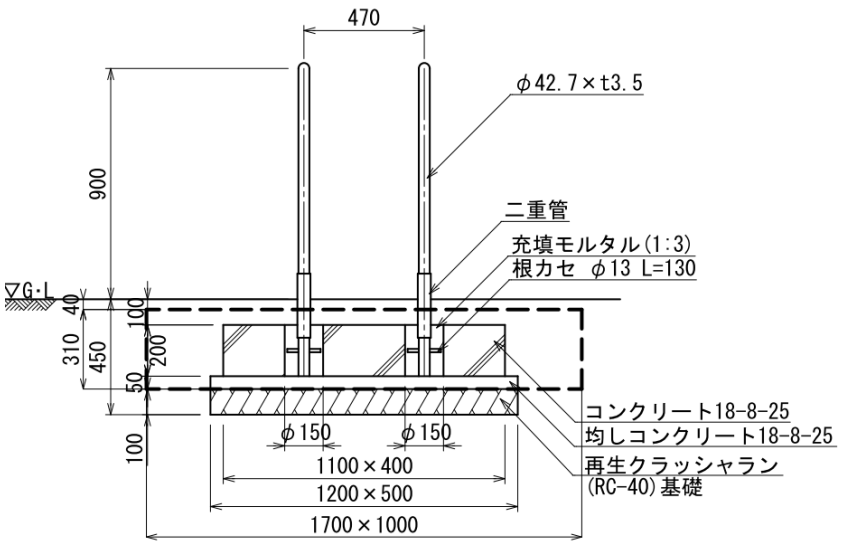

断面図

ダスト=40

種　　別	規　　格	計　算　式		単位	数　量
再生ｸﾗｯｼｬｰﾗﾝ基礎	RC-40　t=100	1.2*0.5*10	= 6.000	m2	6.00
型枠	均し	(1.2*0.05*2+0.5*0.05*2)*10	= 1.700	m2	1.70
均しコンクリート	18-8-25	(1.2*0.5*0.05)*10	= 0.300	m3	0.30
型枠	小型	(1.1*0.2*2+0.4*0.2*2)*10	= 6.000	m2	6.00
コンクリート	18-8-25	(1.1*0.4-(0.15/2)^2*3.14*2)*0.2*10	= 0.809	m3	0.81
モルタル	1:3	((0.15/2)^2-(0.0605/2)^2)*3.14*0.2*2*10	= 0.133	m3	0.13
本体	2000×470×900	10	= 10.000	基	10.00
床掘		(1.2*0.5*0.1+1.7*1.0*0.31)*10	= 5.870	m3	5.87
埋戻し		5.870-1.780	= 4.090	m3	4.09
残土処分		(1.2*0.5*0.15+1.1*0.4*0.2)*10	= 1.780	m3	1.78

種　　別　　水景施設整備工

細　　別　　水遊び施設　　（　1箇所 ）当り

略図

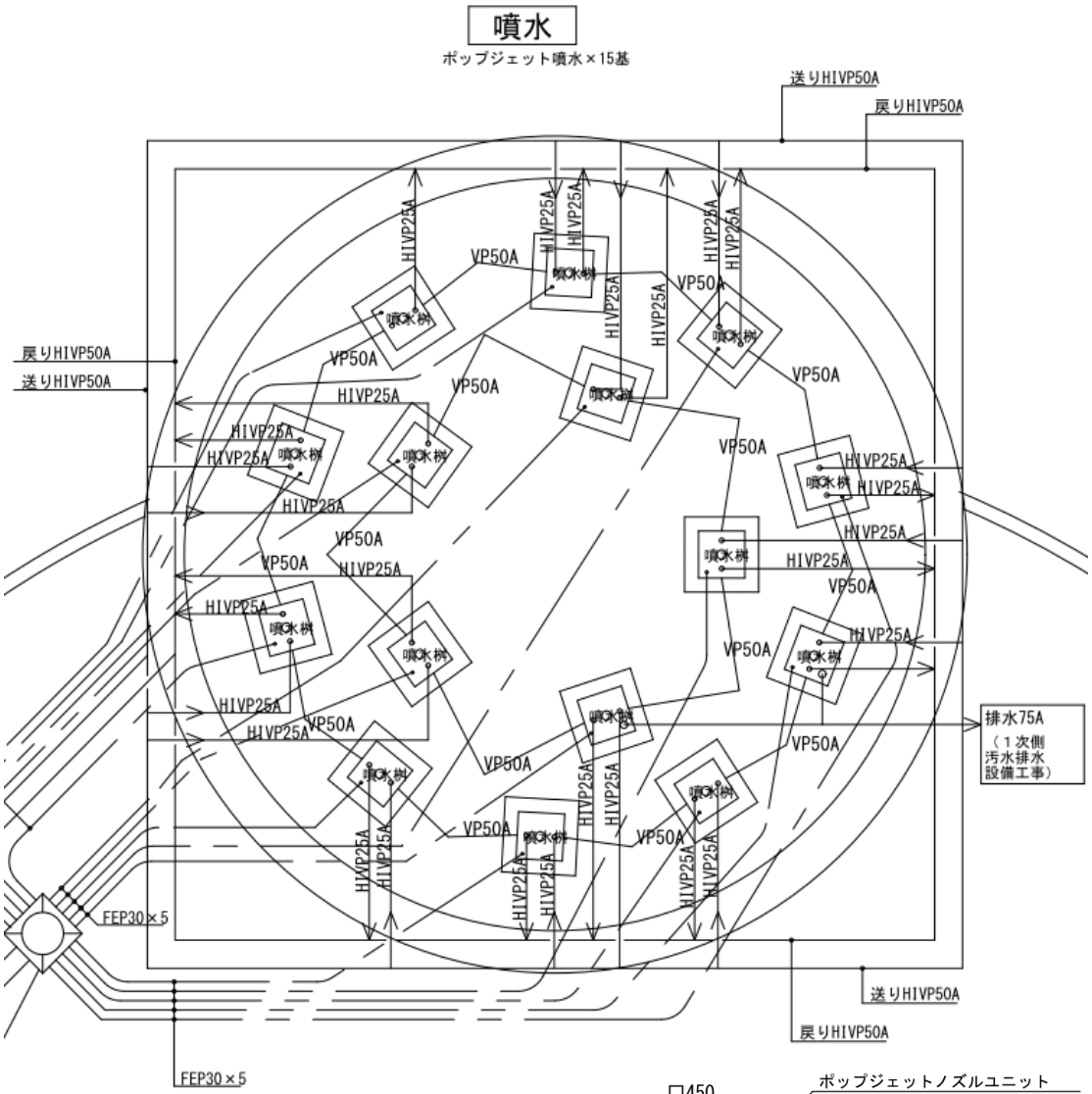

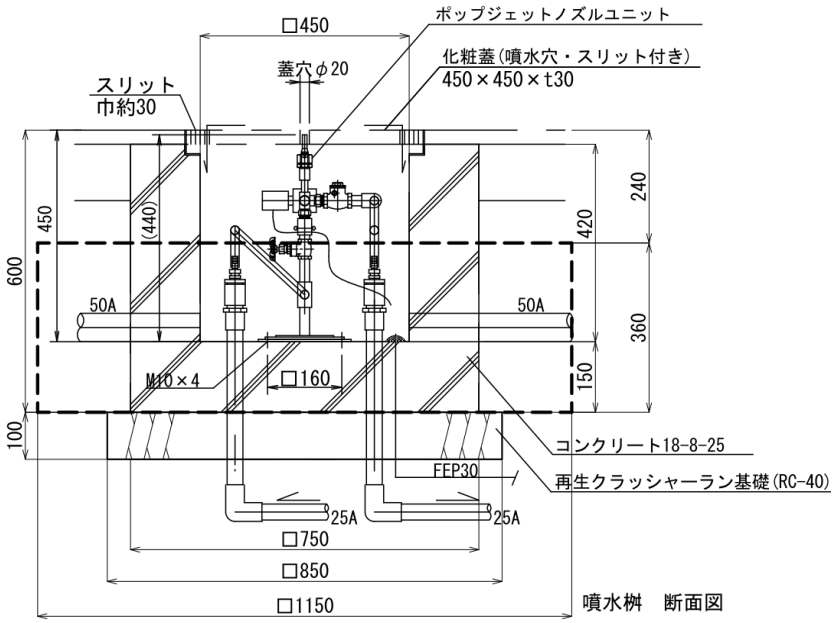

噴水桝　断面図

噴水部:ゴムチップ舗装A=240

種　　別　　水景施設整備工

細　　別　　水遊び施設　　（　1箇所 ）当り

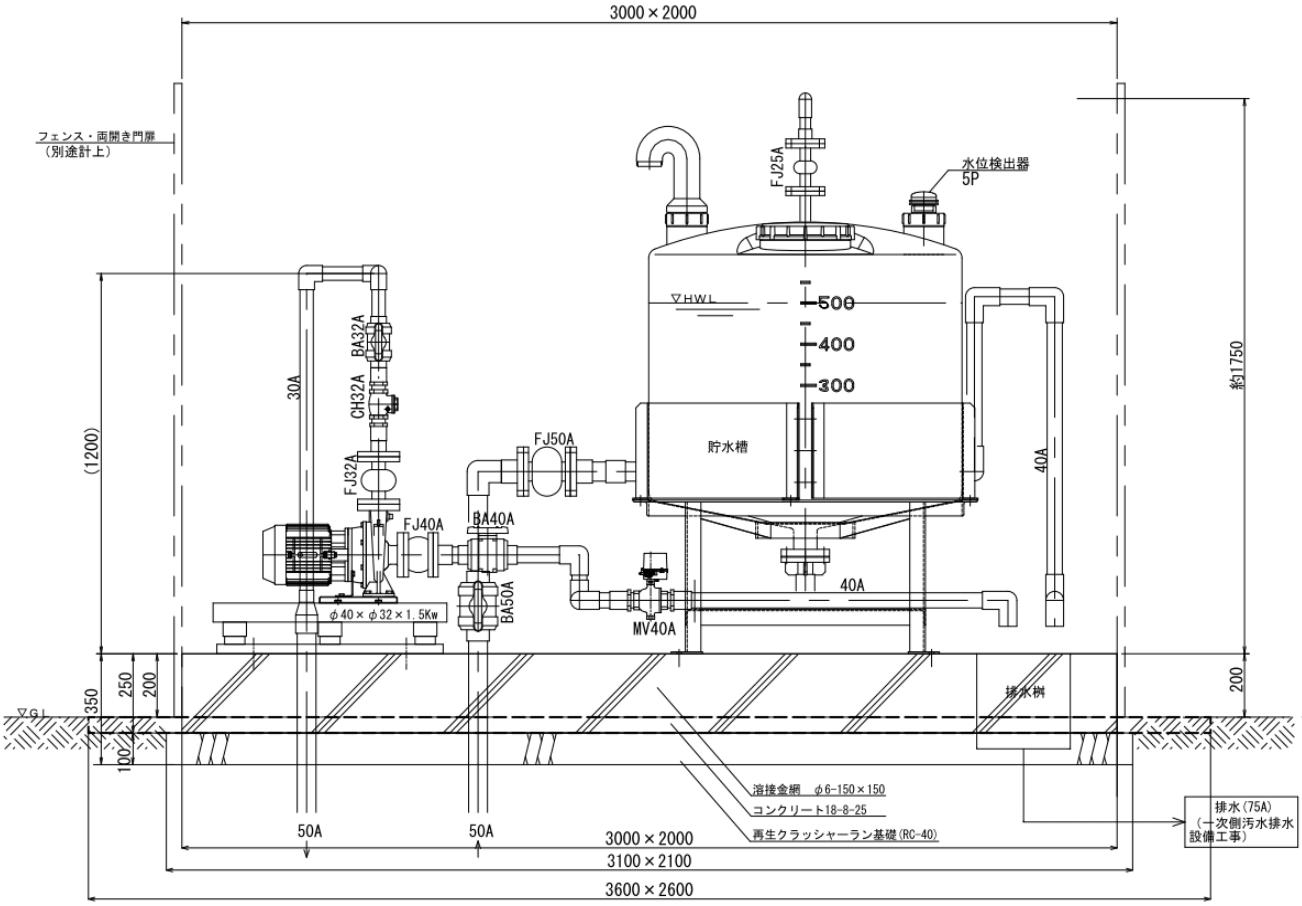

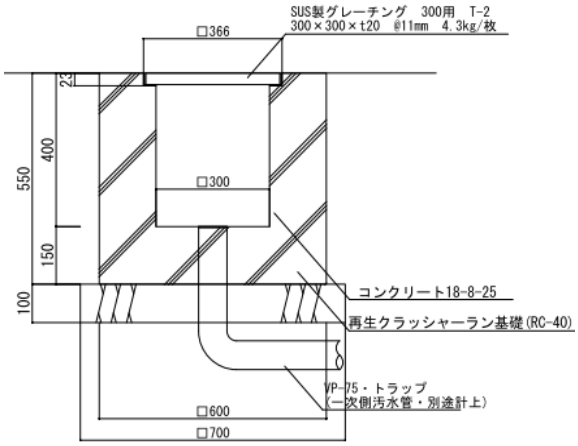

排水桝　断面図

機械室:植栽地＝0

種　　別　水景施設整備工
細　　別　水遊び施設　　（　1箇所 ）当り

種　別	規　格	計 算 式	単位	数　量
＜噴水部＞				
再生ｸﾗｯｼｬｰﾗﾝ基礎	RC-40　t=100	0.85*0.85*15　= 10.838	m2	10.84
型枠	小型	((0.57*0.75*4)+(0.42*0.45*4))*15　= 36.990	m2	36.99
コンクリート	18-8-25	(0.75*0.75*0.57-0.45*0.45*0.42)*15　= 3.534	m3	3.53
	噴水穴・スリット付き			
化粧蓋	□450 t=30	15　= 15.000	枚	15.00
噴水ノズルユニット		15　= 15.000	基	15.00
＜機械室＞				
再生ｸﾗｯｼｬｰﾗﾝ基礎	RC-40　t=100	3.1*2.1　= 6.510	m2	6.51
型枠		(0.35*3.0*2+0.35*2.0*2)+(0.55*0.6*4+0.4*0.3*4)　= 5.300	m2	5.30
コンクリート	18-8-25	(3.0*2.0*0.35)+(0.6*0.6*0.55-0.3*0.3*0.4)-0.3*0.3*0.4　= 2.226	m3	2.23
噴水循環ポンプ	貯水タンク他共	1　= 1.000	式	1.00
	SUS　300用			
グレーチング蓋	□368×T-2	1　= 1.000	枚	1.00
床掘		(0.85*0.85*0.1+1.150*1.150*0.36)*15+(3.1*2.1*0.1+3.6*2.6*0.5)　= 13.556	m3	13.56
埋戻し		13.556-5.072　= 8.484	m3	8.48
残土処分		(0.85*0.85*0.1+0.75*0.75*0.36)*15+(3.1*2.1*0.1+3.0*2.0*0.05)　= 5.072	m3	5.07

（便益施設整備工）

種　　別　ベンチ工
細　　別　ベンチ　　（　10基 ）当り

略図

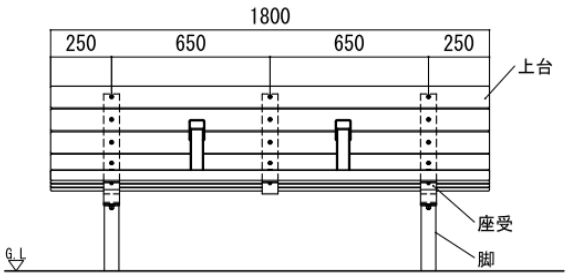

立面図

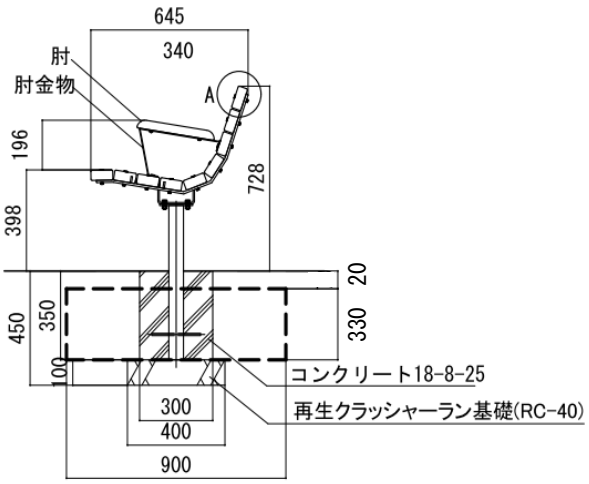

断面図

植栽,ダスト=(0+40)/2=20

種　別	規　格	計 算 式	単位	数　量
再生ｸﾗｯｼｬｰﾗﾝ基礎	RC-40　t=100	(0.4*0.4*2)*10　=　3.200	m2	3.20
型枠	小型	(0.3*0.35*4)*2*10　=　8.400	m2	8.40
コンクリート	18-8-25	(0.3*0.3*0.35)*2*10　=　0.630	m3	0.63
本体		10　=　10.000	基	10.00
床掘		(0.4*0.4*0.1+0.9*0.9*0.33)*2*10　=　5.666	m3	5.67
埋戻し		5.666-0.914　=　4.752	m3	4.75
残土処分		(0.4*0.4*0.1+0.3*0.3*0.33)*2*10　=　0.914	m3	0.91

種　　別　ベンチエ

細　　別　縁台A　　（　10基 ）当り

略図

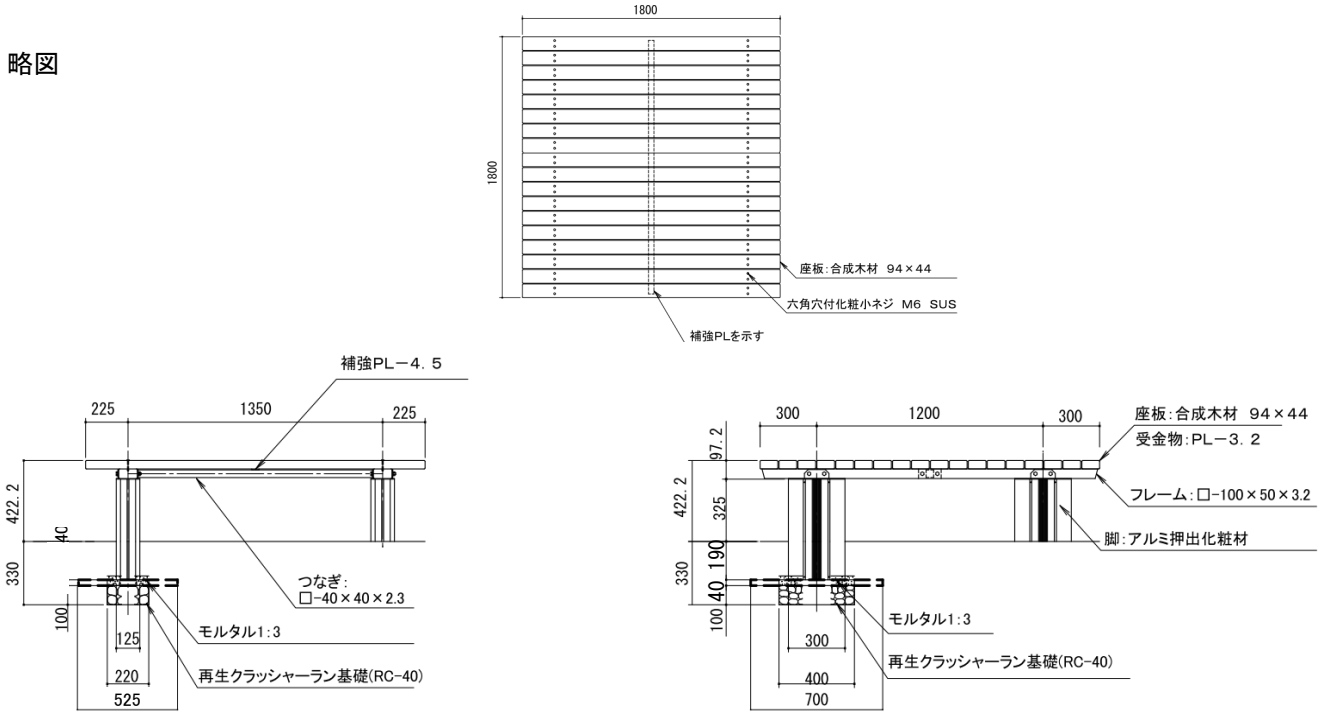

カラーAsB=190

種　別	規　格	計 算 式	単位	数　量
再生ｸﾗｯｼｬｰﾗﾝ基礎	RC-40　t=100	(0.22*0.4*4)*10　= 3.520	m2	3.52
モルタル	1：3	(0.22*0.4*0.03*4)*10　= 0.106	m2	0.11
本体		10　= 10.000	基	10.00
床掘		(0.22*0.4*0.1+0.525*0.7*0.04)*4*10　= 0.940	m3	0.94
埋戻し		0.940-0.458　= 0.482	m3	0.48
残土処分		(0.22*0.4*0.13*4)*10　= 0.458	m3	0.46

種　　別　ベンチエ

細　　別　縁台B　　（　10基 ）当り

略図

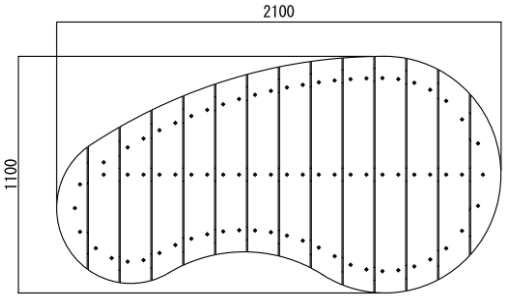

平面図

座板：145×30　再生木材（無垢材）
側板：110×20　再生木材（無垢材）
支柱：□60×60×3.5t　A6005CS-T5
フレーム：[60×30×3.0t　A6063-T5

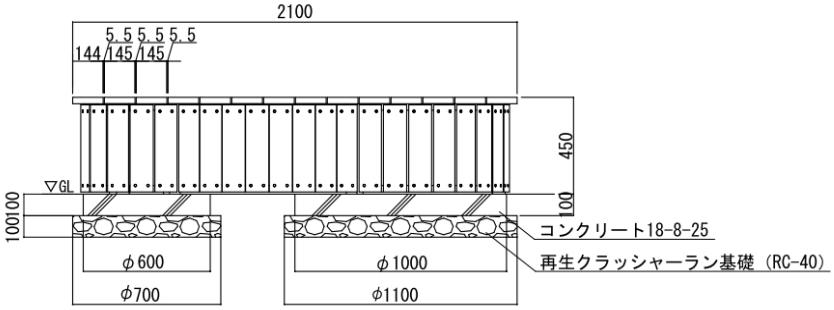

立面図

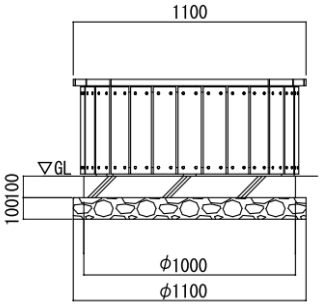

断面図

カラーAsB=190

種　　別	規　　格	計　算　式	単位	数　量
再生ｸﾗｯｼｬｰﾗﾝ基礎	RC-40　t=100	(0.7^2*3.142/4+1.1^2*3.14/4)*10　=　13.347	m2	13.35
型枠	小型	(0.3*3.142+1.1*3.142)*0.1*10　=　4.399	m2	4.40
コンクリート	18-8-25	(0.6^2*3.142/4+1.0^2*3.142/4)*0.1*10　=　1.068	m3	1.07
本体		10　=　10.000	基	10.00
床掘		((0.7/2)^2+(1.1/2)^2)*3.14*0.01*10　=　0.133	m3	0.13
埋戻し		0　=　0.000	m3	0.00
残土処分		((0.7/2)^2+(1.1/2)^2)*3.14*0.01*10　=　0.133	m3	0.13

種　　別　洗い場工

細　　別　手洗い場　　（　10基 ）当り

略図

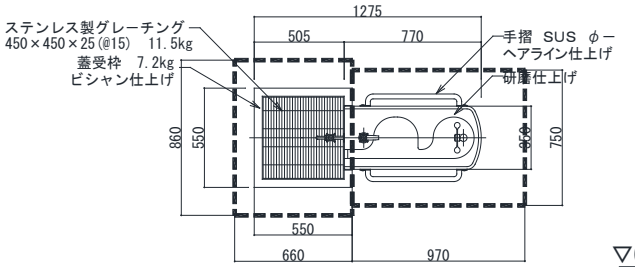

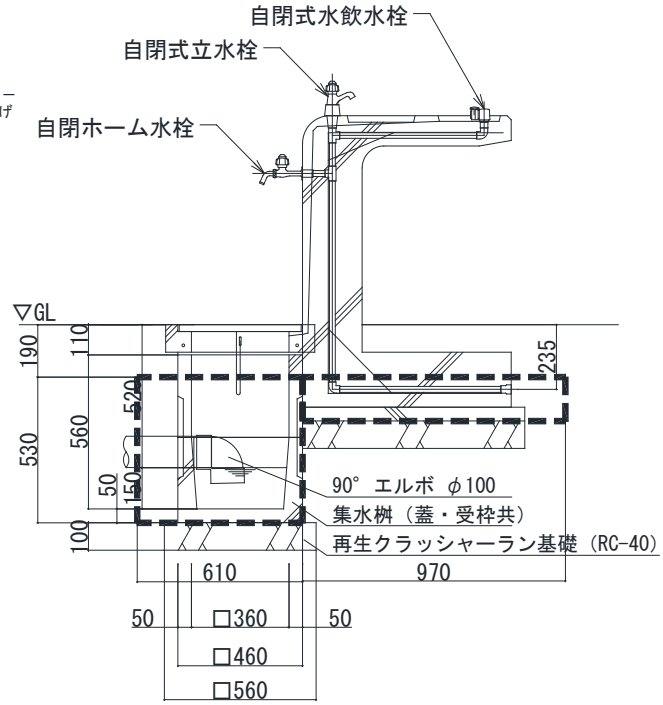

カラーAsB=190

種　　別	規　　格	計　算　式		単位	数　量
再生ｸﾗｯｼｬｰﾗﾝ基礎	RC-40　t=100	(0.82*0.45+0.56*0.56)*10	= 6.826	m2	6.83
型枠	均し	(0.05*0.82*2+0.05*0.45*2)*10	= 1.270	m2	1.27
均しコンクリート	18-8-25	(0.82*0.45*0.05)*10	= 0.185	m3	0.18
エルボ	φ100	10	= 10.000	箇所	10.00
本体		10	= 10.000	基	10.00
集水桝	□460×700	10	= 10.000	基	10.00
床掘		(0.56*0.56*0.1+0.82*0.45*0.1+0.66*0.86*0.53+0.97*0.75*0.15)*10	= 4.782	m3	4.78
埋戻し		4.782-2.258	= 2.524	m3	2.52
残土処分		(0.56*0.56*0.1+0.82*0.45*0.15+0.46*0.46*0.53+0.77*0.35*0.1)*10	= 2.258	m3	2.26

種　　別　時計台工
細　　別　時計　　（　10基 ）当り

略図

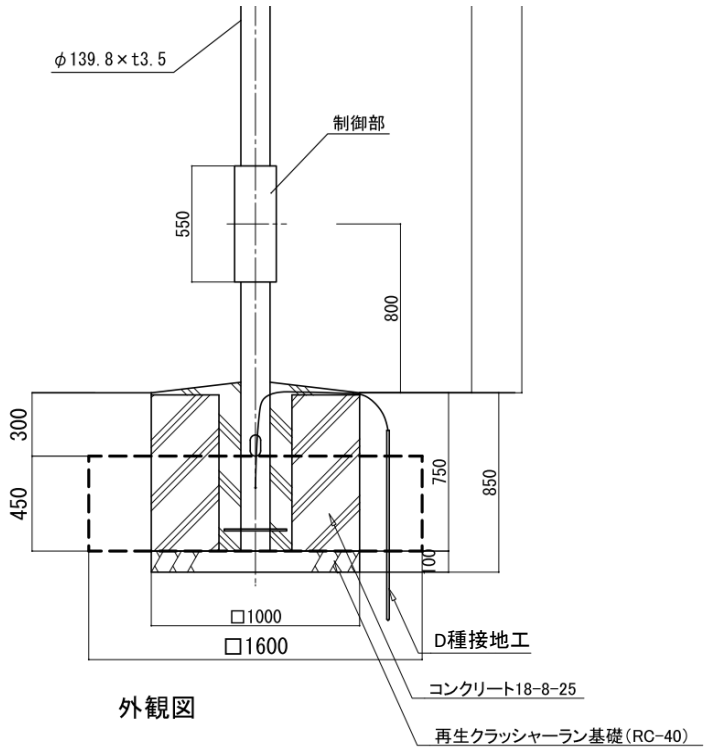

外観図

インターA=300

種　別	規　格	計 算 式	単位	数　量
再生ｸﾗｯｼｬｰﾗﾝ基礎	RC-40　t=100	1.0*1.0*10 = 10.000	m2	10.00
型枠	小型	1.0*0.75*4*10 = 30.000	m2	30.00
コンクリート	18-8-25	1.0*1.0*0.75*10 = 7.500	m3	7.50
D種接地工		10 = 10.000	基	10.00
金コテ仕上げ		(1.0*1.0-(0.1398/2)^2*3.14)*10 = 9.847	m2	9.85
本体		10 = 10.000	基	10.00
床掘		(1.0*1.0*0.1+1.6*1.6*0.45)*10 = 12.520	m3	12.52
埋戻し		12.520-5.500 = 7.020	m3	7.02
残土処分		(1.0*1.0*0.1+1.0*1.0*0.45)*10 = 5.500	m3	5.50

（管理施設整備工）

種　　別　　車止め工

細　　別　　車止め　　（　　10基 ）当り

略図

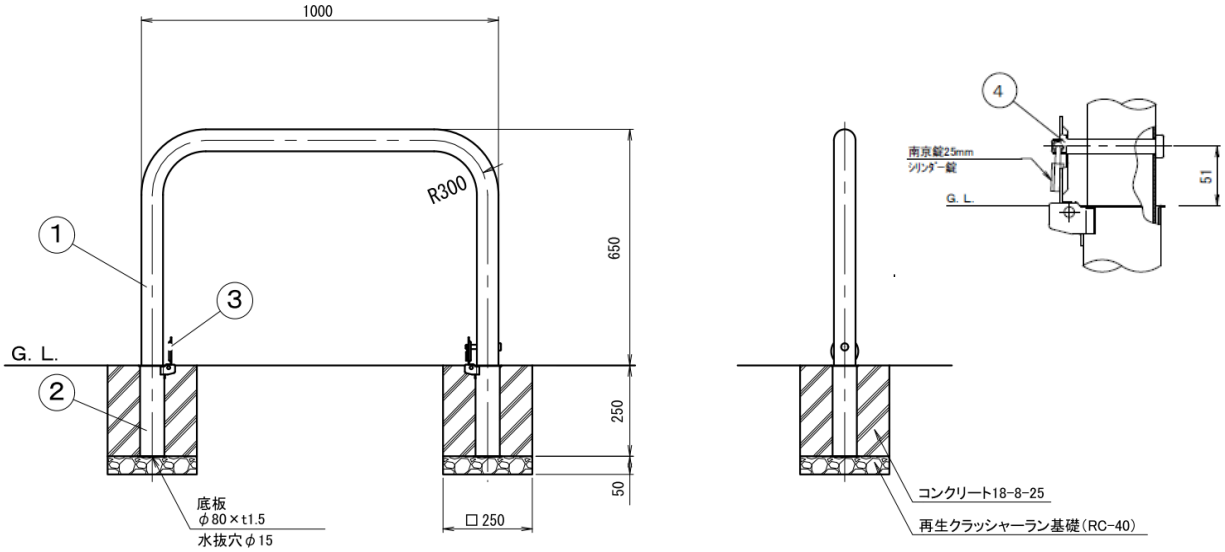

番号	品　　名	数量	材　　質	備　　考
1	パイプ	1	ステンレス　SUS304	φ60．5×t3．0　　H．L．#240
2	差込スリーブ	2	ステンレス　SUS430	φ68×t1．5
3	差込スリーブ蓋	2	ステンレス　SUS430	φ76×t2．0
4	ロックピン	1	ステンレス　SUS304	φ12×99L

インターA,B=(300+300)/2=300

種　　別	規　　格	計　算　式		単位	数　量
再生ｸﾗｯｼｬｰﾗﾝ基礎	RC-40　t=50	(0.25*0.25*2)*10	= 1.250	m2	1.25
型枠	小型	(0.25*0.25*4*2)*10	= 5.000	m2	5.00
コンクリート	18-8-25	((0.25*0.25-(0.0605/2)^2*3.142)*0.25*2)*10	= 0.298	m3	0.30
本体		10	= 10.000	基	10.00
床掘		0	= 0.000	m3	0.00
埋戻し		0.000-0.000	= 0.000	m3	0.00
残土処分		0	= 0.000	m3	0.00

種　　別　柵工

細　　別　フェンス　　（　10m ）当り

略図

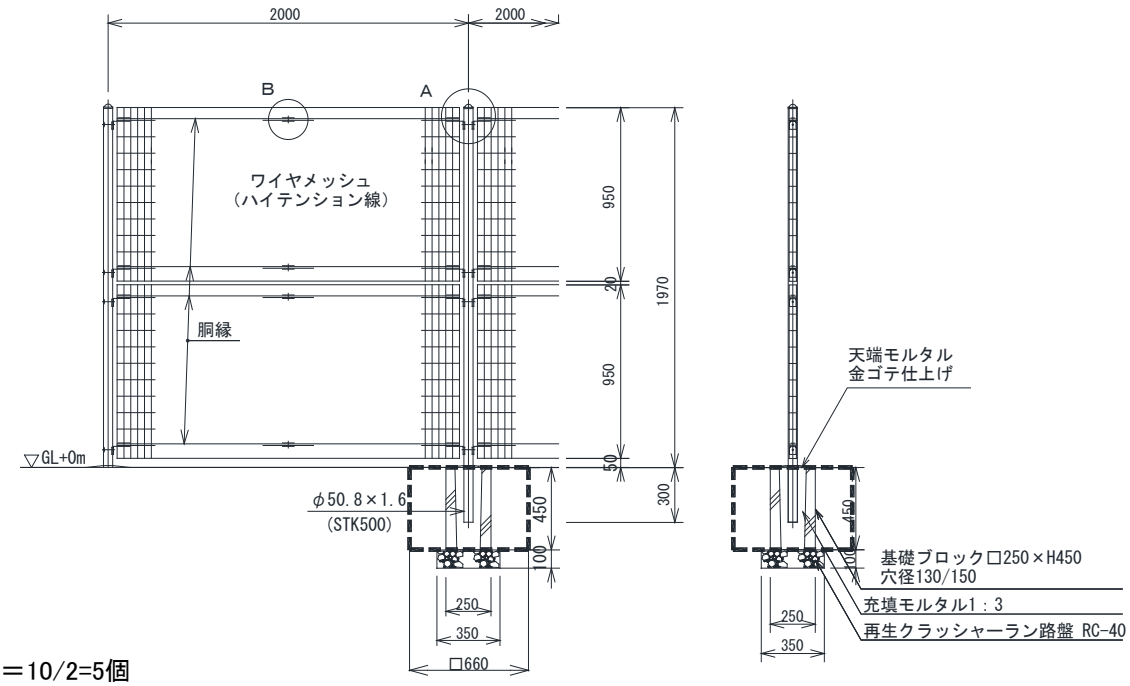

基礎の数＝10/2=5個

植栽地=0

種　別	規　格	計 算 式	単位	数　量
再生ｸﾗｯｼｬｰﾗﾝ基礎	RC-40　t=100	(0.35*0.35)*5　= 0.613	m2	0.61
基礎ﾌﾞﾛｯｸ	250*250*450	10/2　= 5.000	個	5.00
	充填			
モルタル	1:3	(0.45/3*(0.13^2+0.13*0.15+0.15^2)-(0.0508/2)^2*3.142*0.25)*5　= 0.042	m3	0.04
金ゴテ仕上げ		(0.25*0.25-(0.0508/2)^2*3.14)*5　= 0.302	m2	0.30
本体	H=1970	10　= 10.000	m	10.00
床掘		(0.35*0.35*0.1+0.65*0.65*0.45)*5　= 1.012	m3	1.01
埋戻し		1.012-0.202　= 0.810	m3	0.81
残土処分		(0.35*0.35*0.1+0.25*0.25*0.45)*5　= 0.202	m3	0.20

種　　別　柵工

細　　別　片開き門扉　　（　10基 ）当り

略図

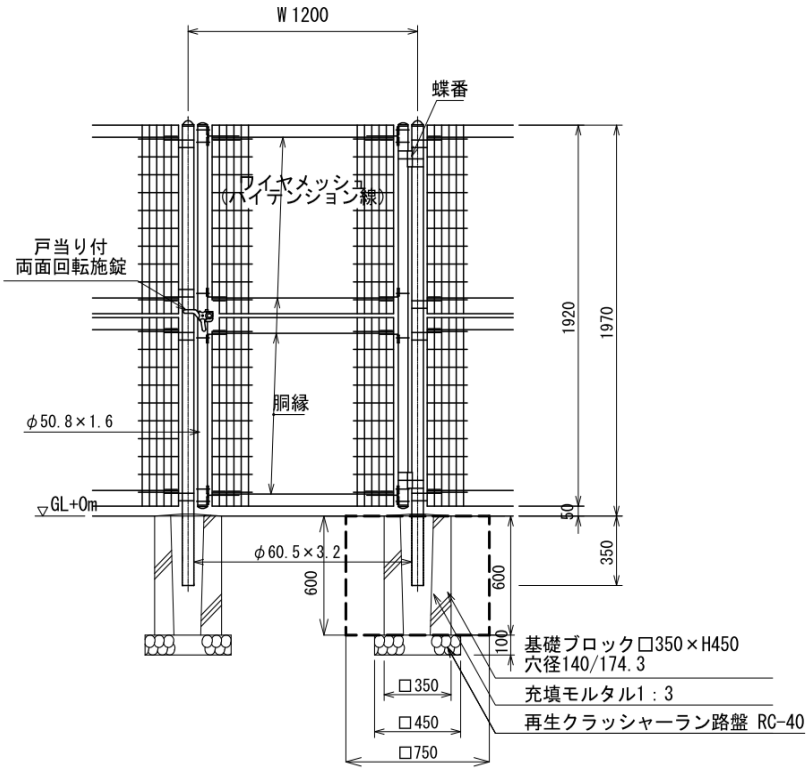

植栽地=0

種　別	規　格	計 算 式		単位	数　量
再生ｸﾗｯｼｬｰﾗﾝ基礎	RC-40　t=100	(0.45*0.45)*2*10	= 4.050	m2	4.05
基礎ﾌﾞﾛｯｸ	250*250*450	2*10	= 20.000	個	20.00
		(0.60/3*(0.1743^2+0.1743*0.14+0.14^2)-			
モルタル	1:3	(0.0605/2)^2*3.142*0.25)*2*10	= 0.283	m3	0.28
金ゴテ仕上げ		(0.35*0.35-(0.0605/2)^2*3.14)*2*10	= 0.302	m2	0.30
本体	H=1970	10	= 10.000	基	10.00
床掘		(0.45*0.45*0.1+0.75*0.75*0.6)*2*10	= 7.155	m3	7.16
埋戻し		7.155-1.875	= 5.280	m3	5.28
残土処分		(0.45*0.45*0.1+0.35*0.35*0.6)*2*10	= 1.875	m3	1.88

種　　別　　柵工

細　　別　　万年塀改修 上2段・笠木　　（　　10m ）当り

略図

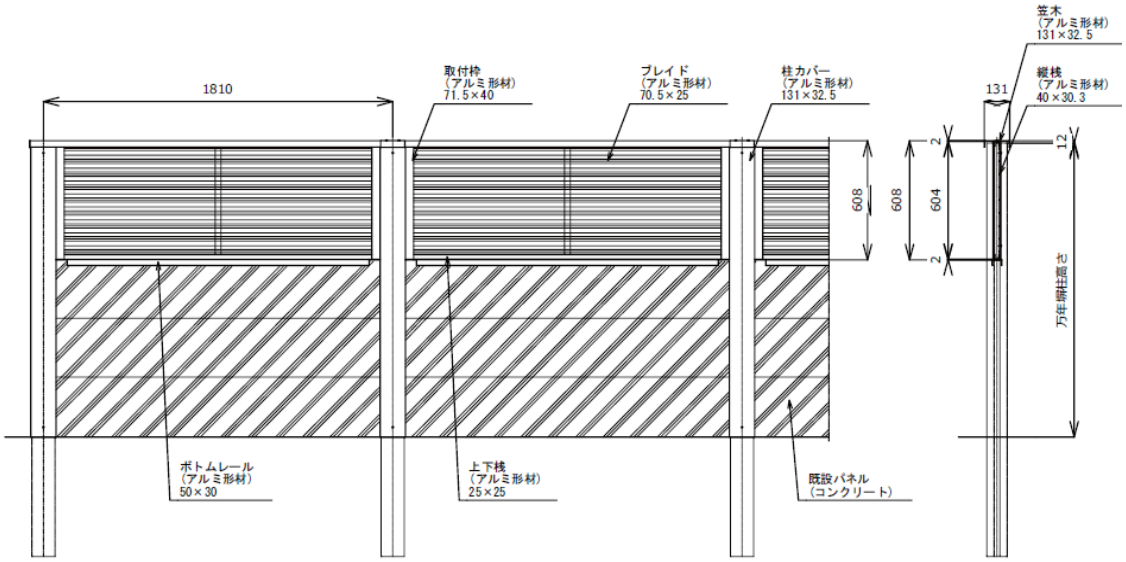

種　　別	規　　格	計　算　式	単位	数　量
縦桟・笠木	アルミ形材	10　　= 10.000	m	10.00

種　　別　柵工

細　　別　万年塀改修 補強柱　　（　10本 ）当り

略図

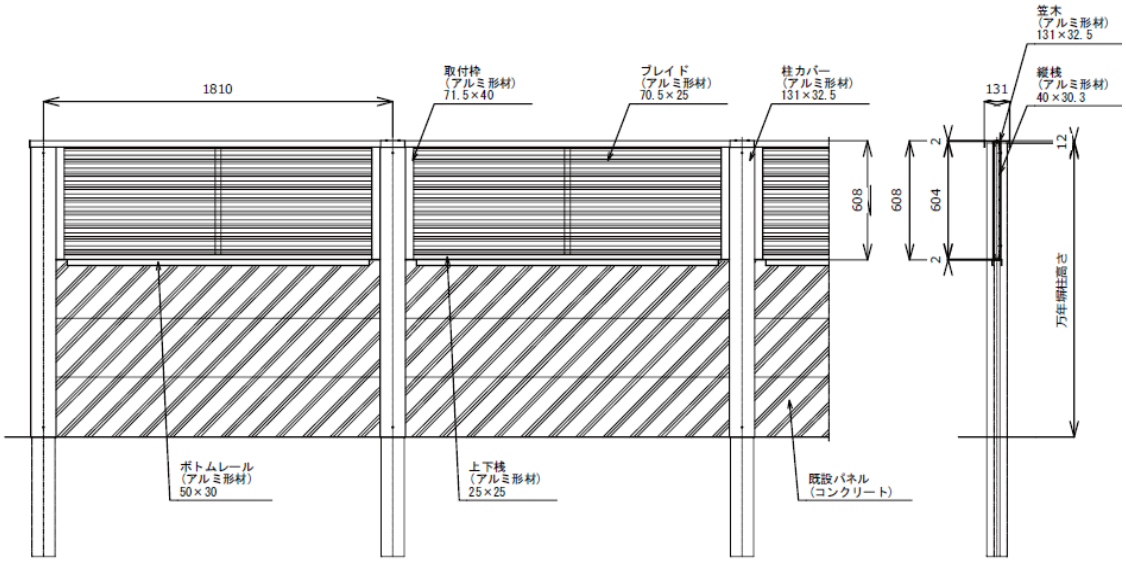

種　別	規　格	計 算 式	単位	数　量
柱カバー	アルミ形材	10　　= 10.000	本	10.00

種　　別　サイン施設工

細　　別　園名板　　（　10基 ）当り

略図

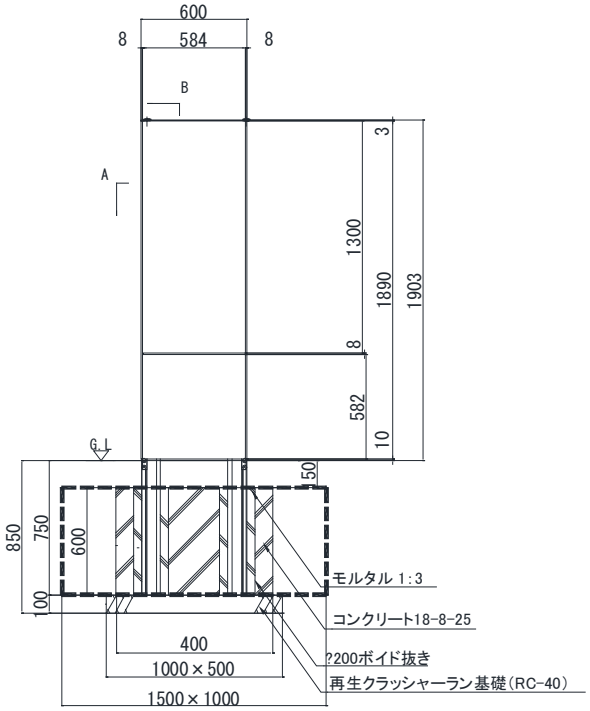

植栽,インターA=(0+300)=150

種　別	規　格	計 算 式		単位	数　量
再生ｸﾗｯｼｬｰﾗﾝ基礎	RC-40　t=100	(1.0*0.5)*10	= 5.000	m2	5.00
型枠	小型	(0.4*0.6*4*2)*10	= 19.200	m2	19.20
コンクリート	18-8-25	(0.4*0.4-(0.2/2)^2*3.14)*0.6*2*10	= 1.543	m3	1.54
ボイド	φ200	0.6*2*10	= 12.000	m	12.00
	充填				
モルタル	1:3	(0.2/2)^2*3.14*0.6*2*10	= 0.377	m3	0.38
本体		10	= 10.000	基	10.00
床掘		(1.0*0.5*0.1+1.5*1.0*0.6)*10	= 9.500	m3	9.50
埋戻し		9.500-2.420	= 7.080	m3	7.08
残土処分		(1.0*0.5*0.1+0.4*0.4*0.6*2)*10	= 2.420	m3	2.42

種　　別　サイン施設

細　　別　総合案内板　　（　10基 ）当り

略図

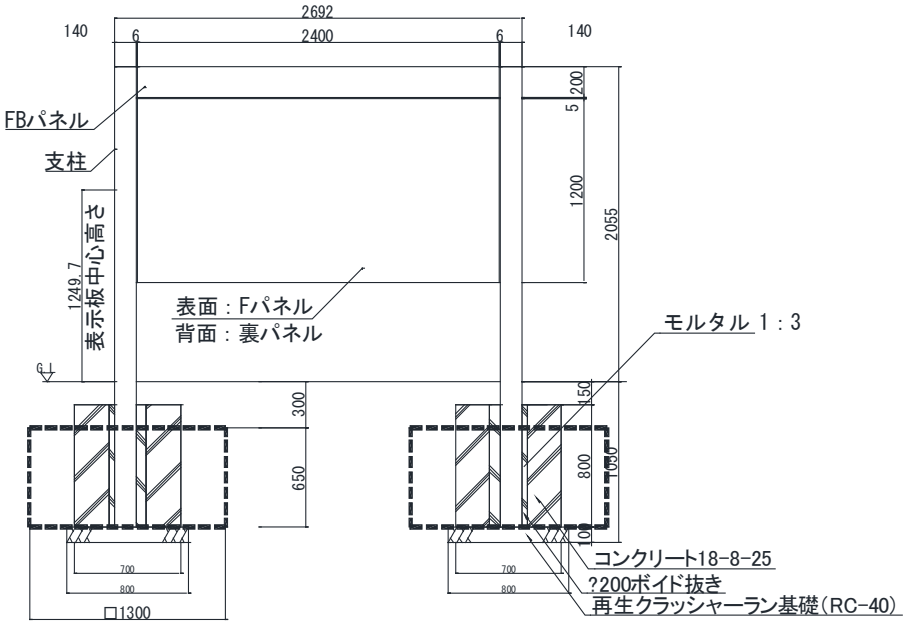

インターA=300

種　　別	規　　格	計　算　式	単位	数　量
再生ｸﾗｯｼｬｰﾗﾝ基礎	RC-40　t=100	(0.8*0.8*2)*10　= 12.800	m2	12.80
型枠	小型	(0.7*0.8*4*2)*10　= 44.800	m2	44.80
ボイド	φ200	0.8*2*10　= 16.000	m	16.00
	充填			
モルタル	1:3	(3.142*(0.2/2)^2-0.14*0.165)*0.8*2*10　= 0.133	m3	0.13
コンクリート	18-8-25	((0.7*0.7-(0.2/2)^2*3.142)*0.8*2)*10　= 7.337	m3	7.34
本体		10　= 10.000	基	10.00
床掘		(0.8*0.8*0.1+1.3*1.3*0.65)*2*10　= 23.250	m3	23.25
埋戻し		23.250-7.650　= 15.600	m3	15.60
残土処分		(0.8*0.8*0.1+0.7*0.7*0.65)*2*10　= 7.650	m3	7.65

種　　別　サイン施設工

細　　別　制札板A　　（　10基 ）当り

略図

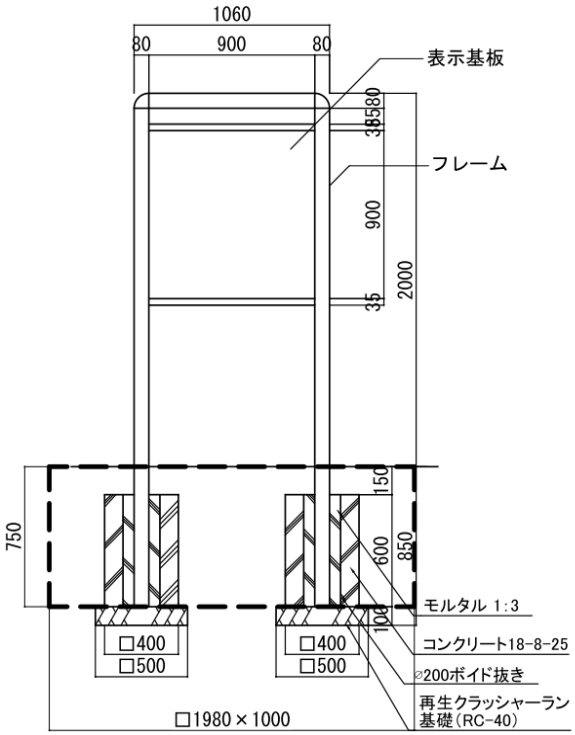

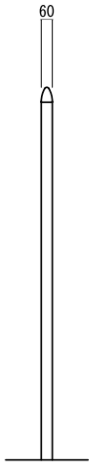

側面図

植栽=0

種　別	規　格	計 算 式		単位	数　量
再生ｸﾗｯｼｬｰﾗﾝ基礎	RC-40　t=100	(0.5*0.5*2)*10	= 5.000	m2	5.00
型枠	小型	(0.4*0.6*4*2)*10	= 19.200	m2	19.20
ボイド	φ200	0.6*2*10	= 12.000	m	12.00
	充填				
モルタル	1:3	(3.142*(0.2/2)^2-0.08*0.06)*0.6*2*10	= 0.319	m3	0.32
コンクリート	18-8-25	((0.4*0.4-(0.2/2)^2*3.142)*0.6*2)*10	= 1.543	m3	1.54
本体		10	= 10.000	基	10.00
床掘		(0.5*0.5*0.1*2+1.98*1.0*0.75)*10	= 15.350	m3	15.35
埋戻し		15.350-2.420	= 12.930	m3	12.93
残土処分		((0.5*0.5*0.1+0.4*0.4*0.6)*2)*10	= 2.420	m3	2.42

種　　別　サイン施設工

細　　別　制札板B　　（　10基 ）当り

略図

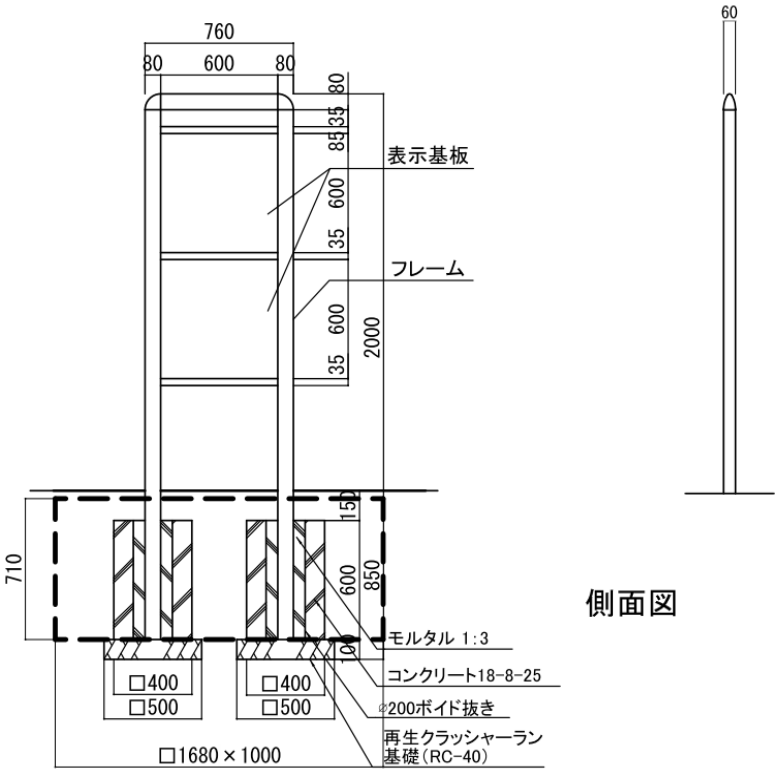

ダスト=40

種　別	規　格	計 算 式	単位	数　量
再生ｸﾗｯｼｬｰﾗﾝ基礎	RC-40　t=100	(0.5*0.5*2)*10 = 5.000	m2	5.00
型枠	小型	(0.4*0.6*4*2)*10 = 19.200	m2	19.20
ボイド	φ200	0.6*2*10 = 12.000	m	12.00
	充填			
モルタル	1:3	(3.142*(0.2/2)^2-0.08*0.06)*0.6*2*10 = 0.319	m3	0.32
コンクリート	18-8-25	((0.4*0.4-(0.2/2)^2*3.142)*0.6*2)*10 = 1.543	m3	1.54
本体		10 = 10.000	基	10.00
床掘		(0.5*0.5*0.1*2+1.68*1.0*0.60)*10 = 10.580	m3	10.58
埋戻し		10.580-2.420 = 8.160	m3	8.16
残土処分		((0.5*0.5*0.1+0.4*0.4*0.6)*2)*10 = 2.420	m3	2.42

種　　別　サイン施設工

細　　別　駐車場案内板　　（　10基 ）当り

略図

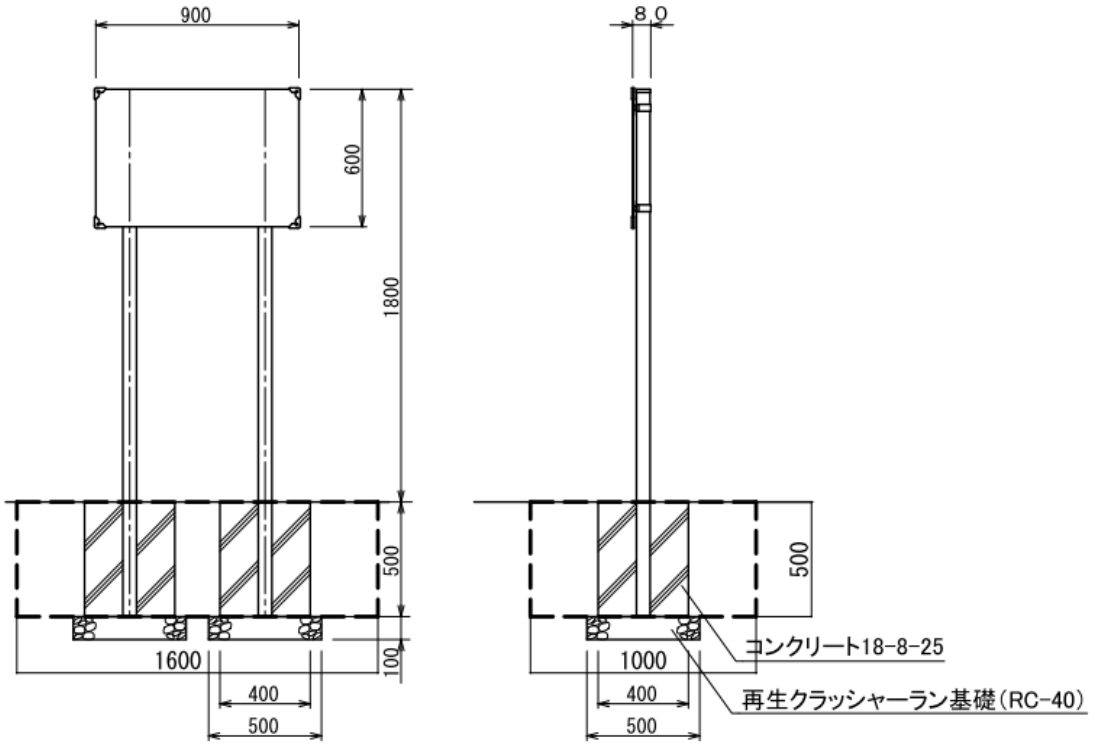

植栽=0

種　別	規　格	計 算 式	単位	数　量
再生ｸﾗｯｼｬｰﾗﾝ基礎	RC-40　t=100	(0.5*0.5*2)*10 = 5.000	m2	5.00
型枠	小型	(0.4*0.5*4*2)*10 = 16.000	m2	16.00
コンクリート	18-8-25	(0.4*0.4-(0.08/2)^2*3.142)*0.5*2*10 = 1.550	m3	1.55
本体		10 = 10.000	基	10.00
床掘		(0.5*0.5*0.1*2+1.6*1.0*0.5)*10 = 8.500	m3	8.50
埋戻し		8.500-2.100 = 6.400	m3	6.40
残土処分		((0.5*0.5*0.1+0.4*0.4*0.5)*2)*10 = 2.100	m3	2.10

種　　別　サイン施設工

細　　別　駐輪場案内板　　（　10基 ）当り

略図

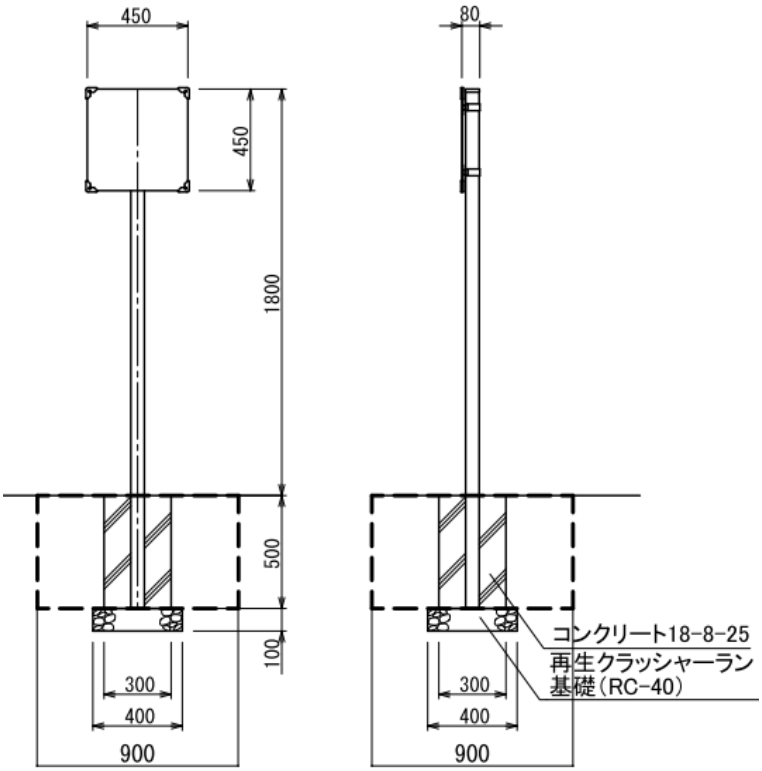

植栽=0

種　別	規　格	計 算 式		単位	数　量
再生ｸﾗｯｼｬｰﾗﾝ基礎	RC-40　t=100	0.4*0.4*10	= 1.600	m2	1.60
型枠	小型	(0.3*0.5*4)*10	= 6.000	m2	6.00
コンクリート	18-8-25	((0.3*0.3-(0.08/2)^2*3.142)*0.5)*10	= 0.425	m3	0.42
本体		10	= 10.000	基	10.00
床掘		(0.4*0.4*0.1+0.9*0.9*0.5)*10	= 4.210	m3	4.21
埋戻し		4.210-0.610	= 3.600	m3	3.60
残土処分		(0.4*0.4*0.1+0.3*0.3*0.5)*10	= 0.610	m3	0.61

種　　別　　サイン施設工

細　　別　　防災サイン　　（　　10基 ）当り

略図

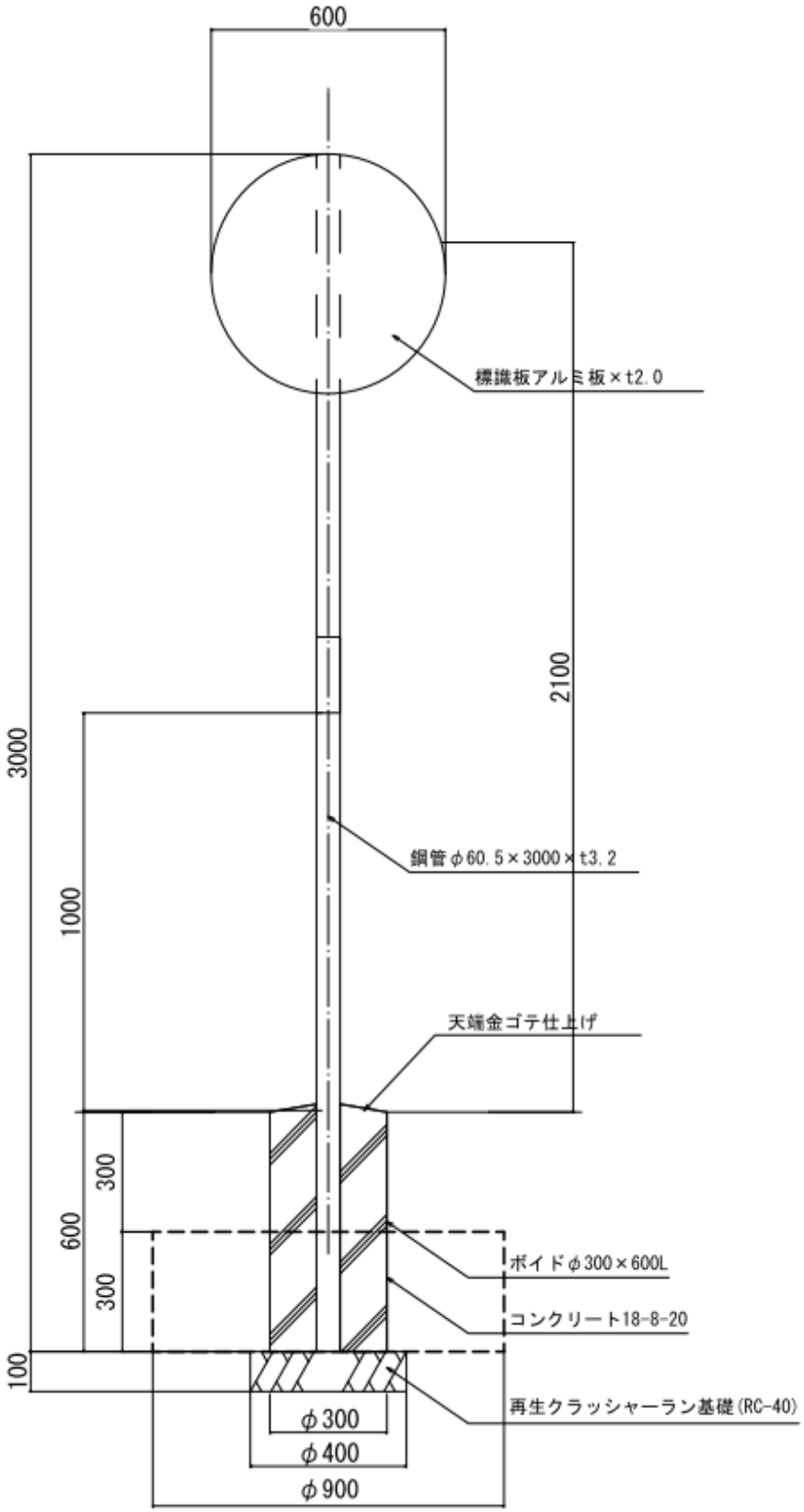

ｲﾝﾀｰA=300

種　　別　サイン施設工
細　　別　防災サイン　　（　10基 ）当り

種　別	規　格	計 算 式		単位	数　量
再生ｸﾗｯｼｬｰﾗﾝ基礎	RC-40　t=100	(0.4/2)^2*3.142*10	= 1.257	m2	1.26
ボイド	φ300	0.6*10	= 6.000	m	6.00
コンクリート	18-8-25	((0.3/2)^2-(0.0605/2)^2)*3.142*0.6*10	= 0.407	m3	0.41
本体		10	= 10.000	基	10.00
床掘		((0.4/2)^2*3.142*0.1+(0.9/2)^2*3.142*0.3)*10	= 2.034	m3	2.03
埋戻し		2.034-0.550	= 1.485	m3	1.48
残土処分		((0.4/2)^2*3.142*0.1+(0.3/2)^2*3.142*0.6)*10	= 0.550	m3	0.55

種　　別	サイン施設工	
細　　別	記念碑①再設置	（　10基 ）当り

略図

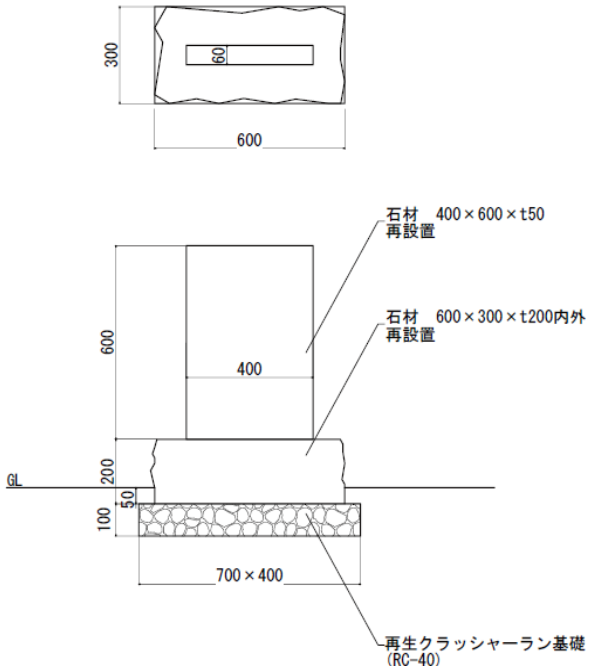

植栽=0

種　　別	規　　格	計　算　式	単位	数　量
本体	再設置	10　= 10.000	基	10.00
床掘		(0.7*0.4*0.1+0.9*0.6*0.05)*10　= 0.550	m3	0.55
埋戻し		0.550-0.370　= 0.180	m3	0.18
残土処分		(0.7*0.4*0.1+0.6*0.3*0.05)*10　= 0.370	m3	0.37

種　　別	サイン施設工	
細　　別	記念碑②再設置	（　10基 ）当り

略図

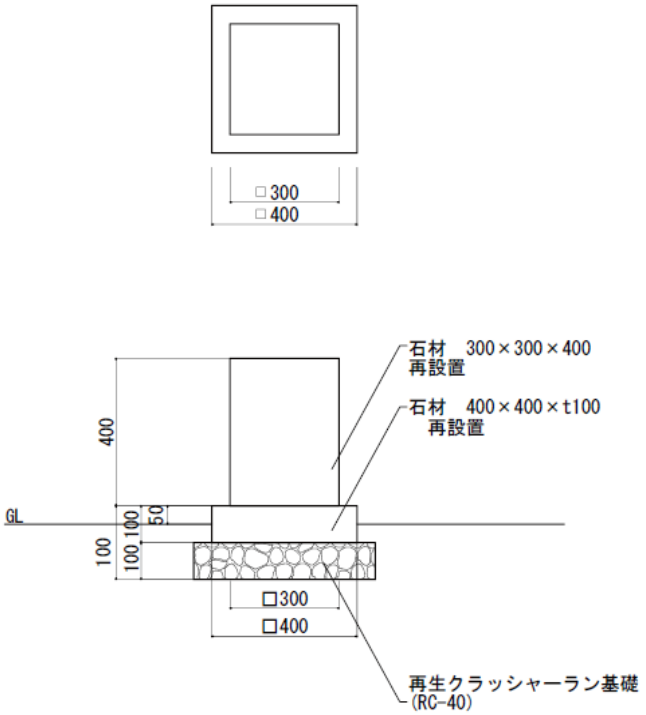

植栽=0

種　　別	規　　格	計　算　式	単位	数　量
本体	再設置	10　= 10.000	基	10.00
床掘		(0.5*0.5*0.1+0.7*0.7*0.05)*10　= 0.495	m3	0.50
埋戻し		0.495−0.330　= 0.165	m3	0.17
残土処分		(0.5*0.5*0.1+0.4*0.4*0.05)*10　= 0.330	m3	0.33

種　　別　防災施設工

細　　別　防災井戸　　（　1箇所 ）当り

略図

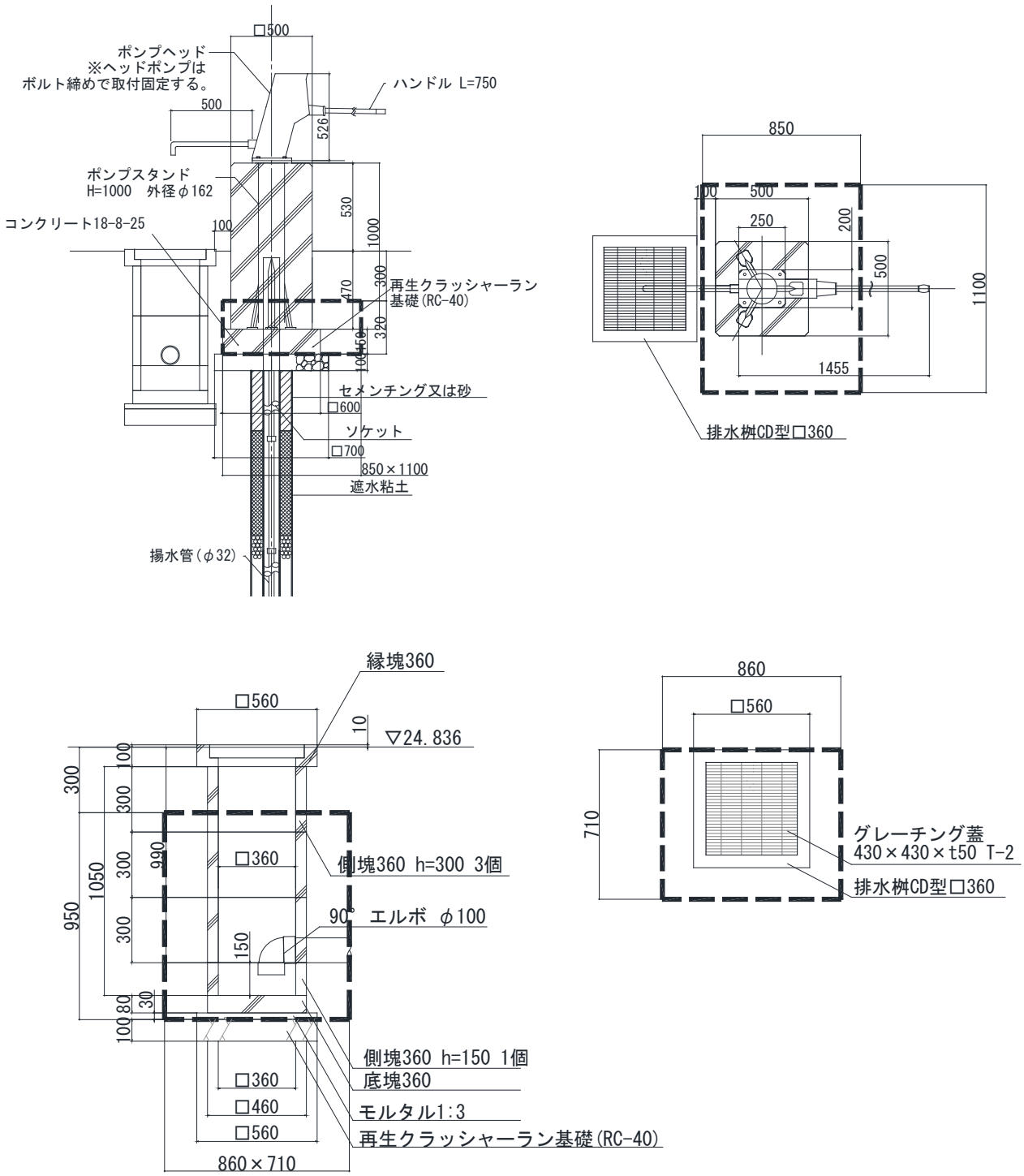

ｲﾝﾀｰA=300

種　　別　防災施設工
細　　別　防災井戸　　（　1箇所 ）当り

種　別	規　格	計 算 式		単位	数　量
<ポンプ本体>					
再生ｸﾗｯｼｬｰﾗﾝ基礎	RC-40　t=100	0.7*0.7	= 0.490	m2	0.49
型枠	小型	0.15*0.6*4+1.0*0.5*4	= 2.360	m2	2.36
コンクリート	18-8-25	(0.6*0.6-(0.1/2)^2*3.14)*0.15+(0.5*0.5-(0.162/2)^2*3.142)*1	= 0.282	m3	0.28
ポンプ本体		1	= 1.000	基	1.00
<集水桝>					
再生ｸﾗｯｼｬｰﾗﾝ基礎	RC-40　t=100	0.56*0.56	= 0.314	m2	0.31
モルタル	1:3	0.56*0.56*0.03	= 0.009	m3	0.01
エルボ	φ100	1	= 1.000	箇所	1.00
縁塊　□360用	ｸｻﾘ付	1	= 1.000	個	1.00
側塊　□360用	h=300	3	= 3.000	個	3.00
側塊　□360用	h=150	1	= 1.000	個	1.00
底塊　□360用		1	= 1.000	個	1.00
ｸﾞﾚｰﾁﾝｸﾞ蓋(受枠共)	430×430×t50 T-2	1	= 1.000	枚	1.00
床掘		0.7*0.7*0.1+0.85*1.1*0.32+0.56*0.56*0.1+0.86*0.71*0.66	= 0.783	m3	0.78
埋戻し		0.783-0.326	= 0.457	m3	0.46
残土処分		0.7*0.7*0.1+0.6*0.6*0.15+0.5*0.5*0.17+0.56*0.56*0.13+0.46*0.46*0.(	= 0.326	m3	0.33

（建築施設組立設置工）

種　別　便所工

細　別　トイレ　　（　　1基 ）当り

略図

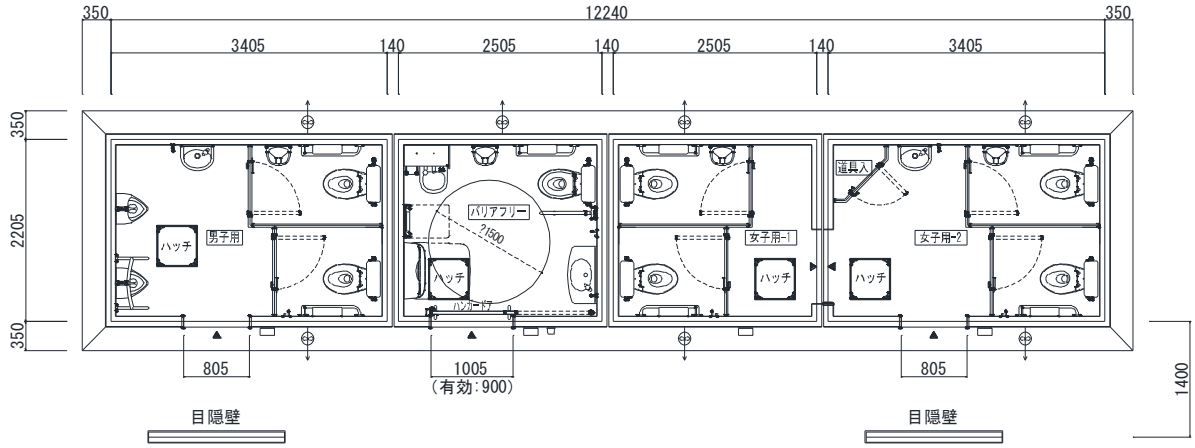

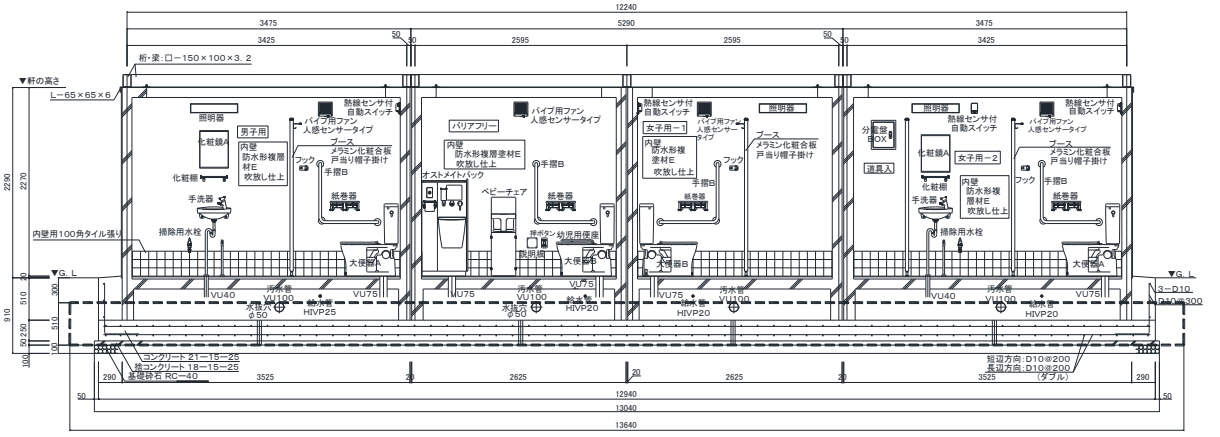

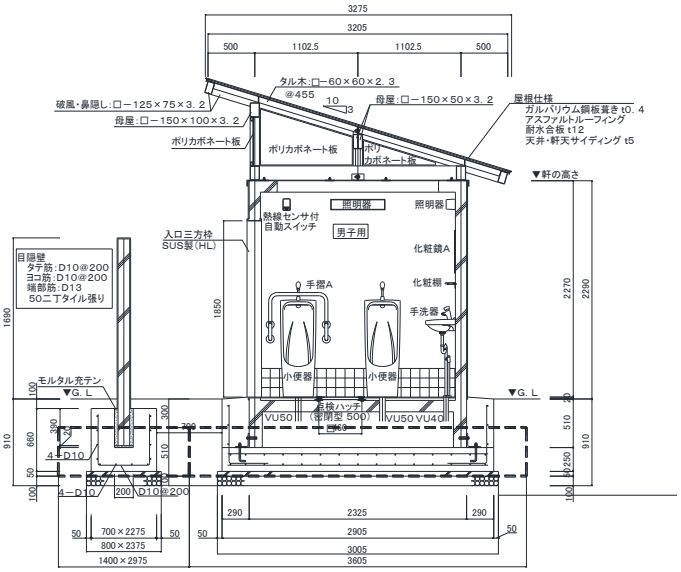

配筋重量表

1基当り

符号	径	長さ	本数	単位重量	1本当り重量	重量	摘要
S1	D10	6000	30	0.560	3.360	100.80	
S2	D10	1620	15	0.560	0.907	13.61	
S3	D10	6000	30	0.560	3.360	100.80	
S4	D10	1620	15	0.560	0.907	13.61	
S5	D10	2785	70	0.560	1.560	109.20	
S6	D10	2785	70	0.560	1.560	109.20	
S7	D10	3157	8	0.560	1.768	14.14	
S8	D10	1602	22	0.560	0.897	19.73	
P1	D10	1026	111	0.560	0.575	63.83	
P2-1	D10	6000	12	0.560	3.360	40.32	
P2-2	D10	1570	6	0.560	0.879	5.27	
P2-3	D10	3597	6	0.560	2.014	12.08	
P3	D10	3097	16	0.560	1.734	27.74	
合計						630.33Kg	

折り曲げ内法直径

D10×3d=30

インターA=300

種　別	便所工				
細　別	トイレ			(1基)当り	
種　別	規　格	計 算 式		単位	数　量
再生ｸﾗｯｼｬｰﾗﾝ基礎	RC-40 t=100	13.04*3.005+0.8*2.375*2	= 42.985	m2	42.99
型枠	均し	((13.04+3.005)*2+(0.8+2.375)*2*2)*0.05	= 2.240	m2	2.24
均しコンクリート	18-8-25	(13.04*3.005+0.8*2.375*2)*0.05	= 2.149	m3	2.15
型枠	小型	(12.94+2.905)*2*0.76+(0.7+2.275)*2*2*0.66	= 31.938	m2	31.94
コンクリート	21-8-25	12.94*2.905*0.76-12.36*2.325*0.51+0.7*2.275*2	= 17.098	m3	17.10
鉄筋	D10	0.63	= 0.630	t	0.63
アンカーボルト	M16 L200	16	= 16.000	本	16.00
本体		10	= 10.000	基	10.00
床掘		(13.64*3.605+1.4*2.975*2)*0.51+(13.04*3.005+0.8*2.375*2)*0.1	= 33.625	m3	33.62
埋戻し		33.625-25.391	= 8.234	m3	8.23
残土処分		(12.940*2.95+0.7*2.275*2)*0.51+(13.04*3.005+0.8*2.375*2)*0.1	= 25.391	m3	25.39

種　　別　シェルターエ

細　　別　屋根付き遊び場　　（　10基 ）当り

略図

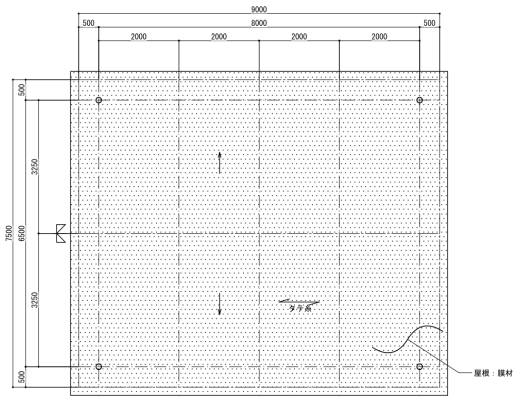

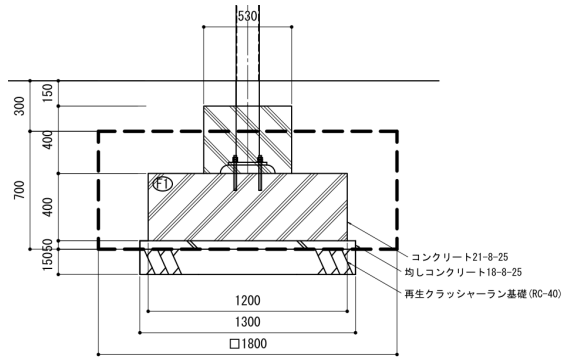

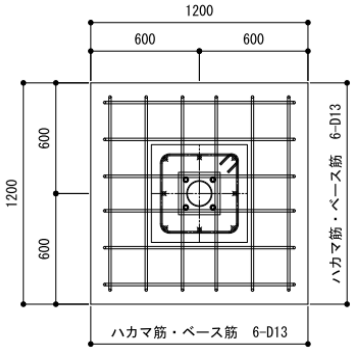

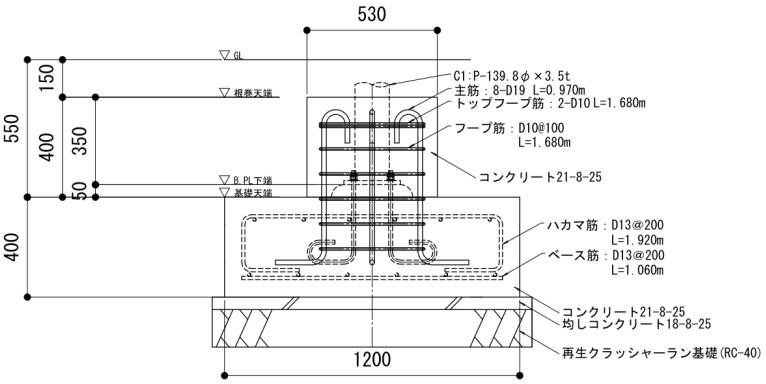

インターA=300

種　別	規　格	計 算 式		単位	数　量
再生ｸﾗｯｼｬｰﾗﾝ基礎	RC-40　t=150	(1.3*1.3*4)*10	= 67.60	m2	67.60
型枠	均し	((0.05*1.3)*4*4)*10	= 10.40	m2	10.40
均しコンクリート	18-8-25	(1.3*1.3*0.05*4)*10	= 3.38	m3	3.38
型枠	小型	((0.4*1.2)*4*4)*10	= 76.80	m2	76.80
鉄筋	D19	8*0.97*10	= 77.60	m	
		77.60m*2.25kg/m/1000	0.17	t	0.17
鉄筋	D13	(1.06*(6+6)+1.92*(6+6))*10	= 357.60	m	
		357.60m*0.995kg/m/1000	0.36	t	0.36
鉄筋	D10	(1.68*2+1.68*5)*10	= 117.60	m	
		117.60m*0.56kg/m/1000	0.07	t	0.07
コンクリート	21-8-25	(1.2*1.2*0.4+(0.53*0.53*-(0.139/2)^2*3.142)*0.4)*4*10	= 23.11	m3	23.11

種　　別　シェルターエ

細　　別　屋根付き遊び場　　（　10基 ）当り

種　別	規　格	計 算 式	単位	数　量
本体		10 = 10.00	基	10.00
床掘		(1.3*1.3*0.15+1.8*1.8*0.7)*4*10 = 100.86	m3	100.86
埋戻し		100.860-39.369 = 61.491	m3	61.49
残土処分		(1.3*1.3*0.2+1.2*1.2*0.4+0.53*0.53*0.25)*4*10 = 39.37	m3	39.37

種　　別　　あずまやエ

細　　別　　あずまやA　　（　　10基 ）当り

略図

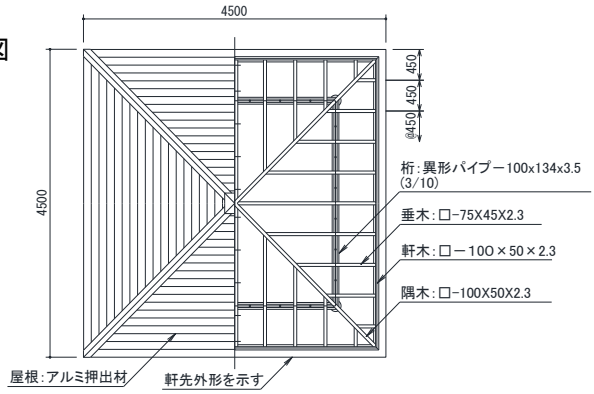

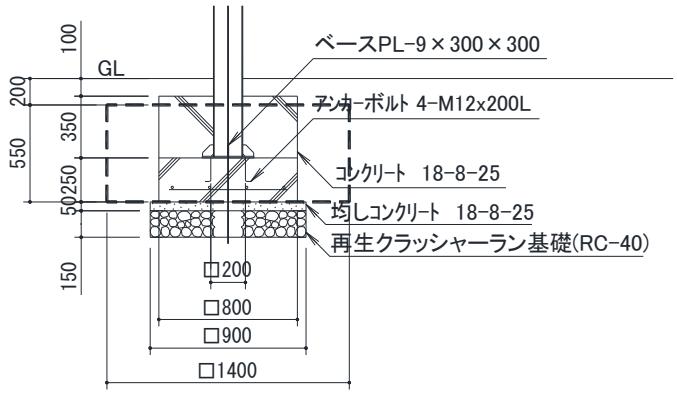

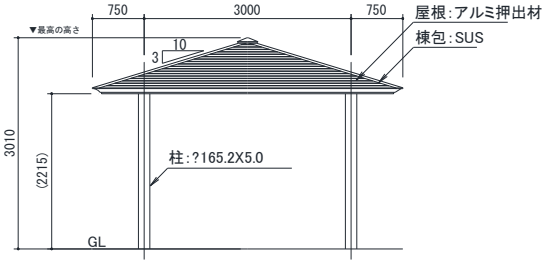

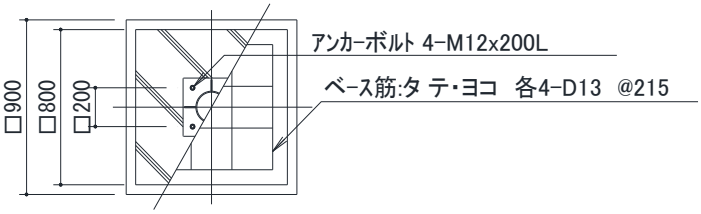

カラーAsB=190

種　　別	規　　格	計　算　式		単位	数　量
再生ｸﾗｯｼｬｰﾗﾝ基礎	RC-40 t=150	(0.9*0.9)*4*10	= 32.400	m2	32.40
型枠	均し	(0.05*0.9*4)*4*10	= 7.200	m2	7.20
均しコンクリート	18-8-25	(0.9*0.9*0.05)*4*10	= 1.620	m3	1.62
型枠	小型	(0.6*0.8*4)*4*10	= 76.800	m2	76.80
コンクリート	18-8-25	((0.8*0.8*0.6-(0.1652/2)^2*3.142*0.35)*4)*10	= 15.060	m3	15.06
アンカーボルト	M12×200L	4*4*10	= 160.000	本	160.00
鉄筋	D13	(0.7*8)*4*10	= 224.000	m	
		224.000m*0.995kg/m=222.88kg/1000=0.223t	0.223	t	0.22
本体	□3000	10	= 10.000	基	10.00

種　　別　あずまやエ
細　　別　あずまやA　　（　　10基　）当り

種　　別	規　　格	計　算　式		単位	数　　量
床掘		(0.9*0.9*0.15+1.4*1.4*0.56)*4*10	= 48.764	m3	48.76
埋戻し		48.764-19.280	= 29.484	m3	29.48
残土処分		(0.9*0.9*0.2+0.8*0.8*0.5)*4*10	= 19.280	m3	19.28

種　　別　あずまやエ

細　　別　あずまやB　　（　　10基 ）当り

略図

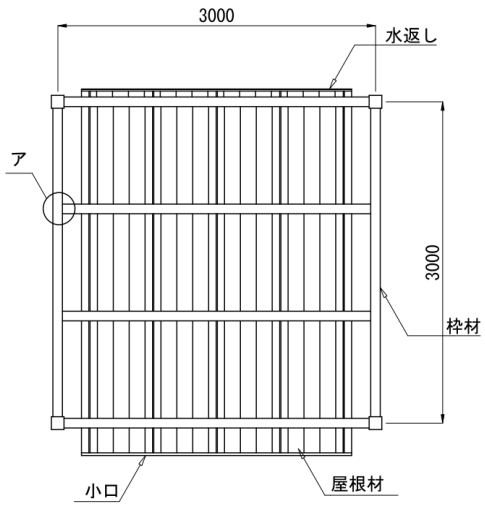

平面図

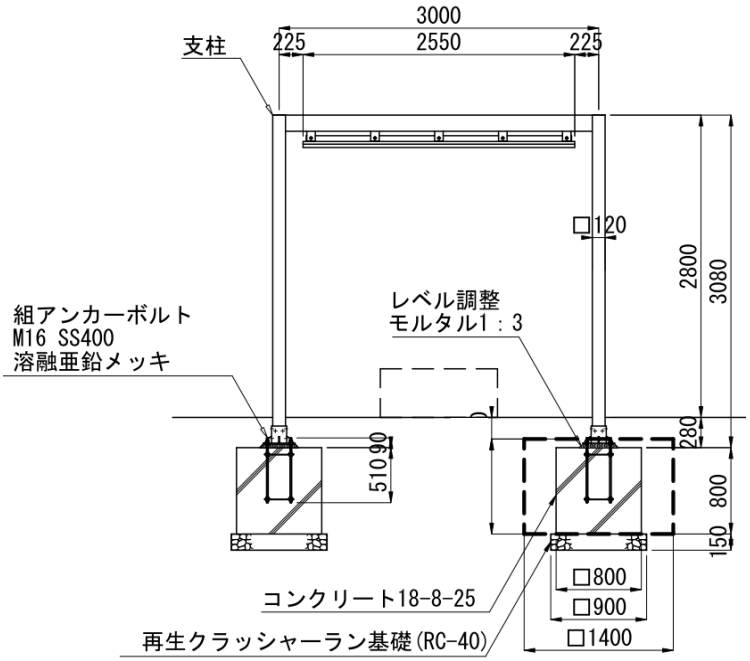

カラーAsB=190

種　　別	規　　格	計　算　式		単位	数　量
再生ｸﾗｯｼｬｰﾗﾝ基礎	RC-40　t=150	((0.9*0.9)*4)*10	= 32.400	m2	32.40
型枠	小型	((0.8*0.8*4)*4)*10	= 102.400	m2	102.40
コンクリート	18-8-25	((0.8*0.8*0.8)*4)*10	= 20.480	m3	20.48
アンカーボルト	M16×600L	4*4*10	= 160.000	本	160.00
防災四阿本体	□3000	10	= 10.000	基	10.00
床掘		((0.9*0.9*0.15+1.4*1.4*0.88)*4)*10	= 73.852	m3	73.85
埋戻し		73.852-25.392	= 48.460	m3	48.46
残土処分		(0.9*0.9*0.15+0.8*0.8*0.8+0.12*0.12*0.09)*4*10	= 25.392	m3	25.39

種　　別　あずまやエ

細　　別　あずまやC　　（　　10基 ）当り

略図

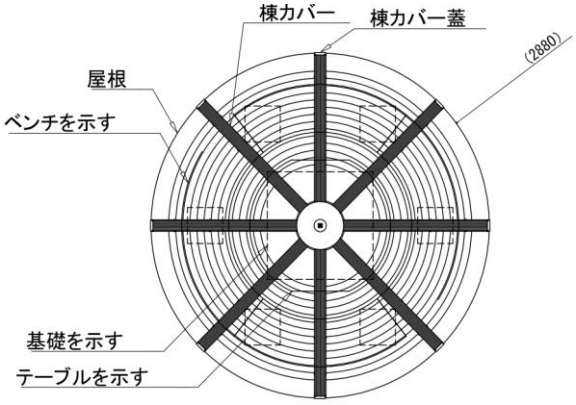

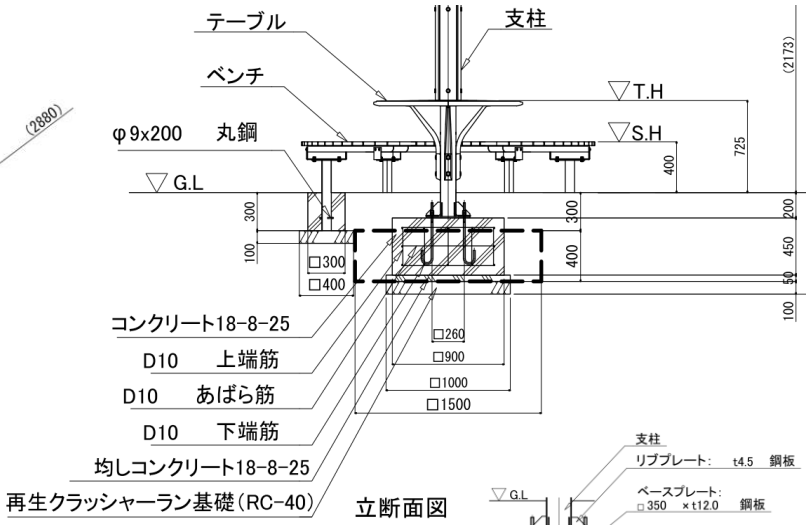

立断面図

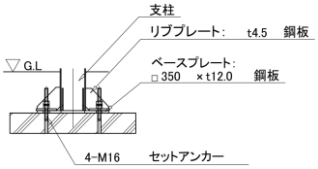

鉄筋重量表　　（基礎1ヶ所当り）

番号	種別	鉄筋径	長さ（mm）	本数	単位重量（kg/m）	1本当り重量（kg）	総重量（kg）
①	上端筋	D10	1630	10	0.56	0.91	9.10
②	下端筋	D10	730	10	0.56	0.41	4.10
③	あばら筋	D10	3160	3	0.56	1.77	5.31
						合計	18.51　kg

インターA=300

種　　別	規　　格	計　算　式			単位	数　量
再生ｸﾗｯｼｬｰﾗﾝ基礎	RC-40　t=100	(0.4*0.4*6+1.0*1.0)*10	=	19.600	m2	19.60
型枠	均し	(0.05*1.0*4)*10	=	2.000	m2	2.00
均しコンクリート	18-8-25	(1.0*1.0*0.05)*10	=	0.500	m3	0.50
型枠	小型	((0.3*0.3*4)*6+(0.45*0.9*4))*10	=	37.800	m2	37.80
コンクリート	18-8-25	((0.3*0.3*0.3)*6+(0.9*0.9*0.45))*10	=	5.265	m3	5.27
		上記鉄筋重量表より18.51kg				
鉄筋	D10	18.51*10*0.56/1000	=	0.104	t	0.10
アンカーボルト	M16	4*10	=	40.000	本	40.00
本体	φ2880	10	=	10.000	基	10.00
床掘		((0.4*0.4*0.1)*6+(1.0*1.0*0.1+1.5*1.5*0.4))*10	=	10.960	m3	10.96
埋戻し		10.960-5.295	=	5.665	m3	5.67
残土処分		((0.4*0.4*0.1)*6+1.0*1.0*0.15+0.9*0.9*0.35)*10	=	5.295	m3	5.30