水道施設テレメーター設備等更新工事

数　量　計　算　書

水道施設テレメーター設備更新工事

数　量　計　算　書

用語の説明

・機器数量、材料数量一覧：機器、材料、労務及び複合工の設計数量の一覧

・人工集計表：下記集計表の人工（電工及び技術者等）の最終集計

・据付工集計表：各機器据付工の人工（電工及び技術者等）の集計

・試験工集計表：各機器試験工の人工（電工及び技術者等）の集計

・材料集計表：各材料内訳表の計（CHK）の合計及び人工の算出

・材料内訳表：各拾い出し根拠表の材料毎の計

・拾い出し根拠表：配線根拠図からの各配線（自～至）の拾い出し

※端末屋外、屋内：ケーブル端末処理材の屋外及び屋内仕様

※経路　P&D：配線ピット及びダクト配線

RACK：ケーブルラック配線

CP：電線管配線

FEP：地中埋設管配線

※計算の（）表記は立上り・立下り配線寸法、以外は横配線寸法

数　量　計　算　書
更新・撤去

機 器 数 量　　数量は機器金額入力欄の数量とします

(1)	機　器	LCD監視制御装置機能増設	式	1	(第２浄水場)
(2)	機　器	団地テレメータ親局盤機能増設	式	1	(第２浄水場)
(3)	機　器	第１浄水場監視制御装置盤２	面	1	(第１浄水場)
(4)	機　器	第１浄水場監視制御装置盤機能停止	式	1	(第１浄水場)
(5)	機　器	第１浄水場遠制装置子局盤機能増設	式	1	(第１浄水場)
(6)	機　器	次亜注入設備入出力盤機能増設	式	1	(第１浄水場)
(7)	機　器	ろ水設備入出力盤機能増設	式	1	(第１浄水場)
(8)	機　器	No.２取水ポンプ盤機能増設	式	1	(第２取水場)
(9)	機　器	公団遠制現場盤機能増設	式	1	(栄団地)

材 料 数 量　　(*) 印は工量無

(1)	低圧ケーブル	600v-CE 5.5 sq- 2 c	m	38.8
(2)	制御ケーブル	CEE 1.25 sq- 2 c	m	85.9
(3)	制御ケーブル	SWVP-S 0.5 sq- 40 c	m	48.0
(4)	制御ケーブル	光ケーブル	m	171
(5)	制御ケーブル	LANケーブル	m	52.6
(6)	制御ケーブル	CPEE-S 0.9 mm- 2 p	m	17.3
(7)	その他電線	IE 14 sq	m	4.18
(8)	複合工費	防火区画処理補修 壁 500*200	箇所	1 (*)
(9)	複合工費	防火区画処理補修 壁 400*200	箇所	1 (*)
(10)	複合工費	防火区画処理補修 床 φ150	箇所	1 (*)
(11)	複合工費	防火区画処理補修 床 φ100	箇所	3 (*)
(12)	複合工費	防火区画処理補修 床 φ50	箇所	1 (*)
(13)	共通仮設費	アスベスト含有量調査	検体	2 (*)
(14)	一般労務費	電　工 (据付)	人	

人　工　集　計　表

集計表名称	据付・配線工							単体調整	重量(撤去重量)	試験工				
	技術者	電　工						技術者	（ｔ）	技術者	電　工			
材料集計表－1														
材料集計表－2														
(移　設)材料集計表－1														
(再利用)材料集計表－1														
(撤　去)材料集計表－1														
(撤　去)材料集計表－2														
(撤　去)材料集計表－3														
合計														
設計数量														

材　料　集　計　表 － 1

内訳区分	600v-CE				CEE				SWVP-S				光ケーブル				LANケーブル			
	5.5 sq				1.25 sq				0.5 sq											
	2 c				2 c				40 c											
	P&D	RACK	CP	FEP	P&D	RACK	CP	FEP	P&D	RACK	CP	FEP	P&D	RACK	CP	FEP	P&D	RACK	CP	FEP
CHK (1- 1)	0.7		3.6						24.4		19.2						40.6		7.2	
CHK (3- 1)	31.0				50.4			27.7					100.8			54.6				
合計値　(A)	31.7		3.6		50.4			27.7	24.4		19.2		100.8			54.6	40.6		7.2	
補完率　(B)	1.1				1.1				1.1				1.1				1.1			
(C)=(A)×(B)	34.87		3.96		55.44			30.47	26.84		21.12		110.88			60.06	44.66		7.92	
設計数量 (D)=Σ(C)	38.83 ----> 38.8				85.91 ----> 85.9				47.96 ----> 48.0				170.94 ----> 171				52.58 ----> 52.6			
電工単位工量(E)=(E0)																				
電工量　(C)×(E)																				

C- 1 / 2

材　料　集　計　表 － 2

内訳区分	CPEE-S				IE															
	0.9 mm				14 sq															
	2 p																			
	P&D	RACK	CP	FEP	P&D	RACK	CP	FEP												
CHK (3- 1)	15.7				3.8															
合計値　(A)	15.7				3.8															
補完率　(B)	1.1				1.1															
(C)=(A)×(B)	17.27				4.18															
設計数量 (D)=Σ(C)	17.27 ----> 17.3				4.18															
電工単位工量(E)=(E0)																				
電工量　(C)×(E)																				

C- 2 / 2

材　料　集　計　表 － 3

内訳書番号	複合工費	複合工費	複合工費	複合工費	複合工費	共通仮設費		
	防火区画処理補修	防火区画処理補修	防火区画処理補修	防火区画処理補修	防火区画処理補修	アスベスト含有量調査		
	壁 500*200	壁 400*200	床 φ150	床 φ100	床 φ50			
	箇所	箇所	箇所	箇所	箇所	検体		
ZHK (1- 1)	1		1	3	1	1		
ZHK (3- 1)		1				1		
合計値　(A)	1	1	1	3	1	2		
設計数量 (D)=(A)	1	1	1	3	1	2		

Z- 1 / 1

今回（第２浄水場）　　材　料　内　訳　表

			600v-CE				SWVP-S				LANケーブル											
			5.5 sq				0.5 sq															
	配線区間		2 c				40 c															
NO	自	至	P&D	RACK	CP	FEP	P&D	RACK	CP	FEP	P&D	RACK	CP	FEP								
1001	TM-D	PCS	0.7		3.6																	
1002	TM-D	LCD-1									20.3x2		3.6x2									
1003	TM-D	TMSS-008					6.1x4		4.8x4													
(1/1)	CHK (1- 1)		0.7		3.6		24.4		19.2		40.6		7.2									

今回（第２浄水場）　　材　料　内　訳　表

NO	区分	複合工費	同　左	同　左	同　左	共通仮設費			
		防火区画処理補修	防火区画処理補修	防火区画処理補修	防火区画処理補修	アスベスト含有量調査			
		壁 500*200	床 φ150	床 φ100	床 φ50				
		箇所	箇所	箇所	箇所	検体			
1001	電気設備		1	3					
1002	電気設備				1				
1003	電気設備	1							
3001	その他					1			
	(1/1)　　ZHK (1- 1)	1	1	3	1	1			

今回（第１浄水場）　　材　料　内　訳　表

			600v-CE				CEE				光ケーブル				CPEE-S				IE			
			5.5 sq				1.25 sq								0.9 mm				14 sq			
	配線区間		2 c				2 c								2 p							
NO	自	至	P&D	RACK	CP	FEP	P&D	RACK	CP	FEP	P&D	RACK	CP	FEP	P&D	RACK	CP	FEP	P&D	RACK	CP	FEP
2001	PCS-1	D04	15.5x2																			
2002	PCS-1	PI/O-1													7.5							
2003	PCS-1	TM-1													8.2							
2004	PCS-1	PI/O-2									50.4			27.7								
2005	PCS-1	PI/O-2					50.4			27.7												
2006	PCS-1	PI/O-3									50.4			26.9								
2007	PCS-1	接地幹線EC（T																	1.9			
2008	PCS-1	接地幹線ED																	1.9			
(1/1)	CHK (3- 1)		31.0				50.4			27.7	100.8			54.6	15.7				3.8			

今回（第１浄水場）　　材　料　内　訳　表

NO	区分	複合工費	共通仮設費						
		防火区画処理補修	アスベスト含有量調査						
		壁 400*200							
		箇所	検体						
2001	電気設備	1							
3001	その他		1						
	(1/1)　　ZHK (3- 1)	1	1						

今回（第２浄水場）（ 1/ 1）　　拾い出し根拠表

Ｎｏ	自	至	種別・サイズ・本数	経路	合計	計　　算
1001	TM-D	PCS	600v-CE　5.5 sq　－　2 c	P&D	0.7	0.7
	遠方監視制御装置親局盤	第２浄水場コントローラ盤		RACK		
				CP	3.6	(0.5)+ (1.3)+ (1.3)+ (0.5)
				FEP		
				CP		
				露出		
				埋込		
1002	TM-D	LCD-1	LANケーブル　x 2	P&D	20.3	0.7 + 5.0 + 0.4 + 2.9 + 1.1 + 2.9 + 6.1 + 0.3 + 0.9
	遠方監視制御装置親局盤	LCD監視制御装置		RACK		
				CP	3.6	(0.5)+ (1.3)+ (1.3)+ (0.5)
				FEP		
				CP		
				露出		
				埋込		
1003	TM-D	TMSS-008	SWVP-S　0.5 sq　－　40 c　x 4	P&D	6.1	0.7 + 5.0 + 0.4
	遠方監視制御装置親局盤	県水テレメータ		RACK		
				CP	4.8	(0.5)+ (1.3)+ 1.2 + (1.3)+ (0.5)
				FEP		
				CP		
				露出		
				埋込		

今回（第１浄水場）（ 1/ 2）　　拾い出し根拠表

Ｎｏ	自	至	種別・サイズ・本数	経路	合計	計　　算
2001	PCS-1	D04	600v-CE　5.5 sq　－　２ｃ　ｘ２	P&D	15.5	(0.8)+ 1.1 + 3.7 + 0.7 + 5.8 + 2.6 + (0.8)
	第１浄水場監視制御装置盤２	出力分岐盤		RACK		
				CP		
				FEP		
				CP		
				露出		
				埋込		
2002	PCS-1	PI/O-1	CPEE-S　0.9 mm　－　２ｐ	P&D	7.5	(0.8)+ 1.1 + 3.7 + 1.1 + (0.8)
	第１浄水場監視制御装置盤２	入出力盤		RACK		
				CP		
				FEP		
				CP		
				露出		
				埋込		
2003	PCS-1	TM-1	CPEE-S　0.9 mm　－　２ｐ	P&D	8.2	(0.8)+ 1.1 + 3.7 + 0.7 + 1.1 + (0.8)
	第１浄水場監視制御装置盤２	第１浄水場遠制装置子局盤		RACK		
				CP		
				FEP		
				CP		
				露出		
				埋込		
2004	PCS-1	PI/O-2	光ケーブル	P&D	50.4	(0.8)+ 1.1 + 1.7 + 0.7 + (2.8)+ 0.3 + 36.5 + (6.0)+ (0.5)
	第１浄水場監視制御装置盤２	次亜注入設備入出力盤		RACK		
				CP		
				FEP	27.7	(1.3)+ 3.6 + 12.9 + 5.9 + 2.6 + 0.8 + (0.6)
				CP		
				露出		
				埋込		
2005	PCS-1	PI/O-2	CEE　1.25 sq　－　２ｃ	P&D	50.4	(0.8)+ 1.1 + 1.7 + 0.7 + (2.8)+ 0.3 + 36.5 + (6.0)+ (0.5)
	第１浄水場監視制御装置盤２	次亜注入設備入出力盤		RACK		
				CP		
				FEP	27.7	(1.3)+ 3.6 + 12.9 + 5.9 + 2.6 + 0.8 + (0.6)
				CP		
				露出		
				埋込		

今回（第１浄水場）（ 2/ 2）　　拾い出し根拠表

Ｎｏ	自	至	種別・サイズ・本数	経路	合計	計　　算
2006	PCS-1	PI/O-3	光ケーブル	P&D	50.4	(0.8)+ 1.1 + 1.7 + 0.7 + (2.8)+ 0.3 + 36.5 + (6.0)+ (0.5)
	第１浄水場監視制御装置盤２	ろ水設備入出力盤		RACK		
				CP		
				FEP	26.9	(1.3)+ 3.6 + 12.9 + 5.9 + 2.6 + (0.6)
				CP		
				露出		
				埋込		
2007	PCS-1		IE　　14 sq	P&D	1.9	(0.8)+ 1.1
	第１浄水場監視制御装置盤２	接地幹線EC（TM）		RACK		
				CP		
				FEP		
				CP		
				露出		
				埋込		
2008	PCS-1		IE　　14 sq	P&D	1.9	(0.8)+ 1.1
	第１浄水場監視制御装置盤２	接地幹線ED		RACK		
				CP		
				FEP		
				CP		
				露出		
				埋込		

(移　設) 材　料　集　計　表 － 1

内訳区分	600v-CE																			
	3.5 sq																			
	2 c																			
	P&D	RACK	CP	FEP																
CMK (1- 1)			1.8																	
合計値　(A)			1.8																	
補完率　(B)	1.1																			
(C)=(A)×(B)			1.98																	
移設数量 (D)=Σ(C)	1.98																			
電工単位工量(E)=(E0)×K																				
電工量　(C)×(E)																				

C- 1 / 1 (K=)

今回（第２浄水場）　　　　　　　　　　　　（移　設）材　料　内　訳　表

			600v-CE																			
			3.5 sq																			
	配線区間		2 c																			
NO	自	至	P&D	RACK	CP	FEP																
M 1004	TM-D	HP-1			1.8																	
(1/1)	CMK (1- 1)				1.8																	

今回（第２浄水場）（　1/　1）　　　　拾い出し根拠表

Ｎｏ	自	至	種別・サイズ・本数	経路	合計	計　　算
M 1004	TM-D	HP-1	600v-CE　3.5 sq　-　2 c	P&D		
	遠方監視制御装置親局盤	引込盤		RACK		
				CP	1.8	(0.5)+ (1.3)
				FEP		
				CP		
				露出		
				埋込		

（再利用）材　料　集　計　表 － 1

内訳区分	600v-CE																			
	3.5 sq																			
	2 c																			
	P&D	RACK	CP	FEP																
CSK (2- 1)	0.7		1.8																	
合計値　(A)	0.7		1.8																	
補完率　(B)	1.1																			
(C)=(A)×(B)	0.77		1.98																	
撤去数量 (D)=Σ(C)	2.75																			
電工単位工量(E)=(E0)×K																				
電工量　(C)×(E)																				

C- 1 / 1 (K=)

撤去（第２浄水場）　　（再利用）材　料　内　訳　表

			600v-CE																			
			3.5 sq																			
	配線区間		2 c																			
NO	自	至	P&D	RACK	CP	FEP																
S 1008	TM-2	HP-1	0.7		1.8																	
(1/1)	CSK (2- 1)		0.7		1.8																	

Ｎｏ	自	至	種別・サイズ・本数	経路	合計	計　　算
S 1008	TM-2	HP-1	600v-CE　3.5 sq　-　2 c	P&D	0.7	0.7
	第１浄水場遠制装置親局盤	引込盤		RACK		
				CP	1.8	(0.5)+ (1.3)
				FEP		
				CP		
				露出		
				埋込		

(撤　去) 材　　料　　集　　計　　表 － 1

内訳区分	600v-CE				600v-CE				CVV				CCP-AP				PVC-S			
	5.5 sq				3.5 sq				1.25 sq				0.9 mm				0.5 sq			
	2 c				2 c				2 c				10 p				18 p			
	P&D	RACK	CP	FEP	P&D	RACK	CP	FEP	P&D	RACK	CP	FEP	P&D	RACK	CP	FEP	P&D	RACK	CP	FEP
CRK (2- 1)	1.4		3.6				6.0										6.8		4.8	
CRK (4- 1)	12.5								50.0			27.7								
CRK (6- 1)															2.5	3.8				
合計値　(A)	13.9		3.6				6.0		50.0			27.7			2.5	3.8	6.8		4.8	
補完率　(B)	1.1				1.1				1.1				1.1				1.1			
(C)=(A)×(B)	15.29		3.96				6.60		55.00			30.47			2.75	4.18	7.48		5.28	
撤去数量 (D)=Σ(C)	19.25 ----> 19.3				6.60				85.47 ----> 85.5				6.93				12.76 ----> 12.8			
電工単位工量(E)=(E0)×K																				
電工量　(C)×(E)																				

C- 1 / 3 (K=)

(撤　去) 材　　料　　集　　計　　表 － 2

内訳区分	光ケーブル				LANケーブル				SWVP-S				KPEV-S				CPEV-S			
									0.5 sq				1.25 sq				0.9 mm			
									40 c				2 p				2 p			
	P&D	RACK	CP	FEP	P&D	RACK	CP	FEP	P&D	RACK	CP	FEP	P&D	RACK	CP	FEP	P&D	RACK	CP	FEP
CRK (2- 1)					42.0		7.2		20.4		14.4									
CRK (2- 2)													17.5		3.6					
CRK (4- 1)	100.0			54.6													31.1			
合計値　(A)	100.0			54.6	42.0		7.2		20.4		14.4		17.5		3.6		31.1			
補完率　(B)	1.1				1.1				1.1				1.1				1.1			
(C)=(A)×(B)	110.00			60.06	46.20		7.92		22.44		15.84		19.25		3.96		34.21			
撤去数量 (D)=Σ(C)	170.06 ----> 170				54.12 ----> 54.1				38.28 ----> 38.3				23.21 ----> 23.2				34.21 ----> 34.2			
電工単位工量(E)=(E0)×K																				
電工量　(C)×(E)																				

C- 2 / 3 (K=)

(撤　去) 材　　料　　集　　計　　表 － 3

内訳区分	CPEV				IV				IV											
	0.9 mm				14 sq				5.5 sq											
	3 p																			
	P&D	RACK	CP	FEP	P&D	RACK	CP	FEP	P&D	RACK	CP	FEP								
CRK (2- 2)									0.7		1.8									
CRK (4- 1)					3.8															
CRK (8- 1)			4.5	2.7																
合計値　(A)			4.5	2.7	3.8				0.7		1.8									
補完率　(B)	1.1				1.1				1.1											
(C)=(A)×(B)			4.95	2.97	4.18				0.77		1.98									
撤去数量 (D)=Σ(C)	7.92				4.18				2.75											
電工単位工量(E)=(E0)×K																				
電工量　　(C)×(E)																				

C- 3 / 3 (K=)

撤去（第２浄水場）　　（撤　去）材　料　内　訳　表

			600v-CE				600v-CE				PVC-S				LANケーブル				SWVP-S			
			5.5 sq				3.5 sq				0.5 sq								0.5 sq			
	配線区間		2 c				2 c				18 p								40 c			
NO	自	至	P&D	RACK	CP	FEP	P&D	RACK	CP	FEP	P&D	RACK	CP	FEP	P&D	RACK	CP	FEP	P&D	RACK	CP	FEP
R 1001	TM-2	PCS	1.4		3.6																	
R 1002	TM-2	LCD-1													21.0x2		3.6x2					
R 1003	TM-2	TMSS-008																	6.8x3		4.8x3	
R 1004	TM-2	TMSS-008									6.8		4.8									
R 1007	TM-2	RIO-1							6.0													
(1/2)	CRK (2- 1)		1.4		3.6				6.0		6.8		4.8		42.0		7.2		20.4		14.4	

撤去（第２浄水場）　　（撤　去）材　料　内　訳　表

			KPEV-S				IV															
			1.25 sq				5.5 sq															
	配線区間		2 p																			
NO	自	至	P&D	RACK	CP	FEP	P&D	RACK	CP	FEP												
R 1005	TM-2	接地幹線ED					0.7		1.8													
R 1006	TM-2	保安器箱	17.5		3.6																	
(2/2)	CRK (2- 2)		17.5		3.6		0.7		1.8													

撤去（第１浄水場）　　（撤　去）材　料　内　訳　表

			600v-CE				CVV				光ケーブル				CPEV-S				IV			
			5.5 sq				1.25 sq								0.9 mm				14 sq			
	配線区間		2 c				2 c								2 p							
NO	自	至	P&D	RACK	CP	FEP	P&D	RACK	CP	FEP	P&D	RACK	CP	FEP	P&D	RACK	CP	FEP	P&D	RACK	CP	FEP
R 2001	PCS-1	D04	12.5																			
R 2002	PCS-1	PI/O-1													4.5							
R 2003	PCS-1	TM-1													8.9							
R 2004	PCS-1	PI/O-2									50.0			27.7								
R 2005	PCS-1	PI/O-2					50.0			27.7												
R 2006	PCS-1	PI/O-3									50.0			26.9								
R 2007	PCS-1	接地幹線EC（T																	1.9			
R 2008	PCS-1	接地幹線ED																	1.9			
R 2009	TM-1	KTB-1													17.7							
(1/1)	CRK (4- 1)		12.5				50.0			27.7	100.0			54.6	31.1				3.8			

撤去（第２取水場）　　（撤　去）材　料　内　訳　表

			CCP-AP																			
			0.9 mm																			
	配線区間		10 p																			
NO	自	至	P&D	RACK	CP	FEP																
R 3001	保安器箱	No.2取水ポン			2.5	3.8																
(1/1)	CRK (6- 1)				2.5	3.8																

撤去（栄団地）　　（撤　去）材　料　内　訳　表

			CPEV																			
			0.9 mm																			
	配線区間		3 p																			
NO	自	至	P&D	RACK	CP	FEP																
R	保安器箱	公団遠制現場			4.5	2.7																
(1/1)	CRK (8- 1)				4.5	2.7																

撤去（第２浄水場）（ 1/ 2）　　拾い出し根拠表

Ｎｏ	自	至	種別・サイズ・本数	経路	合計	計　　算
R 1001	TM-2	PCS	600v-CE　5.5 sq　－　2 c	P&D	1.4	0.7 + 0.7
	第１浄水場遠制装置親局盤	第２浄水場コントローラ盤		RACK		
				CP	3.6	(0.5)+ (1.3)+ (1.3)+ (0.5)
				FEP		
				CP		
				露出		
				埋込		
R 1002	TM-2	LCD-1	LANケーブル　x 2	P&D	21.0	0.7 + 0.7 + 5.0 + 0.4 + 2.9 + 1.1 + 2.9 + 6.1 + 0.3 + 0.9
	第１浄水場遠制装置親局盤	LCD監視制御装置		RACK		
				CP	3.6	(0.5)+ (1.3)+ (1.3)+ (0.5)
				FEP		
				CP		
				露出		
				埋込		
R 1003	TM-2	TMSS-008	SWVP-S　0.5 sq　－　40 c　x 3	P&D	6.8	0.7 + 0.7 + 5.0 + 0.4
	第１浄水場遠制装置親局盤	県水テレメータ		RACK		
				CP	4.8	(0.5)+ (1.3)+ 1.2 + (1.3)+ (0.5)
				FEP		
				CP		
				露出		
				埋込		
R 1004	TM-2	TMSS-008	PVC-S　0.5 sq　－　18 p	P&D	6.8	0.7 + 0.7 + 5.0 + 0.4
	第１浄水場遠制装置親局盤	県水テレメータ		RACK		
				CP	4.8	(0.5)+ (1.3)+ 1.2 + (1.3)+ (0.5)
				FEP		
				CP		
				露出		
				埋込		
R 1005	TM-2		IV　5.5 sq	P&D	0.7	0.7
	第１浄水場遠制装置親局盤	接地幹線ED		RACK		
				CP	1.8	(0.5)+ (1.3)
				FEP		
				CP		
				露出		
				埋込		

撤去（第２浄水場）（　2/　2）　　　　　　　　　　拾い出し根拠表

Ｎｏ	自	至	種別・サイズ・本数	経路	合計	計　　算
R 1006	TM-2		KPEV-S　1.25 sq　－　2 p	P&D	17.5	0.7 +　0.7 +　5.0 +　0.4 +　2.9 +　1.1 +　2.9 +　3.2 +　0.6
	第１浄水場遠制装置親局盤	保安器箱		RACK		
				CP	3.6	(0.5)+ (1.3)+ (1.3)+ (0.5)
				FEP		
				CP		
				露出		
				埋込		
R 1007	TM-2	RIO-1	600v-CE　3.5 sq　－　2 c	P&D		
	第１浄水場遠制装置親局盤	入出力盤		RACK		
				CP	6.0	(0.5)+ (1.3)+　0.4 +　2.0 + (1.3)+ (0.5)
				FEP		
				CP		
				露出		
				埋込		

撤去（第１浄水場）（ 1/ 2）　　拾い出し根拠表

Ｎｏ	自	至	種別・サイズ・本数	経路	合計	計　　算
R 2001	PCS-1	D04	600v-CE　5.5 sq　－　2 c	P&D	12.5	(0.8)+ 1.1 + 0.7 + 0.7 + 5.8 + 2.6 + (0.8)
	第１浄水場監視制御装置盤	出力分岐盤		RACK		
				CP		
				FEP		
				CP		
				露出		
				埋込		
R 2002	PCS-1	PI/O-1	CPEV-S　0.9 mm　－　2 p	P&D	4.5	(0.8)+ 1.1 + 0.7 + 1.1 + (0.8)
	第１浄水場監視制御装置盤	入出力盤		RACK		
				CP		
				FEP		
				CP		
				露出		
				埋込		
R 2003	PCS-1	TM-1	CPEV-S　0.9 mm　－　2 p	P&D	8.9	(0.8)+ 1.1 + 3.7 + 0.7 + 0.7 + 1.1 + (0.8)
	第１浄水場監視制御装置盤	第１浄水場遠制装置子局盤		RACK		
				CP		
				FEP		
				CP		
				露出		
				埋込		
R 2004	PCS-1	PI/O-2	光ケーブル	P&D	50.0	(0.8)+ 1.1 + 1.3 + 0.7 + (2.8)+ 0.3 + 36.5 + (6.0)+ (0.5)
	第１浄水場監視制御装置盤	次亜注入設備入出力盤		RACK		
				CP		
				FEP	27.7	(1.3)+ 3.6 + 12.9 + 5.9 + 2.6 + 0.8 + (0.6)
				CP		
				露出		
				埋込		
R 2005	PCS-1	PI/O-2	CVV　1.25 sq　－　2 c	P&D	50.0	(0.8)+ 1.1 + 1.3 + 0.7 + (2.8)+ 0.3 + 36.5 + (6.0)+ (0.5)
	第１浄水場監視制御装置盤	次亜注入設備入出力盤		RACK		
				CP		
				FEP	27.7	(1.3)+ 3.6 + 12.9 + 5.9 + 2.6 + 0.8 + (0.6)
				CP		
				露出		
				埋込		

撤去（第１浄水場）（ 2/ 2）　　拾い出し根拠表

Ｎｏ	自	至	種別・サイズ・本数	経路	合計	計　　算
R 2006	PCS-1	PI/O-3	光ケーブル	P&D	50.0	(0.8)+ 1.1 + 1.3 + 0.7 + (2.8)+ 0.3 + 36.5 + (6.0)+ (0.5)
	第１浄水場監視制御装置盤	ろ水設備入出力盤		RACK		
				CP		
				FEP	26.9	(1.3)+ 3.6 + 12.9 + 5.9 + 2.6 + (0.6)
				CP		
				露出		
				埋込		
R 2007	PCS-1		IV　　14 sq	P&D	1.9	(0.8)+ 1.1
	第１浄水場監視制御装置盤	接地幹線EC（TM）		RACK		
				CP		
				FEP		
				CP		
				露出		
				埋込		
R 2008	PCS-1		IV　　14 sq	P&D	1.9	(0.8)+ 1.1
	第１浄水場監視制御装置盤	接地幹線ED		RACK		
				CP		
				FEP		
				CP		
				露出		
				埋込		
R 2009	TM-1	KTB-1	CPEV-S　　0.9 mm　－　2 p	P&D	17.7	(0.8)+ 1.1 + 0.7 + 0.7 + 5.8 + 4.5 + 3.1 + (1.0)
	第１浄水場遠制装置子局盤	弱電端子盤		RACK		
				CP		
				FEP		
				CP		
				露出		
				埋込		

撤去（第２取水場）（　1/　1）　　　　　　　　　拾い出し根拠表

Ｎｏ	自	至	種別・サイズ・本数	経路	合計	計　　算
R 3001	保安器箱	No.2取水ポンプ盤	CCP-AP　0.9 mm　-　10 p	P&D		
				RACK		
				CP	2.5	(2.0)+ (0.5)
				FEP	3.8	(0.6)+　2.6 + (0.6)
				CP		
				露出		
				埋込		

拾い出し根拠表

Ｎｏ	自	至	種別・サイズ・本数	経路	合計	計　　算
R			CPEV　0.9 mm　－　3 p	P&D		
	保安器箱	公団遠制現場盤		RACK		
				CP	4.5	(4.0)+ (0.5)
				FEP	2.7	(0.6)+ 1.5 + (0.6)
				CP		
				露出		
				埋込		

数　量　計　算　書

建設廃棄物

建設廃棄物総括

	ケーブル総重量 (kg)	非鉄くず類（kg）		金属くず (kg)	混合廃棄物 (kg)	備　　考
		銅重量 1号銅線	銅重量 2号銅線			
＜電気設備＞						
機器重量表（撤去）						
ｹｰﾌﾞﾙ類重量計算書（撤去）	37.2		15.9			
混合廃棄物重量計算書（撤去）					11.1	
合　　計（kg）	37.2		15.9		11.1	
					0.04(m3)	
収集運搬回数	1回		－		1回	
	2t車				2t車	
	↓ 産廃処分 ナゲット処理		↓ 有価物 2号銅線		↓ 産廃処分 混合廃棄物 換算：0.26t/m3	

ｹｰﾌﾞﾙ類重量計算書(撤去)

ケーブル	設計数量 m	ｹｰﾌﾞﾙ単位重量 kg／m	ｹｰﾌﾞﾙ重量 kg	銅単位重量 kg／m	銅重量 kg
600V CV 5.5sq-2c	19.3	0.230	4.44	0.102	1.97
600V CV 3.5sq-2c	6.60	0.160	1.06	0.065	0.43
CVV 1.25sq-2c	85.5	0.100	8.55	0.021	1.80
CCP-AP 0.9mm-10P	6.93	0.200	1.39	0.056	0.39
PVC-S 0.5sq-18P	12.8	0.245	3.14	0.083	1.06
LANケーブル	54.1	0.030	1.62	0.010	0.54
SWVP-S 0.5sq-40c	38.3	0.220	8.43	0.183	7.01
KPEV-S 1.25sq-2P	23.2	0.195	4.52	0.041	0.95
CPEV-S 0.9mm-2P	34.2	0.075	2.57	0.023	0.79
CPEV0.9mm-3P	7.92	0.070	0.55	0.034	0.27
IV14sq	4.18	0.175	0.73	0.128	0.54
IV5.5sq	2.75	0.070	0.19	0.050	0.14
		計	37.2		
銅屑(1号銅線14sq以上)重量(kg)					
銅屑(2号銅線14sq未満)重量(kg)					15.9

混合廃棄物重量計算書(撤去)

品目	設計数量			単位重量	重量
	㎡	m		kg	kg
光ケーブル		170		0.065	11.1
計					11.1

数　量　計　算　書

配線根拠図

第２浄水場　操作室平面配線図（更新）（数量根拠図）

S=1/50（A1）
S=1/100（A3）

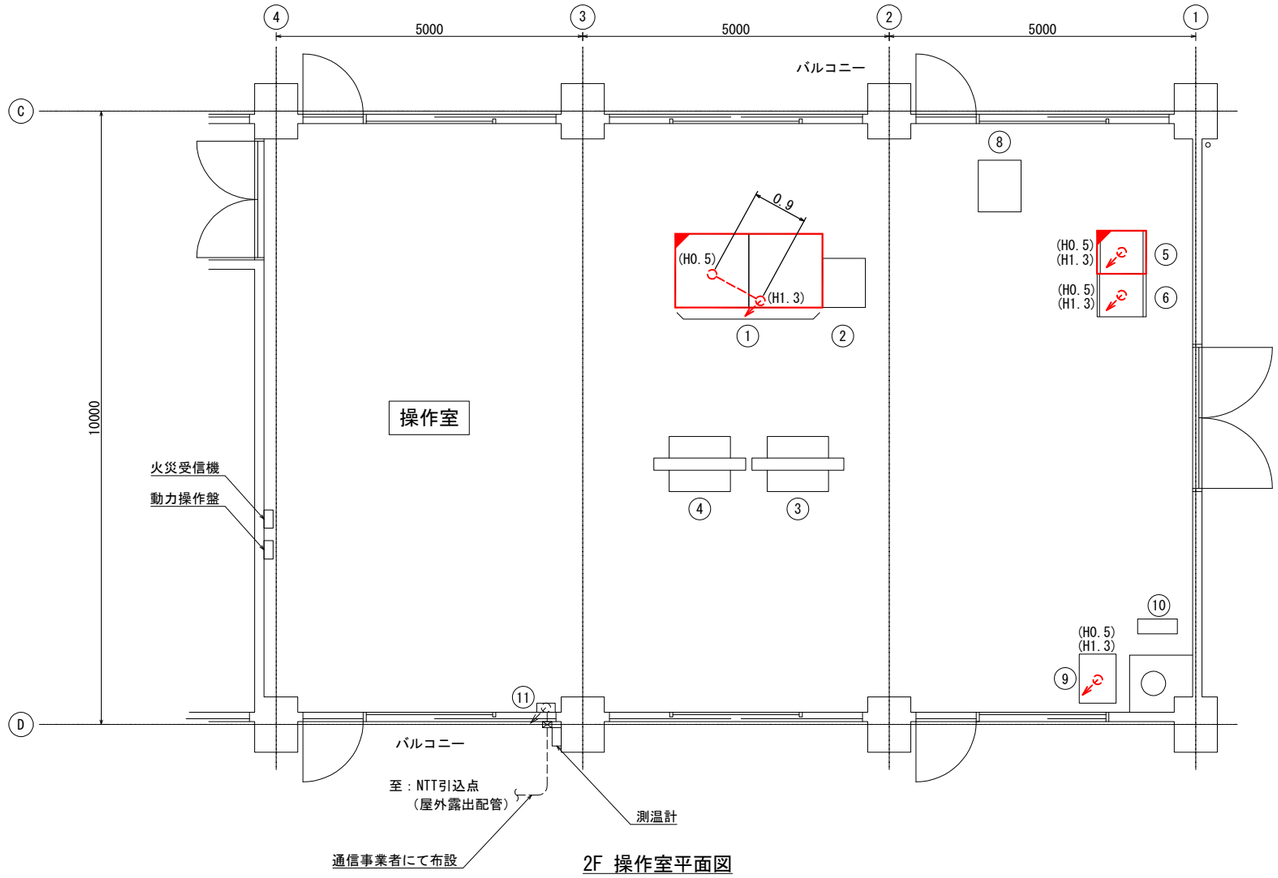

2F 操作室平面図

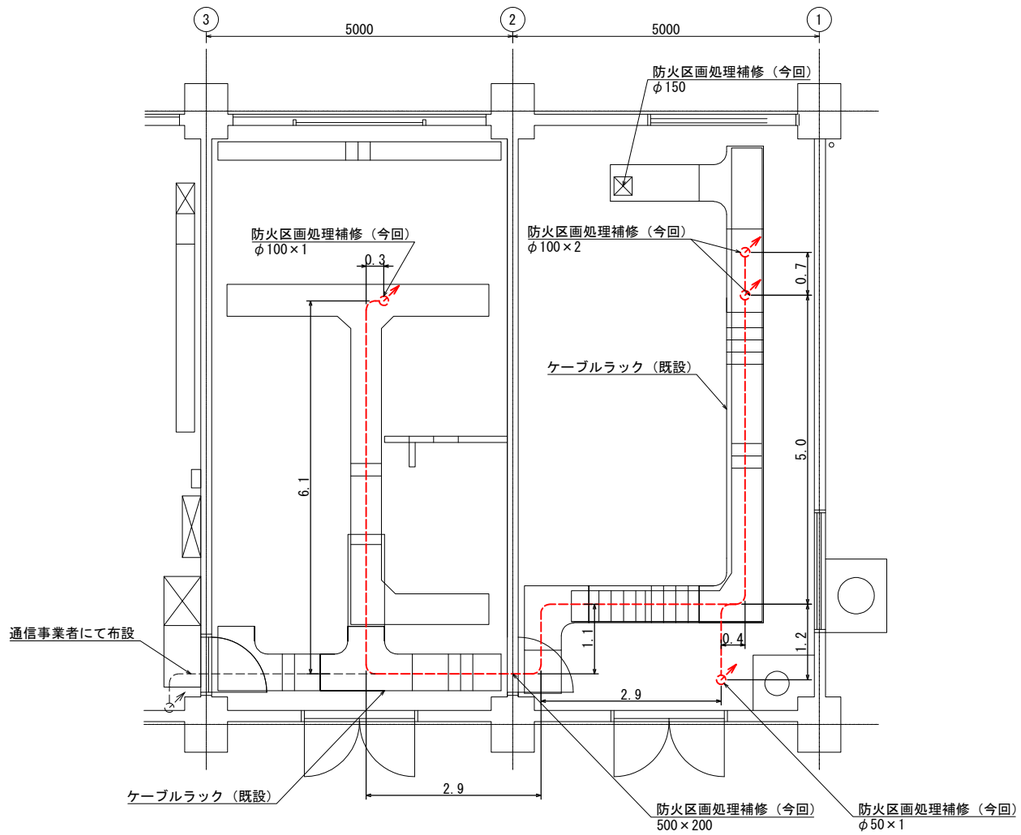

1F 上部ケーブルラック平面図

配線表

自		至		配線仕様	電線管	電路	備考
記号	名称	記号	名称	種別・サイズ・芯数・本数			
TM-D	遠方監視装置親局盤	PCS	第2浄水場コントローラ盤	600V CE 5.5sq-2c			
〃	〃	LCD-1	LCD監視制御装置	LANケーブル　×2			
〃	〃	TMSS-008	県水テレメータ	SWVP-S 0.5sq-40c　×4			
〃	〃	HP-1	引込盤	600V CE 3.5sq-2c（既設再使用）			※1
〃	〃		NTT引込点	光回線ケーブル	C31（既設再使用）		※2

※1.既設ケーブルをケーブルラックまで引き戻し、入出力盤[RIO-1]に接続する。
※2.光回線ケーブルの敷設は、通信事業者にて行うものとする。

機器一覧表

番号	記号	名称	備考
①	LCD-1/2	LCD監視制御装置	機能増設
②		プリンタ	既設
③		大型モニタ1	〃
④		大型モニタ2	〃
⑤	TM-D	遠方監視装置親局盤	機能増設
⑥	PCS	第2浄水場コントローラ盤	既設
⑧	RIO-1	入出力盤	既設
⑨	TMSS-008	県水テレメータ	〃
⑩		ミニＵＰＳ	〃
⑪		保安器箱	〃

注記）
1. ■ は、機能増設対象を示す。
2. その他は既設を示す。

第１浄水場 全体平面配線図（更新）（数量根拠図）

S=1/300 (A1)
S=1/600 (A3)

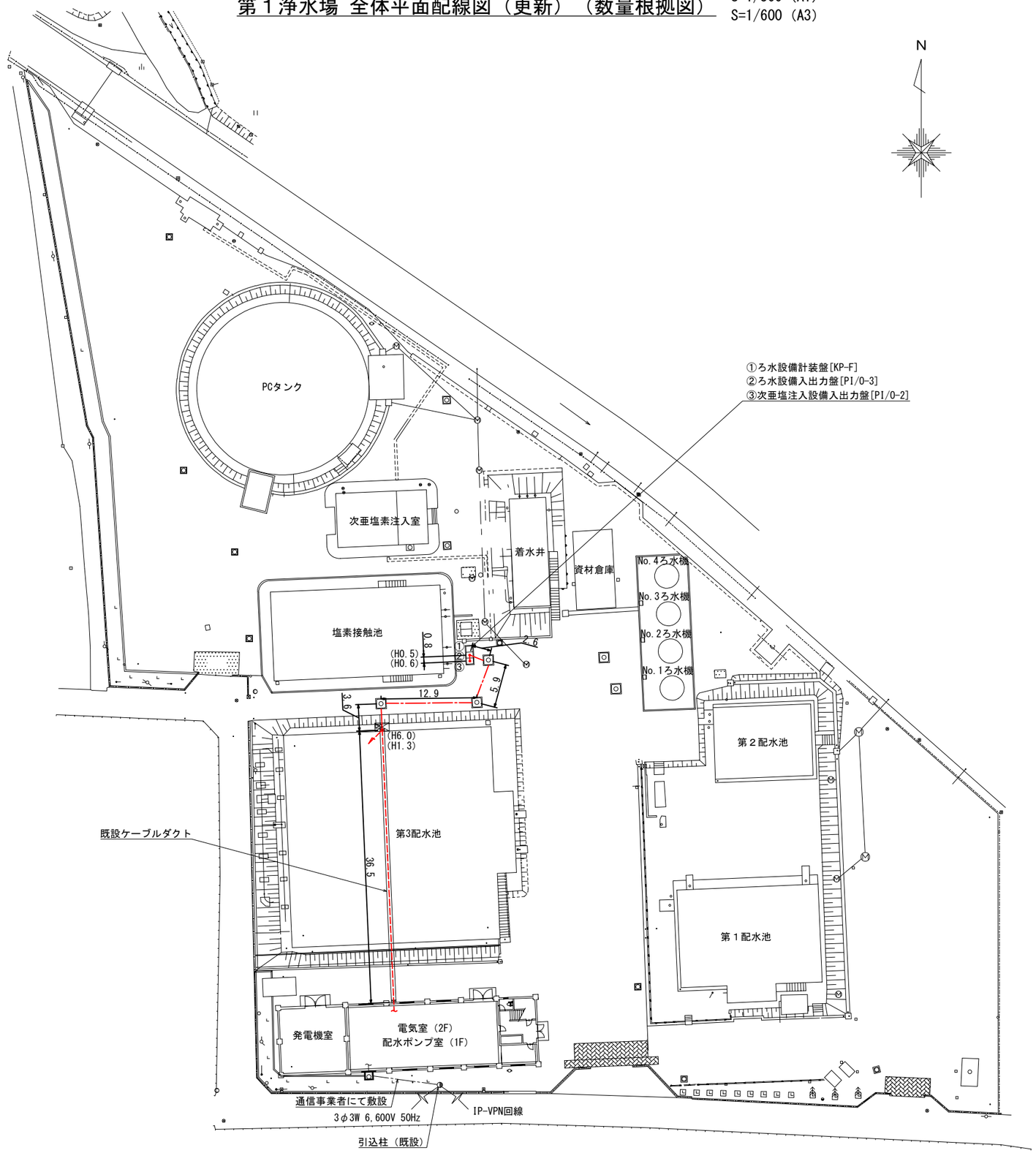

注記）
・通信ケーブル用の電線管は、既設再使用とする。

第１浄水場　電気室平面配線図（更新）（数量根拠図）

S=1/50（A1）
S=1/100（A3）

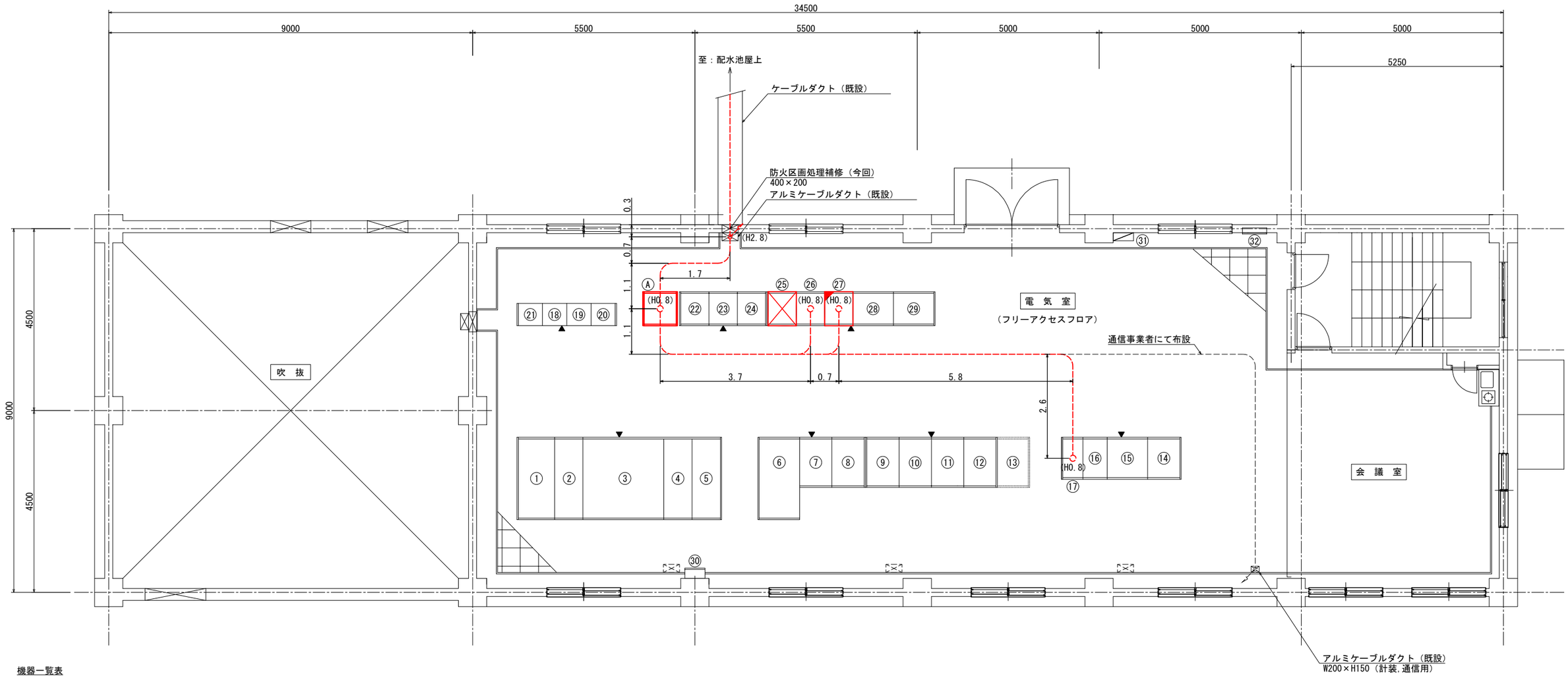

機器一覧表

番号	記　号	名　　称	備　考
①	HP-1	高圧引込盤	既　設
②	HP-2	高圧受電盤	〃
③	TR-1	主変圧器盤	〃
④	LP-1	主変圧器二次盤	〃
⑤	LP-2	買発切替盤	〃
⑥	TR-2	200V動力変圧器盤	〃
⑦	LP-3	200V動力分岐盤	〃
⑧	TR-3	照明変圧器盤	〃
⑨	P-1A	No.1配水ポンプ盤	〃
⑩	P-1B	No.2配水ポンプ盤	〃
⑪	P-1C	No.3配水ポンプ盤	〃
⑫	P-1D	No.4配水ポンプ盤	〃
⑬	P-1E	No.5配水ポンプ盤	将　来
⑭	D01	直流電源盤	既　設
⑮	D02	無停電電源蓄電池盤	〃
⑯	D03	無停電電源盤	〃
⑰	D04	出力分岐盤	〃

番号	記　号	名　　称	備　考
⑱	C/C1B1	電灯・照明コントロールセンタ	既　設
⑲	C/C1A1	共通補機コントロールセンタ	〃
⑳	K02	共通補機コントロールセンタ	〃
㉑	K03	共通補機コントロールセンタ	〃
㉒	A05	共通補機補助継電器盤	〃
㉓	CV1	配水ポンプ補助継電器盤（1）	〃
㉔	CV2	配水ポンプ補助継電器盤（2）	〃
㉕	PCS-1	~~第1浄水場監視制御装置盤~~	機能停止
㉖	PI/O-1	入出力盤	既　設
㉗	TM-1	第1浄水場遠制装置子局盤	機能増設
㉘	KP-1	計装盤	既　設
㉙	KCP-1	監視操作盤	〃
㉚	ETB-1	接地端子箱	〃
㉛	KLP-1	動力・電灯分電盤	〃
㉜	KTB-1	弱電端子盤	〃
Ⓐ	PCS-1A	第1浄水場監視制御装置盤２	更　新

配線表

自		至		配 線 仕 様	電線管	電 路	備 考
記 号	名 称	記 号	名 称	種別・サイズ・芯数・本数			
PCS-1	第1浄水場監視制御装置盤２	D04	出力分岐盤	600V CE 5.5sq-2c　×2			
〃	〃	PI/O-1	入出力盤	CPEE-S 0.9mm-2P			
〃	〃	TM-1	第1浄水場遠制装置子局盤	CPEE-S 0.9mm-2P			
〃	〃	PI/O-2	次亜注入設備入出力盤	光ケーブル	既設再使用	既設再使用	
〃	〃	〃	〃	CEE 1.25sq-2c	既設再使用	既設再使用	
〃	〃	PI/O-3	ろ水設備入出力盤	光ケーブル	既設再使用	既設再使用	
〃	〃		接地幹線　EC（TM）	IE 14sq			
〃	〃		接地幹線　ED	IE 14sq			
〃	〃		NTT引込点	光回線ケーブル	既設再使用	既設再使用	※1

※1光回線ケーブルの敷設は,通信事業者にて行うものとする。

注記）
1. 　は、今回更新対象を示す。
2. 　は、機能増設対象を示す。
3. 　は、機能停止対象を示す。

第２浄水場　操作室平面配線図（撤去）（数量根拠図）

S=1/50（A1）
S=1/100（A3）

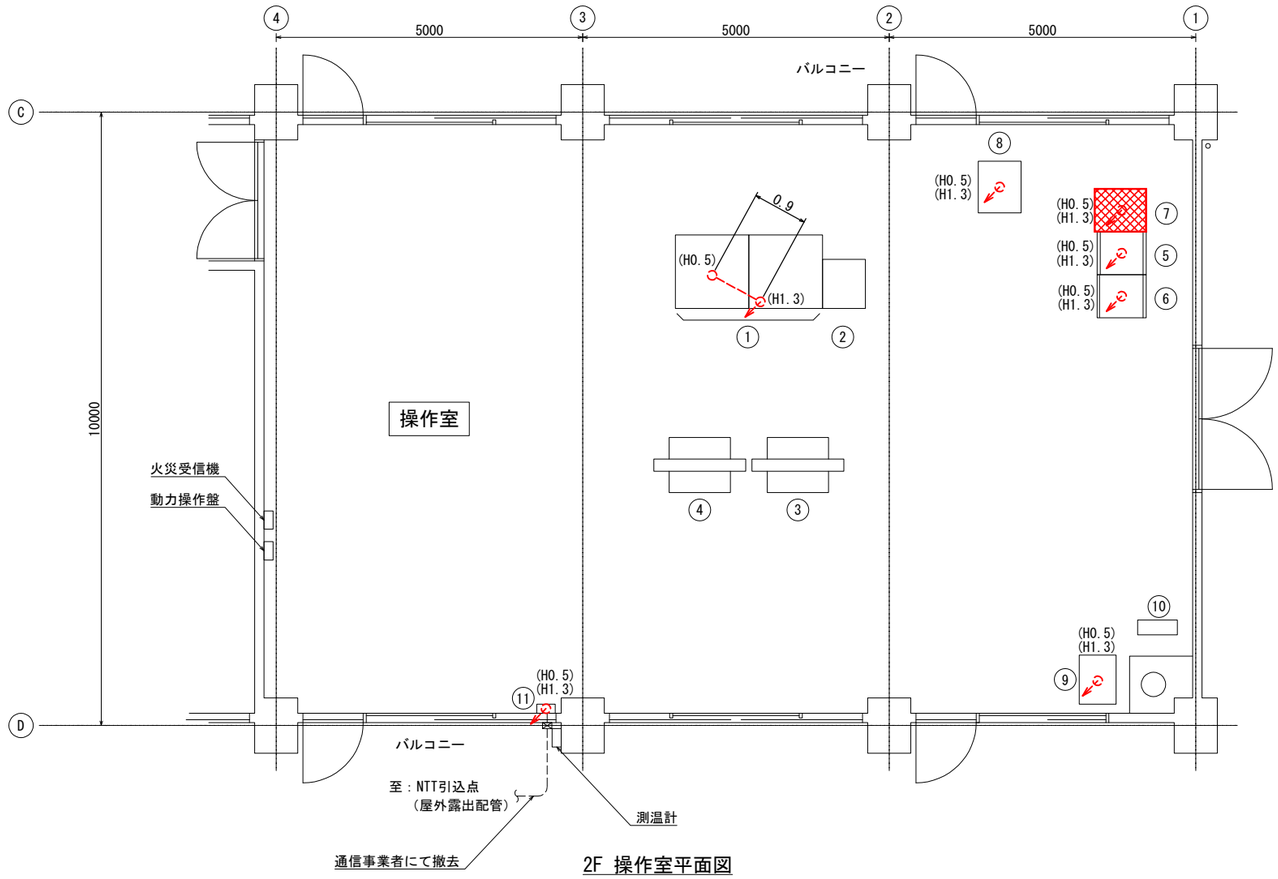

2F 操作室平面図

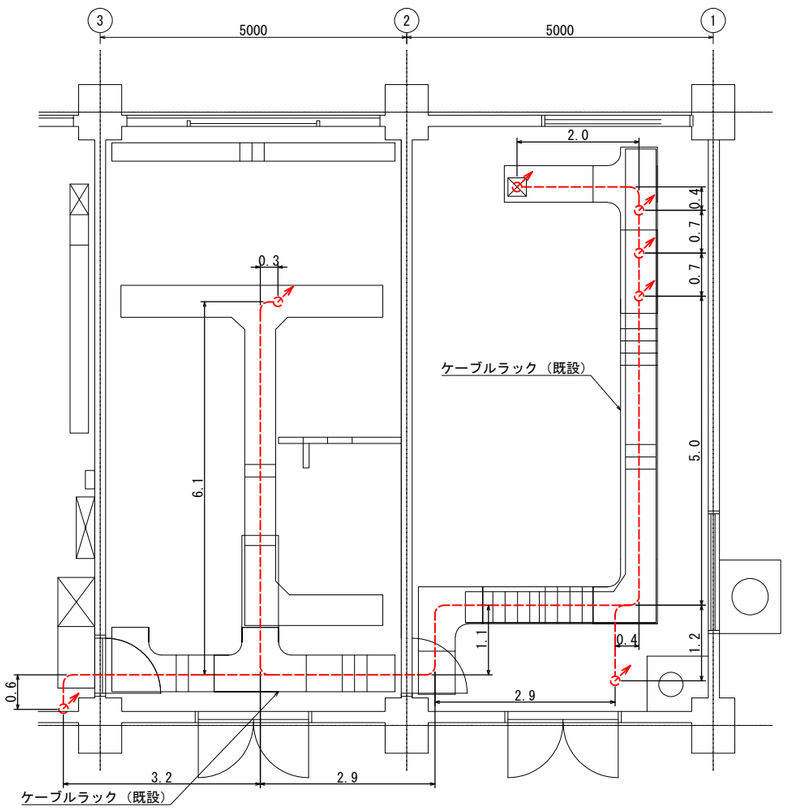

1F 上部ケーブルラック平面図

配線表

自		至		配 線 仕 様	電線管	電 路	備 考
記 号	名 称	記 号	名 称	種別・サイズ・芯数・本数			
TM-2	第1浄水場遠制装置親局盤	PCS	第2浄水場コントローラ盤	600V CE 5.5sq-2c			
〃	〃	LCD-1	LCD監視制御装置	LANケーブル　×2			
〃	〃	TMSS-008	県水テレメータ	SWVP-S 0.5sq-40c　×3			
〃	〃	〃	〃	PVC-S 0.5sq-18P			
〃	〃		接地幹線　ED	IV 5.5sq			
〃	〃		保安器箱	KPEV-S 1.25sq-2P			
〃	〃	HP-1	引込盤	600V CE 3.5sq-2c（既設再使用）			※1
〃	〃	RIO-1	入出力盤	600V CE 3.5sq-2c			
	保安器箱		NTT引込点	NTT通信ケーブル	C31（既設再使用）		※2

※1ケーブルラックまで引き戻し、入出力盤[RIO-1]に接続する。
※2.通信ケーブルの撤去は、通信事業者にて行うものとする。

機器一覧表

番号	記　号	名　　称	備　考
①	LCD-1/2	LCD監視制御装置	既　設
②		プリンタ	〃
③		大型モニタ1	〃
④		大型モニタ2	〃
⑤	TM-D	団地テレメータ親局盤　※a	〃
⑥	PCS	第2浄水場コントローラ盤	〃
⑦	TM-2	第１浄水場遠制装置親局盤	撤　去
⑧	RIO-1	入出力盤	既　設
⑨	TMSS-008	県水テレメータ	〃
⑩		ミニＵＰＳ	〃
⑪		保安器箱	〃

※a 機能増設後、遠方監視装置親局盤へと盤名称を変更する。

注記）
1. ▨ は、撤去対象を示す。
2. その他は既設を示す。

第１浄水場 全体平面配線図（撤去）（数量根拠図）

S=1/300 (A1)
S=1/600 (A3)

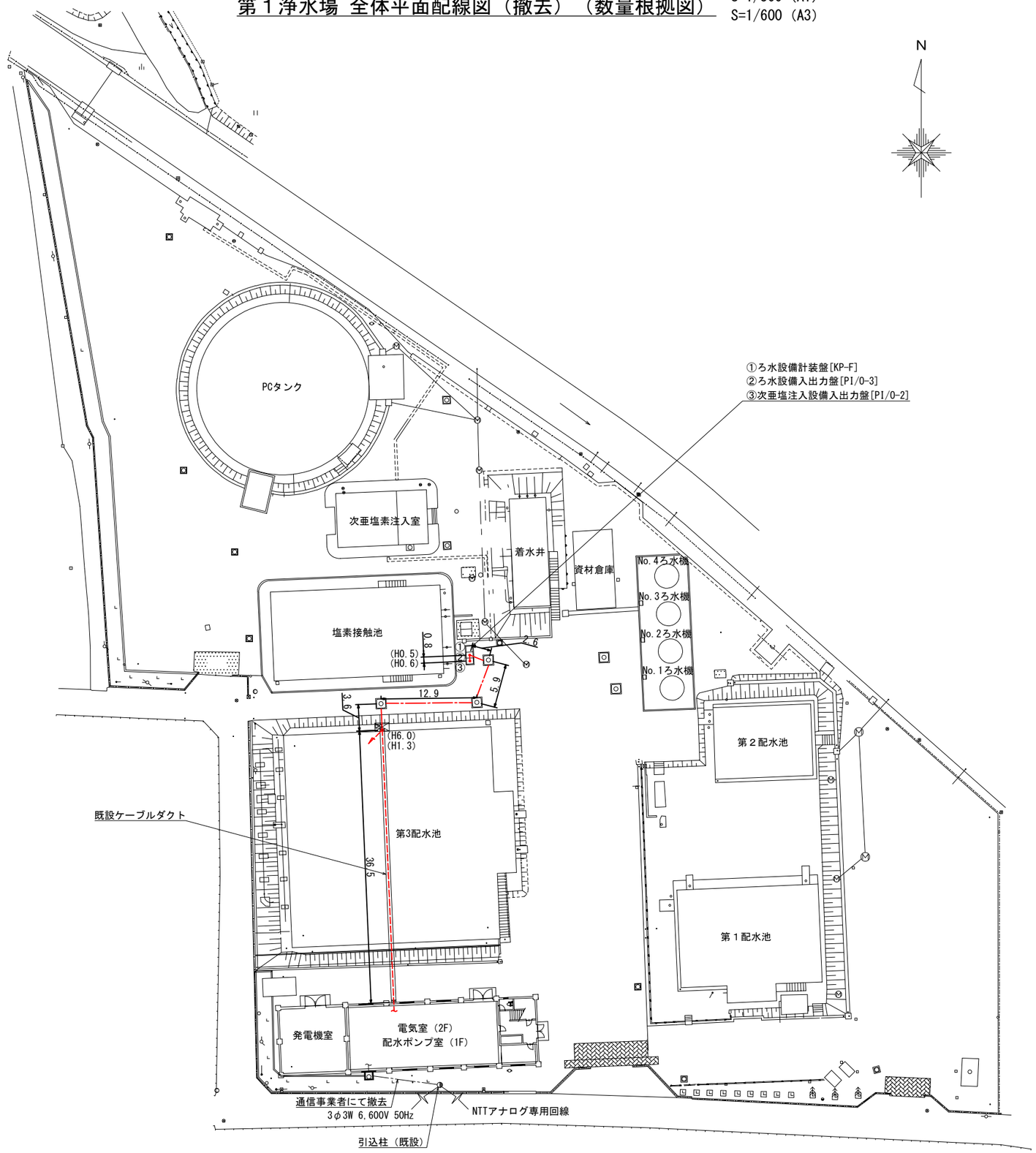

注記）
・通信ケーブル用の電線管は、既設再使用とする。

第１浄水場　電気室平面配線図（撤去）（数量根拠図）

S=1/50（A1）
S=1/100（A3）

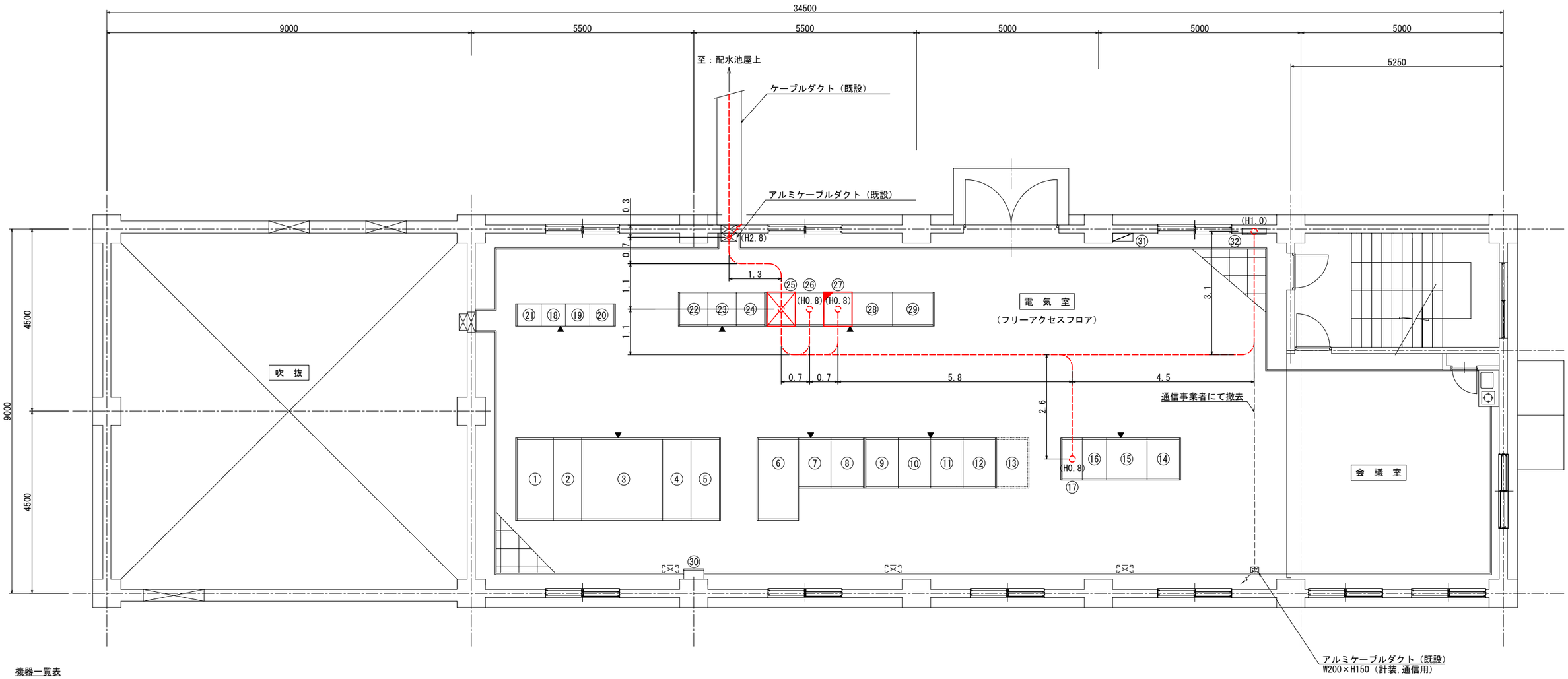

機器一覧表

番号	記　号	名　　称	備　考
①	HP-1	高圧引込盤	既　設
②	HP-2	高圧受電盤	〃
③	TR-1	主変圧器盤	〃
④	LP-1	主変圧器二次盤	〃
⑤	LP-2	買発切替盤	〃
⑥	TR-2	200V動力変圧器盤	〃
⑦	LP-3	200V動力分岐盤	〃
⑧	TR-3	照明変圧器盤	〃
⑨	P-1A	No.1配水ポンプ盤	〃
⑩	P-1B	No.2配水ポンプ盤	〃
⑪	P-1C	No.3配水ポンプ盤	〃
⑫	P-1D	No.4配水ポンプ盤	〃
⑬	P-1E	No.5配水ポンプ盤	将　来
⑭	D01	直流電源盤	既　設
⑮	D02	無停電電源蓄電池盤	〃
⑯	D03	無停電電源盤	〃
⑰	D04	出力分岐盤	〃

番号	記　号	名　　称	備　考
⑱	C/C1B1	電灯・照明コントロールセンタ	既　設
⑲	C/C1A1	共通補機コントロールセンタ	〃
⑳	K02	共通補機コントロールセンタ	〃
㉑	K03	共通補機コントロールセンタ	〃
㉒	A05	共通補機補助継電器盤	〃
㉓	CV1	配水ポンプ補助継電器盤（1）	〃
㉔	CV2	配水ポンプ補助継電器盤（2）	〃
㉕	PCS-1	~~第1浄水場監視制御装置盤~~	機能停止
㉖	PI/O-1	入出力盤	既　設
㉗	TM-1	第1浄水場遠制装置子局盤	〃
㉘	KP-1	計装盤	〃
㉙	KCP-1	監視操作盤	〃
㉚	ETB-1	接地端子箱	〃
㉛	KLP-1	動力・電灯分電盤	〃
㉜	KTB-1	弱電端子盤	〃

配線表

自		至		配 線 仕 様	電線管	電 路	備 考
記 号	名 称	記 号	名 称	種別・サイズ・芯数・本数			
PCS-1	第1浄水場監視制御装置盤	D04	出力分岐盤	600V CV 5.5sq-2c			
〃	〃	PI/O-1	入出力盤	CPEV-S 0.9mm-2P			
〃	〃	TM-1	第1浄水場遠制装置子局盤	CPEV-S 0.9mm-2P			
〃	〃	PI/O-2	次亜注入設備入出力盤	光ケーブル	既設再使用	既設再使用	
〃	〃	〃	〃	CVV 1.25sq-2c	既設再使用	既設再使用	
〃	〃	PI/O-3	ろ水設備入出力盤	光ケーブル	既設再使用	既設再使用	
〃	〃		接地幹線　EC（TM）	IV 14sq			
〃	〃		接地幹線　ED	IV 14sq			
TM-1	第1浄水場遠制装置子局盤	KTB-1	弱電端子盤	CPEV-S 0.9mm-2P			
KTB-1	弱電端子盤		NTT引込点	NTT通信ケーブル	既設再使用	既設再使用	※1

※1通信ケーブルの撤去は通信事業者にて行うものとする。

注記）
1. ☒ は、機能停止対象を示す。

第２取水場　平面図（撤去）（数量根拠図）

S=1/20（A1）
S=1/40（A3）

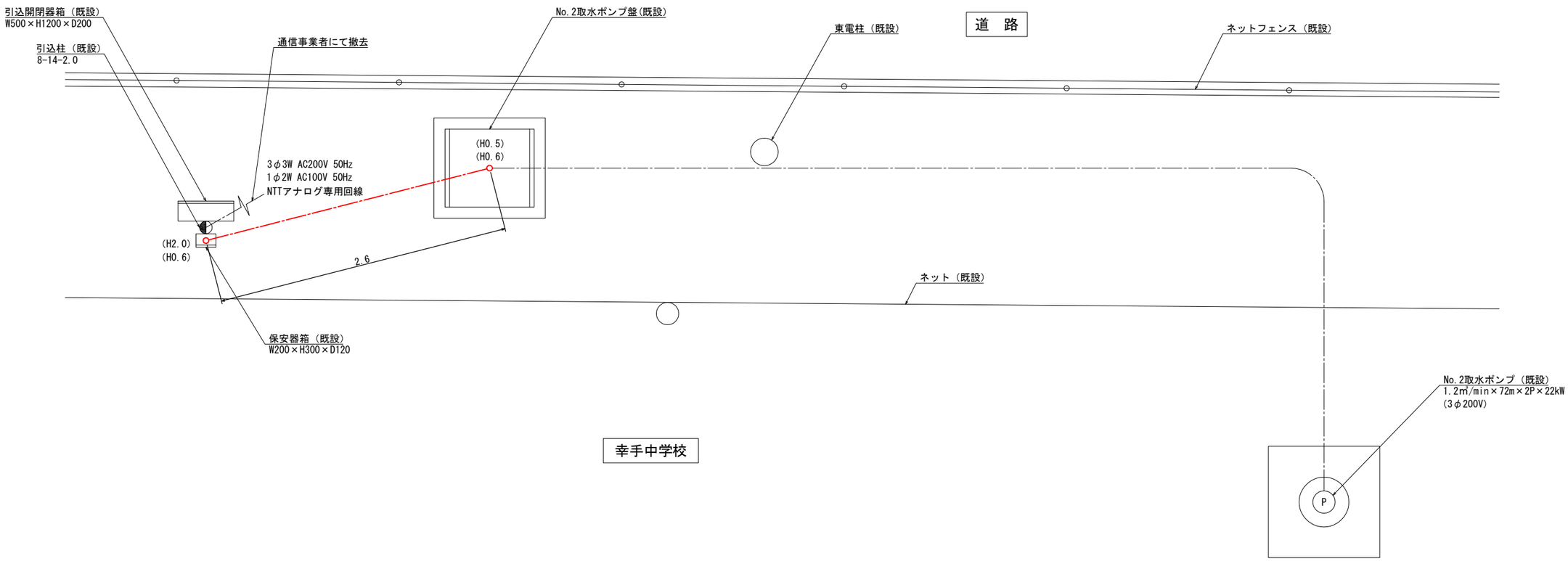

配線表

自	至	配 線 仕 様	接地線	電線管	電路	備考
名 称	名 称	種別・サイズ・芯数・本数				
200V引込点	引込開閉器箱	600V CV 38sq-3c（既設）		PE54・可とう管#63（既設）		
100V引込点	〃	600V CV 3.5sq-2c（既設）		PE28・可とう管#30（既設）		
NTT引込点	保安器箱	NTT専用回線ケーブル（撤去）		PE28・可とう管#30（既設）		※1
引込開閉器箱	No.2取水ポンプ盤	600V CV 38sq-3c（既設）	IV14sq（既設）	PE54（既設）	FEP50（既設）	
〃	〃	600V CV 3.5sq-2c（既設）		PE28（既設）	FEP30（既設）	
保安器箱	No.2取水ポンプ盤	CCP-AP 0.9mm-10P（撤去）		PE28（既設）	FEP30（既設）	
No.2取水ポンプ盤	No.2取水ポンプ	ポンプ専用ケーブル×2（既設）			FEP80（既設）	
〃	水位電極×2	電極専用ケーブル×2（既設）				
〃	水位計検出器	水位計専用ケーブル（撤去）				
〃	D種接地極	IV 14sq（既設）				

※1.専用回線の撤去は、通信事業者にて行うものとする。

栄団地　平面図（撤去）（数量根拠図）

S=1/10（A1）
S=1/20（A3）

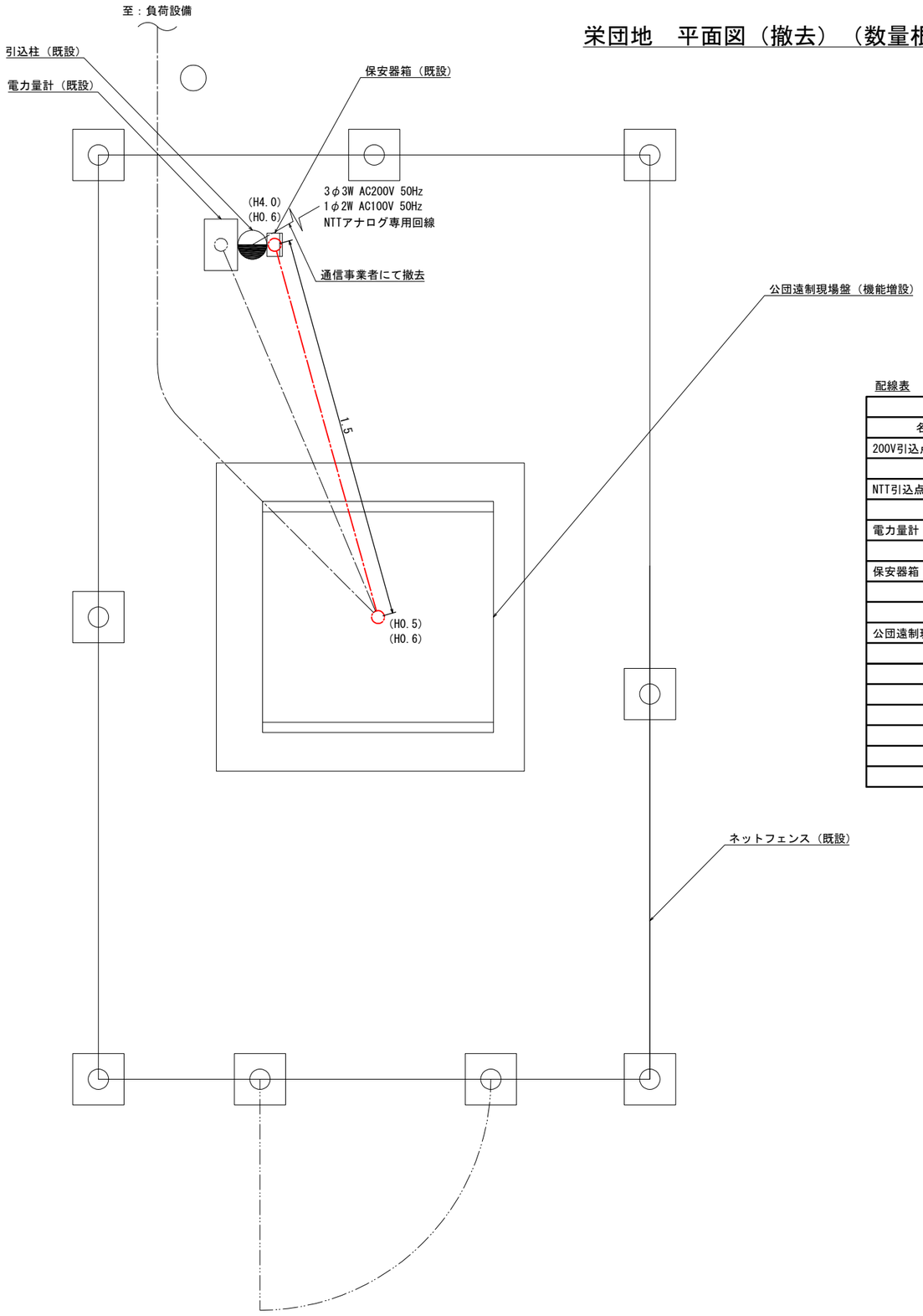

配線表

自	至	配 線 仕 様	接地線	電線管	電路	備考
名 称	名 称	種別・サイズ・芯数・本数				
200V引込点	電力量計	600V CV 8sq-3c（既設）				
NTT引込点	保安器箱	NTT専用回線ケーブル（撤去）		PE22・可とう管#24（既設）		※1
電力量計	公団遠制現場盤	600V CV 8sq-3c（既設）		PE28（既設）		
保安器箱	公団遠制現場盤	CPEV 0.9mm-3P（撤去）		PE22・可とう管#24（既設）		
公団遠制現場盤	連絡弁	600V CV 3.5sq-3c（既設）				
〃	〃	CVV 2sq-8c（既設）				
〃	〃	CVV-S 2sq-3c（既設）				
〃	床排水ポンプ	600V CV 3.5sq-3c（既設）				
〃	ダクトファン	600V CV 2sq-2c（既設）				
〃	圧力管ヒータ	600V CV 2sq-2c（既設）				
〃	D種接地極	IV 14sq（既設）				

※1.専用回線の撤去は、通信事業者にて行うものとする。

水道施設計器設備等更新工事

数　量　計　算　書

用語の説明

・機器数量、材料数量一覧：機器、材料、労務及び複合工の設計数量の一覧

・人工集計表：下記集計表の人工（電工及び技術者等）の最終集計

・据付工集計表：各機器据付工の人工（電工及び技術者等）の集計

・試験工集計表：各機器試験工の人工（電工及び技術者等）の集計

・材料集計表：各材料内訳表の計（CHK）の合計及び人工の算出

・材料内訳表：各拾い出し根拠表の材料毎の計

・拾い出し根拠表：配線根拠図からの各配線（自～至）の拾い出し

※端末屋外、屋内：ケーブル端末処理材の屋外及び屋内仕様

※経路　P&D：配線ピット及びダクト配線

RACK：ケーブルラック配線

CP：電線管配線

FEP：地中埋設管配線

※計算の（）表記は立上り・立下り配線寸法、以外は横配線寸法

数　量　計　算　書
更新・撤去

機 器 数 量　　数量は機器金額入力欄の数量とします

(1)	機　器	配水圧力計	台	1	(第１浄水場)
(2)	機　器	配水残塩計	台	1	(第１浄水場)
(3)	機　器	配水pH計	台	1	(第１浄水場)
(4)	機　器	配水濁度計	台	1	(第１浄水場)
(5)	機　器	No.2取水ポンプ井水位計	組	1	(第２取水場)
(6)	機　器	No.2取水ポンプ盤機能増設	式	1	(第２取水場)
(7)	機　器	ガスタービン発電機点火装置交換	式	1	(第１浄水場)
(8)	機　器	発電機盤自動電圧調整器交換	式	1	(第１浄水場)

材 料 数 量　　(*) 印は工量無

(1)	低圧ケーブル	600v-CE 3.5 sq- 2 c	m	40.3
(2)	制御ケーブル	CEE 1.25 sq- 2 c	m	40.3
(3)	制御ケーブル	水位計ｹｰﾌﾞﾙ	m	79.0
(4)	制御ケーブル	CEE-S 1.25 sq- 2 c	m	40.2
(5)	電線管類	可とう管 17 mm (露出)	m	2.64
(6)	小配管，弁類	塩化ビニル管(屋内) HIVP40φ	m	0.39
(7)	小配管，弁類	塩化ビニル管(屋内) HIVP25φ	m	2.93
(8)	小配管，弁類	塩化ビニル管(屋内) HIVP16φ	m	2.51
(9)	複合工費	防火区画処理補修 床 400*200	箇所	1 (*)
(10)	複合工費	防火区画処理補修 床 200*150	箇所	1 (*)
(11)	共通仮設費	アスベスト含有量調査	検体	1 (*)
(12)	一般労務費	電　工 (据付)	人	
(13)	一般労務費	配管工 (据付)	人	
(14)	技術労務費	技術者 (据付)	人	
(15)	技術労務費	技術者 (単体調整)	人	
(16)	技術労務費	技術者 (組合試験)	人	

人　工　集　計　表

集計表名称	据付・配線工							単体調整	重量(撤去重量)	試験工				
	技術者	電　工	配管工					技術者	（ｔ）	技術者	電　工			
据付工集計表(S-101)														
試験工集計表(T-101)														
材料集計表－1														
材料集計表－2														
材料集計表－3														
(撤　去)据付工集計表(S-201)														
(撤　去)材料集計表－1														
(撤　去)材料集計表－2														
(撤　去)材料集計表－3														
合計														
設計数量														

今回（ 1/ 1）

据 付 工 集 計 表

機 器 名 称	形 状	単位	数量	技術者		電 工		技術者単体調整				歩 掛	機器重量(t)		備 考
				単位工量	工量	単位工量	工量	単位工量	工量	単位工量	工量	ページ	単位重量	重量	
配水圧力計		台	1												
配水 残塩計		台	1												
配水 pH計		台	1												
配水 濁度計		台	1												
No.2取水ポンプ井 水位計		組	1												
計（S-101）															

今回（ 1/ 1）

試 験 工 集 計 表

機 器 名 称	形 状	単位	数量	技術者		電 工		技術者単体調整				歩 掛	備 考
				単位工量	工量	単位工量	工量	単位工量	工量	単位工量	工量	ページ	
配水圧力計		ﾙｰﾌﾟ	1										
配水 残塩計		ﾙｰﾌﾟ	1										
配水 pH計		ﾙｰﾌﾟ	1										
配水 濁度計		ﾙｰﾌﾟ	1										
No.2取水ポンプ井 水位計		ﾙｰﾌﾟ	1										
計（T-101）													

材　料　集　計　表 － 1

内訳区分	600v-CE				CEE				水位計ｹｰﾌﾞﾙ				CEE-S							
	3.5 sq				1.25 sq								1.25 sq							
	2 c				2 c								2 c							
	P&D	RACK	CP	FEP	P&D	RACK	CP	FEP	P&D	RACK	CP	FEP	P&D	RACK	CP	FEP				
CHK (1- 1)	17.7	4.9	14.0		17.7	4.9	14.0		60.0		0.5	11.3	20.8	1.7	14.0					
合計値　(A)	17.7	4.9	14.0		17.7	4.9	14.0		60.0		0.5	11.3	20.8	1.7	14.0					
補完率　(B)	1.1				1.1				1.1				1.1							
(C)=(A)×(B)	19.47	5.39	15.40		19.47	5.39	15.40		66.00		0.55	12.43	22.88	1.87	15.40					
設計数量 (D)=Σ(C)	40.26 ----> 40.3				40.26 ----> 40.3				78.98 ----> 79.0				40.15 ----> 40.2							
電工単位工量(E)=(E0)																				
電工量　(C)×(E)																				

C- 1 / 2

材　料　集　計　表 － 2

内訳区分	可とう管																			
	17 mm																			
	露出	埋込																		
CHK (1- 1)	2.4																			
合計値　(A)	2.4																			
補完率　(B)	1.1																			
(C)=(A)×(B)	2.64																			
設計数量 (D)=(C)	2.64																			
電工単位工量(E)=(E0)																				
電工量　(C)×(E)																				

C- 2 / 2

材　料　集　計　表 － 3

内訳書番号	小配管，弁類 塩化ビニル管 (屋内) HIVP 40φ m	小配管，弁類 塩化ビニル管 (屋内) HIVP 25φ m	小配管，弁類 塩化ビニル管 (屋内) HIVP 16φ m	複合工費 防火区画処理補修 床 400*200 箇所	複合工費 防火区画処理補修 床 200*150 箇所	共通仮設費 アスベスト含有量 調査 検体		
ZHK (1- 1)	0.35	2.66	2.28	1	1	1		
合計値　(A)	0.35	2.66	2.28	1	1	1		
補完率　(B)	1.1	1.1	1.1					
(C)=(A)×(B)	0.385	2.926	2.508	1	1	1		
設計数量 (D)=(C)	0.39	2.93	2.51	1	1	1		
配管工　単位工量 (E)								
工　　量 (C)×(E)								

Z- 1 / 1

今回　　材　料　内　訳　表

			600v-CE				CEE				水位計ｹｰﾌﾞﾙ				CEE-S				可とう管			
			3.5 sq				1.25 sq								1.25 sq				17 mm			
	配線区間		2 c				2 c								2 c							
NO	自	至	P&D	RACK	CP	FEP	P&D	RACK	CP	FEP	P&D	RACK	CP	FEP	P&D	RACK	CP	FEP	露出	埋込		
1001	KP-1	配水残塩計																	0.6x2			
1002	KP-1	配水濁度計	17.7	4.9	14.0														0.6			
1003	KP-1	配水濁度計					17.7	4.9	14.0													
1004	KP-1	配水濁度計													20.8	1.7	14.0		0.6			
2001	No.2取水ポン	水位計検出器									60.0		0.5	11.3								
(1/1)	CHK (1- 1)		17.7	4.9	14.0		17.7	4.9	14.0		60.0		0.5	11.3	20.8	1.7	14.0		2.4			

今回　　材　料　内　訳　表

NO	区分	小配管，弁類	同　左	同　左	複合工費	同　左	共通仮設費		
		塩化ビニル管 (屋内)	塩化ビニル管 (屋内)	塩化ビニル管 (屋内)	防火区画処理補修	防火区画処理補修	アスベスト含有量 調査		
		HIVP 40φ	HIVP 25φ	HIVP 16φ	床 400*200	床 200*150			
		m	m	m	箇所	箇所	検体		
1004	その他				1				
1005	その他					1			
2001	配管			2.28					
2002	配管		2.66						
2003	配管	0.35							
3001	その他						1		
	(1/1)　　ZHK (1- 1)	0.35	2.66	2.28	1	1	1		

今回（ 1/ 1）　　拾い出し根拠表

Ｎｏ	自	至	種別・サイズ・本数	経路	合計	計　　算
1001	KP-1			P&D		
	計装盤	配水残塩計		RACK		
				CP		
				FEP		
				CP		
			可とう管　17 mm　x　2	露出	0.6	0.6
				埋込		
1002	KP-1		600v-CE　3.5 sq　－　2 c	P&D	17.7	1.1 + 4.3 + 4.2 + 2.0 + 1.2 + (4.9)
	計装盤	配水濁度計		RACK	4.9	0.4 + 3.2 + 0.7 + 0.6
				CP	14.0	(0.8)+ 5.1 + 2.2 + 2.0 + 0.3 + (0.6)+ 0.8 + (0.8)+ 0.8 + 0.6
				FEP		
				CP		
			可とう管　17 mm	露出	0.6	0.6
				埋込		
1003	KP-1		CEE　1.25 sq　－　2 c	P&D	17.7	1.1 + 4.3 + 4.2 + 2.0 + 1.2 + (4.9)
	計装盤	配水濁度計		RACK	4.9	0.4 + 3.2 + 0.7 + 0.6
				CP	14.0	(0.8)+ 5.1 + 2.2 + 2.0 + 0.3 + (0.6)+ 0.8 + (0.8)+ 0.8 + 0.6
				FEP		
				CP		
				露出		
				埋込		
1004	KP-1		CEE-S　1.25 sq　－　2 c	P&D	20.8	1.1 + 4.3 + 5.2 + 5.3 + (4.9)
	計装盤	配水濁度計		RACK	1.7	0.4 + 0.7 + 0.6
				CP	14.0	(0.8)+ 5.1 + 2.2 + 2.0 + 0.3 + (0.6)+ 0.8 + (0.8)+ 0.8 + 0.6
				FEP		
				CP		
			可とう管　17 mm	露出	0.6	0.6
				埋込		
2001			水位計ｹｰﾌﾞﾙ	P&D	60.0	(60.0)
	No.2取水ポンプ盤	水位計検出器		RACK		
				CP	0.5	(0.5)
				FEP	11.3	(0.8)+ 7.5 + 3.0
				CP		
				露出		
				埋込		

撤去（ 1/ 1）

(撤 去)据 付 工 集 計 表

機 器 名 称	形 状	単位	数量	技術者		電 工		技術者単体調整				歩 掛	機器重量(t)		備 考
				単位工量	工量	単位工量	工量	単位工量	工量	単位工量	工量	ページ	単位重量	重量	
配水圧力計		台	1												
配水 残塩計		台	1												
配水 pH計		台	1												
配水 濁度計		台	1												
No.2取水ポンプ井 水位計		組	1												
計 (S-201)															

(撤　去) 材　　料　　集　　計　　表 － 1

内訳区分	600v-CV				CVV				水位計ｹｰﾌﾞﾙ				CVV-S							
	3.5 sq				1.25 sq								1.25 sq							
	2 c				2 c								2 c							
	P&D	RACK	CP	FEP	P&D	RACK	CP	FEP	P&D	RACK	CP	FEP	P&D	RACK	CP	FEP				
CRK (2- 1)	17.7	4.9	14.1		17.7	4.9	14.1		60.0		0.5	11.3	20.8	1.7	14.1					
合計値　(A)	17.7	4.9	14.1		17.7	4.9	14.1		60.0		0.5	11.3	20.8	1.7	14.1					
補完率　(B)	1.1				1.1				1.1				1.1							
(C)=(A)×(B)	19.47	5.39	15.51		19.47	5.39	15.51		66.00		0.55	12.43	22.88	1.87	15.51					
撤去数量 (D)=Σ(C)	40.37 ----> 40.4				40.37 ----> 40.4				78.98 ----> 79.0				40.26 ----> 40.3							
電工単位工量(E)=(E0)×K																				
電工量　(C)×(E)																				

C- 1 / 2 (K=)

(撤　去) 材　　料　　集　　計　　表 － 2

内訳区分	可とう管																			
	17 mm																			
	露出	埋込																		
CRK (2- 1)	2.2																			
合計値　(A)	2.2																			
補完率　(B)	1.1																			
(C)=(A)×(B)	2.42																			
撤去数量 (D)=(C)	2.42																			
電工単位工量(E)=(E0)×K																				
電工量　(C)×(E)																				

C- 2 / 2 (K=)

（撤　去）材　　料　　集　　計　　表 － 3

内訳書番号	小配管，弁類 ステンレス鋼 鋼管 SUS　16φ （屋内）	小配管，弁類 塩化ビニル管 （屋内） HIVP 40φ	小配管，弁類 塩化ビニル管 （屋内） HIVP 25φ	小配管，弁類 塩化ビニル管 （屋内） HIVP 16φ				
	m	m	m	m				
ZRK (2- 1)	0.55	0.20	2.32	0.09				
合計値　(A)	0.55	0.20	2.32	0.09				
補完率　(B)	1.1	1.1	1.1	1.1				
(C)=(A)×(B)	0.605	0.220	2.552	0.099				
撤去数量 (D)=(C)	0.61	0.22	2.55	0.10				
配管工　使用工量 (E)=(E0)×K								
工　　量 (C)×(E)								

Z- 1 / 1　(K=)

撤去　　（撤　去）材　料　内　訳　表

			600v-CV				CVV				水位計ｹｰﾌﾞﾙ				CVV-S				可とう管			
			3.5 sq				1.25 sq								1.25 sq				17 mm			
	配線区間		2 c				2 c								2 c							
NO	自	至	P&D	RACK	CP	FEP	P&D	RACK	CP	FEP	P&D	RACK	CP	FEP	P&D	RACK	CP	FEP	露出	埋込		
R 1001	KP-1	配水残塩計																	0.6x2			
R 1002	KP-1	配水濁度計	17.7	4.9	14.1														0.5			
R 1003	KP-1	配水濁度計					17.7	4.9	14.1													
R 1004	KP-1	配水濁度計													20.8	1.7	14.1		0.5			
R 2001	No.2取水ポン	水位計検出器									60.0		0.5	11.3								
(1/1)	CRK (2- 1)		17.7	4.9	14.1		17.7	4.9	14.1		60.0		0.5	11.3	20.8	1.7	14.1		2.2			

撤去　　（撤　去）材　料　内　訳　表

NO	区分	小配管，弁類	同　左	同　左	同　左				
		ステンレス鋼 鋼管	塩化ビニル管 （屋内）	塩化ビニル管 （屋内）	塩化ビニル管 （屋内）				
		SUS　16φ （屋内）	HIVP 40φ	HIVP 25φ	HIVP 16φ				
		m	m	m	m				
R1001	配管	0.55	0.20	2.32	0.09				
	(1/1)　　ZRK (2- 1)	0.55	0.20	2.32	0.09				

撤去（ 1/ 1）　　拾い出し根拠表

Ｎｏ	自	至	種別・サイズ・本数	経路	合計	計　　算
R 1001	KP-1			P&D		
	計装盤	配水残塩計		RACK		
				CP		
				FEP		
				CP		
			可とう管　17 mm　x　2	露出	0.6	0.6
				埋込		
R 1002	KP-1		600v-CV　3.5 sq　－　2 c	P&D	17.7	1.1 + 4.3 + 4.2 + 2.0 + 1.2 + (4.9)
	計装盤	配水濁度計		RACK	4.9	0.4 + 3.2 + 0.7 + 0.6
				CP	14.1	(0.8)+ 5.1 + 2.2 + 2.0 + 0.3 + (0.6)+ 0.8 + (0.8)+ 1.0 + 0.5
				FEP		
				CP		
			可とう管　17 mm	露出	0.5	0.5
				埋込		
R 1003	KP-1		CVV　1.25 sq　－　2 c	P&D	17.7	1.1 + 4.3 + 4.2 + 2.0 + 1.2 + (4.9)
	計装盤	配水濁度計		RACK	4.9	0.4 + 3.2 + 0.7 + 0.6
				CP	14.1	(0.8)+ 5.1 + 2.2 + 2.0 + 0.3 + (0.6)+ 0.8 + (0.8)+ 1.0 + 0.5
				FEP		
				CP		
				露出		
				埋込		
R 1004	KP-1		CVV-S　1.25 sq　－　2 c	P&D	20.8	1.1 + 4.3 + 5.2 + 5.3 + (4.9)
	計装盤	配水濁度計		RACK	1.7	0.4 + 0.7 + 0.6
				CP	14.1	(0.8)+ 5.1 + 2.2 + 2.0 + 0.3 + (0.6)+ 0.8 + (0.8)+ 1.0 + 0.5
				FEP		
				CP		
			可とう管　17 mm	露出	0.5	0.5
				埋込		
R 2001			水位計ｹｰﾌﾞﾙ	P&D	60.0	(60.0)
	No.2取水ポンプ盤	水位計検出器		RACK		
				CP	0.5	(0.5)
				FEP	11.3	(0.8)+ 7.5 + 3.0
				CP		
				露出		
				埋込		

数　量　計　算　書

建設廃棄物

建設廃棄物総括

	ケーブル総重量 (kg)	非鉄くず類（kg）		金属くず (kg)	混合廃棄物 (kg)	備　　考
		銅重量 1号銅線	銅重量 2号銅線			
＜電気設備＞						
機器重量表（撤去）				135		
ｹｰﾌﾞﾙ類重量計算書（撤去）	19.5		5.36			
金属くず類重量計算書（撤去）				1.84		
混合廃棄物重量計算書（撤去）					1.32	
合　　計（kg）	19.5		5.36	137	1.32	
				0.13(m3)	0.01(m3)	
収集運搬回数	1回		―	1回	1回	
	2t車			2t車	2t車	
	↓		↓	↓	↓	
	産廃処分 ナゲット処理		有価物 2号銅線	産廃処分 金属くず 換算：1.13t/m3	産廃処分 混合廃棄物 換算：0.26t/m3	

機器重量表（撤去）

機器名称	個数	総重量(kg)	寸法／面	鉄くず重量(kg)
配水圧力計	1	3.20		3.20
配水残塩計	1	35.0		35.0
配水ｐｈ計	1	30.0		30.0
配水濁度計	1	66.0		66.0
No.2取水ポンプ井水位計	1	0.52		0.52
計				135

ケーブル類重量計算書(撤去)

ケーブル	設計数量 m	ケーブル単位重量 kg／m	ケーブル重量 kg	銅単位重量 kg／m	銅重量 kg
600V CV 3.5sq-2c	40.4	0.165	6.67	0.065	2.63
CVV 1.25sq-2c	40.4	0.100	4.04	0.021	0.85
水位計ケーブル	79.0	0.055	4.35	0.013	1.03
CVV-S 1.25sq-2c	40.3	0.110	4.43	0.021	0.85
		計	19.5		
銅屑(1号銅線14sq以上)重量(kg)					
銅屑(2号銅線14sq未満)重量(kg)					5.36

金属くず類重量計算書(撤去)

品目	設計数量			単位重量	重量
	kg	m	個	kg	kg
可とう管17mm		2.42		0.50	1.21
ステンレス鋼管16φ		0.61		1.03	0.63
計					1.84

混合廃棄物重量計算書(撤去)

品目	設計数量			単位重量	重量
	㎡	m		kg	kg
HINP40φ		0.22		0.774	0.17
HIVP25φ		2.55		0.439	1.12
HIVP16φ		0.10		0.251	0.03
計					1.32

数　量　計　算　書

配線根拠図、小配管スケルトン図

第１浄水場　電気室平面配線図（更新）（数量根拠図）

A1:S=1/50
A3:S=1/100

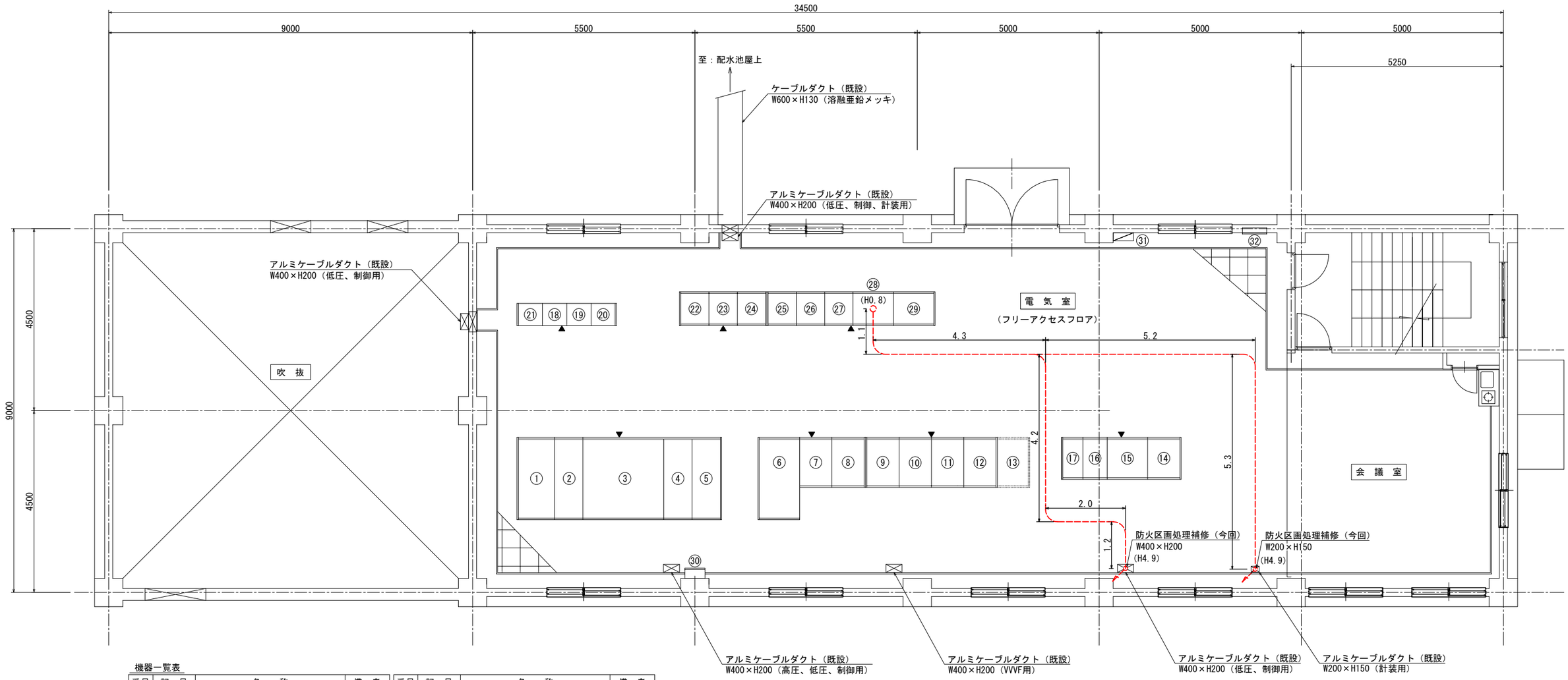

機器一覧表

番号	記　号	名　　称	備　考
①	HP-1	高圧引込盤	既　設
②	HP-2	高圧受電盤	〃
③	TR-1	主変圧器盤	〃
④	LP-1	主変圧器二次盤	〃
⑤	LP-2	買発切替盤	〃
⑥	TR-2	200V動力変圧器盤	〃
⑦	LP-3	200V動力分岐盤	〃
⑧	TR-3	照明変圧器盤	〃
⑨	P-1A	No.1配水ポンプ盤	〃
⑩	P-1B	No.2配水ポンプ盤	〃
⑪	P-1C	No.3配水ポンプ盤	〃
⑫	P-1D	No.4配水ポンプ盤	〃
⑬	P-1E	No.5配水ポンプ盤	将　来
⑭	DO1	直流電源盤	既　設
⑮	DO2	無停電電源蓄電池盤	〃
⑯	DO3	無停電電源盤	〃
⑰	DO4	出力分岐盤	〃

番号	記　号	名　　称	備　考
⑱	C/C1B1	電灯・照明コントロールセンタ	既　設
⑲	C/C1A1	共通補機コントロールセンタ	〃
⑳	KO2	共通補機コントロールセンタ	〃
㉑	KO3	共通補機コントロールセンタ	〃
㉒	AO5	共通補機補助継電器盤	〃
㉓	CV1	配水ポンプ補助継電器盤（1）	〃
㉔	CV2	配水ポンプ補助継電器盤（2）	〃
㉕	CV3	第1浄水場監視制御装置盤	〃
㉖	CV4	入出力盤	〃
㉗	TM-1	第1浄水場遠制装置子局盤	〃
㉘	KP-1	計装盤	〃
㉙	KCP-1	監視操作盤	〃
㉚	ETB-1	接地端子箱	〃
㉛	KLP-1	建築付帯動力・電灯分電盤	〃
㉜	KTB-1	建築付帯弱電端子盤	〃

注記）
1.更新範囲は朱書部とする。

第１浄水場　配水ポンプ室平面配線図（更新）（数量根拠図）

A1:S=1/50
A3:S=1/100

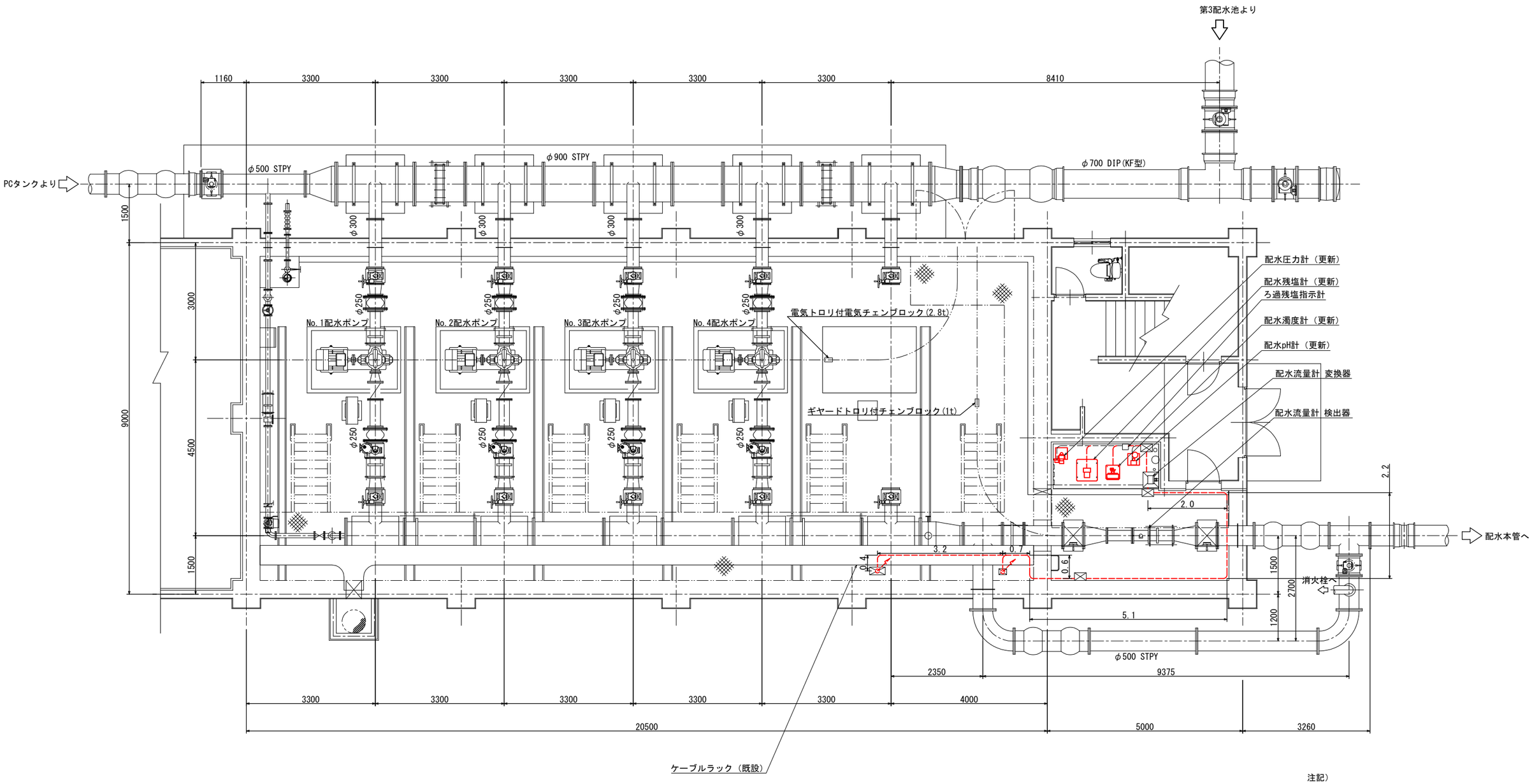

注記）
1. 施工範囲は朱書部とする。

第１浄水場　計装機器配線図（更新）（数量根拠図）

A1:S=1/40
A3:S=1/80

平 面 図

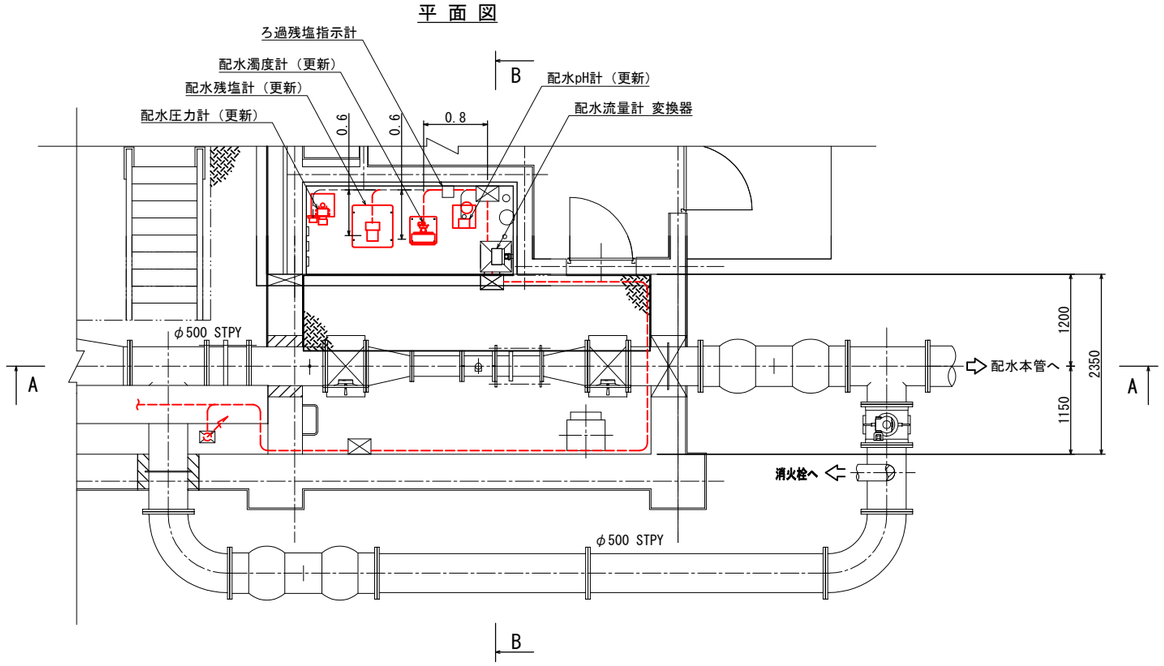

配線表

自		至		ケーブル仕様	接地線	電線管	備考
記号	名称	記号	名称	線種・サイズ・芯数・本数			
KP-1	計装盤		配水圧力計	CVV-S 1.25sq-2c（既設）		G22(既設),可とう管#17(既設)	
	〃		配水残塩計	600V CV 3.5sq-2c（既設）		G22(既設),可とう管#17	
	〃		〃	CVV 1.25sq-2c（既設）			
	〃		〃	CVV-S 1.25sq-2c（既設）		G22(既設),可とう管#17	
	〃		配水pH計	600V CV 3.5sq-2c（既設）		G22(既設),可とう管#17(既設)	
	〃		〃	CVV 1.25sq-2c（既設）			
	〃		〃	CVV-S 1.25sq-2c（既設）		G22(既設),可とう管#17(既設)	
	〃		配水濁度計	600V CE 3.5sq-2c		G22(既設),可とう管#17	
	〃		〃	CEE 1.25sq-2c			
	〃		〃	CEE-S 1.25sq-2c		G22(既設),可とう管#17	

A－A 断 面 図

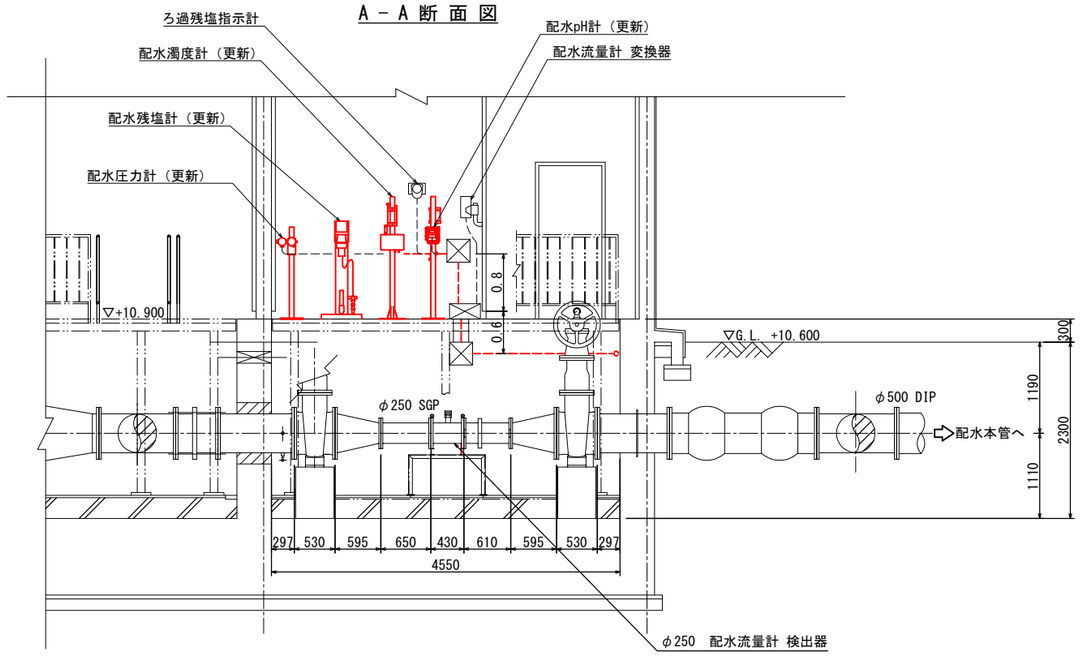

B－B 断 面 図

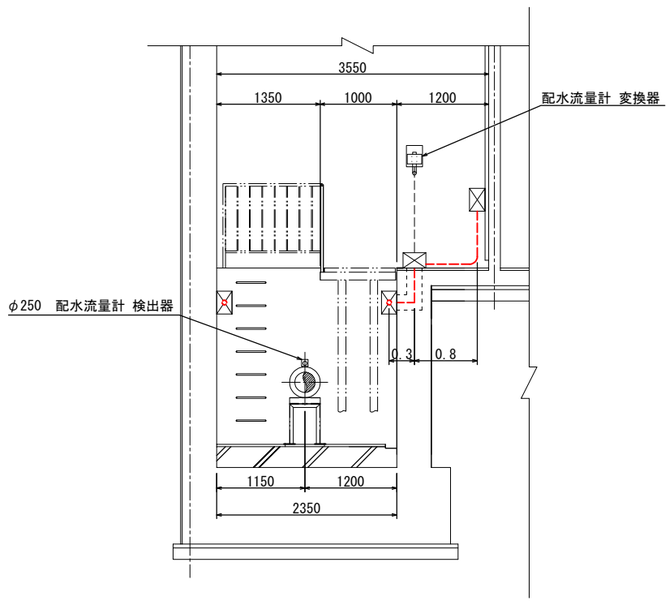

注記）
1. 更新範囲は朱書き部とする。
2. 電線管は既設再使用とし、一部機器の接続部可とう管のみ更新とする。

第２取水場　平面配線図（更新）（数量根拠図）

S=1/20（A1）
S=1/40（A3）

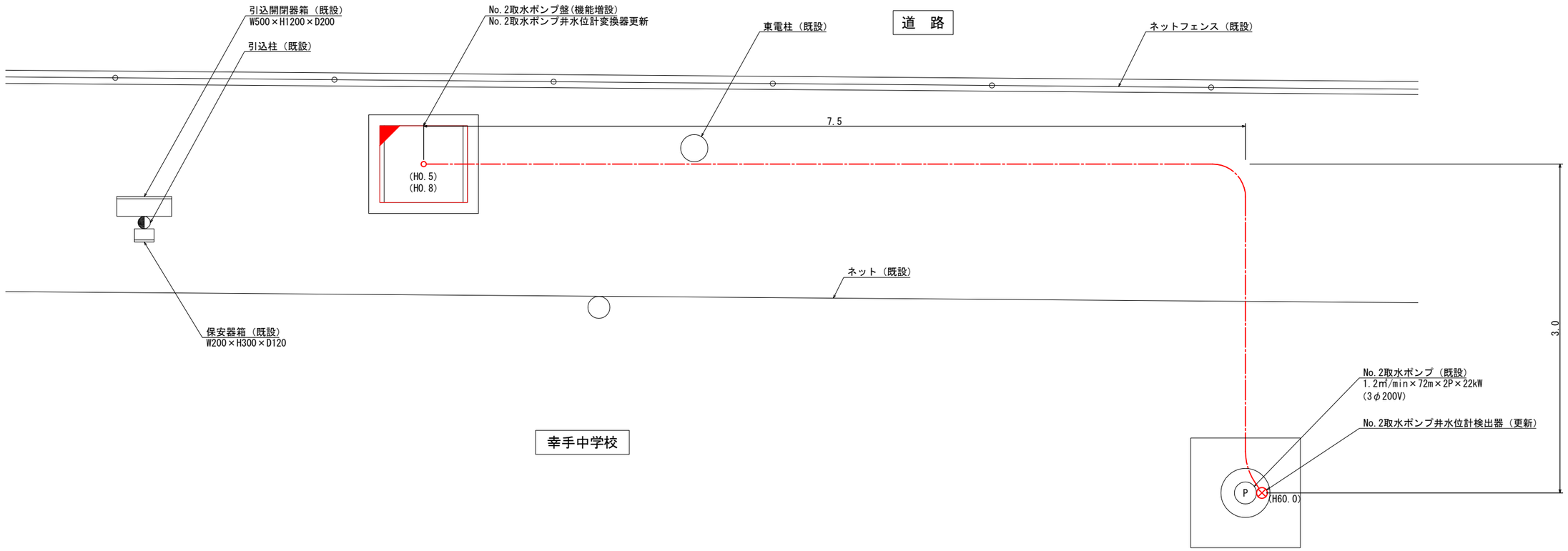

配線表

自	至	配 線 仕 様	接地線	電線管	電路	備考
名 称	名 称	種別・サイズ・芯数・本数				
No.2取水ポンプ盤	No.2取水ポンプ	ポンプ専用ケーブル×2（既設）			FEP80（既設）	
〃	水位電極×2	電極専用ケーブル×2（既設）				
〃	水位計検出器	水位計専用ケーブル（更新）				
〃	D種接地極	IV 14sq（既設）				

注記）
1. ▭ は、新規対象を示す。
2. ◪ は、機能増設対象を示す。
3. その他は既設を示す。

第１浄水場　電気室平面配線図（撤去）（数量根拠図）

A1:S=1/50
A3:S=1/100

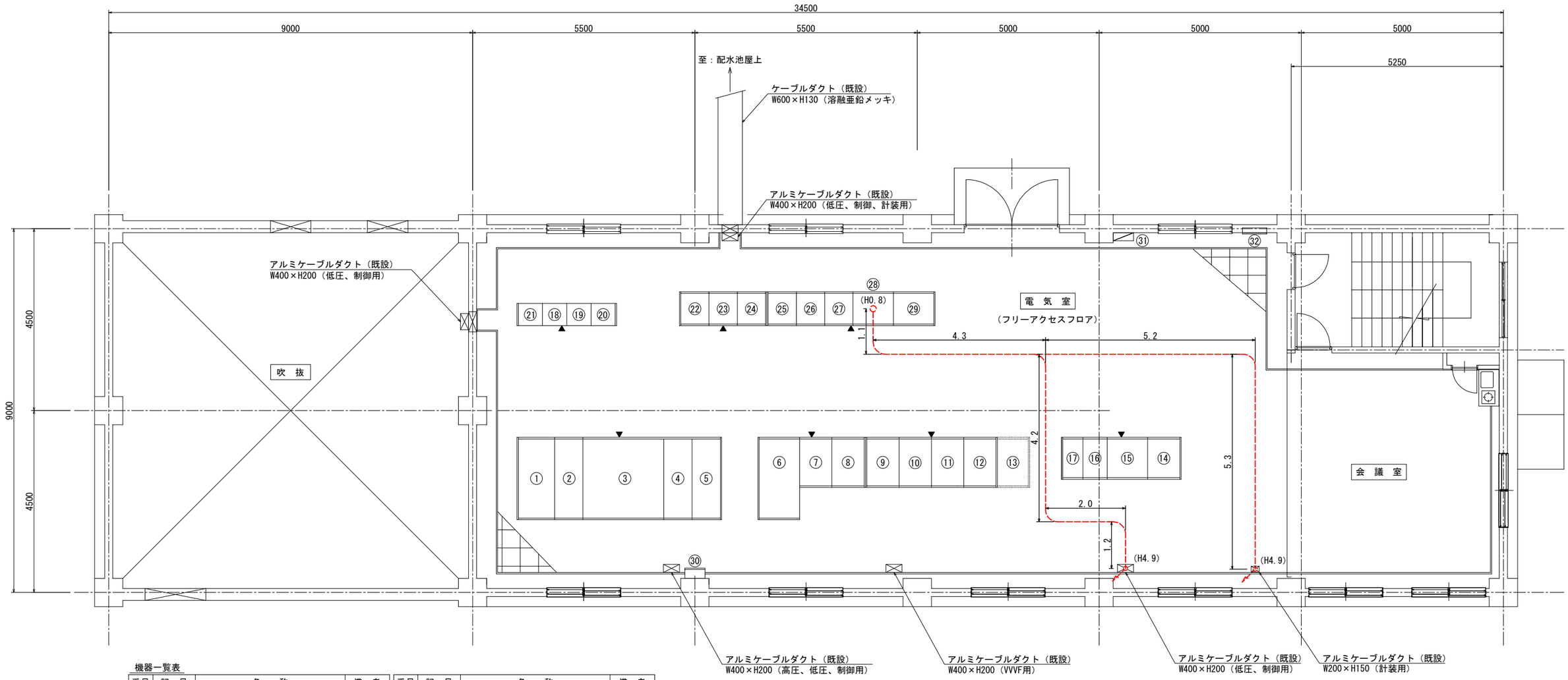

機器一覧表

番号	記　号	名　　称	備　考
①	HP-1	高圧引込盤	既　設
②	HP-2	高圧受電盤	〃
③	TR-1	主変圧器盤	〃
④	LP-1	主変圧器二次盤	〃
⑤	LP-2	買発切替盤	〃
⑥	TR-2	200V動力変圧器盤	〃
⑦	LP-3	200V動力分岐盤	〃
⑧	TR-3	照明変圧器盤	〃
⑨	P-1A	No.1配水ポンプ盤	〃
⑩	P-1B	No.2配水ポンプ盤	〃
⑪	P-1C	No.3配水ポンプ盤	〃
⑫	P-1D	No.4配水ポンプ盤	〃
⑬	P-1E	No.5配水ポンプ盤	将　来
⑭	D01	直流電源盤	既　設
⑮	D02	無停電電源蓄電池盤	〃
⑯	D03	無停電電源盤	〃
⑰	D04	出力分岐盤	〃

番号	記　号	名　　称	備　考
⑱	C/C1B1	電灯・照明コントロールセンタ	既　設
⑲	C/C1A1	共通補機コントロールセンタ	〃
⑳	K02	共通補機コントロールセンタ	〃
㉑	K03	共通補機コントロールセンタ	〃
㉒	A05	共通補機補助継電器盤	〃
㉓	CV1	配水ポンプ補助継電器盤（1）	〃
㉔	CV2	配水ポンプ補助継電器盤（2）	〃
㉕	CV3	第1浄水場監視制御装置盤	〃
㉖	CV4	入出力盤	〃
㉗	TM-1	第1浄水場遠制装置子局盤	〃
㉘	KP-1	計装盤	〃
㉙	KCP-1	監視操作盤	〃
㉚	ETB-1	接地端子箱	〃
㉛	KLP-1	建築付帯動力・電灯分電盤	〃
㉜	KTB-1	建築付帯弱電端子盤	〃

注記）
1.撤去範囲は朱書部とする。

第１浄水場　配水ポンプ室平面配線図（撤去）（数量根拠図）

A1:S=1/50
A3:S=1/100

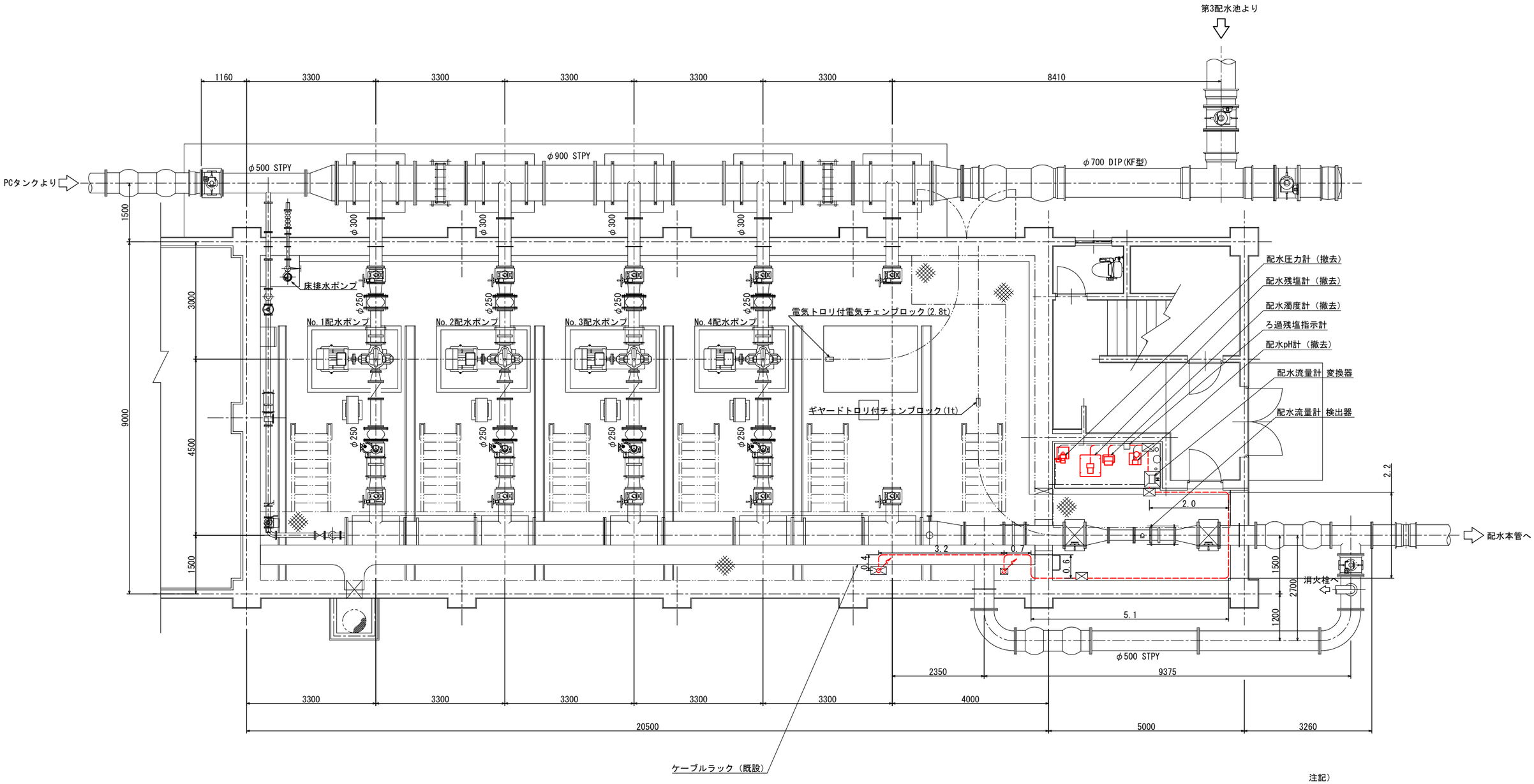

注記）
1. 撤去範囲は朱書部とする。

第１浄水場　計装機器配線図（撤去）（数量根拠図）

A1:S=1/40
A3:S=1/80

平 面 図

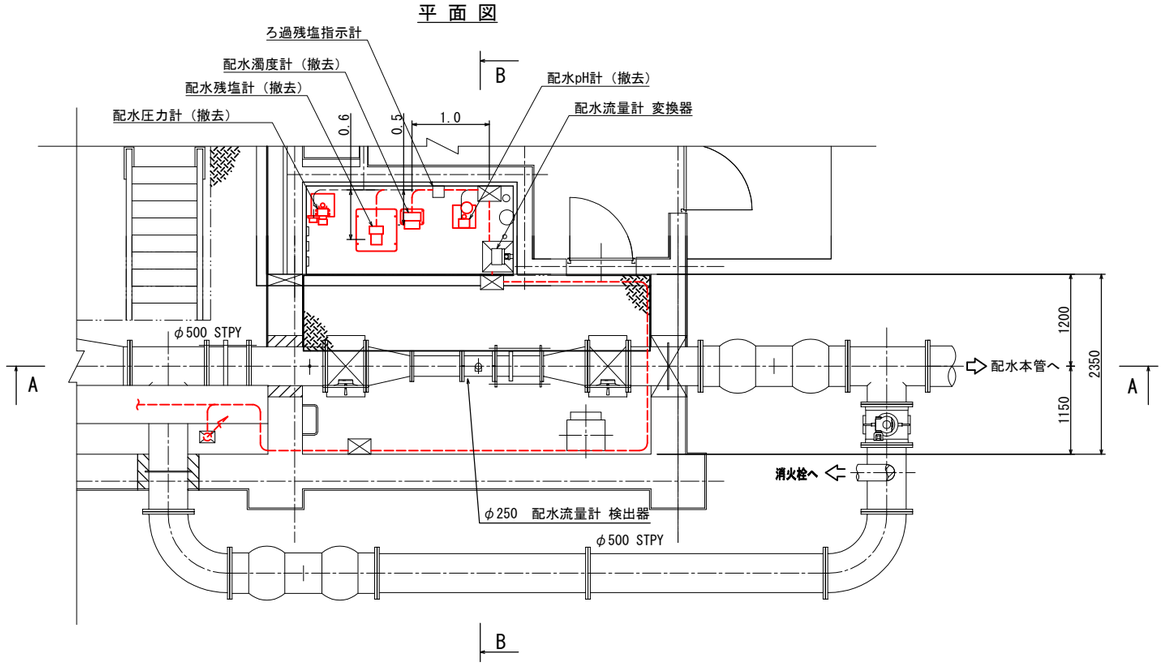

配線表

自		至		ケーブル仕様	接地線	電線管	備考
記号	名称	記号	名称	線種・サイズ・芯数・本数			
KP-1	計装盤		配水圧力計	CVV-S 1.25sq-2c（既設）		G22(既設),可とう管#17(既設)	
	〃		配水残塩計	600V CV 3.5sq-2c（既設）		G22(既設),可とう管#17	
	〃		〃	CVV 1.25sq-2c（既設）			
	〃		〃	CVV-S 1.25sq-2c（既設）		G22(既設),可とう管#17	
	〃		配水pH計	600V CV 3.5sq-2c（既設）		G22(既設),可とう管#17(既設)	
	〃		〃	CVV 1.25sq-2c（既設）			
	〃		〃	CVV-S 1.25sq-2c（既設）		G22(既設),可とう管#17(既設)	
	〃		配水濁度計	600V CV 3.5sq-2c		G22(既設),可とう管#17	
	〃		〃	CVV 1.25sq-2c			
	〃		〃	CVV-S 1.25sq-2c		G22(既設),可とう管#17	

A－A 断 面 図

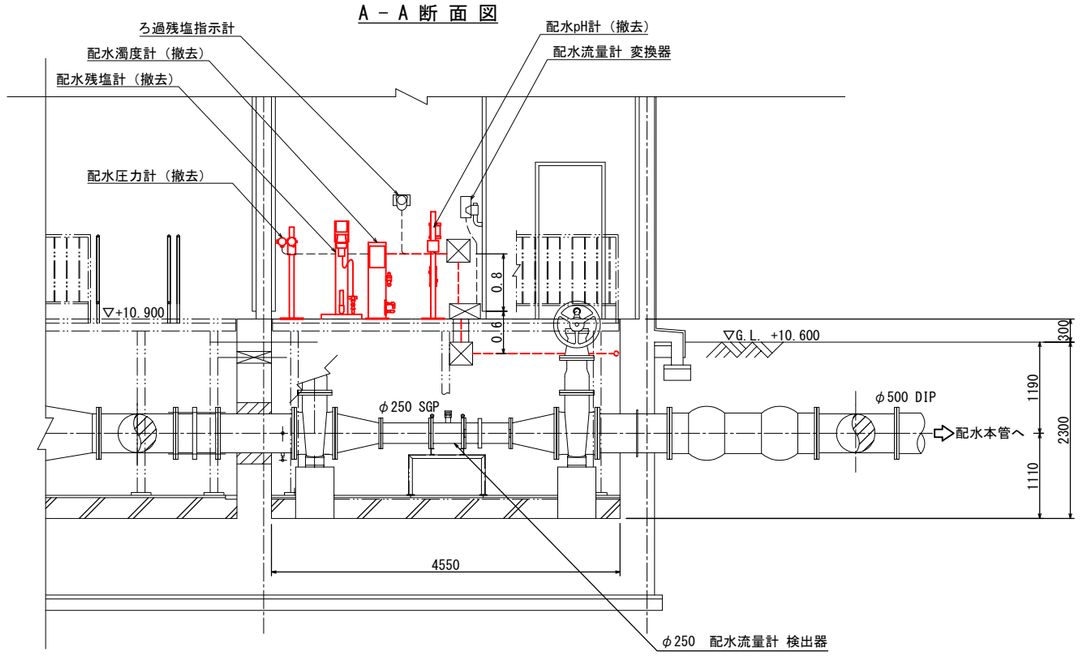

B－B 断 面 図

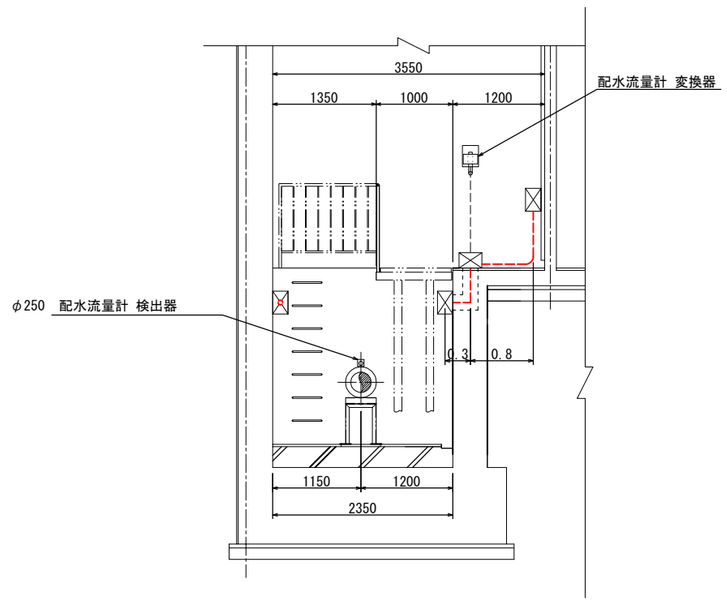

注記）
1. 撤去範囲は朱書き部とする。

第２取水場　平面配線図（撤去）（数量根拠図）

S=1/20（A1）
S=1/40（A3）

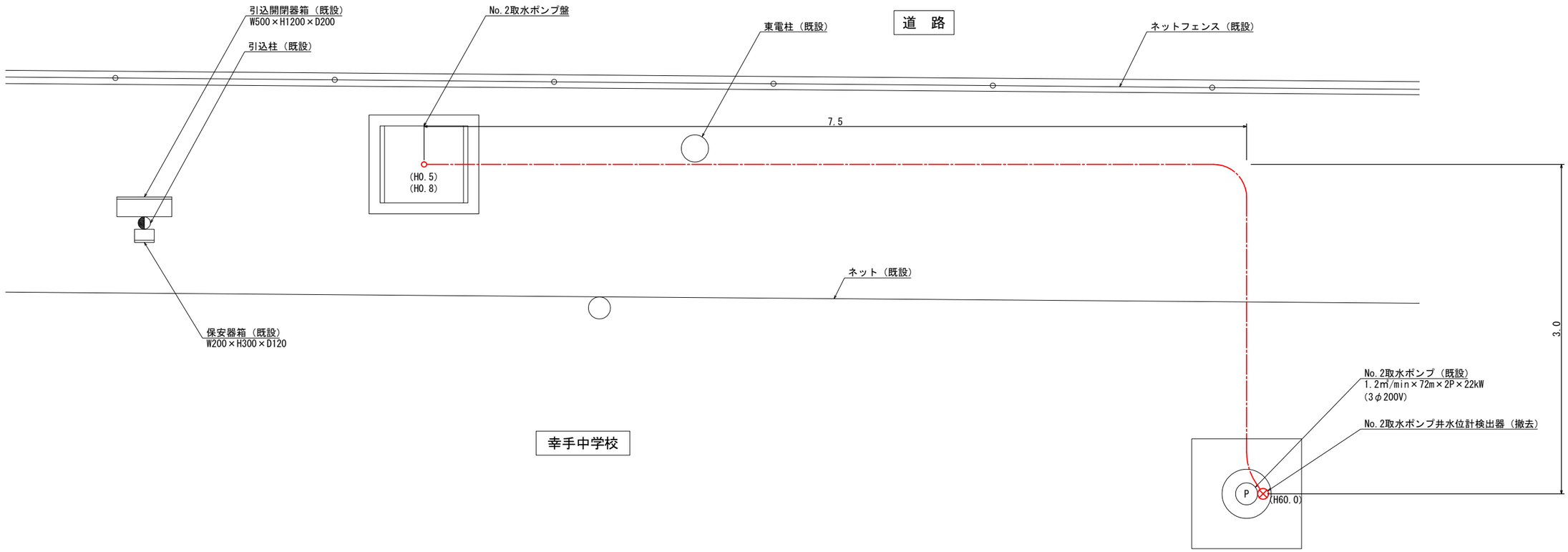

配線表

自	至	配 線 仕 様	接地線	電線管	電路	備考
名 称	名 称	種別・サイズ・芯数・本数				
No.2取水ポンプ盤	No.2取水ポンプ	ポンプ専用ケーブル×2（既設）			FEP80（既設）	
〃	水位電極×2	電極専用ケーブル×2（既設）				
〃	水位計検出器	水位計専用ケーブル（撤去）				
〃	D種接地極	IV 14sq（既設）				

注記）
1. ［　　］は、撤去対象を示す。
2. その他は既設を示す。

第１浄水場　サンプリング管更新詳細図　S=None

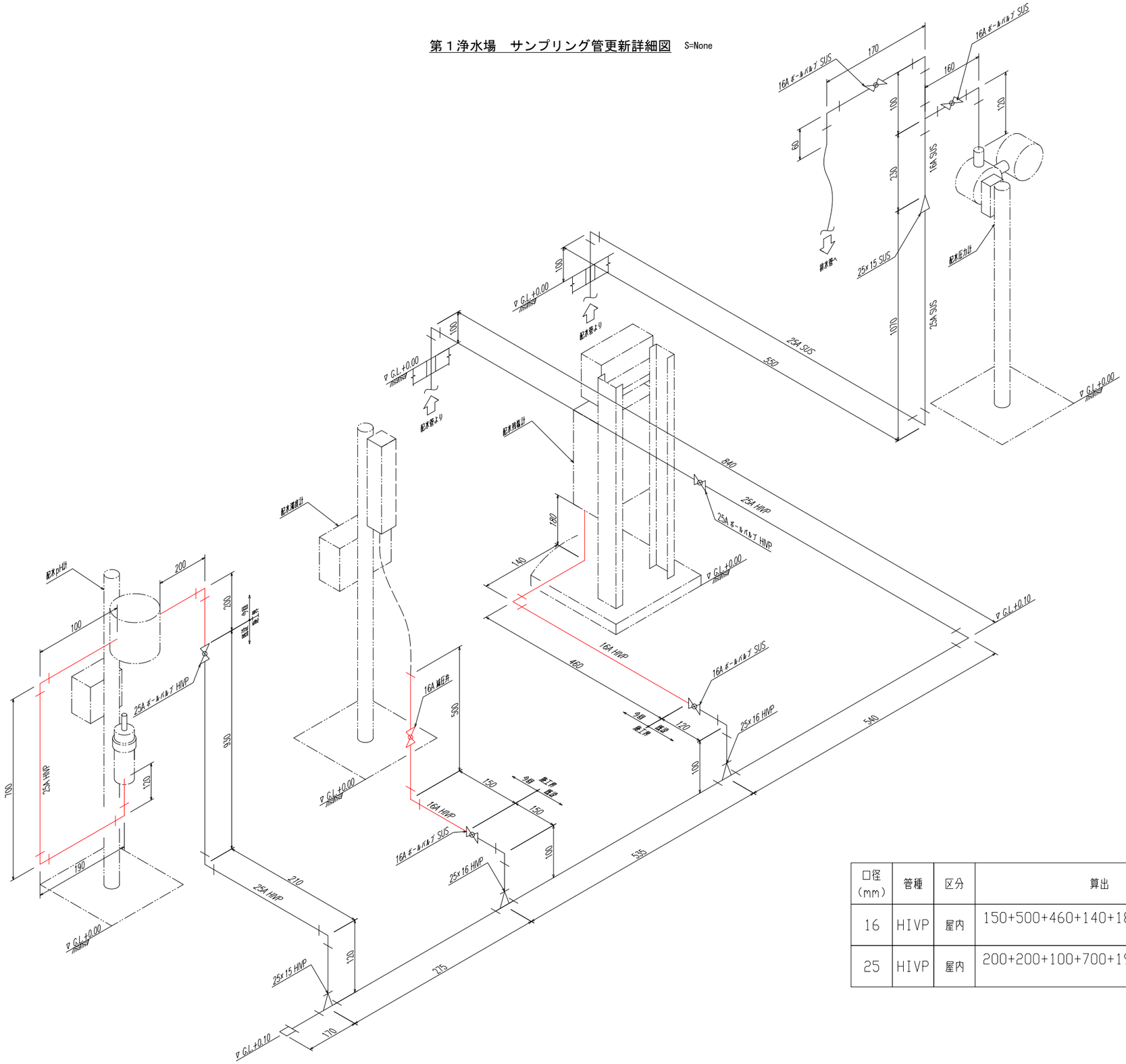

口径（mm）	管種	区分	算出	管長（m）
16	HIVP	屋内	150+500+460+140+180	1.43
25	HIVP	屋内	200+200+100+700+190+120	1.51

第１浄水場　排水管更新詳細図　S=None

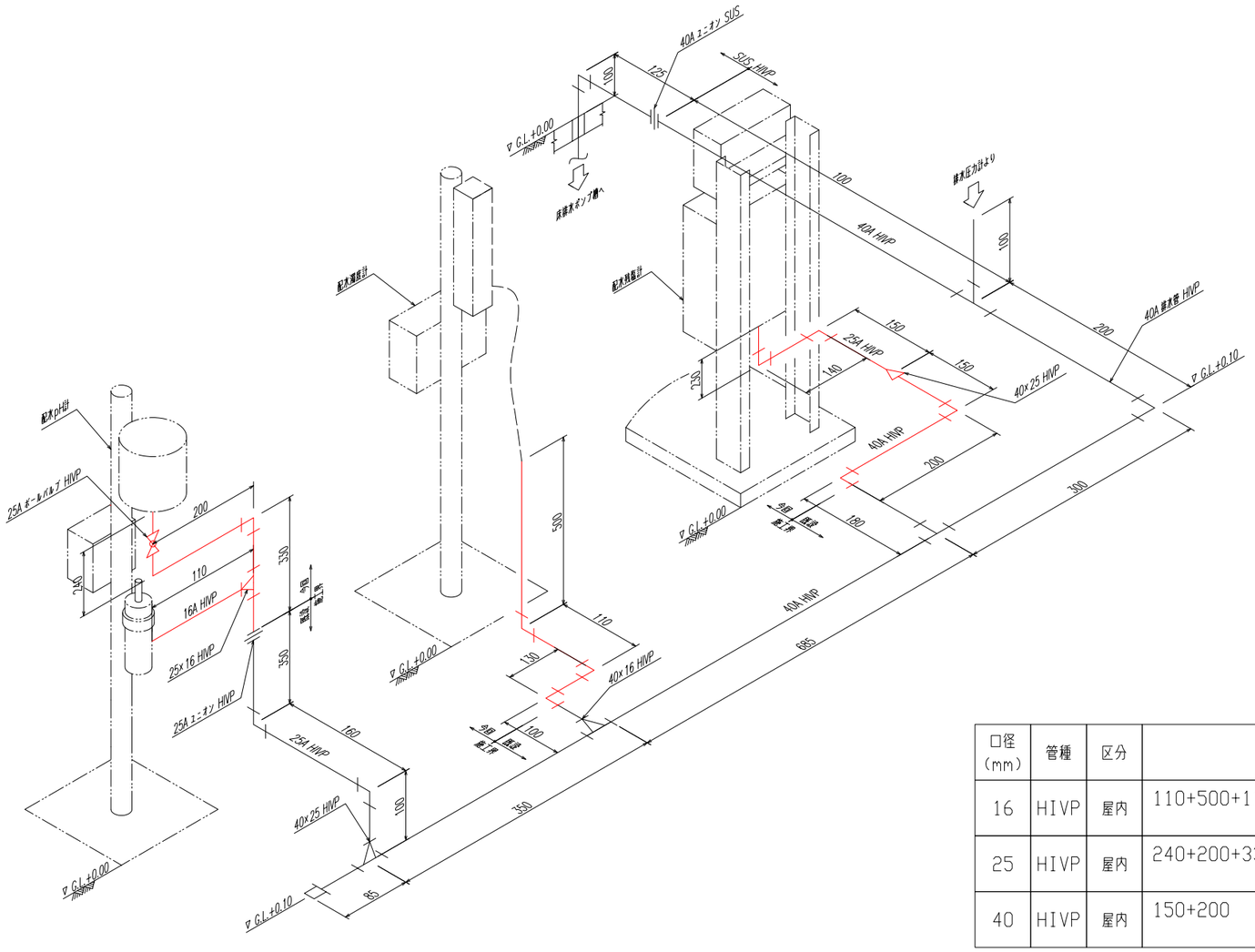

口径（mm）	管種	区分	算出	管長（m）
16	HIVP	屋内	110+500+110+130	0.85
25	HIVP	屋内	240+200+330+230+150	1.15
40	HIVP	屋内	150+200	0.35

第１浄水場　サンプリング管撤去詳細図　S=None

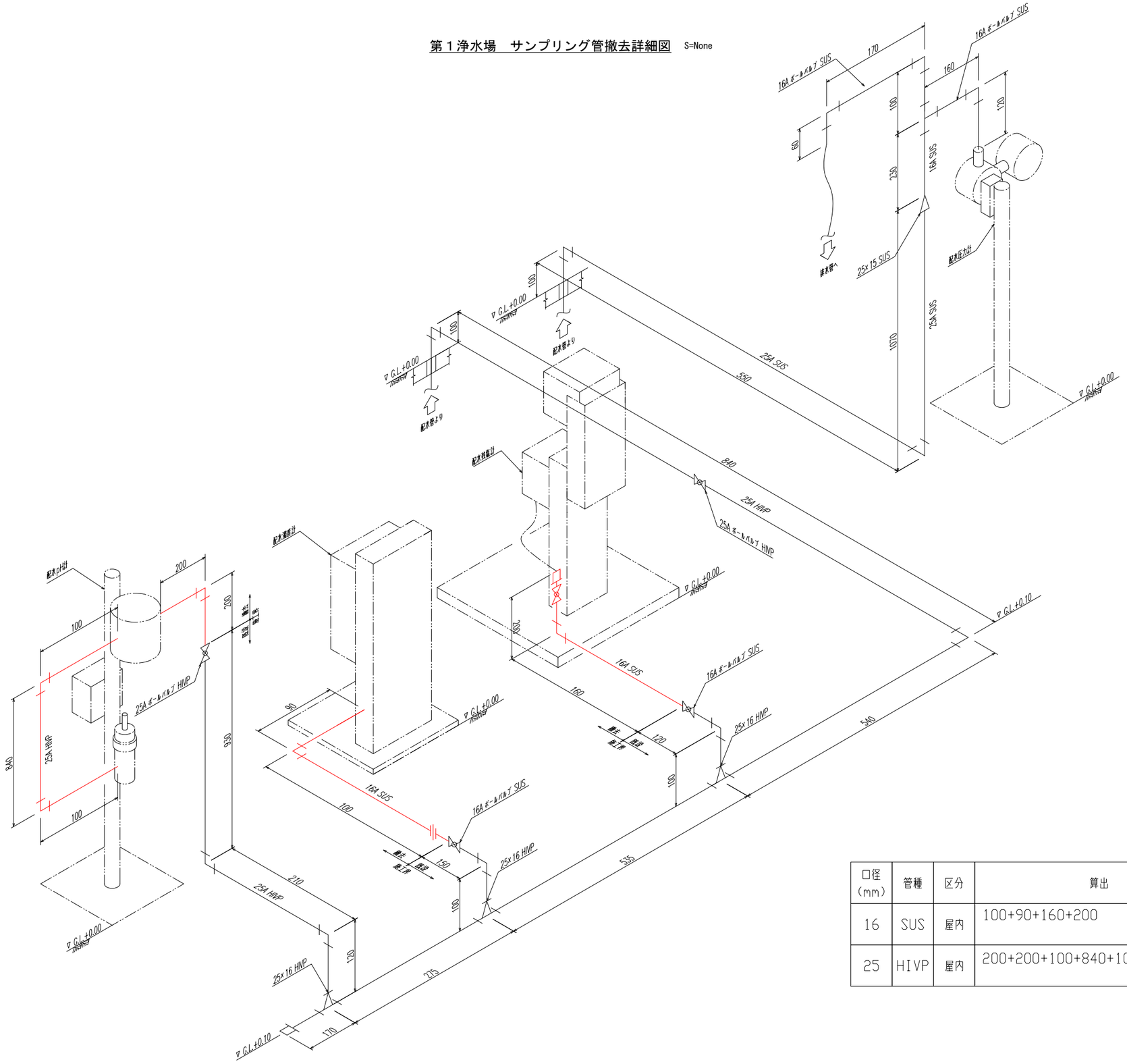

口径（mm）	管種	区分	算出	管長（m）
16	SUS	屋内	100+90+160+200	0.55
25	HIVP	屋内	200+200+100+840+100	1.44

第１浄水場　排水管撤去詳細図　S=None

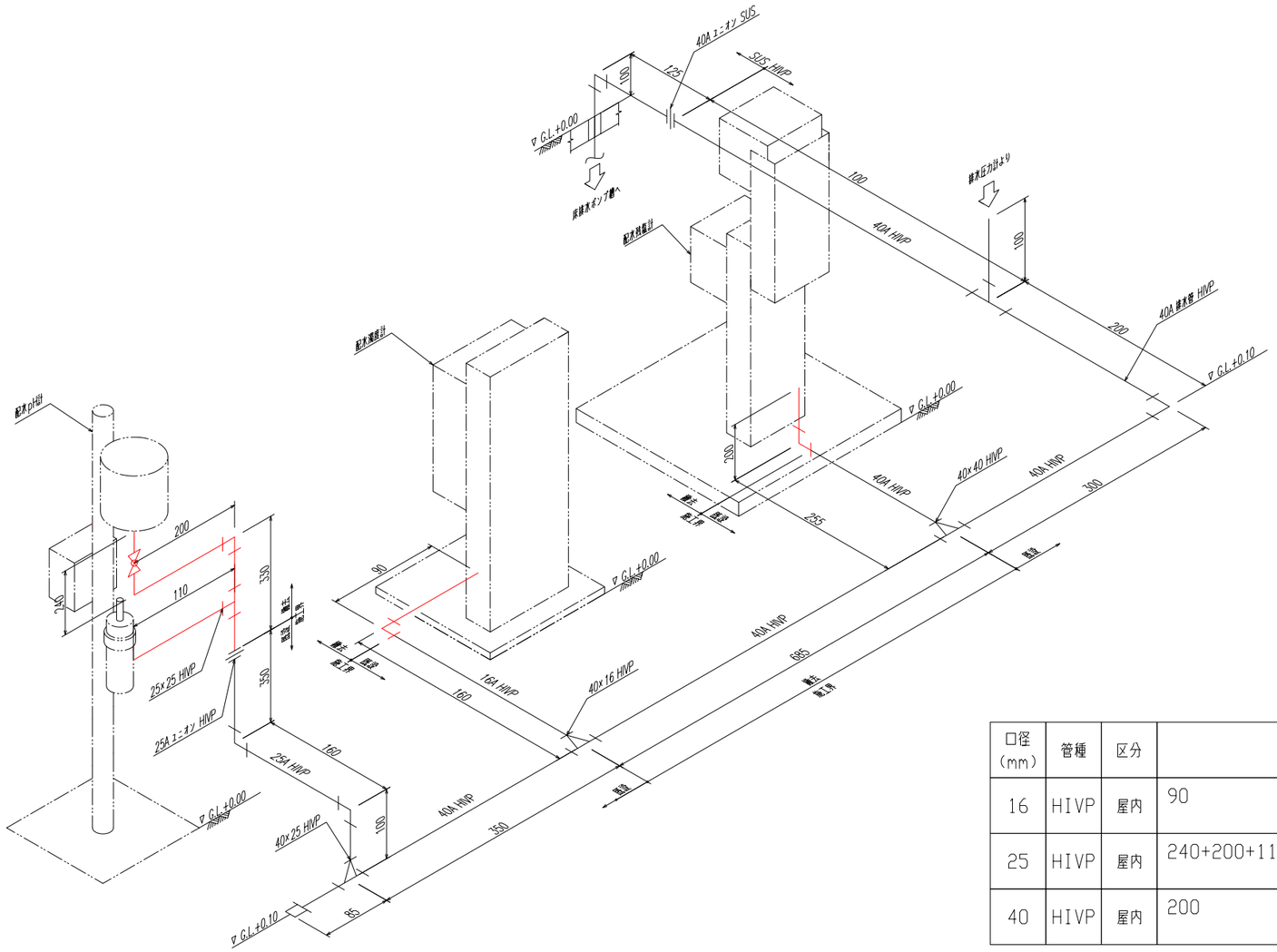

口径（mm）	管種	区分	算出	管長（m）
16	HIVP	屋内	90	0.09
25	HIVP	屋内	240+200+110+330	0.88
40	HIVP	屋内	200	0.20