数量計算書

026大修第012号　薬品注入棟外壁塗装修繕工事

数　量　総　括　表								
工事区分	工　種	細 別	規 格	単位	数位	設計数量	積算数量	備考
外壁塗装修繕								
	外壁改修工							
		下地清掃(平場)	高圧水洗清掃 30Mpa、平場	m2	0.1	40.86	40.9	
		下地清掃(立上)	高圧水洗清掃 30Mpa、立上	m2	1	1582.33	1,582	
		Uカットシール材充填	ﾎﾟﾘｳﾚﾀﾝｼｰﾘﾝｸﾞ材充填、RC面、立上	m	1	500	500	
		欠損部充填	ﾎﾟﾘﾏｰｾﾒﾝﾄﾓﾙﾀﾙ充填、RC面、100×100程度、立上	か所	1	100	100	
	塗装改修工							
		既存塗膜除去(外壁)	ｺﾝｸﾘｰﾄ・ﾓﾙﾀﾙ面	m2	1	1561.03	1,561	
		複層塗材 RE	ゆず肌状、下地調整費(C-1)共	m2	1	1561.03	1,561	
		既存塗膜除去(鉄部)	鉄面・亜鉛めっき面	m2	0.1	62.16	62.2	
		素地ごしらえ	改修仕様、鉄鋼面、C種	m2	0.1	62.16	62.2	
		錆止め塗料塗り	改修仕様、鉄鋼面(屋内外)、C種、塗料As種	m2	0.1	62.16	62.2	
		DP塗り	鉄鋼	m2	0.1	62.16	62.2	
	とい工							
		たてどい撤去	VP管、集積共	m	0.1	81.25	81.3	
		たてどい取付(D100)		m	0.1	61.62	61.6	
		たてどい取付(D75)		m	0.1	19.63	19.6	
	シーリング工							
		ｼｰﾘﾝｸﾞ撤去	集積共	m	1	207.26	207	
		ｼｰﾘﾝｸﾞ取付	変成ｼﾘｺｰﾝ系(MS-2)、20×10	m	1	207.26	207	
	仮設工							
		くさび緊結式足場		式	1	1	1	
		ﾒｯｼｭｼｰﾄ張り		式	1	1	1	
		仮設材運搬(ｼｰﾄ類)		式	1	1	1	
		養生		式	1	1	1	
		整理清掃後片付け		式	1	1	1	

数　量　総　括　表

工事区分	工　種	細 別	規 格	単位	数位	設計数量	積算数量	備考
		施工数量調査		式	1	1	1	
	廃棄物処分工							
		廃プラ処分費		m3	0.1	2.10	2.1	
		廃棄物運搬(廃プラ)		式	1	1	1	

(LEVEL1)水道施設維持
(LEVEL2)薬品注入棟

数量計算書

名　称	計　算　式	数 量	単位
下地清掃（平場）	高圧水洗清掃 30Mpa、平場		
	面積計算書より		
	A= 平場面積 ＝	40.86	m2
下地清掃（立上）	高圧水洗清掃 30Mpa、立上		
	面積計算書より		
	壁面 ﾊﾟﾗﾍﾟｯﾄ,飾梁 各付帯物 鉄部 A= 1,008.42 ＋ 246.88 ＋ 264.87 ＋ 62.16 ＝	1,582.33	m2
Uカットシール材充填	ﾎﾟﾘｳﾚﾀﾝｼｰﾘﾝｸﾞ材充填、RC面、立上		
	L=（見込み） ＝	500	m
欠損部充填	ﾎﾟﾘﾏｰｾﾒﾝﾄﾓﾙﾀﾙ充填、RC面、100×100程度、立上		
	N=（見込み） ＝	100	か所

(LEVEL1)水道施設維持
(LEVEL2)薬品注入棟

数量計算書

名　称	計　算　式	数 量	単位
既存塗膜除去(外壁)	コンクリート・モルタル面		
	面積計算書より		
	平場　壁面　パラペット,飾梁　各付帯物 A= 40.86 ＋ 1,008.42 ＋ 246.88 ＋ 264.87 ＝	1,561.03	m2
複層塗材 RE	ゆず肌状、下地調整費(C-1)共		
	A= 既存塗膜除去(外壁)と同数量	1,561.03	m2
既存塗膜除去(鉄部)	鉄面・亜鉛めっき面		
	面積計算書より		
	A= 鉄部面積	62.16	m2
素地ごしらえ	改修仕様、鉄鋼面、C種		
	A= 既存塗膜除去(鉄部)と同数量	62.16	m2
錆止め塗料塗り	改修仕様、鉄鋼面(屋内外)、C種、塗料As種		
	A= 素地ごしらえと同数量	62.16	m2
DP塗り	鉄鋼		
	A= 錆止め塗料塗り	62.16	m2

(LEVEL1)水道施設維持
(LEVEL2)薬品注入棟

数量計算書

名　称	計　算　式	数 量	単位
たてどい撤去	VP管、集積共		
	g'(VP D100)		
	L= 10.27 × 6 ＝ 61.62 m		
	h'(VP D75)		
	L= 6.29 ＋ 4.89 ＋ 3.00 ＋ 1.40 ＋ 4.05 ＝ 19.63 m		
	計 ＝	81.25	m
たてどい取付(D100)	径100		
	L= たてどい撤去より ＝	61.62	m
たてどい取付(D75)	径75		
	L= たてどい撤去と同数量 ＝	19.63	m

(LEVEL1)水道施設維持
(LEVEL2)薬品注入棟

数量計算書

名　称	計　算　式	数 量	単位
ｼｰﾘﾝｸﾞ撤去	集積共		
	ガラス窓(a) L=(1.53 ＋ 1.20)× 2 × 15 ＝ 81.90 m		
	ガラス窓(b) L=(2.90 ＋ 1.20)× 2 × 1 ＝ 8.20 m		
	ガラス窓(c) L=(2.90 ＋ 1.40)× 2 × 1 ＝ 8.60 m		
	ガラス窓(d) L=(1.53 ＋ 0.99)× 2 × 1 ＝ 5.04 m		
	ガラス窓(e) L=(4.65 ＋ 0.65)× 2 × 2 ＝ 21.20 m		
	ガラスドア(f) L=(4.85 ＋ 2.82 × 2)× 1 ＝ 10.49 m		
	アルミドア(g) L=(1.65 ＋ 2.05 × 2)× 2 ＝ 11.50 m		
	アルミドア(h) L=(1.23 ＋ 2.05 × 2)× 1 ＝ 5.33 m		
	窓囲い①　(採光戸除く) L=(1.05 ＋ 1.20 － 0.17)× 2 × 2 ＝ 8.32 m		
	窓囲い② L=(1.53 ＋ 1.10)× 2 × 6 ＝ 31.56 m		
	窓囲い③ L=(1.53 ＋ 0.99)× 2 × 3 ＝ 15.12 m		
	計 ＝	207.26	m
ｼｰﾘﾝｸﾞ取付	変成ｼﾘｺｰﾝ系(MS-2)、20×10		
	L= ｼｰﾘﾝｸﾞ撤去と同数量 ＝	207.26	m

(LEVEL1)水道施設維持
(LEVEL2)薬品注入棟

数量計算書

名　　称	計　　算　　式	数　量	単位
くさび緊結式足場	従来型、20m未満、建地幅900mm、6ヵ月	1	式
メッシュシート張り	防炎性能 Ⅰ類	1	式
仮設材運搬（シート類）		1	式
養生	外壁改修	1	式
整理清掃後片付け	外壁改修	1	式
施工数量調査	外壁改修	1	式

(LEVEL1)排水弁修繕工
(LEVEL2)廃棄物処分工

数量計算書

名　称	計　算　式	数 量	単位
廃プラ処分費			
	既存塗膜(塗替面積×30%×所要量÷比重) W= 1,623.19 × 0.3 × 0.00135 ÷ 0.35 = 1.88 m3		
	たてどい(VP D100)　外径　内径 W= (0.114 ^{2} − 0.10 ^{2})× π/4 × 61.62 = 0.14 m3		
	たてどい(VP D75)　外径　内径 W= (0.089 ^{2} − 0.075 ^{2})× π/4 × 19.63 = 0.04 m3		
	シーリング(20×10) W= 0.02 × 0.01 × 207.26 = 0.04 m3		
	計 =	2.10	m3
廃棄物運搬(廃プラ)	2t・3tﾀﾞﾝﾌﾟ車、片道概ね25km	1	式

(LEVEL1)水道施設維持
(LEVEL2)薬品注入棟

面積計算書(外壁)

名　称	計　算　式	数 量	単位
平場面積			
	玄関庇　張出部①　張出部②　張出部③　屋上立上① A= 9.38 ＋ 4.50 ＋ 2.71 ＋ 0.08 ＋ 4.16		
	屋上立上②　屋上立上③　屋上立上隅部①　屋上立上隅部②　屋上手摺 ＋ 4.14 ＋ 0.31 ＋ 1.47 ＋ 0.74 ＋ 2.93		
	窓囲い①　窓囲い②　窓囲い③　煙突 ＋ 1.59 ＋ 5.28 ＋ 2.22 ＋ 1.35 ＝	40.86	m2
立上面積 壁面			
	南北面 A= 35.05 × 10.27 × 2 ＝ 719.93 m2		
	東西面 A= 16.81 × 10.27 × 2 ＝ 345.28 m2		
	南北基礎正面(控除) A= 0.25 ×(4.85 × 8 ＋ 0.90 ＋ 2.75		
	＋ 0.25 × 3 ＋ 3.90 ＋ 4.12 ＋ 1.25		
	＋ 1.35 ＝ -13.46 m2		
	東西基礎正面(控除) A= 0.25 ×(7.13 × 2 ＋ 3.90 ＋ 0.33		
	＋ 2.70 ＝ -5.30 m2		
	柱側面 A= 0.33 × 32 × 10.27 ＝ 108.45 m2		
	柱・飾梁接触面(控除) A= 0.15 × 0.57 × 40 ＝ -3.42 m2		
	柱・梁接触面(控除) A= 0.13 × 3.00 × 32 ＝ -12.48 m2		
	柱・軒裏梁接触面(控除) A= 0.13 × 0.30 × 32 ＝ -1.25 m2		
	柱・基礎接触面(控除) A= 0.15 × 0.25 × 25 ＝ -0.94 m2		
	柱・付帯物接触面(控除)　n(H)　o(H)　q(H)　r(H) A= 0.33 ×(0.93 ＋ 0.90 ＋ 2.25 ＋ 4.00		
	u(H) ＋ 2.00)＝ -3.33 m2		
	柱・付帯物接触面(控除)　玄関庇下　庇 A= 0.20 × 0.18 ＋ 0.33 × 0.20		
	ドア基礎　張出部③ ＋ 0.33 × 0.25 × 3 ＋ 0.33 × 0.13 ＝ -0.39 m2		
	梁側面　(玄関庇面控除)　玄関庇下 A= 0.13 × 4.85 × 31 ＋ 0.20 × 4.85 ＝ 20.52 m2		

(LEVEL1)水道施設維持
(LEVEL2)薬品注入棟

面積計算書(外壁)

名　称	計　算　式	数 量	単位
	梁・付帯物接触面(控除)　r(W)　s(W) A= 0.13 ×(2.25 ＋ 2.12 × 2) ＝ -0.84 m2		
	庇 A=(2.10 × 0.90 ＋ 0.90 × 0.20)× 2 ＝ 4.14 m2		
	庇・柱接触面(控除) A= 0.33 × 0.20 ＋ 0.25 × 0.20 ＝ -0.12 m2		
	a (控除) A= 1.84 × 15 ＝ -27.60 m2		
	b (控除) A= 3.48 × 1 ＝ -3.48 m2		
	c (控除) A= 4.06 × 1 ＝ -4.06 m2		
	d (控除) A= 1.51 × 1 ＝ -1.51 m2		
	e (控除) A= 3.02 × 2 ＝ -6.04 m2		
	f (控除) A= 13.68 × 1 ＝ -13.68 m2		
	g (控除) A= 3.38 × 2 ＝ -6.76 m2		
	h (控除) A= 2.52 × 1 ＝ -2.52 m2		
	i (控除) A= 4.14 × 1 ＝ -4.14 m2		
	j (控除) A= 0.13 × 1 ＝ -0.13 m2		
	k (控除) A= 0.25 × 1 ＝ -0.25 m2		
	l (控除) A= 0.08 × 1 ＝ -0.08 m2		
	m (控除) A= 0.52 × 1 ＝ -0.52 m2		
	n (控除) A= 1.02 × 1 ＝ -1.02 m2		
	0 (控除) A= 1.10 × 1 ＝ -1.10 m2		
	p (控除) A= 2.24 × 1 ＝ -2.24 m2		
	q (控除) A= 5.40 × 1 ＝ -5.40 m2		
	r (控除) A= 9.00 × 1 ＝ -9.00 m2		
	s (控除) A= 8.01 × 1 ＝ -8.01 m2		

(LEVEL1)水道施設維持
(LEVEL2)薬品注入棟

面積計算書(外壁)

名　称	計　算　式	数 量	単位
	t (控除) A= 0.37 × 2 = -0.74 m2		
	u (控除) A= 6.46 × 1 = -6.46 m2		
	v (控除) A= 0.49 × 5 = -2.45 m2		
	w (控除) A= 0.25 × 5 = -1.25 m2		
	x (控除) A= 0.18 × 5 = -0.90 m2		
	y (控除) A= 0.12 × 1 = -0.12 m2		
	z (控除) A= 0.09 × 10 = -0.90 m2		
	a' (控除) A= 0.02 × 2 = -0.04 m2		
	b' (控除) A= 0.03 × 1 = -0.03 m2		
	c' (控除) A= 0.25 × 3 = -0.75 m2		
	d' (控除) A= 0.04 × 3 = -0.12 m2		
	e' (控除) A= 0.03 × 4 = -0.12 m2		
	f' (控除) A= 0.33 × 1 = -0.33 m2		
	g' (控除) A= 0.008 × 6 = -0.05 m2		
	h' (控除) A= 0.004 × 3 = -0.01 m2		
	玄関庇(控除) A= 2.67 × 1 = -2.67 m2		
	窓囲い①(控除) A= 1.66 × 3 = -4.98 m2		
	窓囲い②(控除) A= 2.12 × 6 = -12.72 m2		
	窓囲い③(控除) A= 1.93 × 3 = -5.79 m2		
	張出部①(控除) A= 5.29 × 1 = -5.29 m2		
	張出部②(控除) A= 5.08 × 1 = -5.08 m2		
	張出部③(控除) A= 0.03 × 1 = -0.03 m2		

(LEVEL1)水道施設維持
(LEVEL2)薬品注入棟

面積計算書(外壁)

名　称	計　算　式	数 量	単位
	計 ＝	1,008.42	m2
立上面積 パラペット,飾梁			
	南北面(A-A断面) A=(1.10 ＋ 0.13 ＋ 0.32 ＋ 0.60)		
	×(4.85 × 12 ＋ 0.40 × 4)= 128.57 m2		
	東西面(A-A断面) A=(1.10 ＋ 0.13 ＋ 0.32 ＋ 0.60)		
	× 7.13 × 4 ＝ 61.32 m2		
	東西面端部(A-A断面) A=(1.10 ＋ 0.13 ＋ 0.32)× 0.400 × 4 ＝ 2.48 m2		
	南北面(A'-A'断面) A=(1.10 ＋ 0.13 ＋ 0.32 ＋ 0.27)		
	× 0.85 × 14 ＝ 21.66 m2		
	東西面(A'-A'断面) A=(1.10 ＋ 0.13 ＋ 0.32 ＋ 0.27)		
	× 0.85 × 6 ＝ 9.28 m2		
	飾梁接触面(控除) A=(0.45 ＋ 0.13 ＋ 0.32 ＋ 0.27)		
	× 0.15 × 40 ＝ -7.02 m2		
	飾梁 A=[0.68 × 0.70 －(0.45 ＋ 0.27)× 0.13]		
	× 2 × 40 ＝ 30.59 m2		
	計 ＝	246.88	m2
立上面積 各付帯物			
	玄関庇　張出部①　張出部②　張出部③　屋上立上① A= 20.99 ＋ 24.82 ＋ 9.49 ＋ 0.03 ＋ 90.22		
	屋上立上②　屋上立上③　屋上立上隅部①　屋上立上隅部②　屋上手摺 ＋ 42.12 ＋ 1.98 ＋ 8.73 ＋ 2.91 ＋ 18.93		
	窓囲い①　窓囲い②　窓囲い③　煙突　屋上手摺(控除) ＋ 7.20 ＋ 17.94 ＋ 6.72 ＋ 14.36 ＋ -1.12		
	鉄柵①(控除)　鉄柵②(控除)　鉄柵③(控除)　鉄柵④(控除)　鉄柵⑤(控除) ＋ -0.20 ＋ -0.01 ＋ -0.02 ＋ -0.07 ＋ -0.15		
	鉄柵端部②(控除) ＋ -0.004 ＝	264.87	m2

(LEVEL1)水道施設維持
(LEVEL2)薬品注入棟

面積計算書(外壁)

名　称	計　算　式	数 量	単位
鉄部面積			
	鉄柵①　鉄柵②　鉄柵③　鉄柵④　鉄柵⑤ A= 40.08 ＋ 2.20 ＋ 2.16 ＋ 8.56 ＋ 8.46		
	鉄柵端部①　鉄柵端部② ＋ 0.35 ＋ 0.35 ＝	62.16	m2

(LEVEL1)排水弁修繕工
(LEVEL2)付帯工

数量計算書(玄関庇)

拾い図

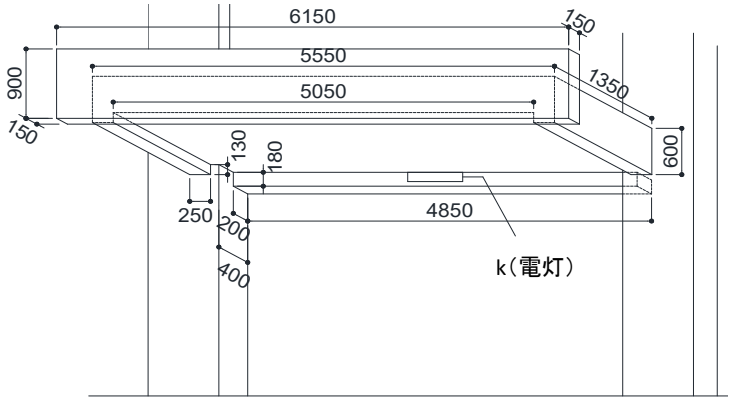

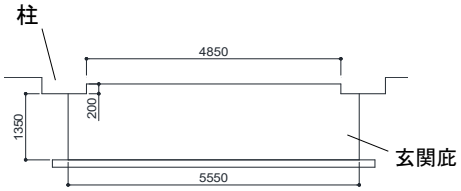

平面図

名　称	計　算　式	数 量	単位
塗装面積(平場)			
	A= 6.15 × 0.15 = 0.92 m2		
	A= 5.55 × 1.35 = 7.49 m2		
	A= 4.85 × 0.20 = 0.97 m2		
	計 =	9.38	m2
塗装面積(立上)			
	A= 6.15 × 0.90 × 2 = 11.07 m2		
	接合部(控除) A= 0.25 × 0.60 × 2 = -0.30 m2		
	接合部(控除) A= 5.05 ×(0.60 - 0.13) = -2.37 m2		
	A= 0.90 × 0.15 × 2 = 0.27 m2		
	A= 0.60 × 1.35 × 2 = 1.62 m2		
	A= 0.13 × 1.35 × 2 = 0.35 m2		
	A= 6.15 × 0.15 = 0.92 m2		
	A= 5.55 × 1.35 = 7.49 m2		
	A= 4.85 × 0.40 = 1.94 m2		
	計 =	20.99	m2

(LEVEL1)排水弁修繕工
(LEVEL2)付帯工

数量計算書(張出部①)

拾い図

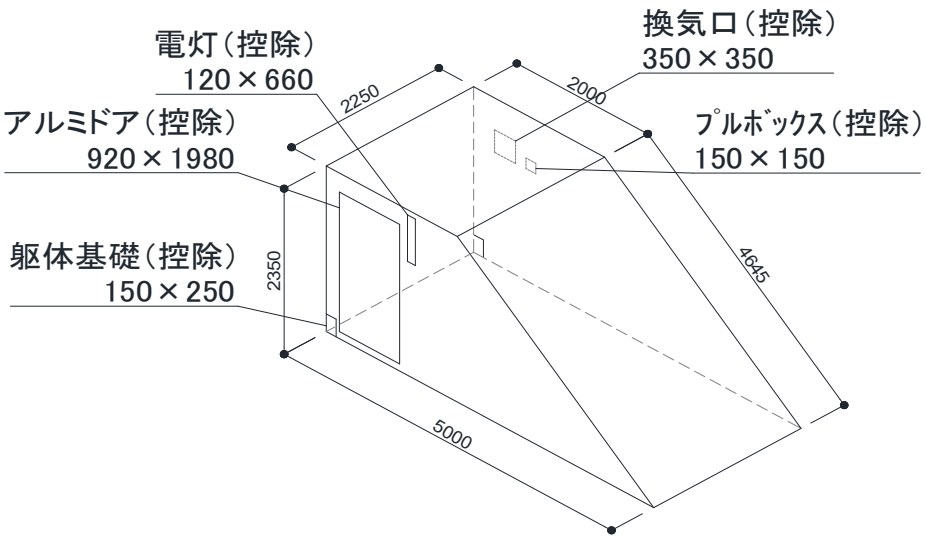

名　称	計　算　式	数 量	単位
塗装面積(平場)			
	A= 2.25 × 2.00 =	4.50	m2
塗装面積(立上)			
	A= 2.25 × 4.645 = 10.45 m2		
	A=(2.00 + 5.00)× 2.35 ÷ 2 × 2 = 16.45 m2		
	躯体基礎(控除) A= 0.15 × 0.25 = -0.04 m2		
	アルミドア(控除) A= 0.92 × 1.98 = -1.82 m2		
	電灯(控除) A= 0.12 × 0.66 = -0.08 m2		
	換気口(控除) A= 0.35 × 0.35 = -0.12 m2		
	ﾌﾟﾙﾎﾞｯｸｽ(控除) A= 0.15 × 0.15 = -0.02 m2		
	計 =	24.82	m2

(LEVEL1)排水弁修繕工
(LEVEL2)付帯工

数量計算書(張出部②)

拾い図

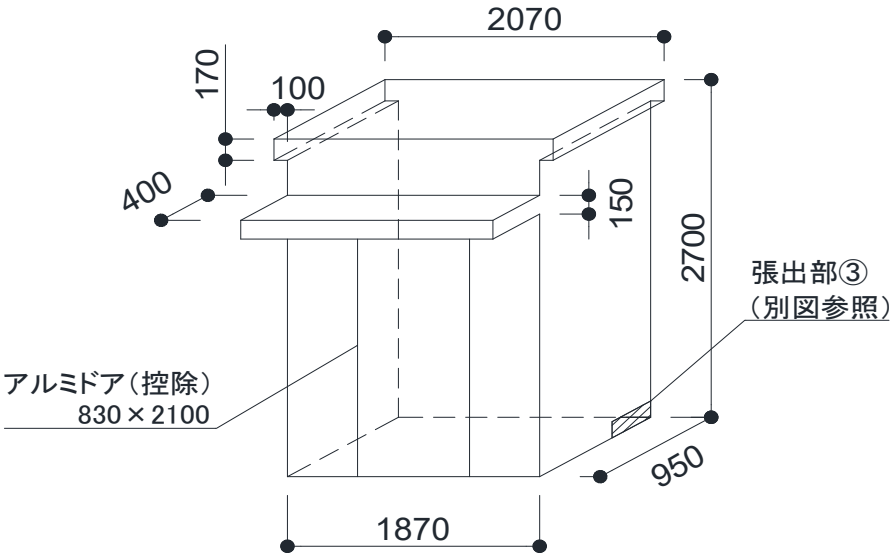

名　称	計　算　式	数 量	単位
塗装面積(平場)			
	A= 2.07 × 0.95 ＋ 1.87 × 0.40 ＝	2.71	m2
塗装面積(立上)			
	A= 0.95 × 2.70 × 2 ＝ 5.13 m2		
	A= 0.40 × 0.15 × 2 ＝ 0.12 m2		
	A= 1.87 × 2.70 ＝ 5.05 m2		
	A= 0.10 × 0.17 × 2 ＝ 0.03 m2		
	アルミドア(控除) A= 0.83 × 2.10 ＝ -1.74 m2		
	張出部③(控除) A= 0.33 × 0.13 ＝ -0.04 m2		
	A= 0.10 × 0.95 × 2 ＝ 0.19 m2		
	A= 1.87 × 0.40 ＝ 0.75 m2		
	計 ＝	9.49	m2

(LEVEL1)排水弁修繕工
(LEVEL2)付帯工

数量計算書(張出部③)

拾い図

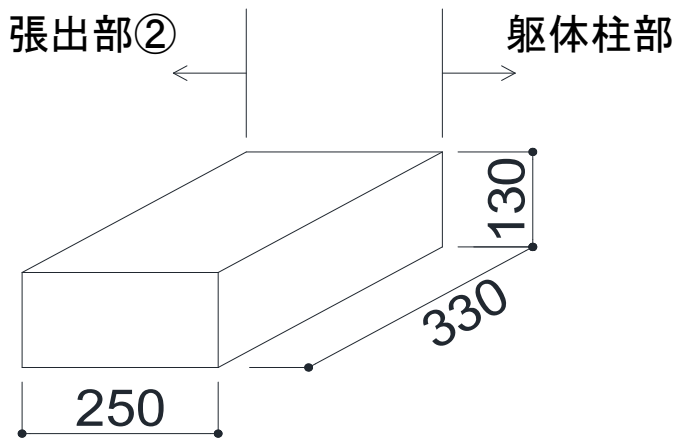

名　称	計　算　式	数 量	単位
塗装面積(平場)			
	A= 0.25 × 0.33 =	0.08	m2
塗装面積(立上)			
	A= 0.25 × 0.13 =	0.03	m2

(LEVEL1)排水弁修繕工
(LEVEL2)付帯工

数量計算書(屋上立上①)

拾い図

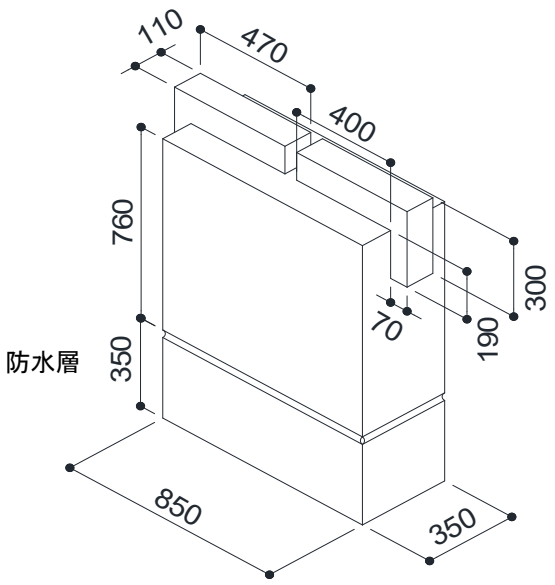

名　称	計　算　式	数 量	単位
塗装面積(平場)			
	A= 0.85 × 0.35 = 0.30 m2		
	A= 0.07 × 0.11 × 2 = 0.02 m2		
	計 0.32 m2		
	箇所数 A= 0.32 × 13 =	4.16	m2
塗装面積(立上)			
	A= 0.85 × 0.76 × 2 = 1.29 m2		
	A= 0.47 ×(0.30 − 0.19)× 2 × 2 = 0.21 m2		
	A= 0.07 × 0.19 × 2 × 2 = 0.05 m2		
	A= 0.35 × 7.60 × 2 = 5.32 m2		
	A= 0.11 ×(0.30 − 0.19)× 2 × 2 = 0.05 m2		
	A= 0.07 × 0.11 × 2 = 0.02 m2		
	計 6.94 m2		
	箇所数 A= 6.94 × 13 =	90.22	m2

(LEVEL1)排水弁修繕工
(LEVEL2)付帯工

数量計算書(屋上立上②)

拾い図

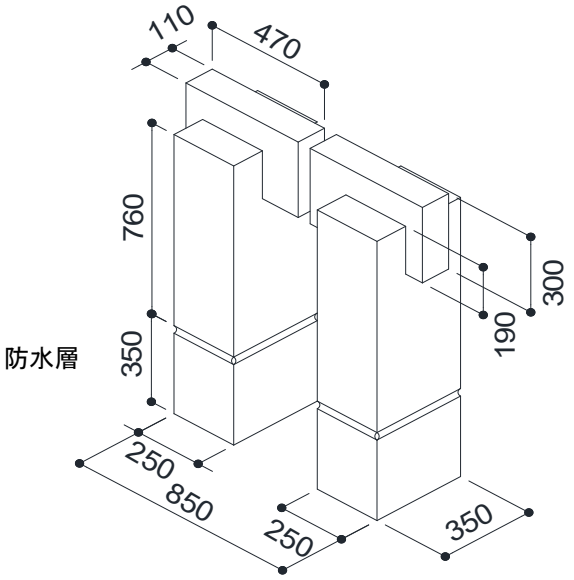

名　称	計　算　式	数 量	単位
塗装面積(平場)			
	A= 0.25 × 0.35 × 2 = 0.18 m2		
	A=(0.47 - 0.25)× 0.11 × 2 = 0.05 m2		
	計 0.23 m2		
	箇所数 A= 0.23 × 18 =	4.14	m2
塗装面積(立上)			
	A= 0.25 ×(0.76 - 0.19)× 2 × 2 = 0.57 m2		
	A= 0.47 × 0.30 × 2 × 2 = 0.56 m2		
	A= 0.35 × 0.76 × 2 × 2 = 1.06 m2		
	A= 0.11 ×(0.30 - 0.19)× 2 × 2 = 0.05 m2		
	A= 0.11 × 0.11 × 2 × 2 = 0.05 m2		
	A=(0.47 - 0.25)× 0.11 × 2 = 0.05 m2		
	計 2.34 m2		
	箇所数 A= 2.34 × 18 =	42.12	m2

(LEVEL1)排水弁修繕工
(LEVEL2)付帯工

数量計算書(屋上立上③)

拾い図

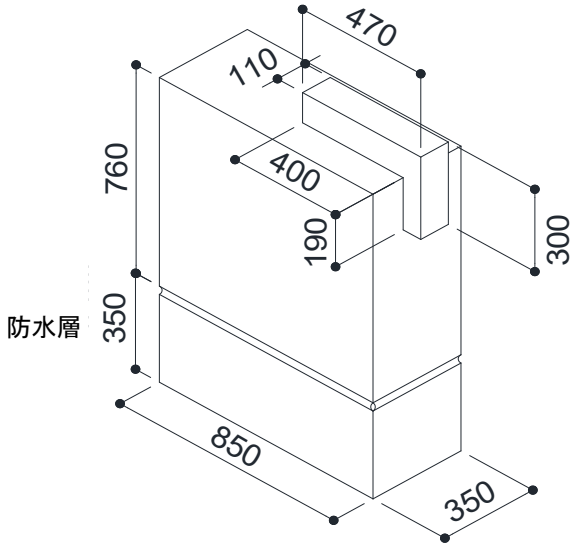

名　称	計　算　式	数 量	単位
塗装面積(平場)			
	A= 0.85 × 0.35 = 0.30 m2		
	A=(0.47 - 0.40)× 0.11 = 0.01 m2		
	計 0.31 m2		
	箇所数 A= 0.31 × 1 =	0.31	m2
塗装面積(立上)			
	A= 0.85 × 0.76 × 2 = 1.29 m2		
	A= 0.40 ×(0.30 - 0.19)× 2 = 0.09 m2		
	A=(0.47 - 0.40)× 0.30 × 2 = 0.04 m2		
	A= 0.35 × 0.76 × 2 = 0.53 m2		
	A= 0.11 ×(0.30 - 0.19)× 2 = 0.02 m2		
	A=(0.47 - 0.40)× 0.11 = 0.01 m2		
	計 1.98 m2		
	箇所数 A= 1.98 × 1 =	1.98	m2

(LEVEL1)排水弁修繕工
(LEVEL2)付帯工

数量計算書(屋上立上隅部①)

拾い図

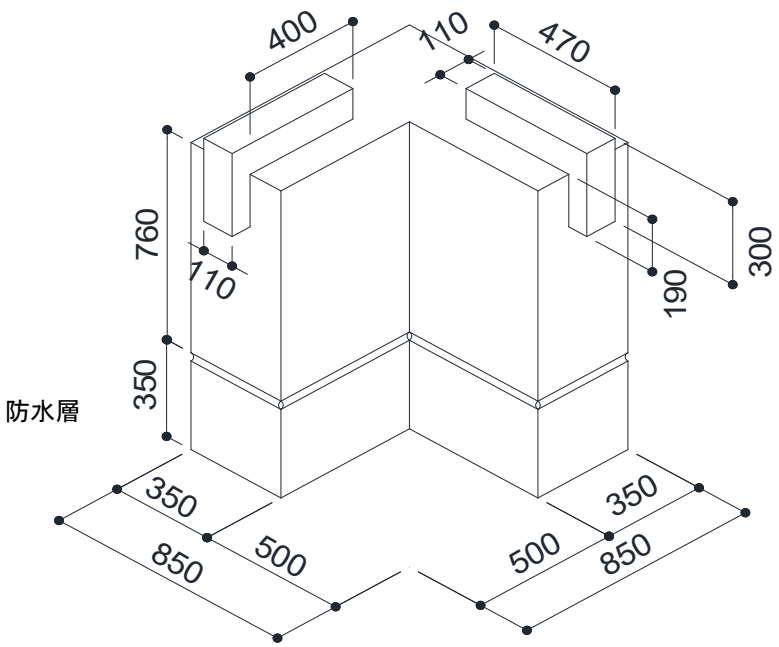

名　称	計　算　式	数 量	単位
塗装面積(平場)			
	A= 0.85 × 0.85 − 0.50 × 0.50 = 0.47 m2		
	A=(0.47 − 0.40)× 0.11 × 2 = 0.02 m2		
	計 0.49 m2		
	箇所数 A= 0.49 × 3 =	1.47	m2
塗装面積(立上)			
	A= 0.85 × 0.76 × 4 = 2.58 m2		
	A= 0.47 ×(0.30 − 0.19)× 2 × 2 = 0.21 m2		
	A= 0.11 ×(0.30 − 0.19)× 2 × 2 = 0.05 m2		
	A=(0.47 − 0.40)× 0.19 × 2 × 2 = 0.05 m2		
	A=(0.47 − 0.40)× 0.11 × 2 = 0.02 m2		
	計 2.91 m2		
	箇所数 A= 2.91 × 3 =	8.73	m3

(LEVEL1)排水弁修繕工
(LEVEL2)付帯工

数量計算書(屋上立上隅部②)

拾い図

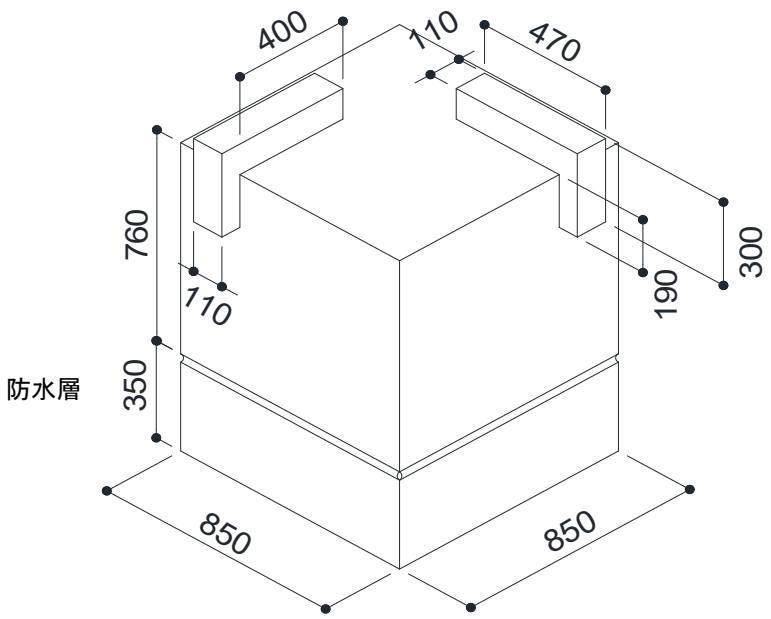

名　称	計　算　式	数 量	単位
塗装面積(平場)			
	A= 0.85 × 0.85 = 0.72 m2		
	A=(0.47 - 0.40)× 0.11 × 2 = 0.02 m2		
	計 =	0.74	m2
塗装面積(立上)			
	A= 0.85 × 0.76 × 4 = 2.58 m2		
	A= 0.47 ×(0.30 - 0.19)× 2 × 2 = 0.21 m2		
	A= 0.11 ×(0.30 - 0.19)× 2 × 2 = 0.05 m2		
	A=(0.47 - 0.40)× 0.19 × 2 × 2 = 0.05 m2		
	A=(0.47 - 0.40)× 0.11 × 2 = 0.02 m2		
	計 =	2.91	m2

(LEVEL1)排水弁修繕工
(LEVEL2)付帯工

数量計算書(屋上手摺)

拾い図

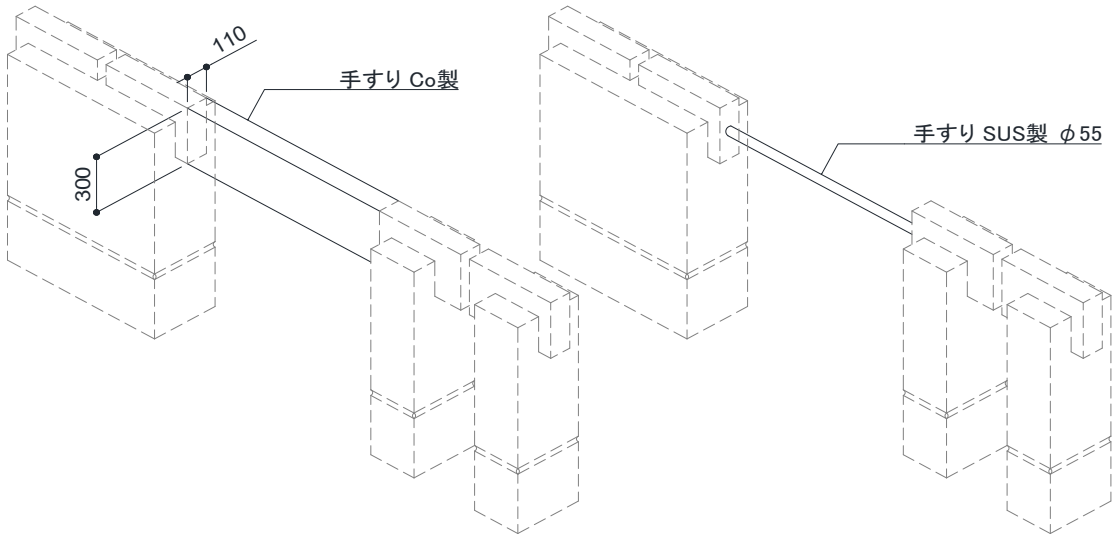

名　称	計　算　式	数 量	単位
塗装面積(平場)			
	箇所数　箇所数 L= 1.86 × 12 ＋ 1.11 × 2		
	箇所数 ＋ 1.06 × 2 ＝ 26.66 m		
	L A= 0.11 × 26.66 ＝	2.93	m2
塗装面積(立上)			
	L A=(0.30 × 2 ＋ 0.11)× 26.66 ＝	18.93	m2
塗装控除面積(立上)	手摺接触面(屋上立上から控除)　箇所数 A= 0.11 × 0.30 × 31 ＝ -1.02 m2		
	箇所数 A= 0.055 ^{2}× π/4 × 40 ＝ -0.10 m2		
	計 ＝	-1.12	m2

(LEVEL1)排水弁修繕工
(LEVEL2)付帯工

数量計算書(窓囲い①)

拾い図

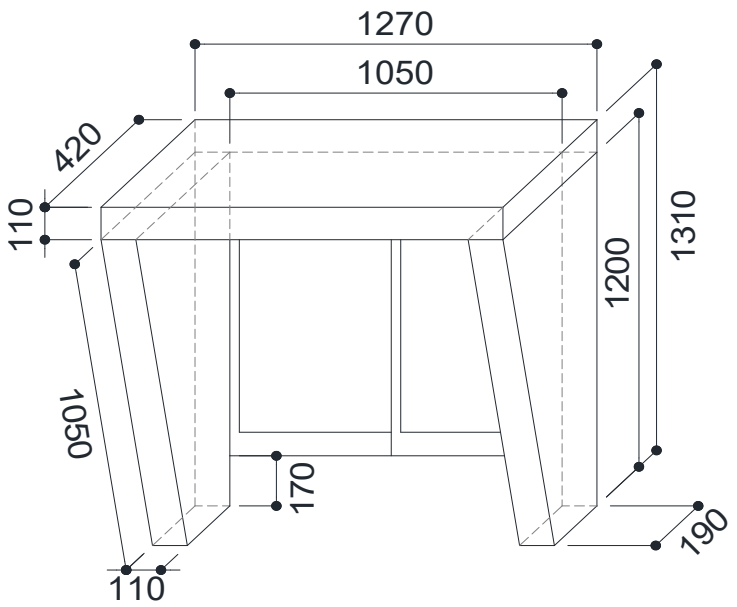

名　称	計　算　式	数 量	単位
塗装面積(平場)			
	A= 1.27 × 0.42 = 0.53 m2		
	箇所数 A= 0.53 × 3 =	1.59	m2
塗装面積(立上)			
	A=(1.27 + 0.42 × 2)× 0.11 = 0.23 m2		
	A=(0.42 + 0.19)× 1.20 ÷ 2 × 4 = 1.46 m2		
	A= 0.11 × 1.05 × 2 = 0.23 m2		
	A= 1.05 × 0.42 = 0.44 m2		
	A= 0.11 × 0.19 × 2 = 0.04 m2		
	計 2.40 m2		
	箇所数 A= 2.40 × 3 =	7.20	m2

(LEVEL1)排水弁修繕工
(LEVEL2)付帯工

数量計算書(窓囲い②)

拾い図

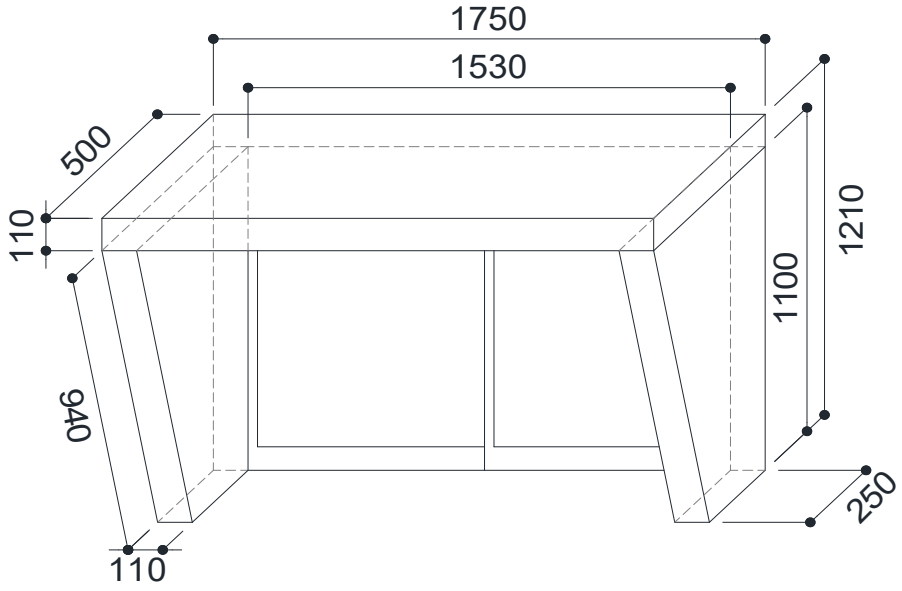

名　　称	計　　算　　式	数 量	単位
塗装面積(平場)			
	A= 1.75 × 0.50 = 0.88 m2		
	箇所数 A= 0.88 × 6 =	5.28	m2
塗装面積(立上)			
	A=(1.75 + 0.50 × 2)× 0.11 = 0.30 m2		
	A=(0.50 + 0.25)× 1.10 ÷ 2 × 4 = 1.65 m2		
	A= 0.11 × 0.94 × 2 = 0.21 m2		
	A= 1.53 × 0.50 = 0.77 m2		
	A= 0.11 × 0.25 × 2 = 0.06 m2		
	計 2.99 m2		
	箇所数 A= 2.99 × 6 =	17.94	m2

(LEVEL1)排水弁修繕工
(LEVEL2)付帯工

数量計算書(窓囲い③)

拾い図

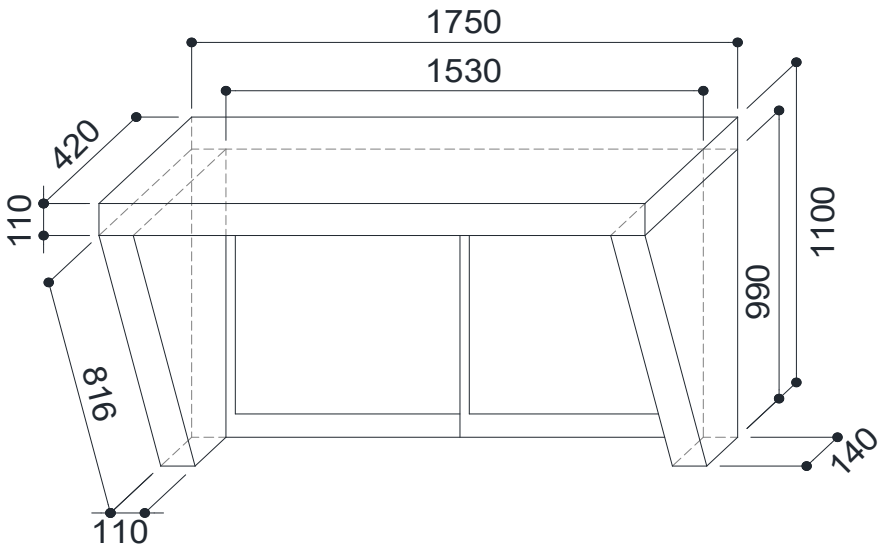

名　称	計　算　式	数 量	単位
塗装面積(平場)			
	A= 1.75 × 0.42 = 0.74 m2		
	箇所数 A= 0.74 × 3 =	2.22	m2
塗装面積(立上)			
	A=(1.75 + 0.42 × 2)× 0.11 = 0.28 m2		
	A=(0.42 + 0.14)× 0.99 ÷ 2 × 4 = 1.11 m2		
	A= 0.11 × 0.816 × 2 = 0.18 m2		
	A= 1.53 × 0.42 = 0.64 m2		
	A= 0.11 × 0.14 × 2 = 0.03 m2		
	計 2.24 m2		
	箇所数 A= 2.24 × 3 =	6.72	m2

(LEVEL1)排水弁修繕工
(LEVEL2)付帯工

数量計算書(煙突)

拾い図

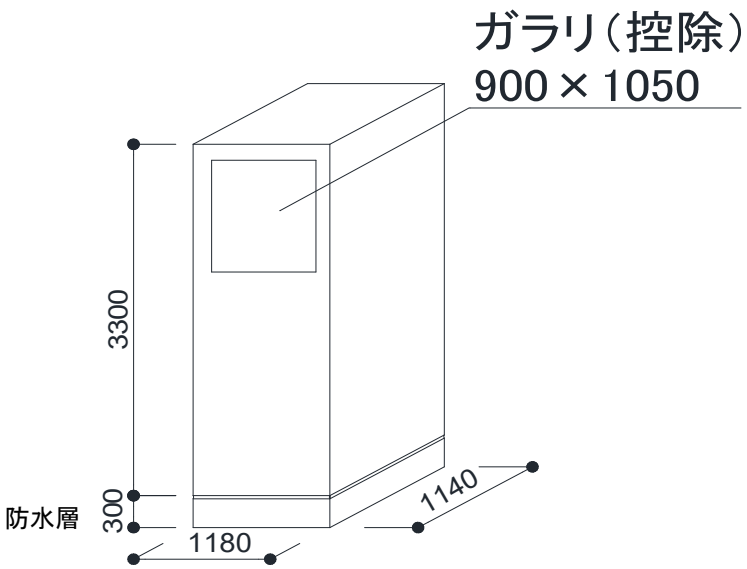

名　称	計　算　式	数 量	単位
塗装面積(平場)			
	A= 1.18 × 1.14	1.35	m2
塗装面積(立上)			
	A= 1.18 × 3.30 × 2 = 7.79 m2		
	A= 1.14 × 3.30 × 2 = 7.52 m2		
	ガラリ(控除) A= 0.90 × 1.05 = -0.95 m2		
	計 =	14.36	m2

(LEVEL1)排水弁修繕工
(LEVEL2)付帯工

数量計算書(鉄柵①)

拾い図

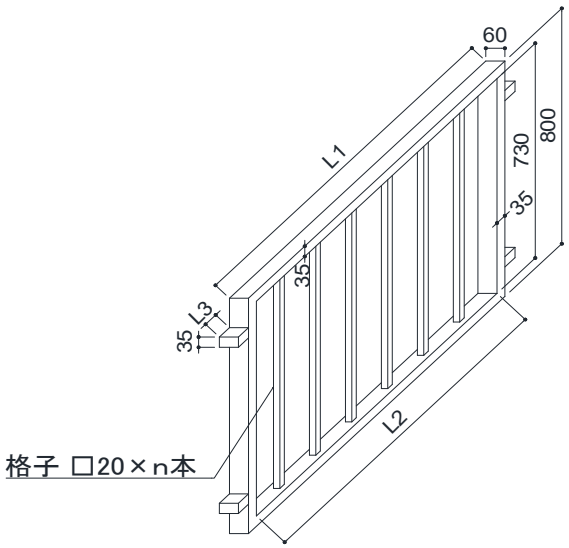

	L1(mm)	L2(mm)	L3(mm)	n(本)
①	1900	1830	50	11
②	1150	1080	50	6
③	1150	1080	25	6
④	1050	980	47.5	6
⑤	250	180	50	1

名　称	計　算　式	数 量	単位
塗装面積			
	L1 A= 1.90 × 0.06 × 2 = 0.23 m2		
	A= 0.80 × 0.06 × 2 = 0.10 m2		
	立上接触面(控除) A= 0.035 × 0.06 × 4 = -0.008 m2		
	L1 A=(1.90 ＋ 0.73)× 2 × 0.035 × 2 = 0.37 m2		
	格子　n A= 0.73 × 0.02 × 4 × 11 = 0.64 m2		
	L2 A= 1.83 × 0.06 × 2 = 0.22 m2		
	格子接合部(控除)　n A= 0.02 × 0.02 × 11 × 2 = -0.009 m2		
	A= 0.73 × 0.06 × 2 = 0.09 m2		
	L3 A=(0.035 ＋ 0.06)× 2 × 0.05 × 4 = 0.04 m2		
	計 1.67 m2		
	箇所数 A= 1.67 × 24 =	40.08	m2
塗装控除面積(立上)			
	鉄柵接触面(屋上立上から控除)　箇所数 A= 0.035 × 0.06 × 4 × 24 =	-0.20	m2

(LEVEL1)排水弁修繕工
(LEVEL2)付帯工

数量計算書(鉄柵②)

拾い図

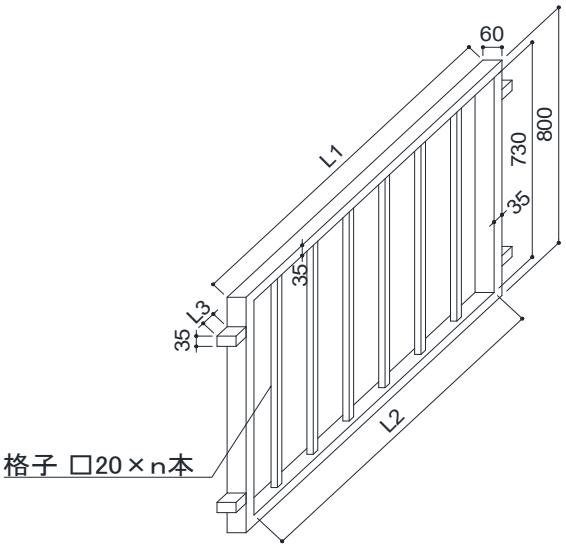

	L1(mm)	L2(mm)	L3(mm)	n(本)
①	1900	1830	50	11
②	1150	1080	50	6
③	1150	1080	25	6
④	1050	980	47.5	6
⑤	250	180	50	1

名　称	計　算　式	数 量	単位
塗装面積			
	L1 A= 1.15 × 0.06 × 2 = 0.14 m2		
	A= 0.80 × 0.06 × 2 = 0.10 m2		
	立上接触面(控除) A= 0.035 × 0.06 × 4 = -0.008 m2		
	L1 A=(1.15 ＋ 0.73)× 2 × 0.035 × 2 = 0.26 m2		
	格子　n A= 0.73 × 0.02 × 4 × 6 = 0.35 m2		
	L2 A= 1.08 × 0.06 × 2 = 0.13 m2		
	格子接合部(控除) n A= 0.02 × 0.02 × 6 × 2 = -0.005 m2		
	A= 0.73 × 0.06 × 2 = 0.09 m2		
	L3 A=(0.035 ＋ 0.06)× 2 × 0.05 × 4 = 0.04 m2		
	計 1.10 m2		
	箇所数 A= 1.10 × 2 =	2.20	m2
塗装控除面積(立上)			
	鉄柵接触面(屋上立上から控除)　箇所数 A= 0.035 × 0.06 × 2 × 3 =	-0.01	m2

(LEVEL1)排水弁修繕工
(LEVEL2)付帯工

数量計算書(鉄柵③)

拾い図

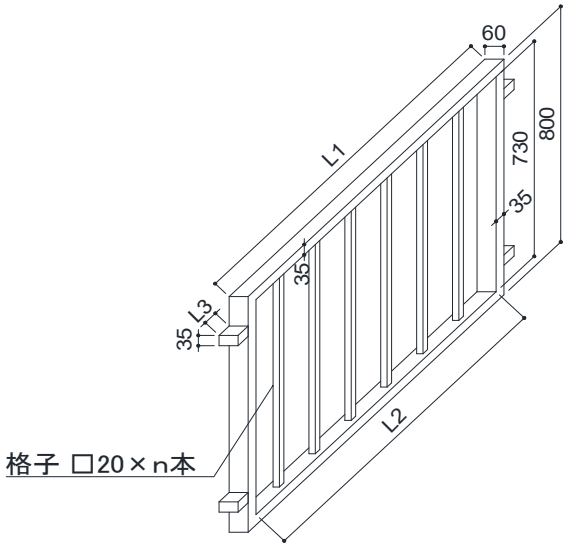

	L1(mm)	L2(mm)	L3(mm)	n(本)
①	1900	1830	50	11
②	1150	1080	50	6
③	1150	1080	25	6
④	1050	980	47.5	6
⑤	250	180	50	1

名　称	計　算　式	数 量	単位
塗装面積			
	L1 A= 1.15 × 0.06 × 2 = 0.14 m2		
	A= 0.80 × 0.06 × 2 = 0.10 m2		
	立上接触面(控除) A= 0.035 × 0.06 × 4 = -0.008 m2		
	L1 A=(1.15 ＋ 0.73)× 2 × 0.035 × 2 = 0.26 m2		
	格子　n A= 0.73 × 0.02 × 4 × 6 = 0.35 m2		
	L2 A= 1.08 × 0.06 × 2 = 0.13 m2		
	格子接合部(控除) n A= 0.02 × 0.02 × 6 × 2 = -0.005 m2		
	A= 0.73 × 0.06 × 2 = 0.09 m2		
	L3 A=(0.035 ＋ 0.06)× 2 × 0.025 × 4 = 0.02 m2		
	計 1.08 m2		
	箇所数 A= 1.08 × 2 =	2.16	m2
塗装控除面積(立上)			
	鉄柵接触面(屋上立上から控除)　箇所数 A= 0.035 × 0.06 × 4 × 2 =	-0.02	m2

(LEVEL1)排水弁修繕工
(LEVEL2)付帯工

数量計算書(鉄柵④)

拾い図

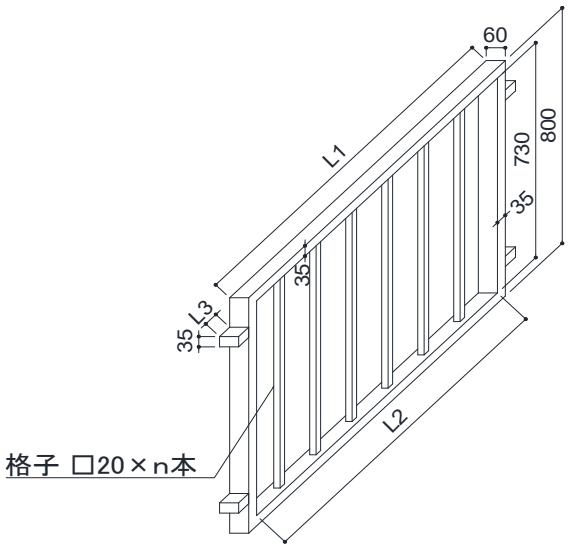

	L1(mm)	L2(mm)	L3(mm)	n(本)
①	1900	1830	50	11
②	1150	1080	50	6
③	1150	1080	25	6
④	1050	980	47.5	6
⑤	250	180	50	1

名　称	計　算　式	数 量	単位
塗装面積			
	L1 A= 1.05 × 0.06 × 2 = 0.13 m2		
	A= 0.80 × 0.06 × 2 = 0.10 m2		
	立上接触面(控除) A= 0.035 × 0.06 × 4 = -0.008 m2		
	L1 A=(1.05 ＋ 0.73)× 2 × 0.035 × 2 = 0.25 m2		
	格子　n A= 0.73 × 0.02 × 4 × 6 = 0.35 m2		
	L2 A= 0.98 × 0.06 × 2 = 0.12 m2		
	格子接合部(控除) n A= 0.02 × 0.02 × 6 × 2 = -0.005 m2		
	A= 0.73 × 0.06 × 2 = 0.09 m2		
	L3 A=(0.035 ＋ 0.06)× 2 × 0.0475 × 4 = 0.04 m2		
	計 1.07 m2		
	箇所数 A= 1.07 × 8 =	8.56	m2
塗装控除面積(立上)			
	鉄柵接触面(屋上立上から控除)　箇所数 A= 0.035 × 0.06 × 4 × 8 =	-0.07	m2

(LEVEL1)排水弁修繕工
(LEVEL2)付帯工

数量計算書(鉄柵⑤)

拾い図

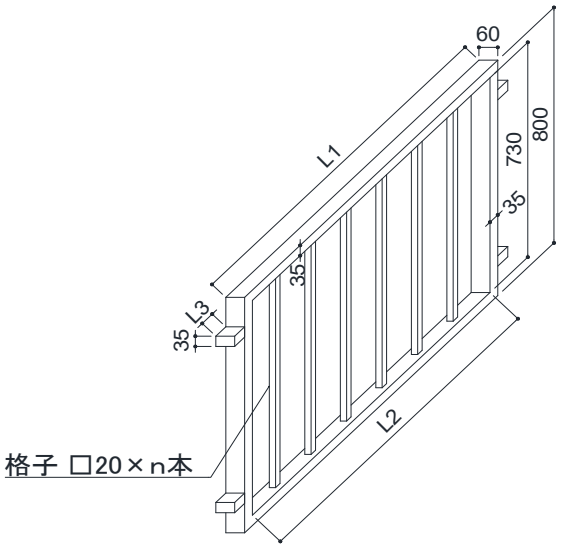

	L1(mm)	L2(mm)	L3(mm)	n(本)
①	1900	1830	50	11
②	1150	1080	50	6
③	1150	1080	25	6
④	1050	980	47.5	6
⑤	250	180	50	1

名　称	計　算　式	数 量	単位
塗装面積			
	L1 A= 0.25 × 0.06 × 2 = 0.03 m2		
	A= 0.80 × 0.06 × 2 = 0.10 m2		
	立上接触面(控除) A= 0.035 × 0.06 × 4 = -0.008 m2		
	L1 A=(0.25 ＋ 0.73)× 2 × 0.035 × 2 = 0.14 m2		
	格子　n A= 0.73 × 0.02 × 4 × 1 = 0.06 m2		
	L2 A= 0.18 × 0.06 × 2 = 0.02 m2		
	格子接合部(控除) n A= 0.02 × 0.02 × 1 × 2 = -0.001 m2		
	A= 0.73 × 0.06 × 2 = 0.09 m2		
	L3 A=(0.035 ＋ 0.06)× 2 × 0.05 × 4 = 0.04 m2		
	計 0.47 m2		
	箇所数 A= 0.47 × 18 =	8.46	m2
塗装控除面積(立上)			
	鉄柵接触面(屋上立上から控除)　箇所数 A= 0.035 × 0.06 × 4 × 18 =	-0.15	m2

(LEVEL1)排水弁修繕工
(LEVEL2)付帯工

数量計算書(鉄柵端部①)

拾い図

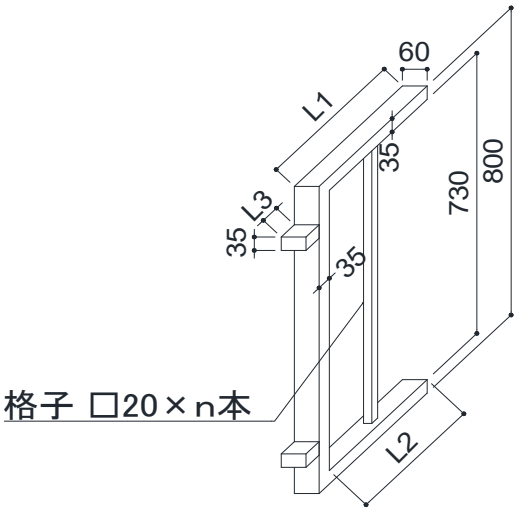

	L1(mm)	L2(mm)	L3(mm)	n(本)
①	340	305	50	1
②	370	335	50	1

名　称	計　算　式	数 量	単位
塗装面積			
	L1 A= 0.34 × 0.06 × 2 = 0.04 m2		
	A= 0.80 × 0.06 = 0.05 m2		
	立上接触面(控除) A= 0.035 × 0.06 × 2 = -0.004 m2		
	A= 0.035 × 0.06 × 2 = 0.004 m2		
	L1 A=(0.34 × 2 + 0.73)× 0.035 × 2 = 0.10 m2		
	格子 n A= 0.73 × 0.02 × 4 × 1 = 0.06 m2		
	L2 A= 0.305 × 0.06 × 2 = 0.04 m2		
	格子接合部(控除) n A= 0.02 × 0.02 × 1 × 2 = -0.001 m2		
	A= 0.73 × 0.06 = 0.04 m2		
	L3 A=(0.035 + 0.06)× 2 × 0.05 × 2 = 0.02 m2		
	計 =	0.35	m2

(LEVEL1)排水弁修繕工
(LEVEL2)付帯工

数量計算書(鉄柵端部②)

拾い図

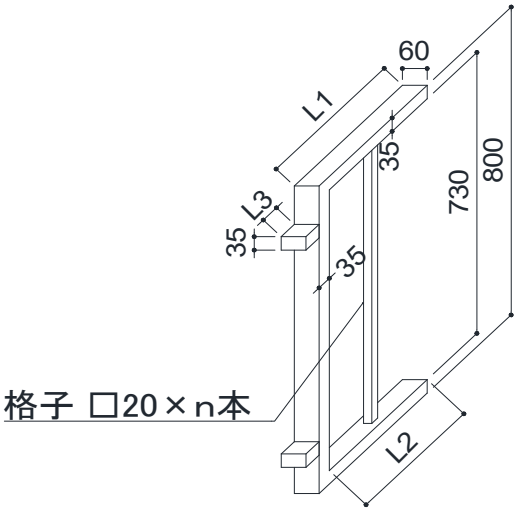

	L1(mm)	L2(mm)	L3(mm)	n(本)
①	340	305	50	1
②	370	335	50	1

名　称	計　算　式	数 量	単位
塗装面積			
	L1 A= 0.37 × 0.06 × 2 = 0.04 m2		
	A= 0.80 × 0.06 = 0.05 m2		
	立上接触面(控除) A= 0.035 × 0.06 × 2 = -0.004 m2		
	A= 0.035 × 0.06 × 2 = 0.004 m2		
	L1 A=(0.37 × 2 + 0.73)× 0.035 × 2 = 0.10 m2		
	格子　n A= 0.73 × 0.02 × 4 × 1 = 0.06 m2		
	L2 A= 0.335 × 0.06 × 2 = 0.04 m2		
	格子接合部(控除) n A= 0.02 × 0.02 × 1 × 2 = -0.001 m2		
	A= 0.73 × 0.06 = 0.04 m2		
	L3 A=(0.035 + 0.06)× 2 × 0.05 × 2 = 0.02 m2		
	計 =	0.35	m2
塗装控除面積(立上)			
	鉄柵接触面(屋上立上から控除) A= 0.035 × 0.06 × 2 =	-0.004	m2