令和8年度 アグリパークゆめすぎと
駐車場整備工事

数　量　計　算　書

数　量　総　括　表

レベル1 工事区分	レベル2 工 種	レベル3 種 別	レベル4 細 別	レベル5 規　格	単位	数位	数　量	数値基準	摘要
基盤整備									
	敷地造成工								
		掘削工							
			掘削(押し土)	ブルドーザ	m3	*10*	68.2	70	*P.1*
			積込(ルーズ)	バックホウ	m3	*10*	68.2	70	*P.1*
		盛土工							
			路床盛土	幅4.0m以上	m3	*100*	1,938.1	1,900	*P.1*
		作業土工							
			床掘り	バックホウ	m3	*10*	112.2	110	*P.4*
			埋戻し	幅1m未満	m3	*10*	94.4	90	*P.4*
		法面整形工							
			法面整形	バックホウ	m2	*10*	174.2	170	*P.12*
		搬入土工							
			搬入土	他工事より搬入	m3	*10*	2,337.6	2,340	*P.16*
	擁壁工								
		コンクリートブロック工							

数　量　総　括　表

レベル1 工事区分	レベル2 ・工 種	レベル3 ・種 別	レベル4 ・細 別	レベル5 規　格	単位	数位	数　量	数値基準	摘要
			1段ブロック	120×190×390 C種	m	1	141.7	142	P. 17
施設整備									
	雨水排水設備工								
		側溝工							
			横断側溝	300×300 Zアングル	m	1	8.0	8	P. 18
			端部壁	t=15cm	箇所	1	1.0	1	P. 18
		管渠工							
			塩ビ管	φ200	m	1	24.0	24	P. 19
			ボックス暗渠	300×300	m	1	23.1	23	P. 19
			ボックスカルバート 重力式擁壁	1000×1200	式	1	1.0	1	P. 19
		集水桝工							
			集水桝	□500×H750 Gr蓋 T-25 細目	基	1	2.0	2	P. 20
			集水桝	□500×H800 Gr蓋 T-25 細目	基	1	2.0	2	P. 20
舗装工									
	舗装工								
		アスファルト舗装工							

数　量　総　括　表

レベル1 工事区分	レベル2 ・工 種	レベル3 ・種 別	レベル4 ・細 別	レベル5 規　格	単位	数位	数　量	数値基準	摘要
		（西側駐車場）							
			路盤	再生切込砕石 t=30cm	m2	10	4,583.5	4,580	P.21
		（西側駐車場摺付部）							
			下層路盤	再生切込砕石 t=19cm	m2	1	109.3	109	P.21
			上層路盤	再生粒調砕石 t=15cm	m2	1	109.3	109	P.21
			表層	再生密粒度ｱｽｺﾝ t=5cm	m2	1	109.3	109	P.21
		（町道組成）							
			間詰下層路盤	再生切込砕石 t=20cm	m2	1	42.4	42	P.21
			間詰上層路盤	再生粒調砕石 t=20cm	m2	1	42.4	42	P.21
			表層	再生密粒度ｱｽｺﾝ t=5cm	m2	1	112.9	113	P.21
			不陸整正	再生粒調砕石 補足材厚3cm	m2	1	70.5	71	P.21
	縁石工								
		縁石工							
			地先境界	120×120×120×600	m	1	90.3	90	P.25
	防護柵工								
		防止柵工							

数 量 総 括 表

レベル1 工事区分	レベル2 ・工 種	レベル3 ・種 別	レベル4 ・細 別	レベル5 規 格	単位	数位	数 量	数値基準	摘要
			メッシュフェンス	H=1200 @2.0m コンクリート建込	m	1	11.6	12	P.26
			メッシュフェンス	H=1200 @2.0m 基礎ブロック建込	m	1	337.8	338	P.27
			メッシュフェンス門扉	H=1200 W1.0m 片開き	基	1	5.0	5	P.27
	区画線工								
		区画線工							
			溶融式区画線	破線 白 15cm	m	1	15.0	15	P.28
	付帯工								
			法面被覆コンクリート	コンクリート t=10cm 再生切込砕石 t=10cm	m	10	100.0	100	P.29
			遮水シート	幅1.0m	m2	10	100.0	100	P.29
			土留め嵩上げ	コンクリート	箇所	1	1.0	1	P.29
			既設管キャップ止め	φ75	箇所	1	1.0	1	P.29
			間詰めコンクリート	t=10cm 平均W=8cm	m	1	39.3	39	P.29
	構造物撤去工								
		構造物取壊し工							
			Co取壊	鉄筋・機械施工	m3	1	6.4	6	P.30
			Co取壊	無筋・機械施工	m3	0.1	0.3	0.3	P.30

数　量　総　括　表

レベル1 工事区分	レベル2 ・工 種	レベル3 ・種 別	レベル4 ・細 別	レベル5 規　格	単位	数位	数　量	数値基準	摘要
			舗装版切断	t=15cm以下	m	1	30.0	30	P.30
			舗装版破砕	t=15cm以下	m2	1	71.6	72	P.30
		排水構造物撤去工							
			塩ビ管撤去	φ75mm	m	1	26.9	27	P.34
		運搬処理工							
			Co殻運搬	鉄筋	m3	1	6.4	6	P.35
			Co殻運搬	無筋	m3	0.1	0.3	0.3	P.35
			濁水運搬	トラック	台	1	1.0	1	P.35
			As殻運搬	ダンプトラック	m3	1	3.5	4	P.35
			Co廃材処理	有筋	t	1	16.0	16	P.35
			Co廃材処理	無筋	t	1	0.7	1	P.35
			濁水処分費		m3	0.01	0.039	0.04	P.35
			As殻処分		t	1	8.4	8	P.35
	仮設工								
		工事用道路工							
			敷鉄板設置撤去	1524×6096×22	枚	1	44.0	44	P.37

数　量　総　括　表

レベル1 工事区分	レベル2 ・工種	レベル3 ・種別	レベル4 ・細別	レベル5 規格	単位	数位	数量	数値基準	摘要
			敷鉄板賃料		枚	1	44.0	44	P.37
			安定シート設置撤去	PP系織布	m2	1	526.9	527	P.37
			安定シート運搬処分	廃プラスチック	m3	1	2.6	3	P.37
			土のう積み	62×48	m2	0.1	1.20	1.2	P.37
			水替え	水中ポンプ	式	1	1.0	1	P.37
			ポンプ据付撤去		現場	1	1.0	1	P.37
	交通誘導警備員								
		交通誘導警備員							
			交通誘導警備員B		式	1	1.0	1	－
共通仮設									
	共通仮設費								
		運搬費							
			仮設材運搬費	貨物自動車	t	0.1	141.15	141.2	P.38
			積込取卸し	往復	t	0.1	70.57	70.6	P.38

工種： 敷地造成工

調　　書

掘削工

掘削(押し土)

西側駐車場部	別紙P. 2 の通り	68.25 m3

積込(ルーズ)

	掘削(押し土)に同じ	68.25 m3

盛土工

路床盛土

西側駐車場部	別紙P. 3 の通り	1,938.16 m3

種別：掘削工

細別：掘削 西側駐車場

計　算　書

測点番号	距離	横断面積 法長	平均横断面積 法長	立方米 平方米	摘要
BNo.0 +3.400		7.50			
	1.600		7.500	12.00	
BNo.0 +5.000		7.50			
	15.000		3.750	56.25	
BNo.1		0.00			
	20.000		0.000	0.000	
BNo.2		0.00			
	20.000		0.000	0.000	
BNo.3		0.00			
	20.000		0.000	0.000	
BNo.4		0.00			
	20.000		0.000	0.000	
BNo.5		0.00			
	2.000		0.000	0.000	
BNo.5 +2.000		0.00			
	1.500		0.000	0.000	
BNo.5 +3.500		0.00			
計	100.100			68.25	

種別：盛土工

細別：路床盛土 西側駐車場

計　算　書

測点番号	距離	横断面積 法長	平均横断面積 法長	立方米 平方米	摘要
BNo.0 +3.400		2.40			
	1.600		2.400	3.84	
BNo.0 +5.000		2.40			
	15.000		11.600	174.00	
BNo.1		20.80			
	20.000		21.050	421.00	
BNo.2		21.30			
	20.000		21.100	422.00	
BNo.3		20.90			
	20.000		21.050	421.00	
BNo.4		21.20			
	20.000		21.750	435.00	
BNo.5		22.30			
	2.000		22.300	44.60	
BNo.5 +2.000		22.30			
	1.500		11.150	16.72	
BNo.5 +3.500		0.00			
計	100.100			1,938.16	

工種： 敷地造成工

種別： 作業土工

調　　書

床掘り

西側駐車場ブロック部	別紙P. 5	の通り	26.53
西側駐車場排水構造物部	別紙P. 6	の通り	7.68
ボックスカルバート設置部	別紙P. 11	の通り	49.72
構造物(側溝、塩ビ管)	別紙P. 10	の通り	15.25
町道舗装部	別紙P. 24	の通り	13.09
	計		112.27 m3

埋戻し

西側駐車場ブロック部	別紙P. 7	の通り	20.78
西側駐車場造成部	別紙P. 8	の通り	19.18
東側駐車場造成部	別紙P. 9	の通り	10.46
ボックスカルバート設置部	別紙P. 11	の通り	42.51
構造物(側溝、塩ビ管)	別紙P. 10	の通り	1.49
	計		94.42 m3

種別：作業土工

細別：床掘り 西側駐車場ブロック部

計　算　書

測点番号	距離	横断面積 法長	平均横断面積 法長	立方米 平方米	摘要
BNo.0 +3.400		0.30			
	1.600		0.300	0.48	
BNo.0 +5.000		0.30			
	15.000		0.300	4.50	
BNo.1		0.30			
	20.000		0.300	6.00	
BNo.2		0.30			
	20.000		0.300	6.00	
BNo.3		0.30			
	20.000		0.250	5.00	
BNo.4		0.20			
	20.000		0.200	4.00	
BNo.5		0.20			
	2.000		0.200	0.40	
BNo.5 +2.000		0.20			
	1.500		0.100	0.15	
BNo.5 +3.500		0.00			
計	100.100			26.53	

種別：作業土工

細別：床掘り 西側駐車場排水構造物部

計　算　書

測点番号	距離	横断面積 法長	平均横断面積 法長	立方米 平方米	摘要
ANo.0 +18.300		0.30			
	1.700		0.300	0.51	
ANo.1		0.30			
	20.000		0.300	6.00	
ANo.2		0.30			
	3.900		0.300	1.17	
ANo.2 +3.900		0.30			
計	25.600			7.68	

種別：作業土工

細別：埋戻し 西側駐車場ブロック部

計　算　書

測点番号	距離	横断面積 法長	平均横断面積 法長	立方米 平方米	摘要
BNo.0 +3.400		0.30			
	1.600		0.300	0.48	
BNo.0 +5.000		0.30			
	15.000		0.250	3.75	
BNo.1		0.20			
	20.000		0.200	4.00	
BNo.2		0.20			
	20.000		0.200	4.00	
BNo.3		0.20			
	20.000		0.200	4.00	
BNo.4		0.20			
	20.000		0.200	4.00	
BNo.5		0.20			
	2.000		0.200	0.40	
BNo.5 +2.000		0.20			
	1.500		0.100	0.15	
BNo.5 +3.500		0.00			
計	100.100			20.78	

種別：作業土工

細別：埋戻し 西側駐車場造成部

計　算　書

測点番号	距離	横断面積 法長	平均横断面積 法長	立方米 平方米	摘要
BNo.0 +3.400		0.30			
	1.600		0.300	0.48	
BNo.0 +5.000		0.30			
	15.000		0.250	3.75	
BNo.1		0.20			
	20.000		0.200	4.00	
BNo.2		0.20			
	5.000		0.200	1.00	
BNo.2 +5.000		0.20			
	–		–	–	
BNo.2 +13.000		0.20			
	7.000		0.200	1.40	
BNo.3		0.20			
	20.000		0.200	4.00	
BNo.4		0.20			
	20.000		0.200	4.00	
BNo.5		0.20			
	2.000		0.200	0.40	
BNo.5 +2.000		0.20			
	1.500		0.100	0.15	
BNo.5 +3.500		0.00			
計	92.100			19.18	

種別：作業土工

細別：埋戻し 東側駐車場造成部

計　算　書

測点番号	距離	横断面積 法長	平均横断面積 法長	立方米 平方米	摘要
BNo.0 +3.400		0.10			
	1.600		0.100	0.16	
BNo.0 +5.000		0.10			
	15.000		0.100	1.50	
BNo.1		0.10			
	20.000		0.100	2.00	
BNo.2		0.10			
	5.000		0.100	0.50	
BNo.2 +5.000		0.10			
	–		–	–	
BNo.2 +13.000		0.30			
	7.000		0.300	2.10	
BNo.3		0.30			
	14.000		0.300	4.20	
BNo.3 +14.000		0.30			
計	62.600			10.46	

種別：作業土工

細別：床掘り・埋戻し

細　別/規　格	位　　置	算　　式	数　　量	摘　　要
床掘り	横断側溝	(0.15+8.0+0.8)×0.9	8.05	
	塩ビ管	24.0×(0.3+0.3)/2	7.20	
		計	15.25 m3	
埋戻し	横断側溝	(0.15+8.0+0.8)×0.1	0.89	
	塩ビ管	24.0×(0.01+0.04)/2	0.60	
		計	1.49 m3	

細別：床掘り・埋戻し
規格：不整形部

計　算　書

ボックスカルバート設置部

平面図

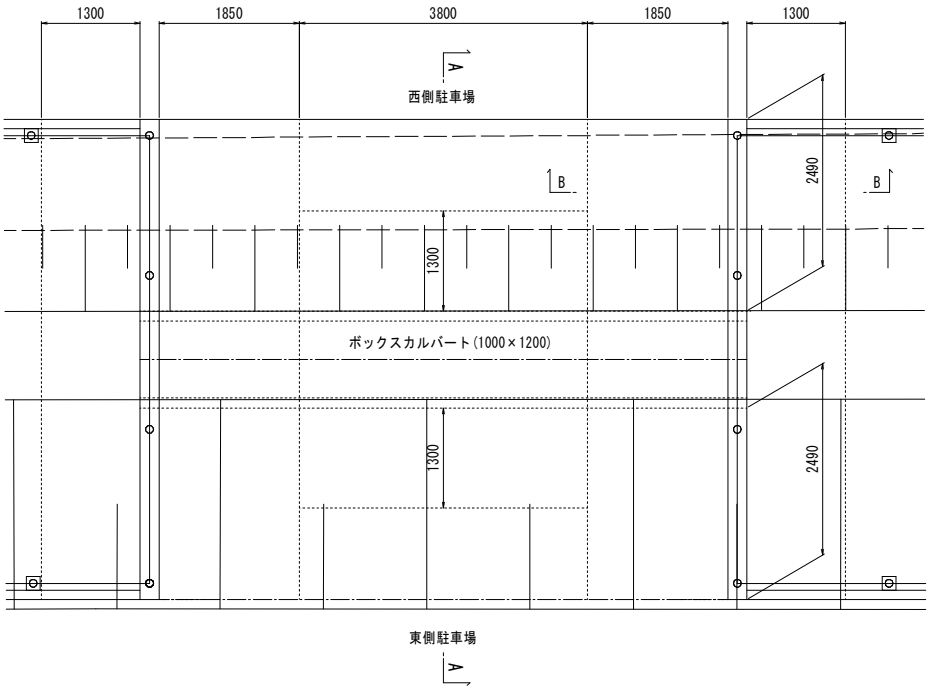

A-A断面図

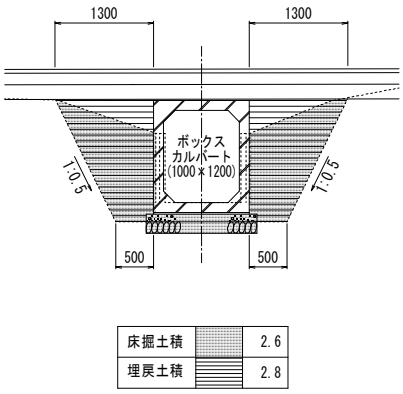

B-B断面図

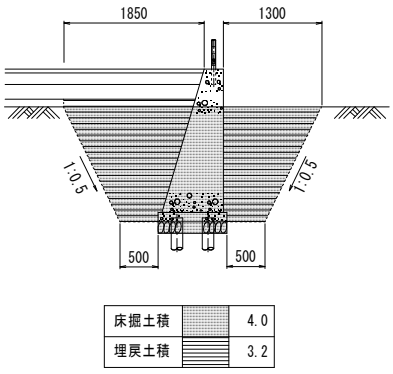

種　　別	側	位　置 / 算　式	数　量
床掘り		2.60×3.80 + 4.0×(2.49×4)	49.72 m3
埋戻し		2.80×3.80 + 3.2×(2.49×4)	42.51 m3

工種： 敷地造成工

種別： 法面整形工

調　　書

法面整形

西側駐車場造成部	別紙P. 13	の通り	B路線	63.71
西側駐車場造成部	別紙P. 14	の通り	A路線	77.41
東側駐車場造成部	別紙P. 15	の通り	B路線	33.08
	計			174.20 m2

種別：法面整形工

細別：法面整形 西側駐車場造成部

計　算　書

測点番号	距離	横断面積 法長	平均横断面積 法長	立方米 平方米	摘要
BNo.0 +3.400		0.71			
	1.600		0.710	1.13	
BNo.0 +5.000		0.71			
	15.000		0.715	10.72	
BNo.1		0.72			
	20.000		0.715	14.30	
BNo.2		0.71			
	5.000		0.710	3.55	
BNo.2 +5.000		0.71			
	–		–	–	
BNo.2 +13.000		0.71			
	7.000		0.710	4.97	
BNo.3		0.71			
	20.000		0.690	13.80	
BNo.4		0.67			
	20.000		0.670	13.40	
BNo.5		0.67			
	2.000		0.670	1.34	
BNo.5 +2.000		0.67			
	1.500		0.335	0.50	
BNo.5 +3.500		0.00			
計	92.100			63.71	

種別：法面整形工

細別：法面整形 西側駐車場造成部

計　算　書

測点番号	距離	横断面積 法長	平均横断面積 法長	立方米 平方米	摘要
ANo.0 +6.200		0.00			
	1.500		0.800	1.20	
ANo.0 +7.700		1.60			
	12.300		1.600	19.68	
ANo.1		1.60			
	20.000		1.585	31.70	
ANo.2		1.57			
	13.378		1.555	20.80	
ANo.2 +13.378		1.54			BNO.0
	2.322		1.540	3.57	
ANo.2 +15.700		1.54			
	0.600		0.770	0.46	
No.2 +16.300		0.00			
計	50.100			77.41	

種別：法面整形工

細別：法面整形 東側駐車場造成部

計　算　書

測点番号	距離	横断面積 法長	平均横断面積 法長	立方米 平方米	摘要
BNo.0 +3.400		0.35			
	1.600		0.350	0.56	
BNo.0 +5.000		0.35			
	15.000		0.400	6.00	
BNo.1		0.45			
	20.000		0.455	9.10	
BNo.2		0.46			
	5.000		0.460	2.30	
BNo.2 +5.000		0.46			
	–		–	–	
BNo.2 +13.000		0.72			
	7.000		0.720	5.04	
BNo.3		0.72			
	14.000		0.720	10.08	
BNo.3 +14.000		0.72			
計	62.600			33.08	

工種： 敷地造成工

種別： 搬入土砂

調　　書

掘削土量

掘削(押し土)	別紙P.	1	の通り	68.25
作業土工(床掘)	別紙P.	4	の通り	112.27
		計		180.52 m3

埋戻土量

路床盛土	別紙P.	1	の通り	1,938.16
作業土工(埋戻)	別紙P.	4	の通り	94.42
		計		2,032.58 m3

搬入土

締固換算率：1.25

(2032.58-180.52×0.9)×1.25　　2,337.64 m3

工種：擁壁工

種別：コンクリートブロック工

調　　書

種別/細別	規格/備考	測　　点	側	数　　量
1段ブロック	120×190×390	BNo.0 +3.5　～　No.5 +3.5	左	100.0
		ANo.0 +8.00　～　ANo.1 +5.20	左	17.1
		ANo.1 +5.1　付近	左	1.2
		ANo.1 +13.20　付近	左	1.2
		ANo.1 +13.20　～　BNo.0 +2.00	左	22.2
		計		141.7 m

工種：雨水排水設備工

種別：側溝工

調　　書

種別/細別	規格/備考	測　　点	側	数　　量
横断側溝	300×300	ANo.1 +5.20　～　ANo.1 +13.20	左	8.0 m
端部壁	t=15cm	ANo.1 +5.10　付近	左	1.0 箇所

工種：雨水排水設備工

種別：管渠工

調　　書

種別/細別	規格/備考	測　　点	側	数　　量
塩ビ管	φ200	ANo.1 +13.70　～　BNo.0 +4.60	左	24.0 m
ボックス暗渠	300×300	ANo.0 +19.1　～　ANo.1 +17.0	左	17.9
		ANo.1 +17.8　～　ANo.2 +3.1	左	5.2
		計		23.1 m
ボックスカルバート 重力式擁壁	1000×1200	BNo.2 +5.0　～　BNo.2 +13.0	右	1.0 式

工種：雨水排水設備工

種別：集水桝工

調　　書

種別/細別	規格/備考	測　　点	側	数　　量
集水桝	□500×H750 Gr蓋 T-25 細目	ANo.0 +18.7　付近	左	1.0
		ANo.2 +3.5　付近	左	1.0
		計		2.0 基
集水桝	□500×H800 Gr蓋 T-25 細目	ANo.1 +17.4　付近	左	1.0
		ANo.1 +13.60　付近	左	1.0
		計		2.0 基

工種： 舗装工

種別： アスファルト舗装工

調　　書

西側駐車場

路盤(t=30cm)	別紙P. 22 の通り	4,583.51 m2

西側駐車場摺付部

下層路盤(t=19cm)	別紙P. 23 の通り	109.32 m2
上層路盤(t=15cm)	上記に同じ	109.32 m2
表層(t=5cm)	上記に同じ	109.32 m2

町道舗装

間詰下層路盤(t=20cm)	別紙P. 24 の通り	42.41 m2
間詰上層路盤(t=20cm)	上記に同じ	42.41 m2
表層(t=5cm)	上記に同じ	112.97 m2
不陸整正(t=3cm)	上記に同じ	70.56 m2

種別：アスファルト舗装工

細別：西側駐車場

計　算　書

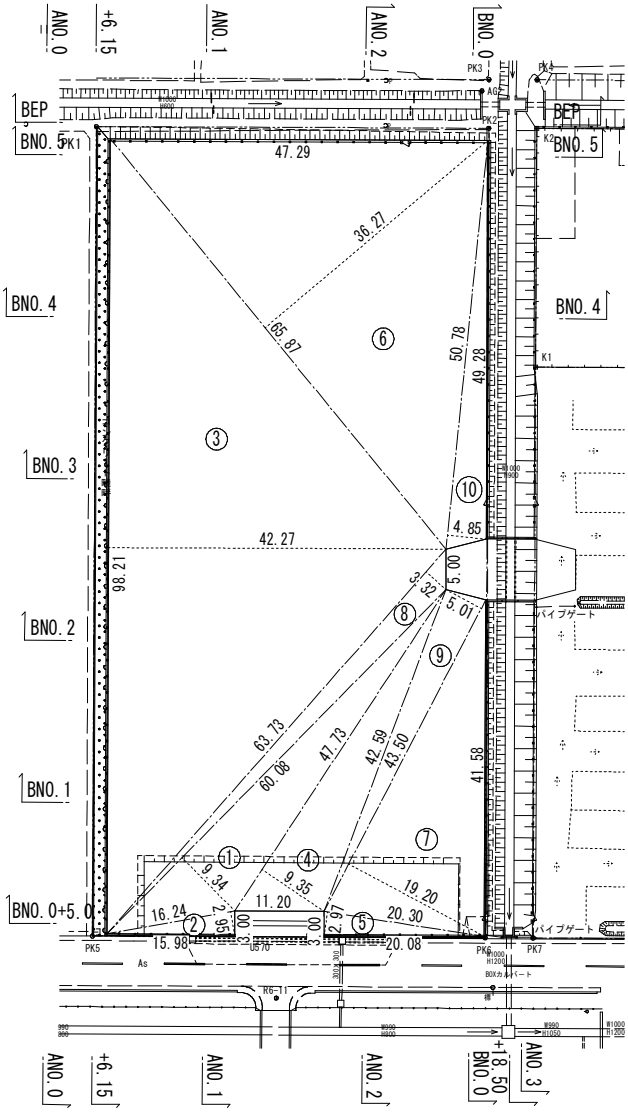

記号	底辺	高さ	倍面積 ㎡
1	60.08	9.34	561.14
2	16.24	2.95	47.90
3	98.21	42.27	4151.33
4	47.73	9.35	446.27
5	20.30	2.97	60.29
6	65.87	36.27	2389.10
7	43.50	19.20	835.20
8	63.73	3.32	211.58
9	43.50	5.01	217.93
10	50.78	4.85	246.28
		倍面積 ㎡	9167.02
		面積 ㎡	4583.51

種　　別	番号	位　置 / 算　式	数　量
路盤		再生切込砕石 t=30cm	4,583.51 m2

種別：アスファルト舗装工

細別：西側駐車場摺付部

計　算　書

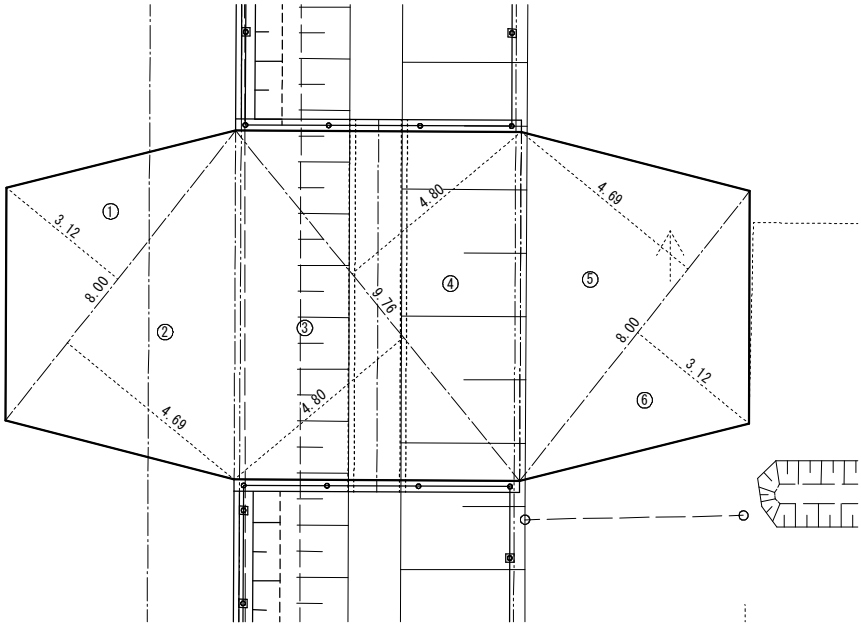

記号	底辺	高さ	倍面積 m2
1	8.00	3.12	24.96
2	8.00	4.69	37.52
3	9.76	4.80	46.84
4	9.76	4.80	46.84
5	8.00	4.69	37.52
6	8.00	3.12	24.96
		倍面積 m2	218.64
		面積 m2	109.32

種　　別	番号	位　置 / 算　式	数　量
下層路盤		再生切込砕石 t=19cm	109.32 m2
上層路盤		再生粒調砕石 t=15cm	109.32 m2
表層		再生密粒度アスコン t=5cm	109.32 m2

種別：アスファルト舗装工

細別：町道舗装

計　算　書

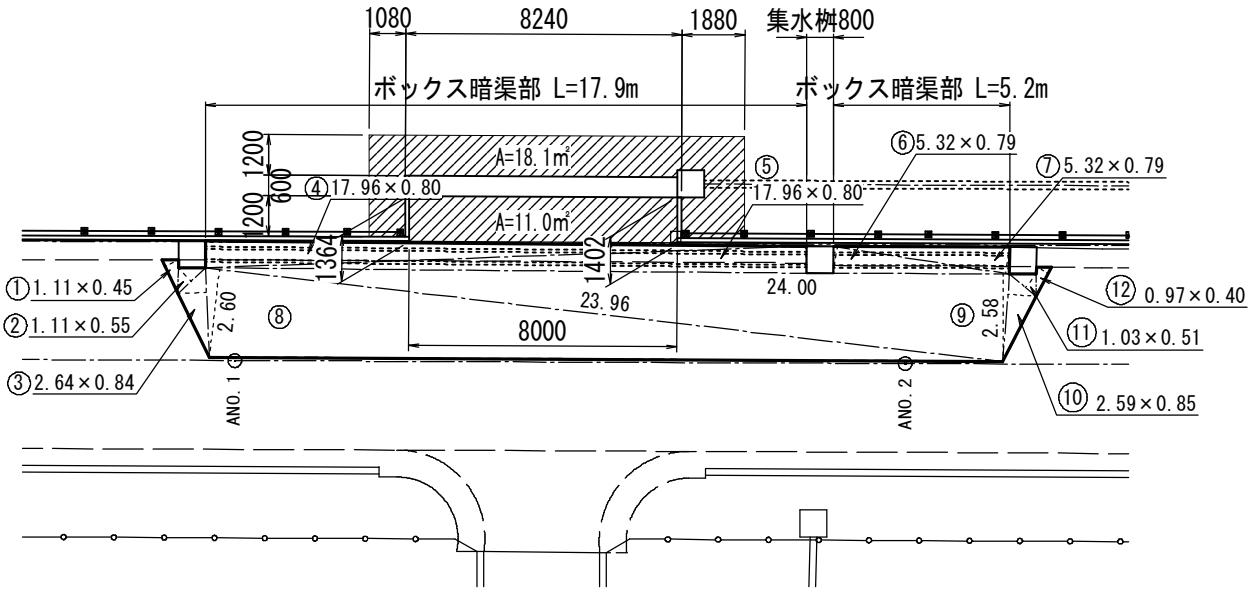

記号	底辺	高さ	倍面積 m2
1	1.11	0.45	0.49
2	1.11	0.55	0.61
3	2.64	0.84	2.21
4	17.96	0.80	14.36
5	17.96	0.80	14.36
6	5.32	0.79	4.20
7	5.32	0.79	4.20
8	23.96	2.60	62.29
9	24.00	2.58	61.92
10	2.59	0.85	2.20
11	1.03	0.51	0.52
12	0.97	0.40	0.38
		倍面積 m2	167.74
		面積 m2	83.87

種　　別	番号	位　置 / 算　式	数　量
間詰下層路盤		再生切込砕石 t=20cm	
(ボックス暗渠部ほか)		(0.22+0.35)×(17.9+5.2)+0.18×0.8+18.1+11.0	42.41 m2
間詰上層路盤		再生粒調砕石 t=20cm　　下層路盤と同じ	42.41 m2
表層		再生密粒度アスコン t=5cm　　83.87+18.1+11.0	112.97 m2
不陸整正		再生粒調砕石 補足材厚3cm	
		112.97 -42.41	70.56 m2
掘削		(18.1+11.0)×0.45	13.09 m3

工種：縁石工

種別：縁石工

調　　書

種別/細別	規格/備考	測　　点	側	数　　量
地先境界	120×120	BNo.0 +3.7　～　BNo.2 +5.0	右	41.3
		BNo.2 +13.0　～　BNo.5 +2.0	右	49.0
		計		90.3 m

工種：防護柵工

種別：防止柵工

調　　書

種別/細別	規格/備考	測　　点	側	数　　量
メッシュフェンス	H1200 @2.0m コンクリート建込	BNo.2 +5.1　付近	右	5.8
		BNo.2 +12.9　付近	右	5.8
		計		11.6 m
メッシュフェンス	H1200 @2.0m 基礎ブロック建込	ANo.0 +7.8　～　ANo.1 +4.9	左	17.0
		ANo.1 +13.4　～　ANo.3 +1.3	左	27.8
		ANo.0 +7.8　～　ANo.2 +4.5	左	36.6
		ANo.2 +5.5　～　ANo.2 +15.5	左	10.0
		BNo.0 +3.8　～　BNo.0 +5.6	右	1.7
		BNo.0 +6.6　～　BNo.2 +5.1	右	38.5
		BNo.2 +12.9　～　BNo.2 +16.9	右	4.0
		BNo.2 +17.9　～　BNo.5 +1.7	右	43.8
		BNo.0 +3.8　～　BNo.5 +1.7	左	97.9
		BNo.0 +3.6　～　BNo.0 +5.6	右	2.0
		BNo.0 +6.6　～　BNo.2 +5.1	右	38.5
		BNo.2 +12.9　～　BNo.2 +16.9	右	4.0

工種：防護柵工

種別：防止柵工

調　　書

種別/細別	規格/備考	測　　点	側	数　　量
(続き)				
メッシュフェンス	H1200 @2.0m 基礎ブロック建込	BNo.2 +17.9　～　BNo.3 +13.9	右	16.0
		計		337.8 m
メッシュフェンス門扉	H1200 W1.0m 片開き	ANo.2 +5.0　付近	左	1.0
		BNo.0 +6.1　付近	右	1.0
		BNo.2 +17.4　付近	右	1.0
		BNo.0 +6.1　付近	右	1.0
		BNo.2 +17.4　付近	右	1.0
		計		5.0 基

工種：区画線工

種別：区画線工

調　　書

種別/細別	規格/備考	測　　点	側	数　　量
溶融式区画線	破線 白 15cm	ANo.0 +15.2　～　ANo.2 +2.1	中	15.0 m

工種：付帯工

種別：

調　　書

種別/細別	規格/備考	測　　点	側	数　　量
法面被覆コンクリート	ｺﾝｸﾘｰﾄ t=10cm 砕石 t=10cm	BNo.0 +3.5　～　BNo.5 +3.5	左	100.0 m
遮水シート	幅1.0m	BNo.0 +3.5　～　BNo.5 +3.5	左	100.0 m2
土留め嵩上げ	コンクリート	ANo.2 +18.5　付近	左	1.0 箇所
既設管キャップ止め	φ75	ANo.0 +6.20　付近	左	1.0 箇所
間詰めコンクリート	t=10cm 平均W=8cm	ANo.0 +8.00　～　ANo.1 +5.18	左	17.1
		ANo.1 +13.18　～　BNo.0 +2.00	左	22.2
		計		39.3 m

工種：構造物撤去工

種別：構造物取壊し工

調　　書

種別/細別	規格/備考	測　　点	側	数　　量
ｺﾝｸﾘｰﾄ構造物取壊し 鉄筋 機械施工	側溝(300×400)	別紙 P. 31 の通り		5.48
	柵渠(1000×900)	別紙 P. 32 の通り		0.93
		計		6.41 m3
ｺﾝｸﾘｰﾄ構造物取壊し 無筋 機械施工	集水桝 (□500×800)	別紙 P. 33 の通り		0.32 m3
舗装版切断	t=5cm	ANo.0 +17.8 ～ ANo.2 +4.2	左	30.0 m
舗装版破砕	t=5cm	ANo.0 +17.8 ～ ANo.2 +4.2	左	71.6 m2

細別：Co取壊し

規格：側溝 300×400

計　算　書

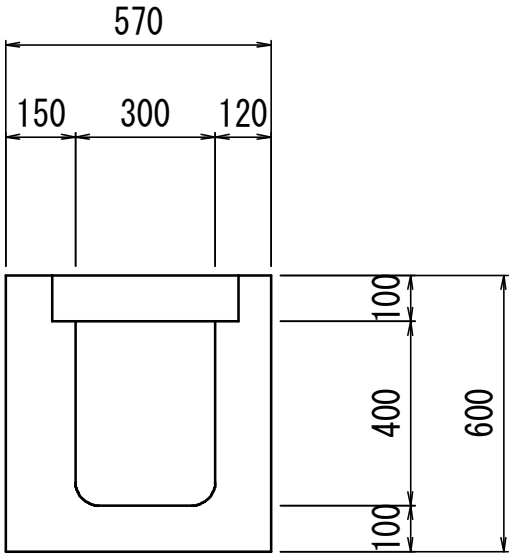

種　別	側	位　置 / 算　式	数　量
撤去延長		18.7 + 6.0	24.7 m
Co取壊(鉄筋)		(0.57×0.60 − 0.30×0.40) × 24.7	5.48 m3

細別：Co取壊工

規格：柵渠撤去

計　算　書

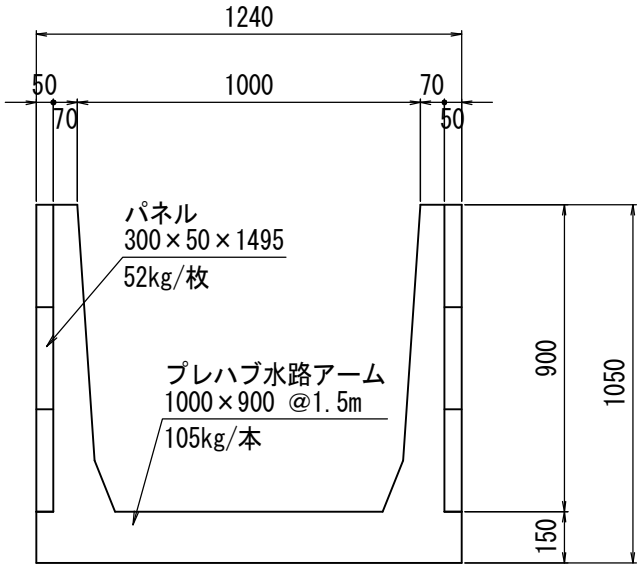

種　別	側	位　置 / 算　式	数　量
撤去数量		5.0	5.0 本
パネル撤去延長		8.0	8.0 m
Co取壊(鉄筋)体積		105(Kg/本)／1000／2.50(t/m3)× 5.0	0.21
Co取壊(鉄筋)体積		0.05×0.90×2× 8.0	0.72
		計	0.93 m3

細別：Co取壊工

規格：集水桝(□500×H800)

計　算　書

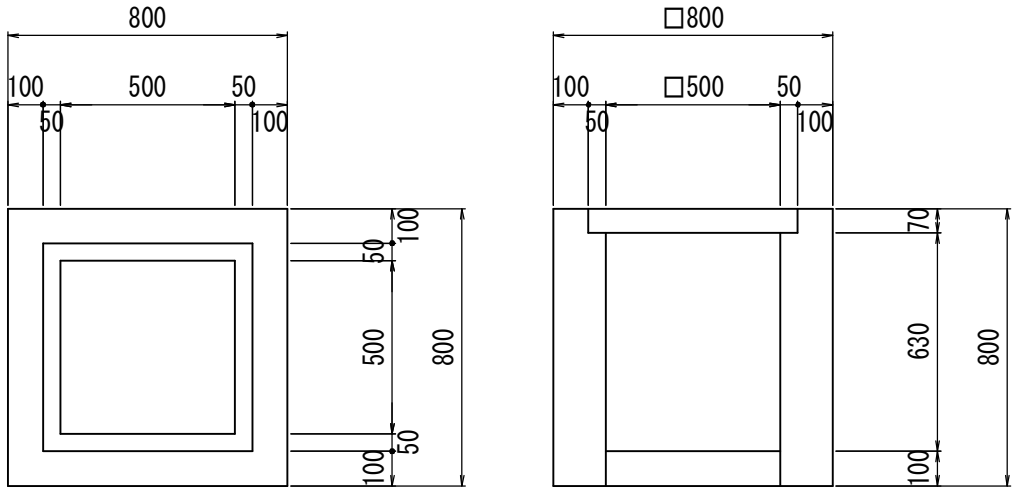

種　　別	側	位　置 / 算　式	数　量
撤去数量		1.0	1.0 基
Co取壊(無筋)		(0.80×0.80×0.80 - 0.60×0.60×0.07	
		- 0.50×0.50×0.63) × 1.0	0.32 m3

工種：構造物撤去工

種別：排水構造物撤去工

調　　書

種別/細別	規格/備考	測　　点	側	数　　量
塩ビ管撤去	φ75	ANo.0 +6.2　～　ANo.1 +13.1	左	26.9 m

工種：構造物撤去工

種別：運搬処理工

調　　書

種別/細別	規格/備考	測　　点	側	数　　量
Co殻運搬(鉄筋)	ダンプトラック	Co取壊し(鉄筋)より	P.30	6.41 m3
Co殻運搬(無筋)	ダンプトラック	Co取壊し(無筋)より	P.30	0.32 m3
濁水運搬	トラック		P.36	1.0 台
As殻運搬	ダンプトラック	t=5cm　71.6 × 0.05	P.30	3.58 m3
Co殻処分	有筋	6.41 × 2.50		16.02 t
Co殻処分	無筋	0.32 × 2.35		0.75 t
濁水処分費			P.36	0.039 m3
As殻処分		3.58 × 2.35		8.41 t

濁水処理量の算定　　調　　書　　P. 36

表1：標準濁水量

舗装版切断厚	濁水処理量（m3/100m）
5cm	0.130
10cm	0.240
15cm	0.350
20cm	0.460
25cm	0.570
30cm	0.680
35cm	0.790
40cm	0.900

【100m当り算定式】

濁水量＝$0.022 \cdot (X - 5\mathrm{cm}) + 0.13$

X：厚さcm

【濁水処分量】

		延長(m)		濁水量（m3/100m）			
切断厚さ	5cm	30.0	×	0.130	÷100m＝	0.039	P. 30
	4cm		×	0.108			
	10cm		×	0.240			
	15cm		×	0.350			
	20cm		×	0.460			
			計			0.039 m3	

【運搬台数】

運搬車台数（2t車）　0.039　×　1.2　t/m3　÷　2t/車　＝　1 台

濁水比重は1.2t/m3とする。

工種：仮設工

種別：工事用道路工

調　　書

種別/細別	規格/備考	測　　点	側	数　　量
敷鉄板設置撤去	1524×6096×22	西側駐車場		44.0 枚
鋼板賃料	敷鉄板 1524×6096			44.0 枚
安定シート設置・撤去		西側駐車場		526.9 m2
安定シート運搬処分	廃プラ	526.9 ×0.005		2.63 m3
土のう積み	62×48	上流部		0.6
		下流部		0.6
		計		1.20 m2
水替え		ボックスカルバート布設部		1.0 式
ポンプ据付撤去				1.0 現場

工種：運搬費

調　　書

種別/細別	規格/備考	測　　点	側	数　　量
仮設材運搬費	敷鉄板 1524×6096	1.604×44×2		141.15 t
積込取卸し	往復	1.604×44		70.57 t

材　料　計　算　書

1段ブロック

120×190×390 C種

材 料 計 算 書

10m当り

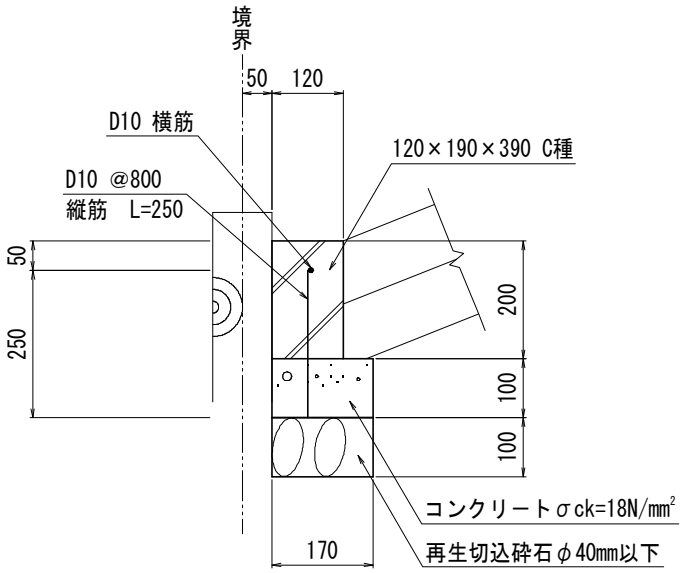

種　　別	算　　式	数　量
再生切込砕石	0.17×10.0　　t=10cm	1.7 m2
コンクリート	18N　0.17×0.10×10.0	0.17 m3
型枠	0.10×2×10.0	2.00 m2
鉄筋	D10　(0.25×(10.0/0.8) + 10.0×1)×0.560/1000	0.01 t
ブロック(目地片面)	120×190×390　　0.20×10.0	2.00 m2
	2.00/(0.40×0.20)	25.0 個
基面整正	0.17×10.0	1.70 m2

横断側溝

300×300

材 料 計 算 書

10m当り

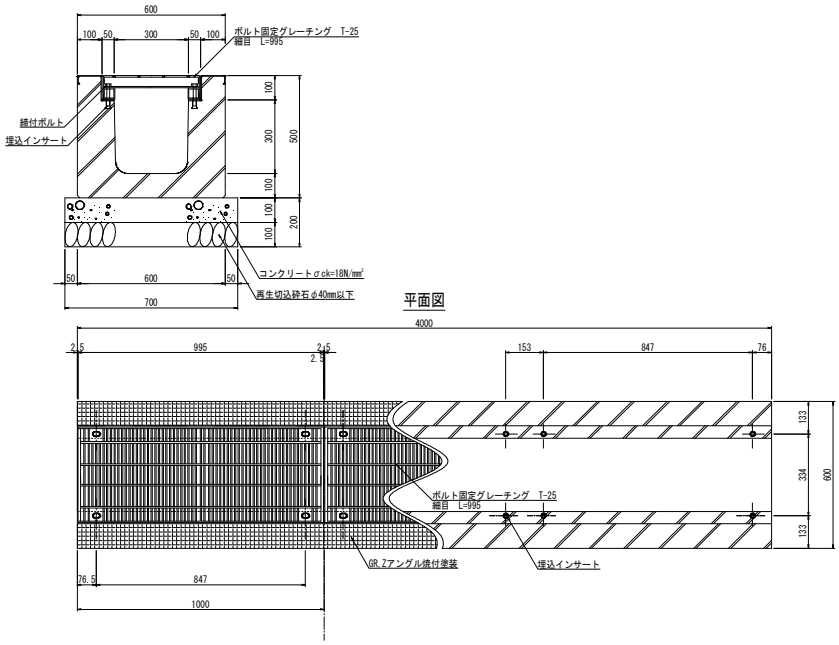

種　　別	算　　式	数　量
再生切込砕石	0.70×0.10×10.0　　t=10cm	0.70 m3
均しコンクリート	18N　0.7×0.1×10.0	0.70 m3
均し型枠	0.1×2×10.0	2.00 m2
長尺U形側溝	15×15 300×300×4000　Zアングル　1,615kg	2.50 本
グレーチング蓋	300×300用　細目 ボルト固定　L=1000　41.2kg	10.0 枚
基面整正	0.70×10.0	7.0 m2

端部壁

t=150

材 料 計 算 書

10箇所当り

平面図　　断面図

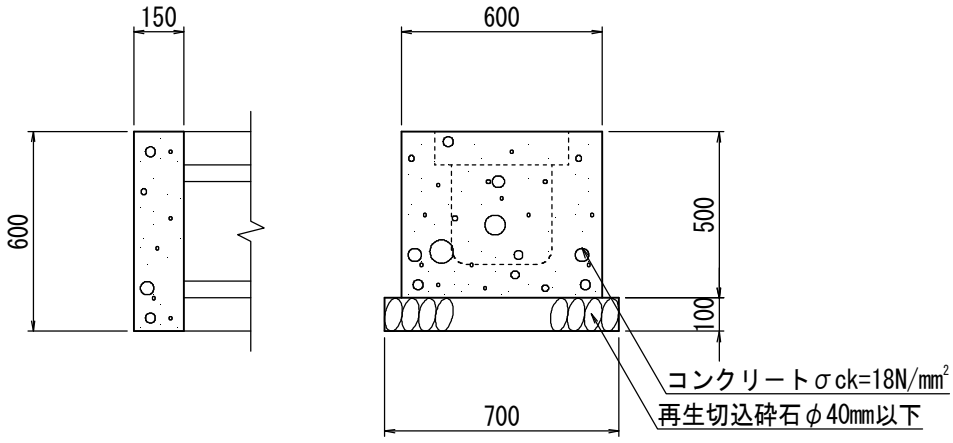

種　　別	算　　式	数　量
再生切込砕石	0.70×0.15×10　　t=10cm	1.05 m2
コンクリート	0.6×0.15×0.5×10	0.45 m3
型枠(小型)	(0.6×0.5+0.15×0.5)×2×10	7.50 m2
基面整正	0.70×0.15×10	1.1 m2

塩ビ管

φ200

材 料 計 算 書

10m当り

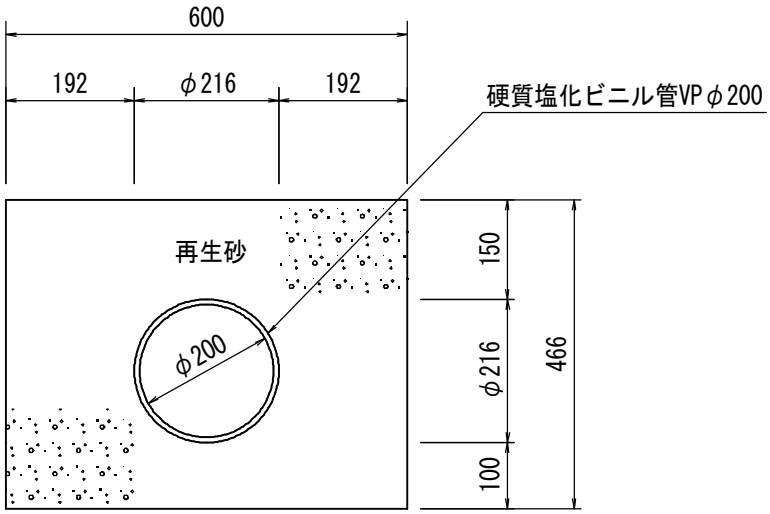

種　　別	算　　式	数　　量
再生砂	(0.6×0.466-0.216×0.216×π/4)×10.0	2.4 m3
硬質塩化ビニル管	VPφ200	10.0 m
基面整正	0.6×10.0	6.0 m2

ボックス暗渠

300×300

材 料 計 算 書

10m当り

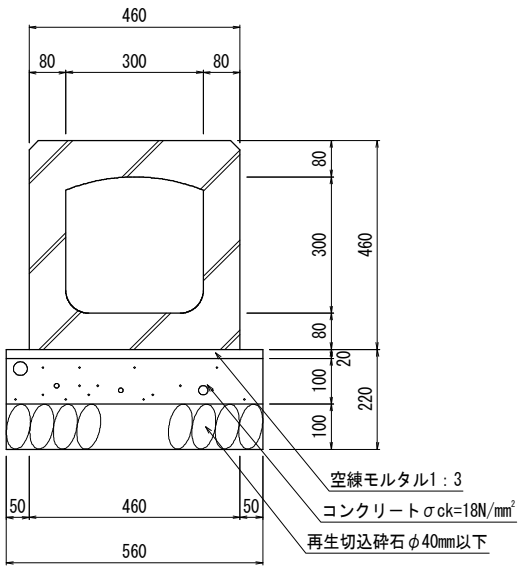

種　　別	算　　式	数　量
再生切込砕石	0.56×0.10×10.0　　t=10cm	0.56 m3
基礎コンクリート	18N　0.56×0.10×10.0　　t=10cm	0.56 m3
型枠	0.10×2×10.0	2.00 m2
ボックス暗渠	300×300×2000　　620kg/本	5.0 個
基面整正	0.56×10.0	5.6 m2

ボックスカルバート

1000×1200

材 料 計 算 書

1式当り

平面図

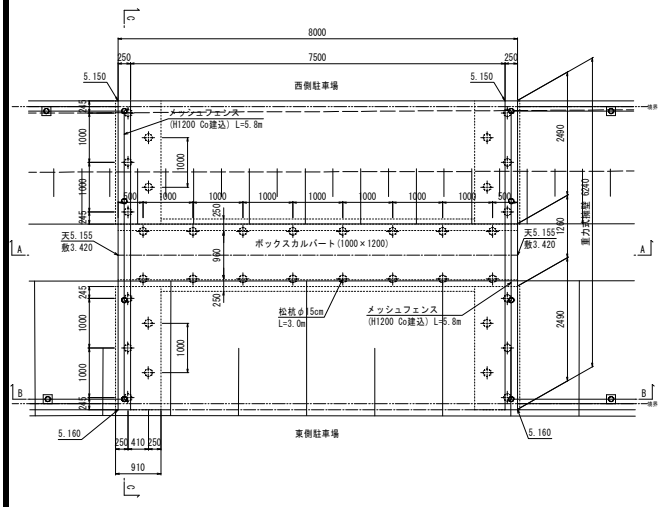

C-C断面図

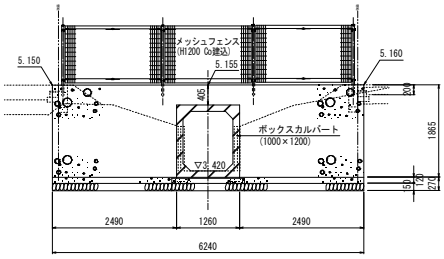

A-A面図

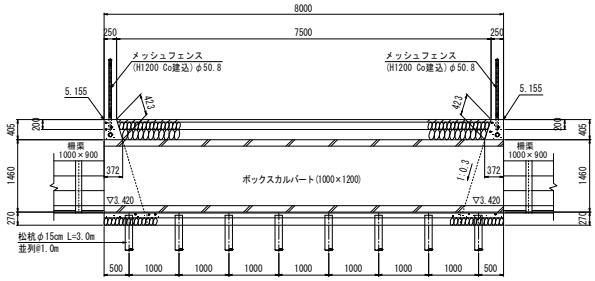

ボックスカルバート

1000×1200

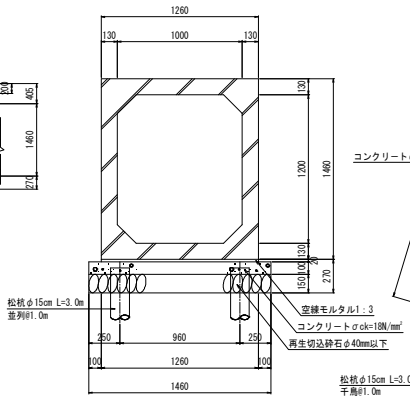

重力式擁壁

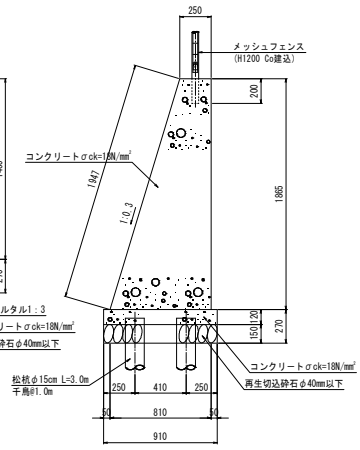

B-B面図

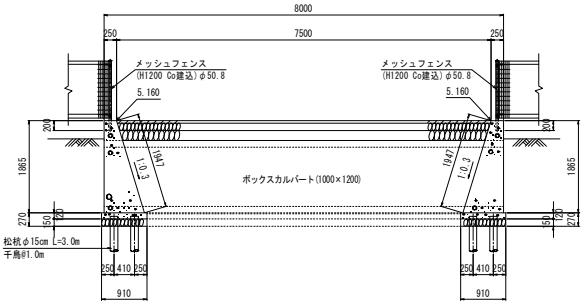

ボックスカルバート
1000×1200

材　料　計　算　書

種　　別	算　　式	数　量
松杭	末口15cm、長さ3.0m	36.0 本
再生切込砕石	1.46×0.15×8.0　　t=15cm	1.75 m3
基礎コンクリート	18N　1.46×0.10×8.0	1.17 m3
型枠	0.10×2×8.0	1.60 m2
ボックスカルバート	1000×1200×2000　　3420kg/本	4.0 本
基面整正	1.46×8.0	11.7 m2
再生切込砕石	0.91×2.49×4　　t=15cm	9.06 m2
基礎コンクリート	18N　0.91×0.12×2.49×4	1.09 m3
基礎型枠	0.12×2×2.49×4	2.39 m2
躯体コンクリート	18N　(0.25+0.81)×1/2×1.865×2.49×4	
	+(0.25+0.372)×1/2×0.405×1.26×2	10.16 m3
躯体型枠	(1.947+1.865)×2.49×4 + (0.423+0.405)×1.26×2	
	+(0.25+0.81)×1/2×1.865×4	44.01 m2
基面整正	0.91×2.49×4	9.1 m2

集水桝

□500×H750

材 料 計 算 書

10基当り

平面図

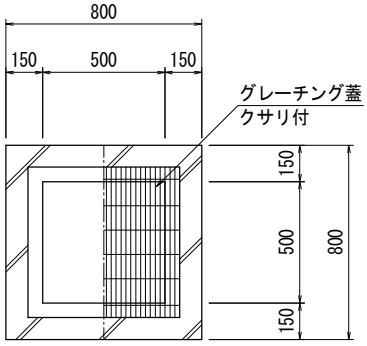

断面図

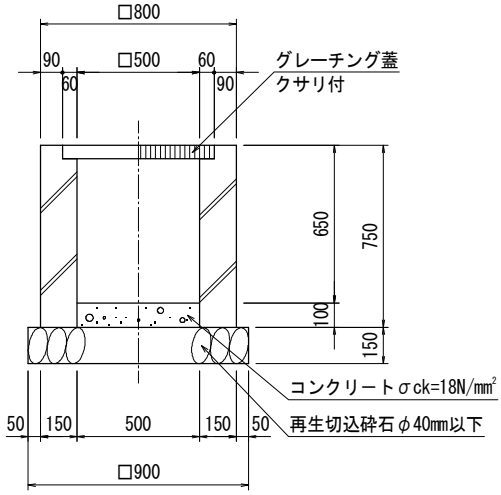

種　　別	算　　式	数　　量
再生切込砕石	0.90×0.90×0.15×10.0　　t=15cm	1.22 m3
コンクリート	18N　0.50×0.50×0.10×10.0	0.25 m3
集　水　桝	500×500×H750　　718kg/基	10.0 基
グレーチング	500×500用 T-25 細目 鎖付　65.1kg/枚	10.0 組
基面整正	0.90×0.90×10.0	8.1 m2

集水桝

□500×H800

材 料 計 算 書

10基当り

平面図

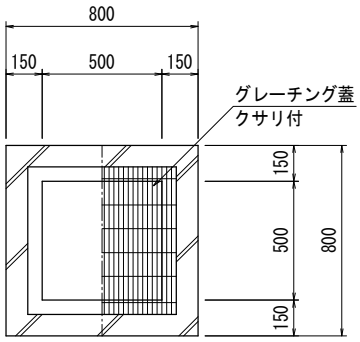

断面図

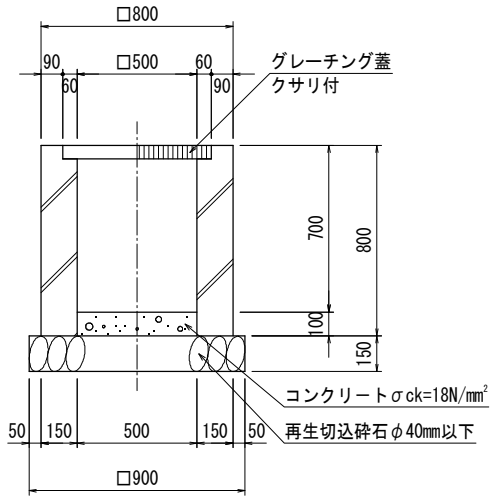

種　　別	算　　式	数　　量
再生切込砕石	0.90×0.90×0.15×10.0　　t=15cm	1.22 m3
コンクリート	18N　0.50×0.50×0.10×10.0	0.25 m3
集　水　桝	500×500×H800　　767kg/基	10.0 基
グレーチング	500×500用 T-25 細目 鎖付　65.1kg/枚	10.0 組
基面整正	0.90×0.90×10.0	8.1 m2

地先境界

120×120×120×600

材 料 計 算 書

10m当り

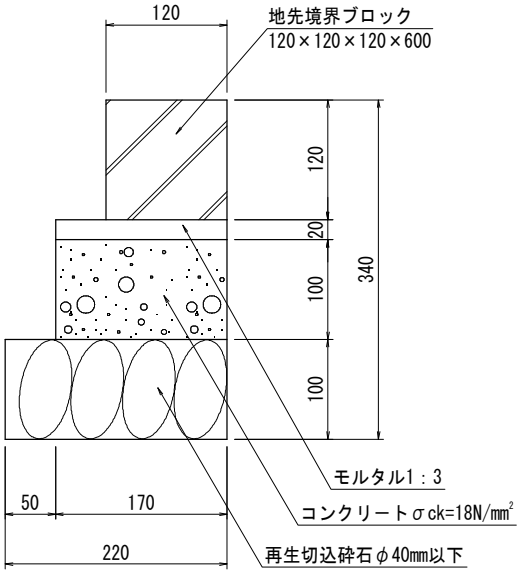

種　　別	算　　式	数　　量
再生切込砕石	0.22×0.10×10.0　　t=10cm	0.22 m3
基礎コンクリート	18N　0.17×0.10×10.0　　t=10cm	0.17 m3
型枠	0.10×2×10.0	2.00 m2
地先境界ブロック	120×120×120×600　　20kg/個	16.5 個
基面整正	0.22×10.0	2.20 m2

メッシュフェンス

H=1200 Co建込み

材 料 計 算 書

100m当り

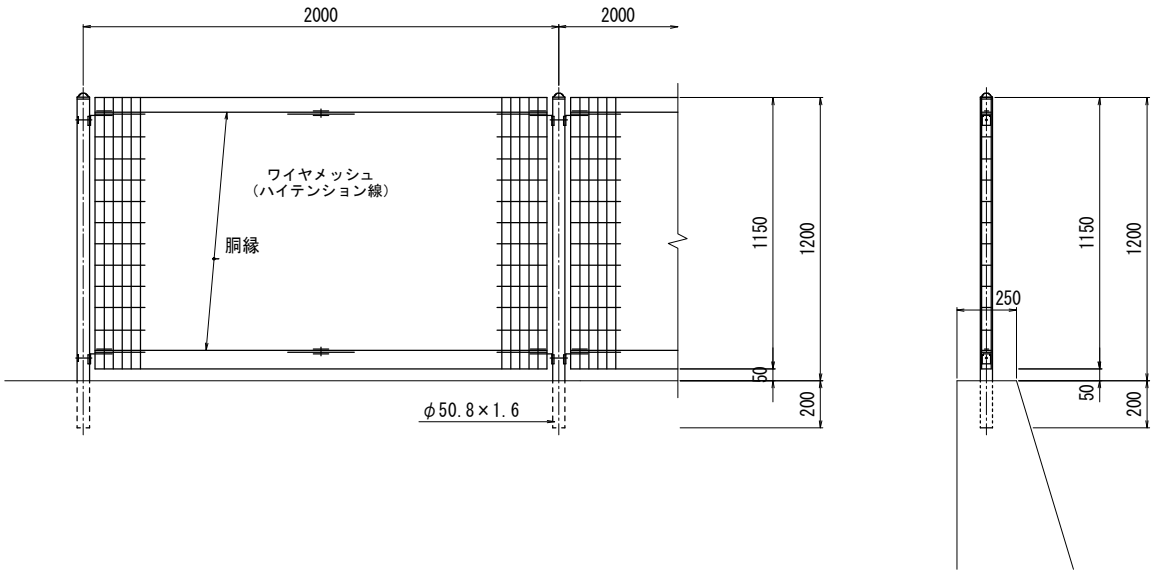

種　　別	算　　式	数　　量
フェンス	メッシュフェンス H=1200 支柱間隔2.0m	100.0 m

メッシュフェンス

H=1200 基礎ブロック建込み　　**材 料 計 算 書**　　100m当り　　P. 12

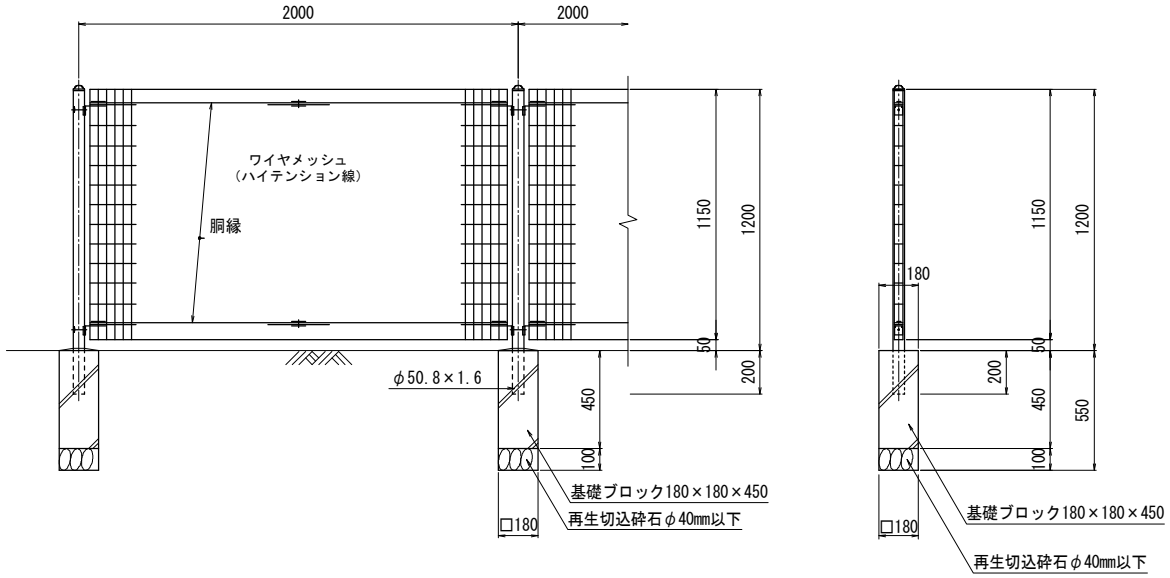

種　　別	算　　式	数　　量
再生切込砕石	0.18×0.18×(10.0/2.0)　　t=10cm	0.16 m2
フェンス	メッシュフェンス H=1200 支柱間隔2.0m	100.0 m
基礎ブロック	180×180×450	5.0 個

片開き門扉

H=1200 W1.0m

材 料 計 算 書

10箇所当り

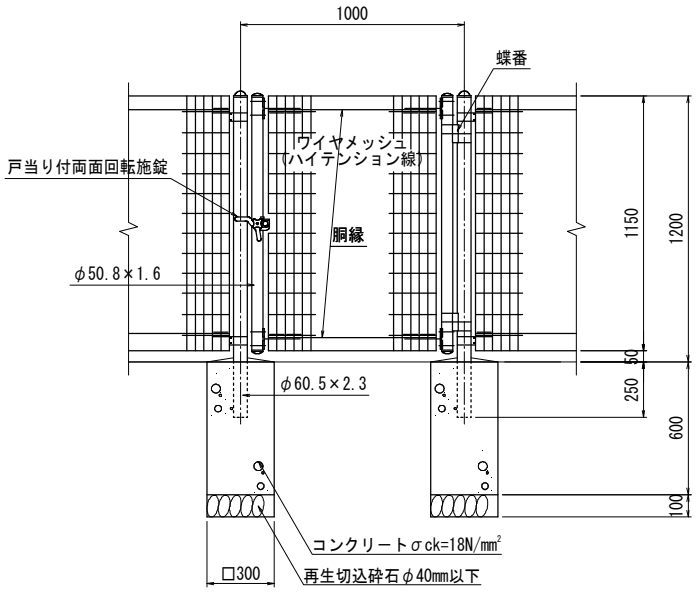

種　　別	算　　式	数　　量
再生切込砕石	0.3×0.3×2×10.0　　t=10cm	1.8 m2
コンクリート	18N　0.3×0.3×0.6×2×10	1.08 m3
型枠(小型)	0.3×0.6×4×2×10	14.40 m2
フェンス	メッシュフェンス門扉 H=1200 支柱間隔1.0m	10.0 基
基面整正	0.3×0.3×2×10.0	1.8 m2

法面被覆コンクリート

材 料 計 算 書　10m当り　P. 14

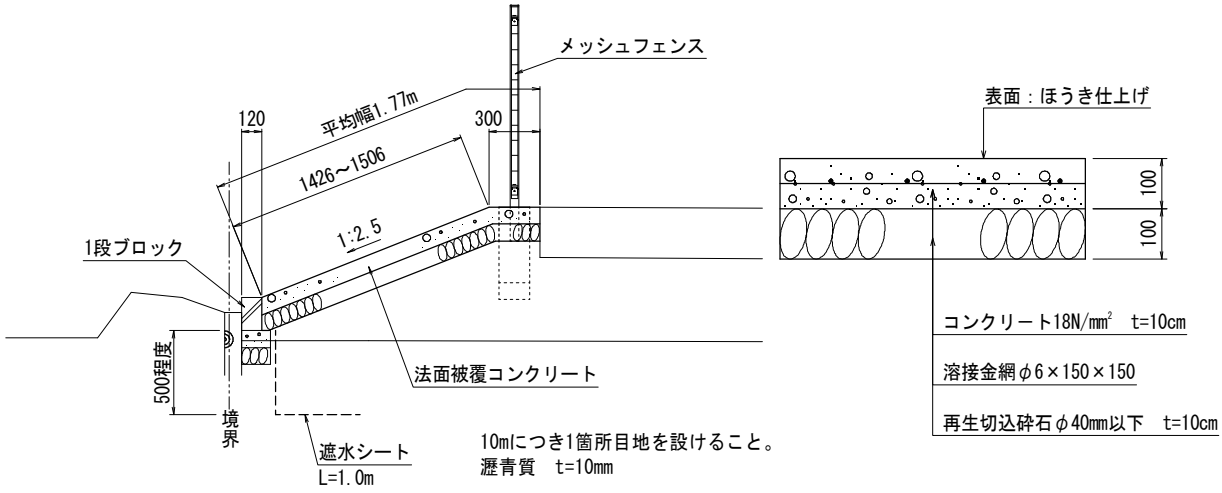

種　　別	算　　式	数　　量
再生切込砕石	t=10cm 1.77×10.0 - 0.18×0.18×(10.0/2.0)	17.5 m2
コンクリート	18N　(1.77×10.0 - 0.18×0.18×(10.0/2.0))×0.10	1.75 m3
溶接金網	1.77×10.0 - 0.18×0.18×(10.0/2.0)	17.5 m2
表面仕上げ	1.77×10.0 - 0.18×0.18×(10.0/2.0)	17.5 m2
目地材	1.77×0.10	0.18 m2

土留め嵩上げ

材 料 計 算 書　1箇所当り　P. 15

平面図

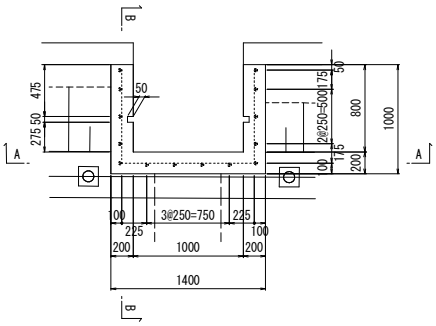

A-A断面図

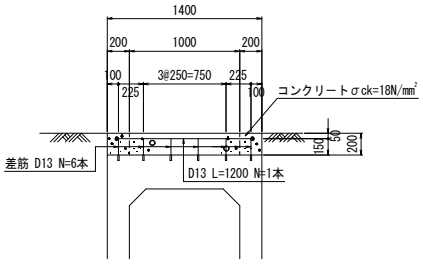

B-B断面図

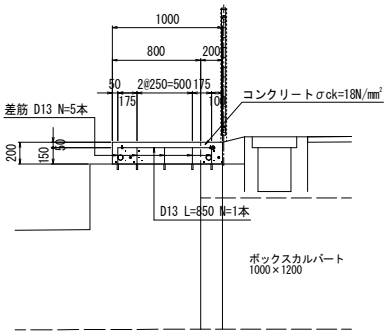

種　　別	算　　式	数　　量
コンクリート	18N　(1.40×1.00−1.00×0.80)×0.20	
	−0.05×0.05×0.20×2	0.12 m3
型枠	1.40×0.20×2 ＋ 1.00×0.20×2 ＋ 0.80×0.20×2	
	+0.05×0.20×4	1.32 m2
差筋	D13	14.0 本
鉄筋	D13　(1.20+0.85×2)×0.995 ／ 1000	0.003 t