令和8年度

無電柱化推進計画工事（東金電線共同溝整備工）

数 量 計 算 書

一般国道　126号

東金市　東金

千葉県山武土木事務所

数　量　算　出　表

区分、工種、種別、細別	規　　格	算　　式	数　量	単位	摘　要
電線共同溝（5工区）					
仮設工					
土留･仮締切工					
軽量鋼矢板(電線共同溝)	Ⅱ型	〔5工区〕数量計算書「数量総括表　仮設工事」より ＝　1	1	式	
（軽量鋼矢板設置･撤去）		＝	10	m	
（軽量鋼矢板賃料） L=2.5m		＝	1	式	
切梁･腹起し		〔5工区〕数量計算書「数量総括表　仮設工事」より ＝　1	1	式	
（アルミギア式サポート賃料）		＝	4	本	
（アルミ腹起し賃料）		＝	12	本	
交通管理工					
交通誘導警備員	A	（配置日数）　（配置人数）　（交替要員） 23日　×（　1 人/日　＋　1 人/日　）　＝　46.0	46	人日	
（交通誘導警備員A）		＝	1	人日	
交通誘導警備員	B	（配置日数）　（配置人数） 23日　×　1 人/日　＝　23.0	23	人日	
（交通誘導警備員B）		＝	1	人日	
舗装版撤去工					
舗装版破砕工					
殻運搬	アスファルト	〔5工区〕数量計算書「数量総括表」より （車道）　（歩道） 4.6 m3　＋　0.2 m3　＝　4.8	5	m3	

数　量　算　出　表

区分、工種、種別、細別	規　　格	算　　式	数　量	単位	摘　要
（運搬（電線共同溝工））		＝	1	m3	
殻処分	ｱｽﾌｧﾙﾄ殻（車道）	〔5工区〕数量計算書「数量総括表」より ＝ 4.6	5	m3	
（処分費（t））		（単位数量） 1.0 m3 × 2,350kg/m3 ÷ 1,000 ＝	2.350	t	
殻処分	ｱｽﾌｧﾙﾄ殻（歩道）	〔5工区〕数量計算書「数量総括表」より ＝ 0.2	0.2	m3	
（処分費（t））		（単位数量） 1.0 m3 × 2.100 t/m3 ＝	2.100	t	
舗装版切断	ｱｽﾌｧﾙﾄ舗装版 15cm以下	〔5工区〕数量計算書「数量総括表」より ＝ 12.2	12	m	
（舗装版切断）		＝	1	m	
舗装版切断	ｱｽﾌｧﾙﾄ舗装版 30cmを超え40cm以下	〔5工区〕数量計算書「数量総括表」より ＝ 96.3	96	m	
（舗装版切断）		＝	1	m	
舗装版切断	ｺﾝｸﾘｰﾄ舗装版 15cm以下	〔5工区〕数量計算書「数量総括表」より ＝ 127.4	130	m	
（舗装版切断）		＝	1	m	
舗装版破砕	アスファルト	〔5工区〕数量計算書「数量総括表」より （t≦15cm）　（30＜t≦40cm） 6.1 m2 ＋ 46.3 m2 ＝ 52.4	52	m2	
（舗装版破砕積込(電線共同溝工)）		＝	1	m2	
構造物撤去工					
構造物取壊し工					
ｺﾝｸﾘｰﾄ構造物取壊し	無筋構造物　人力施工	〔5工区〕数量計算書「数量総括表」及び「付帯工事」「付帯工構造物図」より （インターロッキング）　（Co構造物）　（ 歩車道境界ブロックエプロン ） 4.1 m3 ＋ 0.4 m3 ＋ 0.09 m3/m × 17.4 m ＝ 6.1	6	m3	

数　量　算　出　表

区分、工種、種別、細別	規　　格	算　　式	数　量	単位	摘　要
（構造物とりこわし）		＝	1	m3	
縁石撤去工					
歩車道境界ﾌﾞﾛｯｸ撤去	再利用	〔5工区〕数量計算書「付帯工事」より （一般部）　（乗入部） 13.2 m ＋ 4.2 m ＝ 17.4	17	m	
（歩車道境界ブロック撤去）		＝	1	m	
運搬処理工					
殻運搬	ｺﾝｸﾘｰﾄ殻(無筋)	〔5工区〕数量計算書「数量総括表」及び「付帯工事」「付帯工構造物図」より （インターロッキング）　（Co構造物）　（ 歩車道境界ブロックエプロン ） 4.1 m3 ＋ 0.4 m3 ＋ 0.09 m3/m × 17.4 m ＝ 6.1	6	m3	
（運搬（電線共同溝工））		＝	1	m3	
殻処分	ｺﾝｸﾘｰﾄ殻(無筋)	〔5工区〕数量計算書「数量総括表」及び「付帯工事」「付帯工構造物図」より （インターロッキング）　（Co構造物）　（ 歩車道境界ブロックエプロン ） 4.1 m3 ＋ 0.4 m3 ＋ 0.09 m3/m × 17.4 m ＝ 6.1	6	m3	
（処分費（t））		（単位数量） 1.0 m3 × 2,350kg/m3 ÷ 1,000 ＝	2.350	t	
舗装版切断廃水運搬処分		＝ 1	1	式	
（ﾀﾞﾝﾌﾟﾄﾗｯｸ[ｵﾝﾛｰﾄﾞ･ﾃﾞｨｰｾﾞﾙ] 2t積級）		＝	0.24	日	
（処分費（式））		＝	1	式	
開削土工					
掘削工					

数　量　算　出　表

区分、工種、種別、細別	規　　格	算　　式	数　量	単位	摘　要
開削掘削	土砂	〔5工区〕数量計算書「数量総括表」より （土砂）　（砕石） 95.5 m3　＋　29.7 m3　＝　125.2	130	m3	
（床掘り(電線共同溝工)）		＝	1	m3	
埋戻し工					
埋戻し・締固め	発生土　土砂	〔5工区〕数量計算書「数量総括表」より ＝　15.2	20	m3	
（埋戻し・締固め(電線共同溝工)）		＝	1	m3	
埋戻し・締固め	埋戻用砂　中埋砂	〔5工区〕数量計算書「数量総括表」より ＝　53.1	50	m3	
（埋戻し・締固め(電線共同溝工)）		＝	1	m3	
残土処理工					
整地	残土受入れ地での処理	〔5工区〕数量計算書「数量総括表」より （掘削）　（埋戻し）　（土量変化率） 95.5 m3　－　15.2 m3　÷　0.9　＝　78.6	80	m3	
（整地）		＝	1	m3	
土砂等運搬		〔5工区〕数量計算書「数量総括表」より （掘削）　（埋戻し）　（土量変化率） 95.5 m3　－　15.2 m3　÷　0.9　＝　78.6	80	m3	
（運搬（電線共同溝工））		＝	1	m3	
運搬処理工					
殻運搬	路盤廃材（HMS）	〔5工区〕数量計算書「数量総括表」より ＝　9.7	10	m3	
（運搬（電線共同溝工））		＝	1	m3	

数　量　算　出　表

区分、工種、種別、細別	規　　格	算　　式	数　量	単位	摘　要
殻運搬	路盤廃材(RC)	〔5工区〕数量計算書「数量総括表」より ＝ 11.1	11	m3	
（運搬(電線共同溝工)）		＝ 1	1	m3	
殻処分	路盤廃材(HMS)	〔5工区〕数量計算書「数量総括表」より ＝ 9.7	10	m3	
（処分費(t)）		（単位体積質量） 1.0 m3 × 2,080kg/m3 ÷ 1,000 ＝	2.080	t	
殻処分	路盤廃材(RC)	〔5工区〕数量計算書「数量総括表」より ＝ 11.1	11	m3	
（処分費(t)）		（単位体積質量） 1.0 m3 × 2,040kg/m3 ÷ 1,000 ＝	2.040	t	
電線共同溝工					
管路工(管路部)					
埋設管路	ECVP 直管 径130mm	〔5工区〕数量計算書「数量総括表」より ＝ 254.9	255	m	
（管路材設置）		＝ 1	1	m	
埋設管路	ECVP 曲管 5R 径130mm	〔5工区〕数量計算書「数量総括表」より ＝ 54.0	54	m	
（管路材設置）		＝ 1	1	m	
埋設管路	ECVP 直管 径100mm	〔5工区〕数量計算書「数量総括表」より ＝ 255.3	255	m	
（管路材設置）		＝ 1	1	m	
埋設管路	ECVP 曲管 5R 径100mm	〔5工区〕数量計算書「数量総括表」より ＝ 54.0	54	m	
（管路材設置）		＝ 1	1	m	
埋設管路	VP 直管 径100mm	〔5工区〕数量計算書「数量総括表」より ＝ 85.4	85	m	
（管路材設置）		＝ 1	1	m	

数　量　算　出　表

区分、工種、種別、細別	規　　格	算　　式	数　量	単位	摘　要
埋設管路	VP　曲管　5R　径100mm	〔5工区〕数量計算書「数量総括表」より ＝　18.0	18	m	
（管路材設置）		＝	1	m	
埋設管路	VP　直管　径200mm	〔5工区〕数量計算書「数量総括表」より ＝　80.8	81	m	
（管路材設置）		＝	1	m	
埋設管路	VP　曲管　5R　径200mm	〔5工区〕数量計算書「数量総括表」より ＝　21.0	21	m	
（管路材設置）		＝	1	m	
埋設管路	FA　直管　径150mm	〔5工区〕数量計算書「数量総括表」より ＝　80.2	80	m	
（管路材設置）		＝	1	m	
埋設管路	FA　アイブロー曲管　10R 径150mm	〔5工区〕数量計算書「数量総括表」より ＝　2.0	2	m	
（管路材設置）		＝	1	m	
埋設管路	FA　アイブロー曲管　5R 径150mm	〔5工区〕数量計算書「数量総括表」より ＝　21.0	21	m	
（管路材設置）		＝	1	m	
埋設管路付属品材料費		〔5工区〕数量計算書「数量総括表」より ＝　1	1	式	
（さや管） SU管　φ50mm　端末用短管		＝	20	本	
（さや管） SU管　φ30mm　端末用短管		＝	20	本	
（管台） CCVP　φ130用		＝	360	個	
（管台） CCVP・VP　φ100用		＝	360	個	
（管台） VP　φ200用		＝	122	個	

数　量　算　出　表

区分、工種、種別、細別	規　　格	算　　式	数　量	単位	摘　要
（管台） VP　φ150用		＝	62	個	
（ヤリトリ継手） CCVP　φ130用		＝	6	個	
（ヤリトリ継手） CCVP　φ100用		＝	6	個	
（ヤリトリ継手） VP　φ100用		＝	2	個	
（ヤリトリ継手） FA　φ150用		＝	2	個	
（ボルト固定式ロータス管） VP　φ200用		＝	4	本	
（スライド管） VP　φ200用		＝	2	本	
（ダクトスリーブ） CCVP　φ130用		＝	12	本	
（ダクトスリーブ） CCVP　φ100用		＝	12	本	
（ダクトスリーブ） VP　φ100用		＝	4	本	
（ダクトスリーブ） VP　φ200用		＝	4	本	
（ダクトスリーブ） FA　φ150用		＝	4	本	
埋設表示ｼｰﾄ	W=400	〔5工区〕数量計算書「数量総括表」より ＝　207.1	207	m	
（埋設表示シート（材料費））		＝	1	m	
管路工(連系管路部)					
埋設管路	ECVP　直管　径100mm	〔5工区〕数量計算書「数量総括表」より ＝　36.6	37	m	
（管路材設置）		＝	1	m	

数　量　算　出　表

区分、工種、種別、細別	規　　格	算　　式	数　量	単位	摘　要
埋設管路	ECVP　曲管　5R　径100mm	〔5工区〕数量計算書「数量総括表」より ＝　2.0	2	m	
（管路材設置）		＝	1	m	
埋設管路	ECVP　曲管　3R　径100mm	〔5工区〕数量計算書「数量総括表」より ＝　4.0	4	m	
（管路材設置）		＝	1	m	
連系管・引込管路付属品材料費		〔5工区〕数量計算書「数量総括表」より ＝　1	1	式	
（管台） CCVP・VP　φ100用		＝	32	個	
（ダクトスリーブ） CCVP　φ100用		＝	3	本	
ﾌﾟﾚｷｬｽﾄﾎﾞｯｸｽ工(特殊部) D-18					
ﾌﾟﾚｷｬｽﾄﾎﾞｯｸｽ　通信Ⅱ型（歩道用） 特殊部 D-18	950×1500×2200	〔5工区〕数量計算書「数量総括表」及び図面[特殊部構造図(2)]より ＝　1	1	個	
（プレキャストボックスブロック設置） 本体		＝	1	個	
（プレキャストボックスブロック設置） 端壁		＝	2	個	
（モルタル練）		＝	0.058	m3	
基礎材	再生ｸﾗｯｼｬﾗﾝ 40～0 7.5cmを超え12.5cm以下	〔5工区〕図面[特殊部構造図(2)]より 0.332 m3　÷　0.100 m　＝　3.3	3	m2	
（基礎砕石）		＝	1	m2	
蓋	円形歩道用鋳鉄蓋 （内幅　φ750）	〔5工区〕図面[円形歩道用鋳鉄蓋　構造図]より ＝　1	1	組	
（蓋設置）		＝	1	組	
（蓋（材料費）） 鋳鉄蓋本体		＝	1	組	

数　量　算　出　表

区分、工種、種別、細別	規　　格	算　　式	数　量	単位	摘　要
（蓋（材料費）） 調整リング		＝	1	組	
ﾌﾟﾚｷｬｽﾄﾎﾞｯｸｽ工(特殊部) D-19					
ﾌﾟﾚｷｬｽﾄﾎﾞｯｸｽ　電力Ⅱ型特殊部 D-19	900×1100×1800 地上機器直上1基	〔5工区〕数量計算書「数量総括表」及び図面[特殊部構造図(1)]より ＝　1	1	個	
（プレキャストボックスブロック設置） 本体		＝	1	個	
（プレキャストボックスブロック設置） 端壁		＝	2	個	
（モルタル練）		＝	0.047	m3	
基礎材	再生ｸﾗｯｼｬﾗﾝ 40～0 7.5cmを超え12.5cm以下	〔5工区〕図面[特殊部構造図(1)]より 0.278 m3　÷　0.100 m　＝　2.780	3	m2	
（基礎砕石）		＝	1	m2	
蓋 仮蓋含む	特殊部Ⅱ型用鋳鉄蓋 機器1基用(内幅900×1800)	〔5工区〕図面[特殊部Ⅱ型用鋳鉄蓋 構造図]より ＝　1	1	組	
（蓋設置）		＝	1	組	
（蓋（材料費）） 鋳鉄蓋		＝	1	組	
（蓋（材料費）） 仮蓋		＝	1	組	
縁石工					
縁石工					
歩車道境界ﾌﾞﾛｯｸ	一般部	〔5工区〕数量計算書「数量総括表」及び「付帯工構造物図」より ＝　13.2	13	m	再利用
（歩車道境界ブロック）		＝	1	m	
（コンクリート）		（10m当り） 0.90 m3　÷　10 m　＝	0.090	m3	
（型枠）		（10m当り） 3.6 m2　÷　10 m　＝	0.360	m2	

数　量　算　出　表

区分、工種、種別、細別	規　　格	算　　式	数　量	単位	摘　要
歩車道境界ﾌﾞﾛｯｸ	歩行者横断部	〔5工区〕数量計算書「数量総括表」及び「付帯工構造物図」より ＝ 4.2	4	m	
（歩車道境界ブロック）		＝	1	m	
（コンクリート）		（10m当り） 0.90 m3 ÷ 10 m ＝	0.090	m3	
（型枠）		（10m当り） 3.6 m2 ÷ 10 m ＝	0.360	m2	
舗装工					
ｱｽﾌｧﾙﾄ舗装工 車道舗装					
下層路盤(車道・路肩部)	再生ｸﾗｯｼｬﾗﾝ RC-40 240mm	〔5工区〕数量計算書「数量総括表」より ＝ 46.3	46	m2	
（下層路盤（歩道部））		＝	1	m2	
上層路盤(車道・路肩部)	路盤材砕石各種　HMS-25 210mm	〔5工区〕数量計算書「数量総括表」より ＝ 46.3	46	m2	
（上層路盤（歩道部））		＝	1	m2	
基層(車道・路肩部)	再生粗粒度ｱｽｺﾝ(20) 50mm　1.4m未満(1層当り平均 仕上り厚50mm以下)	〔5工区〕数量計算書「数量総括表」より ＝ 46.3	46	m2	
（基層（車道・路肩部））		＝	1	m2	
表層(車道・路肩部)	改質Ⅱ型再生密粒度ｱｽｺﾝ(20) 50mm　1.4m未満(1層当り平均 仕上り厚50mm以下)	〔5工区〕数量計算書「数量総括表」より ＝ 46.3	46	m2	
（表層（車道・路肩部））		＝	1	m2	
ｱｽﾌｧﾙﾄ舗装工 歩道舗装					

数　量　算　出　表

区分、工種、種別、細別	規　　格	算　　式	数　量	単位	摘　要
ﾌｨﾙﾀｰ層	50mm	〔5工区〕数量計算書「数量総括表」より ＝ 58.5	59	m2	
（フィルター層）		＝	1	m2	
下層路盤(歩道部)	再生ｸﾗｯｼｬﾗﾝ RC-40 160mm	〔5工区〕数量計算書「数量総括表」より ＝ 58.5	59	m2	
（下層路盤（歩道部））		＝	1	m2	
表層(歩道部)	再生細粒度ｱｽｺﾝ(13) 30mm　1.4m未満(1層当り 平均仕上り厚50mm以下)	〔5工区〕数量計算書「数量総括表」より ＝ 58.5	59	m2	
（表層（歩道部））		＝	1	m2	
ｱｽﾌｧﾙﾄ舗装工 乗入舗装					
ﾌｨﾙﾀｰ層	50mm	〔5工区〕数量計算書「数量総括表」より ＝ 6.1	6	m2	
（フィルター層）		＝	1	m2	
下層路盤(歩道部)	再生ｸﾗｯｼｬﾗﾝ RC-40 250mm	〔5工区〕数量計算書「数量総括表」より ＝ 6.1	6	m2	
（下層路盤（歩道部））		＝	1	m2	
表層(歩道部)	再生密粒度ｱｽｺﾝ(20) 50mm 1.4m未満(1層当り平均仕上り 厚50mm以下)	〔5工区〕数量計算書「数量総括表」より ＝ 6.1	6	m2	
（表層（歩道部））		＝	1	m2	
区画線工					
区画線工					

数　量　算　出　表

区分、工種、種別、細別	規　　格	算　　式	数　量	単位	摘　要
溶融式区画線	溶融式手動　実線 15cm 厚1.5mm　排水性舗装無し	〔5工区〕数量計算書「数量総括表」より ＝　28.9	29	m	
（区画線設置）		＝	1	m	
共通仮設費					
運搬費					
仮設材運搬費 5工区	軽量鋼矢板資材	数量計算書「仮設材質量集計表（5工区）」より ＝　1.773	1.8	t	
（仮設材等（鋼矢板，H形鋼，覆工板，敷鉄板等）の運搬）		（往復分） 1 t/回　×　2 回　＝	2	t	
（仮設材等（鋼矢板，H形鋼，覆工板，敷鉄板等）の積込み，取卸し費）		＝	1	t	
技術管理費					
土質等試験費 5工区	As切断廃水受入試験	＝　1	1	式	
（土質等試験費（一式入力））		＝	1	式	
土質等試験費 5工区	発生土受入条件確認 試験	＝　1	1	式	
（土質等試験費（一式入力））		＝	1	式	
（カドミウム） 地質分析（溶出試験）		＝	1	検体	
（全シアン） 地質分析（溶出試験）			1	検体	
（有機燐） 地質分析（溶出試験）			1	検体	
（鉛） 地質分析（溶出試験）			1	検体	
（六価クロム） 地質分析（溶出試験）			1	検体	
（ヒ素） 地質分析（溶出試験）			1	検体	

数　量　算　出　表

区分、工種、種別、細別	規　　格	算　　式	数　量	単位	摘　要
（総水銀） 地質分析（溶出試験）			1	検体	
（アルキル水銀） 地質分析（溶出試験）			1	検体	
（ポリ塩化ビフェニール（PCB）） 地質分析（溶出試験）			1	検体	
（チウラム） 地質分析（溶出試験）			1	検体	
（シマジン） 地質分析（溶出試験）			1	検体	
（セレン） 地質分析（溶出試験）			1	検体	
（チオベンカルブ） 地質分析（溶出試験）			1	検体	
（フッ素） 地質分析（溶出試験）			1	検体	
（ホウ素） 地質分析（溶出試験）			1	検体	
（１－４－ジオキサン） 地質分析（溶出試験）			1	検体	
（ヒ素） 地質分析（含有量試験）			1	検体	
（銅） 地質分析（含有量試験）			1	検体	

５工区数量計算書

数 量 総 括 表

５工区

土　工　事							
工事区分	工　種	種　別	細　別	規格・寸法	単位	数　量	備　　考
電線共同溝	舗装版撤去工	舗装版取り壊し工	舗装版切断工	As　t≦15cm	m	12.240	
				As　15＜t≦30cm	m		
				As　30＜t≦40cm	m	96.260	
				Co　t≦15cm	m	127.420	
			舗装版壊工	As　t≦15cm	m2	6.083	
				As　15＜t≦30cm	m2		
				As　30＜t≦40cm	m	46.266	
				Co　t≦8cm	m2	6.083	
				Co　t≦15cm	m2	61.090	
			建設廃材運搬	As殻（車道）	m3	4.627	
				As殻（歩道）	m3	0.243	
				Co殻	m3	4.110	
				HMS	m3	9.716	
				RC	m3	11.104	
	開削土工	掘削工	開削掘削	土砂	m3	95.541	
				砕石	m3	29.675	
		埋戻工	埋戻し	発生土	m3	15.186	
				埋戻用砂	m3	53.116	
	仮復旧工	歩道舗装			m2	58.536	
		乗入舗装			m2	6.083	
	復旧工	車道舗装		55型	m2	46.266	
		Co構造物壊し工		Co	m3		

据　付　工　事（特殊部）							５工区
工事区分	工　種	種　別	細　別	規格・寸法	単位	数　量	備　　考
電線共同溝	電線共同溝工	ﾌﾟﾚｷｬｽﾄﾎﾞｯｸｽ工（特殊部）	Ⅰ型特殊部	1200×1350×3500	組		
			Ⅰ型特殊部	1200×1350×4500	組		
			Ⅰ型特殊部	1200×1350×4500車道横断+直上機器1基	組		
			Ⅰ型特殊部	1200×1800×3500	組		
			Ⅰ型特殊部	1200×1800×3800車道横断	組		
			Ⅰ型特殊部	1200×1800×3800車道横断･人孔偏心	組		
			Ⅱ型電力特殊部	900×1100×1800	組		
			Ⅱ型電力特殊部	900×1100×1800直上機器1基	組	1	
			Ⅱ型電力特殊部	900×1100×3000直上機器2基	組		
			Ⅱ型電力特殊部	850×1800×2000横置機器1基	組		
			Ⅱ型電力特殊部	850×1800×3000横置機器2基	組		
			Ⅱ型通信特殊部	950×1500×2200	組	1	
			Ⅱ型通信特殊部	500×1050×2000	組		
				機器用ハンドホール	組		
			機器用ハンドホール(蓋付)	機器用ハンドホール(蓋付)	組		
			Ｔ分岐桝	Ｔ分岐桝	組		
			サイドボックス	サイドボックス	組		

据　付　工　事（管路部）								5工区
工事区分	工　種	種　別	細　別	規格・寸法		単位	数　量	備　　考
電線共同溝	電線共同溝工	管路工(管路部)	埋設管路	ECVPφ130	直管	m	254.94	
					曲管(5R)	m	54.00	
				ECVPφ100	直管	m	255.25	
					曲管(5R)	m	54.00	
				VPφ100	直管	m	85.41	
					曲管(5R)	m	18.00	
				VPφ250	直管	m		ボディ管
					曲管(5R)	m		ボディ管
				VPφ200	直管	m	80.80	ボディ管
					曲管(5R)	m	21.00	ボディ管
				VPφ150	直管	m	80.18	共用FA管
					ｱｲﾌﾞﾛｰ曲管(10R)	m	2.00	共用FA管
					ｱｲﾌﾞﾛｰ曲管(5R)	m	21.00	共用FA管
				PVφ75	直管	m		
					曲管(5R)	m		
				PVφ50	直管	m		
					曲管(5R)	m		
				さや管φ50	SU管	m	490.90	
					端末用短管	本	20	
				さや管φ30	SU管	m	490.90	
					端末用短管	本	20	
				管台	CCVPφ130用	個	360	
					CCVP･VPφ100用	個	360	
					VPφ250用	個		ボディ管用
					VPφ200用	個	122	ボディ管用
					VPφ150用	個	62	共用FA管用
					PVφ75用	個		
					PVφ50用	個		
				ヤリトリ継手	CCVPφ130用	個	6	
					CCVPφ100用	個	6	
					VPφ100用	個	2	
					VPφ150用	個	2	共用FA管用
				ボルト固定式ロータス管	φ250	本		ボディ管用
					φ200	本	4	ボディ管用
				スライド管	φ250用	本		ボディ管用
					φ200用	本	2	ボディ管用
				ダクトスリーブ	CCVPφ130用	本	12	
					CCVPφ100用	本	12	
					VPφ100用	本	4	
					VPφ250用	本		ボディ管用
					VPφ200用	本	4	ボディ管用
					VPφ150用	本	4	共用FA管用
					PVφ75用	本		
					PVφ50用	本		
			埋設シート		W=400	m	207.08	
					W=600	m		
			埋設防護板		400×600	m		

仮　設　工　事							5工区
工事区分	工　種	種　別	細　別	規格・寸法	単位	数　量	備　　考
電線共同溝	仮設工	土留工	軽量鋼矢板	軽量鋼矢板　矢板長L=2.0m	m		
				軽量鋼矢板　矢板長L=2.5m	m	10.120	
				軽量鋼矢板　矢板長L=3.0m	m		
			重量	軽量鋼矢板	t	1.498	

付　帯　工　事							5工区
工事区分	工　種	種　別	細　別	規格・寸法	単位	数　量	備　　考
電線共同溝	付帯工	街渠撤去･復旧工		一般部	m	13.20	
		街渠撤去･復旧工		乗入部	m		
		街渠撤去･復旧工		歩行者横断部	m	4.20	
		中央分離帯撤去･復旧工			m		
		白線工　W450		W450	m		
		白線工　W150		W150	m	28.90	
		白線工　W300		W300	m		

連　系　管・引　込　管							5工区
工事区分	工　種	種　別	細　別	規格・寸法	単位	数　量	備　　考
電線共同溝	電線共同溝工	管路工(連系管路部)	埋設管路	ECVPφ130　直管	m		
				曲管(5R)	m		
				曲管(3R)	m		
				ECVPφ100　直管	m	36.57	
				曲管(5R)	m	2.00	
				曲管(3R)	m	4.00	
				VPφ100　直管	m		
				曲管(5R)	m		
				曲管(3R)	m		
				PVφ75　直管	m		
				曲管(5R)	m		
				曲管(3R)	m		
				PVφ50　直管	m		
				曲管(5R)	m		
				曲管(3R)	m		
				PVφ25　直管	m		
				管台　CCVPφ130用	個		
				CCVP･VPφ100用	個	32	
				PVφ75用	個		
				PVφ50用	個		
				ダクトスリーブ　CCVPφ130用	本		平面集計表より
				CCVPφ100用	本	3	平面集計表より
				VPφ100用	本		平面集計表より
				PVφ75用	本		平面集計表より
				PVφ50用	本		平面集計表より

土工事総括表

５工区

工　種		単位	管路部	特殊部	~~照明工~~	合　計
舗装版切断工	As　t≦15cm	m	12.240			12.240
	As　15＜t≦30cm	m				
	As　30＜t≦40cm	m	96.260			96.260
	Co　t≦15cm	m	107.980	19.440	~~4.000~~	127.420
舗装版壊工	As　t≦4cm	m2	6.083			6.083
	As　t≦15cm	m2				
	As　15＜t≦30cm	m2				
	As　30＜t≦40cm	m2	46.266			46.266
	Co　t≦8cm	m2	6.083			6.083
	Co　t≦15cm	m2	50.794	10.296	~~1.000~~	61.090
廃材運搬	As殻（車道）	m3	4.627			4.627
	As殻（歩道）	m4	0.243			0.243
	Co殻	m3	3.534	0.576	~~0.060~~	4.110
	HMS	m3	9.716			9.716
	RC	m3	11.104			11.104
掘削工	土砂	m3	78.978	16.563	~~1.930~~	95.541
	砕石	m3	28.336	1.339	~~0.130~~	29.675
埋戻工	発生土:土砂	m3	7.772	7.414	~~1.535~~	15.186
	埋戻し用砂	m3	53.116			53.116
仮復旧工	歩道舗装	m2	50.794	7.742	~~0.804~~	58.536
	乗入舗装	m2	6.083			6.083
復旧工	車道舗装55型	m2	46.266			46.266
	車道舗装100型	m2				
Co構造物壊し工	Co	m3		0.420		0.420

管路土工事集計表- 1　　5工区

工　種	規格・寸法	単位	平面集計	管路部 E23(分)T053F 車道部100型	E24T053F 歩道部	E24T053F 乗入部	E24T053F 車道部100型	E34T053F 歩道部	E34T053F 乗入部	小　計	累　計
				m	m	m	m	m 46.100	m 6.120		
舗装版切断工	As t≦15cm	m	単位数量	×	×	×	×	×	× 200.000		
			設計数量	=	=	=	=	=	= 12.240	12.240	12.240
	As 15<t≦30cm	m	単位数量	× 200.000	×	×	× 200.000	×	×		
			設計数量	=	=	=	=	=	=		
	As 30<t≦40cm	m	単位数量	×	×	×	×	×	×		
			設計数量	=	=	=	=	=	=		
	Co t≦15cm	m	単位数量	×	× 200.000	× 200.000	×	× 200.000	×		
			設計数量	=	=	=	=	= 92.200	=	92.200	92.200
舗装版壊工	As t≦4cm	m2	単位数量	×	×	×	×	×	× 99.400		
			設計数量	=	=	=	=	=	= 6.083	6.083	6.083
	As t≦15cm	m2	単位数量	×	×	×	×	×	×		
			設計数量	=	=	=	=	=	=		
	As 15<t≦30cm	m2	単位数量	× 99.400	×	×	×	×	×		
			設計数量	=	=	=	=	=	=		
	As 30<t≦40cm	m2	単位数量	×	×	×	× 99.400	×	×		
			設計数量	=	=	=	=	=	=		
	Co t≦8cm	m2	単位数量	×	×	×	×	×	× 99.400		
			設計数量	=	=	=	=	=	= 6.083	6.083	6.083
	Co t≦15cm	m2	単位数量	×	× 99.400	× 99.400	×	× 99.400	×		
			設計数量	=	=	=	=	= 45.823	=	45.823	45.823
廃材運搬	As殻	m3	単位数量	× 25.844	×	×	× 25.844	×	× 3.976		
			設計数量	=	=	=	=	=	= 0.243	0.243	0.243
	Co殻	m3	単位数量	×	× 5.964	× 13.916	×	× 5.964	× 7.952		
			設計数量	=	=	=	=	= 2.749	= 0.487	3.236	3.236
	HMS	m3	単位数量	×	×	×	×	×	×		
			設計数量	=	=	=	=	=	=		
	RC	m3	単位数量	×	×	×	×	×	×		
			設計数量	=	=	=	=	=	=		
廃材処理	As殻	t	単位数量	× 60.733	×	×	× 60.733	×	× 8.151		
			設計数量	=	=	=	=	=	= 0.499	0.499	0.499
	Co殻	t	単位数量	×	× 14.015	× 32.703	×	× 14.015	× 18.687		
			設計数量	=	=	=	=	= 6.461	= 1.144	7.605	7.605
	濁水処理	m3	単位数量	× 1.360	× 0.958	× 1.692	× 1.360	×	×		
			設計数量	=	=	=	=	=	=		
	HMS	t	単位数量	×	×	×	×	×	×		
			設計数量	=	=	=	=	=	=		
	RC	t	単位数量	×	×	×	×	×	×		
			設計数量	=	=	=	=	=	=		
掘削工	土砂	m3	単位数量	× 56.038	× 73.235	× 73.235	× 63.295	× 81.287	× 71.347		
			設計数量	=	=	=	=	= 37.473	= 4.366	41.839	41.839
	砕石	m3	単位数量	× 73.556	× 12.922	× 14.910	× 73.556	× 12.922	× 14.910		
			設計数量	=	=	=	=	= 5.957	= 0.912	6.869	6.869
埋戻工	発生土:土砂	m3	単位数量	× 4.970	× 9.940	×	× 4.970	× 9.940	×		
			設計数量	=	=	=	=	= 4.582	=	4.582	4.582
	埋戻用砂	m3	単位数量	× 42.203	× 45.045	× 45.045	× 45.045	× 51.400	× 50.406		
			設計数量	=	=	=	=	= 23.695	= 3.085	26.780	26.780
仮復旧工	歩道舗装	m2	単位数量	×	× 99.400	×	×	× 99.400	×		
			設計数量	=	=	=	=	= 45.823	=	45.823	45.823
	乗入舗装	m2	単位数量	×	×	× 99.400	×	×	× 99.400		
			設計数量	=	=	=	=	=	= 6.083	6.083	6.083
	車道舗装55型	m2	単位数量	×	×	×	×	×	×		
			設計数量	=	=	=	=	=	=		
	車道舗装100型	m2	単位数量	× 99.400	×	×	× 99.400	×	×		
			設計数量	=	=	=	=	=	=		

管路土工事集計表- 2　　5工区

工種	規格・寸法	単位		管路部 E34T053F 車道部55型	管路部 E35T053F 歩道部	管路部 E35T053F 乗入部	管路部 E44T053F 歩道部	管路部 E44T053F 乗入部	管路部 E44T053F 車道部55型	小計	累計
			平面集計	m 42.340	m	m	m	m	m		
舗装版切断工	As t≦15cm	m	単位数量	×	×	×	×	×	×		
			設計数量	=	=	=	=	=	=		12.240
	As 15<t≦30cm	m	単位数量	×	×	×	×	×	×		
			設計数量	=	=	=	=	=	=		
	As 30<t≦40cm	m	単位数量	× 200.000	×	×	×	×	× 200.000		
			設計数量	= 84.680	=	=	=	=	=	84.680	84.680
	Co t≦15cm	m	単位数量	×	× 200.000	× 200.000	× 200.000	× 200.000	×		
			設計数量	=	=	=	=	=	=		92.200
舗装版壊工	As t≦4cm	m2	単位数量	×	×	×	×	×	×		
			設計数量	=	=	=	=	=	=		6.083
	As t≦15cm	m2	単位数量	×	×	×	×	×	×		
			設計数量	=	=	=	=	=	=		
	As 15<t≦30cm	m2	単位数量	×	×	×	×	×	×		
			設計数量	=	=	=	=	=	=		
	As 30<t≦40cm	m2	単位数量	× 99.400	×	×	×	×	× 99.400		
			設計数量	= 42.086	=	=	=	=	=	42.086	42.086
	Co t≦8cm	m2	単位数量	×	×	×	×	×	×		
			設計数量	=	=	=	=	=	=		6.083
	Co t≦15cm	m2	単位数量	×	× 99.400	× 99.400	× 99.400	× 99.400	×		
			設計数量	=	=	=	=	=	=		45.823
廃材運搬	As殻	m3	単位数量	× 9.940	×	×	×	×	× 30.814		
			設計数量	= 4.209	=	=	=	=	=	4.209	4.452
	Co殻	m3	単位数量	×	× 5.964	× 13.916	× 5.964	× 13.916	×		
			設計数量	=	=	=	=	=	=		3.236
	HMS	m3	単位数量	× 20.874	×	×	×	×	×		
			設計数量	= 8.838	=	=	=	=	=	8.838	8.838
	RC	m3	単位数量	× 23.856	×	×	×	×	×		
			設計数量	= 10.101	=	=	=	=	=	10.101	10.101
廃材処理	As殻	t	単位数量	× 23.359	×	×	×	×	× 72.413		
			設計数量	= 9.890	=	=	=	=	=	9.890	10.389
	Co殻	t	単位数量	×	× 14.015	× 32.703	× 14.015	× 32.703	×		
			設計数量	=	=	=	=	=	=		7.605
	濁水処理	m3	単位数量	×	× 0.958	× 1.692	× 0.958	× 1.692	× 1.580		
			設計数量	=	=	=	=	=	=		
	HMS	t	単位数量	× 43.418	×	×	×	×	×		
			設計数量	= 18.383	=	=	=	=	=	18.383	18.383
	RC	t	単位数量	× 48.666	×	×	×	×	×		
			設計数量	= 20.605	=	=	=	=	=	20.605	20.605
掘削工	土砂	m3	単位数量	× 71.347	× 82.774	× 72.834	× 82.774	× 72.834	× 82.774		
			設計数量	= 30.208	=	=	=	=	=	30.208	72.047
	砕石	m3	単位数量	× 44.730	× 12.922	× 14.910	× 12.922	× 14.910	× 23.856		
			設計数量	= 18.939	=	=	=	=	=	18.939	25.808
埋戻工	発生土:土砂	m3	単位数量	× 4.970	× 9.940	×	× 9.940	×	× 4.970		
			設計数量	= 2.104	=	=	=	=	=	2.104	6.686
	埋戻用砂	m3	単位数量	× 51.400	× 51.866	× 51.866	× 51.190	× 51.190	× 51.190		
			設計数量	= 21.763	=	=	=	=	=	21.763	48.543
仮復旧工	歩道舗装	m2	単位数量	×	× 99.400	×	× 99.400	×	×		
			設計数量	=	=	=	=	=	=		45.823
	乗入舗装	m2	単位数量	×	×	× 99.400	×	× 99.400	×		
			設計数量	=	=	=	=	=	=		6.083
	車道舗装55型	m2	単位数量	× 99.400	×	×	×	×	× 99.400		
			設計数量	= 42.086	=	=	=	=	=	42.086	42.086
	車道舗装100型	m2	単位数量	×	×	×	×	×	×		
			設計数量	=	=	=	=	=	=		

管路土工事集計表- 3

				管路部						小　計	累　計
				E24(分)		E34		E54			
				歩道部	車道部100型	歩道部	車道部55型	歩道部	車道部55型		
工　種	規格・寸法	単位	平面集計	m	m	m　1.050	m　5.790	m	m		
舗装版切断工	As t≦15cm	m	単位数量	×	×	×	×	×	×		
			設計数量	=	=	=	=	=	=		12.240
	As 15<t≦30cm	m	単位数量	×	× 200.000	×	×	×	×		
			設計数量	=	=	=	=	=	=		
	As 30<t≦40cm	m	単位数量	×	×	×	× 200.000	×	× 200.000		
			設計数量	=	=	=	= 11.580	=	=	11.580	96.260
	Co t≦15cm	m	単位数量	× 200.000	×	× 200.000	×	× 200.000	×		
			設計数量	=	=	= 2.100	=	=	=	2.100	94.300
舗装版壊工	As t≦4cm	m2	単位数量	×	×	×	×	×	×		
			設計数量	=	=	=	=	=	=		6.083
	As t≦15cm	m2	単位数量	×	×	×	×	×	×		
			設計数量	=	=	=	=	=	=		
	As 15<t≦30cm	m2	単位数量	×	× 68.900	×	×	×	×		
			設計数量	=	=	=	=	=	=		
	As 30<t≦40cm	m2	単位数量	×	×	×	× 72.200	×	× 72.200		
			設計数量	=	=	=	= 4.180	=	=	4.180	46.266
	Co t≦8cm	m2	単位数量	×	×	×	×	×	×		
			設計数量	=	=	=	=	=	=		6.083
	Co t≦15cm	m2	単位数量	× 68.900	×	× 72.200	×	× 72.200	×		
			設計数量	=	=	= 0.758	=	=	=	0.758	46.581
廃材運搬	As殻	m3	単位数量	×	× 17.914	×	× 7.220	×	× 22.382		
			設計数量	=	=	=	= 0.418	=	=	0.418	4.870
	Co殻	m3	単位数量	× 4.134	×	× 4.332	×	× 4.332	×		
			設計数量	=	=	= 0.045	=	=	=	0.045	3.281
	HMS	m3	単位数量	×	×	×	× 15.162	×	×		
			設計数量	=	=	=	= 0.878	=	=	0.878	9.716
	RC	m3	単位数量	×	×	×	× 17.328	×	×		
			設計数量	=	=	=	= 1.003	=	=	1.003	11.104
廃材処理	As殻	t	単位数量	×	× 42.098	×	× 16.967	×	× 52.598		
			設計数量	=	=	=	= 0.982	=	=	0.982	11.371
	Co殻	t	単位数量	× 9.715	×	× 10.180	×	× 10.180	×		
			設計数量	=	=	= 0.107	=	=	=	0.107	7.712
	濁水処理	m3	単位数量	× 0.958	× 1.360	×	×	× 0.958	× 1.580		
			設計数量	=	=	=	=	=	=		
	HMS	t	単位数量	×	×	×	× 31.537	×	×		
			設計数量	=	=	=	= 1.826	=	=	1.826	20.209
	RC	t	単位数量	×	×	×	× 35.349	×	×		
			設計数量	=	=	=	= 2.047	=	=	2.047	22.652
掘削工	土砂	m3	単位数量	× 33.692	× 26.802	× 61.803	× 54.583	× 74.438	× 67.218		
			設計数量	=	=	= 0.649	= 3.160	=	=	3.809	75.856
	砕石	m3	単位数量	× 8.957	× 50.986	× 9.386	× 32.490	× 9.386	× 17.328		
			設計数量	=	=	= 0.099	= 1.881	=	=	1.980	27.788
埋戻工	発生土	m3	単位数量	× 6.890	× 3.445	× 7.220	× 3.610	× 7.220	× 3.610		
			設計数量	=	=	= 0.076	= 0.209	=	=	0.285	6.971
	埋戻用砂	m3	単位数量	× 20.295	× 20.295	× 41.799	× 41.799	× 51.039	× 51.039		
			設計数量	=	=	= 0.439	= 2.420	=	=	2.859	51.402
仮復旧工	歩道舗装	m2	単位数量	× 68.900	×	× 72.200	×	× 72.200	×		
			設計数量	=	=	= 0.758	=	=	=	0.758	46.581
	乗入舗装	m2	単位数量	×	×	×	×	×	×		
			設計数量	=	=	=	=	=	=		6.083
	車道舗装55型	m2	単位数量	×	×	×	× 72.200	×	× 72.200		
			設計数量	=	=	=	= 4.180	=	=	4.180	46.266
	車道舗装100型	m2	単位数量	×	× 68.900	×	×	×	×		
			設計数量	=	=	=	=	=	=		

管路土工事集計表- 4

				管路部						小　計	累　計
				T053F			FA		横断-1		
				歩道部	乗入部	車道部100型	歩道部	乗入部	車道部55型		
工　種	規格・寸法	単位	平面集計	m　6.840	m	m	m	m	m		
舗装版切断工	As t≦15cm	m	単位数量	×	×	×	×	×	×		
			設計数量	=	=	=	=	=	=		12.240
	As 15<t≦30cm	m	単位数量	×	×	× 200.000	×	×	×		
			設計数量	=	=	=	=	=	=		
	As 30<t≦40cm	m	単位数量	×	×	×	×	×	× 200.000		
			設計数量	=	=	=	=	=	=		96.260
	Co t≦15cm	m	単位数量	× 200.000	× 200.000	×	× 200.000	× 200.000	×		
			設計数量	= 13.680	=	=	=	=	=	13.680	107.980
舗装版壊工	As t≦4cm	m2	単位数量	×	×	×	×	×	×		
			設計数量	=	=	=	=	=	=		6.083
	As t≦15cm	m2	単位数量	×	×	×	×	×	×		
			設計数量	=	=	=	=	=	=		
	As 15<t≦30cm	m2	単位数量	×	×	× 61.600	×	×	×		
			設計数量	=	=	=	=	=	=		
	As 30<t≦40cm	m2	単位数量	×	×	×	×	×	× 127.400		
			設計数量	=	=	=	=	=	=		46.266
	Co t≦8cm	m2	単位数量	×	×	×	×	×	×		
			設計数量	=	=	=	=	=	=		6.083
	Co t≦15cm	m2	単位数量	× 61.600	× 61.600	×	× 56.500	× 56.500	×		
			設計数量	= 4.213	=	=	=	=	=	4.213	50.794
廃材運搬	As殻	m3	単位数量	×	×	× 16.016	×	×	× 39.494		
			設計数量	=	=	=	=	=	=		4.870
	Co殻	m3	単位数量	× 3.696	× 8.624	×	× 3.390	× 7.910	×		
			設計数量	= 0.253	=	=	=	=	=	0.253	3.534
	HMS	m3	単位数量	×	×	×	×	×	×		
			設計数量	=	=	=	=	=	=		9.716
	RC	m3	単位数量	×	×	×	×	×	×		
			設計数量	=	=	=	=	=	=		11.104
廃材処理	As殻	t	単位数量	×	×	× 37.638	×	×	× 92.811		
			設計数量	=	=	=	=	=	=		11.371
	Co殻	t	単位数量	× 8.686	× 20.266	×	× 7.967	× 18.589	×		
			設計数量	= 0.594	=	=	=	=	=	0.594	8.306
	濁水処理	m3	単位数量	×	× 1.692	× 1.360	× 0.958	× 1.692	× 1.580		
			設計数量	=	=	=	=	=	=		
	HMS	t	単位数量	×	×	×	×	×	×		
			設計数量	=	=	=	=	=	=		20.209
	RC	t	単位数量	×	×	×	×	×	×		
			設計数量	=	=	=	=	=	=		22.652
掘削工	土砂	m3	単位数量	× 45.646	× 39.486	× 33.942	× 25.708	× 20.058	× 32.487		
			設計数量	= 3.122	=	=	=	=	=	3.122	78.978
	砕石	m3	単位数量	× 8.008	× 9.240	× 45.584	× 7.345	× 8.475	× 30.576		
			設計数量	= 0.548	=	=	=	=	=	0.548	28.336
埋戻工	発生土	m3	単位数量	× 11.704	× 5.544	× 3.080	× 10.735	× 5.085	× 6.370		
			設計数量	= 0.801	=	=	=	=	=	0.801	7.772
	埋戻用砂	m3	単位数量	× 25.059	× 25.059	× 25.059	× 10.010	× 10.010	× 19.046		
			設計数量	= 1.714	=	=	=	=	=	1.714	53.116
仮復旧工	歩道舗装	m2	単位数量	× 61.600	×	×	× 56.500	×	×		
			設計数量	= 4.213	=	=	=	=	=	4.213	50.794
	乗入舗装	m2	単位数量	×	× 61.600	×	×	× 56.500	×		
			設計数量	=	=	=	=	=	=		6.083
	車道舗装55型	m2	単位数量	×	×	×	×	×	× 127.400		
			設計数量	=	=	=	=	=	=		46.266
	車道舗装100型	m2	単位数量	×	×	× 61.600	×	×	×		
			設計数量	=	=	=	=	=	=		

特殊部土工事集計表- 1　　5工区

工　種	規格・寸法	単位	平面集計	特殊部 120X135X350	120X135X450 (横断+機器)	120X180X350	120X180X380 横断	90X110X180 (直上機器1基)	90X110X300 直上機器2基	85X180X200 横置機器1基	合　計
				個	個	個	個	個　1	個	個	
舗装版切断工	As t≦15cm	m	単位数量	×	×	×	×	×	×	×	
			設計数量	=	=	=	=	=	=	=	
	As 15<t≦30cm	m	単位数量	×	×	×	×	×	×	×	
			設計数量	=	=	=	=	=	=	=	
	As 30<t≦40cm	m	単位数量	×	×	×	×	×	×	×	
			設計数量	=	=	=	=	=	=	=	
	Co t≦15cm	m	単位数量	× 133.600	× 153.600	× 133.200	× 139.200	× 93.200	× 117.200	× 96.200	
			設計数量	=	=	=	=	= 9.320	=	=	9.320
舗装版壊工	As t≦15cm	m2	単位数量	×	×	×	×	×	×	×	
			設計数量	=	=	=	=	=	=	=	
	As 15<t≦30cm	m2	単位数量	×	×	×	×	×	×	×	
			設計数量	=	=	=	=	=	=	=	
	As 30<t≦40cm	m2	単位数量	×	×	×	×	×	×	×	
			設計数量	=	=	=	=	=	=	=	
	Co t≦15cm	m2	単位数量	× 90.240	× 109.040	× 89.280	× 94.860	× 48.360	× 67.080	× 49.830	
			設計数量	=	=	=	=	= 4.836	=	=	4.836
廃材運搬	As殻	m3	単位数量	×	×	×	×	×	×	×	
			設計数量	=	=	=	=	=	=	=	
	Co殻	m3	単位数量	× 5.414	× 6.542	× 5.357	× 5.692	× 2.902	× 4.025	× 2.990	
			設計数量	=	=	=	=	= 0.290	=	=	0.290
廃材処理	As殻	t	単位数量	×	×	×	×	×	×	×	
			設計数量	=	=	=	=	=	=	=	
	Co殻	t	単位数量	× 12.723	× 15.374	× 12.589	× 13.376	× 6.820	× 9.459	× 7.027	
			設計数量	=	=	=	=	= 0.682	=	=	0.682
	濁水処理	m3	単位数量	× 0.640	× 0.736	× 0.638	× 0.667	× 0.446	× 0.561	× 0.461	
			設計数量	=	=	=	=	= 0.045	=	=	0.045
掘削工	土砂	m3	単位数量	× 146.936	× 177.844	× 221.249	× 235.165	× 60.804	× 91.488	× 118.011	
			設計数量	=	=	=	=	= 6.080	=	=	6.080
	砕石	m3	単位数量	× 11.731	× 14.175	× 11.606	× 12.332	× 6.287	× 8.720	× 6.478	
			設計数量	=	=	=	=	= 0.629	=	=	0.629
埋戻工	発生土	m3	単位数量	× 50.802	× 56.742	× 86.723	× 90.226	× 27.600	× 33.120	× 57.617	
			設計数量	=	=	=	=	= 2.760	=	=	2.760
	埋戻用砂	m3	単位数量	×	×	×	×	×	×	×	
			設計数量	=	=	=	=	=	=	=	
仮復旧工	歩道舗装	m2	単位数量	× 38.440	× 42.440	× 84.624	× 90.204	× 27.480	× 32.280	× 45.174	
			設計数量	=	=	=	=	= 2.748	=	=	2.748
	乗入舗装	m2	単位数量	×	×	×	×	×	×	×	
			設計数量	=	=	=	=	=	=	=	
	車道舗装55型	m2	単位数量	×	×	×	×	×	×	×	
			設計数量	=	=	=	=	=	=	=	
	車道舗装100型	m2	単位数量	×	×	×	×	×	×	×	
			設計数量	=	=	=	=	=	=	=	
			単位数量	×	×	×	×	×	×	×	
			設計数量	=	=	=	=	=	=	=	
			単位数量	×	×	×	×	×	×	×	
			設計数量	=	=	=	=	=	=	=	
			単位数量	×	×	×	×	×	×	×	
			設計数量	=	=	=	=	=	=	=	
			単位数量	×	×	×	×	×	×	×	
			設計数量	=	=	=	=	=	=	=	
			単位数量	×	×	×	×	×	×	×	
			設計数量	=	=	=	=	=	=	=	
			単位数量	×	×	×	×	×	×	×	
			設計数量	=	=	=	=	=	=	=	

特殊部土工事集計表- 2　　5工区

工　種	規格・寸法	単位	平面集計	特殊部 85X180X300 横置機器2基	95X150X220	50X105X200	機器ﾊﾝﾄﾞﾎｰﾙ	機器ﾊﾝﾄﾞﾎｰﾙ 蓋付	ｻｲﾄﾞﾎﾞｯｸｽ	小　計	累　計
				個	個　1	個	個	個	個		
舗装版切断工	As t≦15cm	m	単位数量	×	×	×	×	×	×		
			設計数量	=	=	=	=	=	=		
	As 15<t≦30cm	m	単位数量	×	×	×	×	×	×		
			設計数量	=	=	=	=	=	=		
	As 30<t≦40cm	m	単位数量	×	×	×	×	×	×		
			設計数量	=	=	=	=	=	=		
	Co t≦15cm	m	単位数量	× 116.200	× 101.200	× 88.400	× 51.500	× 56.500	× 38.600		
			設計数量	=	= 10.120	=	=	=	=	10.120	19.440
舗装版壊工	As t≦15cm	m2	単位数量	×	×	×	×	×	×		
			設計数量	=	=	=	=	=	=		
	As 15<t≦30cm	m2	単位数量	×	×	×	×	×	×		
			設計数量	=	=	=	=	=	=		
	As 30<t≦40cm	m2	単位数量	×	×	×	×	×	×		
			設計数量	=	=	=	=	=	=		
	Co t≦15cm	m2	単位数量	× 64.930	× 54.600	× 36.960	× 15.631	× 19.749	× 18.260		
			設計数量	=	= 5.460	=	=	=	=	5.460	10.296
廃材運搬	As殻	m3	単位数量	×	×	×	×	×	×		
			設計数量	=	=	=	=	=	=		
	Co殻	m3	単位数量	× 3.896	× 2.856	× 2.218	× 0.938	× 1.185	× 1.096		
			設計数量	=	= 0.286	=	=	=	=	0.286	0.576
廃材処理	As殻	t	単位数量	×	×	×	×	×	×		
			設計数量	=	=	=	=	=	=		
	Co殻	t	単位数量	× 9.156	× 6.712	× 5.212	× 2.204	× 2.785	× 2.576		
			設計数量	=	= 0.671	=	=	=	=	0.671	1.353
	濁水処理	m3	単位数量	× 0.557	× 0.485	× 0.423	× 0.247	× 0.271	× 0.185		
			設計数量	=	= 0.049	=	=	=	=	0.049	0.094
掘削工	土砂	m3	単位数量	× 160.595	× 104.832	× 44.102	× 17.606	× 20.571	× 26.265		
			設計数量	=	= 10.483	=	=	=	=	10.483	16.563
	砕石	m3	単位数量	× 8.441	× 7.098	× 4.805	× 2.032	× 2.567	× 2.374		
			設計数量	=	= 0.710	=	=	=	=	0.710	1.339
埋戻工	発生土	m3	単位数量	× 70.812	× 46.540	× 22.236	× 8.874	× 9.021	× 17.815		
			設計数量	=	= 4.654	=	=	=	=	4.654	7.414
	埋戻用砂	m3	単位数量	×	×	×	×	×	×		
			設計数量	=	=	=	=	=	=		
仮復旧工	歩道舗装	m2	単位数量	× 60.274	× 49.944	× 22.560	× 8.700	× 9.699	× 18.260		
			設計数量	=	= 4.994	=	=	=	=	4.994	7.742
	乗入舗装	m2	単位数量	×	×	×	×	×	×		
			設計数量	=	=	=	=	=	=		
	車道舗装55型	m2	単位数量	×	×	×	×	×	×		
			設計数量	=	=	=	=	=	=		
	車道舗装100型	m2	単位数量	×	×	×	×	×	×		
			設計数量	=	=	=	=	=	=		
			単位数量	×	×	×	×	×	×		
			設計数量	=	=	=	=	=	=		
			単位数量	×	×	×	×	×	×		
			設計数量	=	=	=	=	=	=		
			単位数量	×	×	×	×	×	×		
			設計数量	=	=	=	=	=	=		
			単位数量	×	×	×	×	×	×		
			設計数量	=	=	=	=	=	=		
			単位数量	×	×	×	×	×	×		
			設計数量	=	=	=	=	=	=		
			単位数量	×	×	×	×	×	×		
			設計数量	=	=	=	=	=	=		
			単位数量	×	×	×	×	×	×		
			設計数量	=	=	=	=	=	=		

管路材数量総括表

５工区

工　種	規格・寸法	単位	電力EH130･100	電力E割100	電力EL100	電力街100	電力EL100(T分岐桝)	電力ET100	通信ボディ	通信共用FA	通信PV	合　計
ECVPφ130	直管	m	254.94									254.94
	曲管(5R)	m	54.00									54.00
ECVPφ100	直管	m		84.98		85.29	84.98					255.25
	曲管(5R)	m		18.00		18.00	18.00					54.00
VPφ100	直管	m						85.41				85.41
	曲管(5R)	m						18.00				18.00
VPφ250	直管	m										
	曲管(5R)	m										
VPφ200	直管	m							80.80			80.80
	曲管(5R)	m							21.00			21.00
VPφ150	直管	m								80.18		80.18
	ｱｲﾌﾞﾛｰ曲管(10R)	m								2.00		2.00
	ｱｲﾌﾞﾛｰ曲管(5R)	m								21.00		21.00
PVφ75	直管	m										
	曲管(5R)	m										
PVφ50	直管	m										
	曲管(5R)	m										
さや管φ50	SU管	m							490.90			490.90
	端末用短管	本							20			20
さや管φ30	SU管	m							490.900			490.90
	端末用短管	本							20			20.00
管台	CCVPφ130用	個	360									360
	CCVP･VPφ100用	個		60		60	120	120				360
	VPφ250用	個										
	VPφ200用	個							122			122
	VPφ150用	個								62		62
	PVφ75用	個										
	PVφ50用	個										
ヤリトリ継手	CCVPφ130用	個	6									6
	CCVPφ100用	個		2		2	2					6
	VPφ100用	個						2				2
	VPφ150用	個								2		2
ボルト固定式	φ250	本										
ロータス管	φ200	本							4			4
スライド管	φ250用	本										
	φ200用	本							2			2
ダクトスリーブ	CCVPφ130用	本	12									12
	CCVPφ100用	本		4		4	4					12
	VPφ100用	本						4				4
	VPφ250用	本										
	VPφ200用	本							4			4
	VPφ150用	本								4		4
	PVφ75用	本										
	PVφ50用	本										
埋設シート	W=400	m	103.60						103.48			207.08
	W=600	m										

電力管路材（EHφ130，φ100）集計表-1

５工区

区間	管路	全延長	直管部	曲管部	条数		ECVPφ130(m)			ECVPφ100(m)			ヤリトリ継手		ダクトスリーブ(個)				埋設シート	
					ECVP		直管		曲管	直管		曲管	φ130	φ100	CCVPφ130		CCVPφ100		W400	W600
		直管+曲管		5R	φ130	φ100	5000L	控除後	1000L(5R)	5000L	控除後	1000L(5R)	個	個	個	控除m	個	控除m		
既設L37																				
D-1																				
D-3																				
D-4																				
D-5																				
D-7																				
D-7b																				
D-9																				
D-10																				
D-12																				
D-13																				
D-17																				
	E34	69.560	55.560	14.000	3		166.680	164.850	42.000				3		3	-0.915			69.260	
D-19															3	-0.915				
	E34	34.640	30.640	4.000	3		91.920	90.090	12.000				3		3	-0.915			34.340	
D-21															3	-0.915				
D-22																				
D-23																				
小　計								254.940	54.000				6		12				103.600	

管台算出表(電力EHφ130, φ100) -1

５工区

			CCVPφ130用				CCVPφ100用							
管路	直線延長	曲線延長	直線部 必要箇所数 ①	曲線部 必要箇所数 ②	1箇所当たり 必要個数 ③	管台数 (①+②)×③	直線部 必要箇所数 ①	曲線部 必要箇所数 ②	1箇所当たり 必要個数 ③	管台数 (①+②)×③				
E34	55.560	14.000	27	14	6	246	27	14						
E34	30.640	4.000	15	4	6	114	15	4						
小　計						360								

電力管路材（E割φ100）集計表-1

５工区

区間	管路	全延長	直管部	曲管部	条数	ECVPφ100(m)			ﾔﾘﾄﾘ継手	ダクトスリーブ(個)	
					ECVP	直管		曲管		CCVPφ100	
		直管+曲管		5R	φ100	5000L	控除後	1000L(5R)	個	個	控除m
既設L37											
D-1											
D-3											
D-4											
D-5											
D-7											
D-7b											
D-9											
D-10											
D-12											
D-13											
D-17											
	E34	69.560	55.560	14.000	1	55.560	54.950	14.000	1	1	-0.305
D-19										1	-0.305
	E34	34.640	30.640	4.000	1	30.640	30.030	4.000	1	1	-0.305
D-21										1	-0.305
D-22											
D-23											
小　計							84.980	18.000	2	4	

管台算出表(電力E割φ100) -1

５工区

			CCVPφ100用											
管路	直線延長	曲線延長	直線部 必要箇所数 ①	曲線部 必要箇所数 ②	1箇所当たり 必要個数 ③	管台数 (①+②)×③								
E34	55.560	14.000	27	14	1	41								
E34	30.640	4.000	15	4	1	19								
小　計						60								

電力管路材（街φ100）集計表-1

５工区

区間	管路	全延長	直管部	曲管部	条数	ECVPφ100(m)			ﾔﾘﾄﾘ継手	ダクトスリーブ(個)	
					ECVP	直管		曲管		CCVPφ100	
		直管+曲管		5R	φ100	5000L	控除後	1000L(5R)	個	個	控除m
既設L37											
D-1											
D-3											
D-4											
D-5											
D-7											
D-7b											
D-9											
D-10											
D-12											
D-13											
D-17											
	E34	69.560	55.560	14.000	1	55.560	55.255	14.000	1	1	
D-19										1	-0.305
	E34	34.640	30.640	4.000	1	30.640	30.030	4.000	1	1	-0.305
D-21										1	-0.305
D-22											
D-23											
小　計							85.285	18.000	2	4	

管台算出表(電力街φ100) -1

５工区

			CCVPφ100用											
管路	直線延長	曲線延長	直線部 必要箇所数 ①	曲線部 必要箇所数 ②	1箇所当たり 必要個数 ③	管台数 (①+②)×③								
E34	55.560	14.000	27	14	1	41								
E34	30.640	4.000	15	4	1	19								
小　計						60								

電力管路材（ELφ100T分岐桝接続管路）集計表-1

５工区

区間	管路	全延長	直管部	曲管部	条数	ECVPφ100(m)			T分岐桝		T分岐桝用		ﾔﾘﾄﾘ継手	ダクトスリーブ(個)		埋設ｼｰﾄ	
					ECVP	直管			控除量算出		ダクトスリーブφ100			CCVPφ100		400W	
		直管+曲管		5R	φ100	5000L	控除後	1000L(5R)	個数	控除量	個数	控除量	個	個	控除m	m	
既設L37																ｽｹｰﾙｱｯﾌﾟ	
D-1																	
D-3																	
D-4																	
D-5																	
D-7																	
D-7b																	
D-9																	
D-10																	
D-12																	
D-13																	
D-17																	
	E34	69.560	55.560	14.000	1	55.560	54.950	14.000					1	1	-0.305		
D-19														1	-0.305		
	E34	34.640	30.640	4.000	1	30.640	30.030	4.000					1	1	-0.305		
D-21														1	-0.305		
D-22																	
D-23																	
小　計							84.980	18.000					2	4			

管台算出表(電力ELφ100T分岐桝接続管路) -1

５工区

			CCVPφ100用											
管路	直線延長	曲線延長	直線部 必要箇所数 ①	曲線部 必要箇所数 ②	1箇所当たり 必要個数 ③	管台数 (①+②)×③								
E34	55.560	14.000	27	14	2	82								
E34	30.640	4.000	15	4	2	38								
小　計						120								

電力管路材（ETφ100）集計表-1

５工区

区間	管路	全延長	直管部	曲管部	条数	VPφ100(m)			ﾔﾘﾄﾘ継手	ﾔﾘﾄﾘ継手控除	ダクトスリーブ(個)	
					VP	直管		曲管			VPφ100	
		直管+曲管		5R	φ100	5000L	控除後	1000L(5R)	個	m	個	控除m
既設L37												
D-1												
D-3												
D-4												
D-5												
D-7												
D-7b												
D-9												
D-10												
D-12												
D-13												
D-17												
	E34	69.560	55.560	14.000	1	55.560	55.230	14.000	1	-0.195	1	
D-19											1	-0.135
	E34	34.640	30.640	4.000	1	30.640	30.175	4.000	1	-0.195	1	-0.135
D-21											1	-0.135
D-22												
D-23												
小　計							85.405	18.000	2		4	

管台算出表(電力ETφ100) -1

５工区

			VPφ100用											
管路	直線延長	曲線延長	直線部 必要箇所数 ①	曲線部 必要箇所数 ②	1箇所当たり 必要個数 ③	管台数 (①+②)×③								
E34	55.560	14.000	27	14	2	82								
E34	30.640	4.000	15	4	2	38								
小　計						120								

通信管路材（ボディ管）集計表-1

５工区

区間	管路	全延長	直管部	曲管部	条数				VPφ250(m)			VPφ200(m)			さや管(m)		端末用短管		ﾎﾞﾙﾄ固定式ﾛｰﾀｽ管		スライド管				ダクトスリーブ(個)				埋設シート
					通信管				直管		曲管	直管		曲管	φ50	φ30	φ50	φ30	φ250	φ200	φ250用		φ200用		φ250		φ200		W400
		直管+曲管			250	200	50	30	5000L	控除後	1000L	5000L	控除後	1000L	5000L	5000L	本	本	本	本	本	控除	本	控除	個	控除m	個	控除m	
既設L37																													
D-2																													
D-4																													
D-6																													
D-7																													
D-7b																													
D-8																													
D-10																													
D-14																													
D-16																													
	T053F	36.40	27.40	9.00		1	5	5				27.40	26.26	9.00	167.25	167.25	10	10		2			1	-0.62			1	-0.26	36.10
D-18																											1	-0.26	
	T053F	67.68	55.68	12.00		1	5	5				55.68	54.54	12.00	323.65	323.65	10	10		2			1	-0.62			1	-0.26	67.38
D-21																											1	-0.26	
D-23																													
小 計													80.80	21.00	490.90	490.90	20	20		4			2				4		103.48

管台算出表（ボディ管）-1　　５工区

			ボディφ250用				ボディφ200用			
管路	直線延長	曲線延長	直線部 必要箇所数 ①	曲線部 必要箇所数 ②	1箇所当たり 必要個数 ③	管台数 (①+②)×③	直線部 必要箇所数 ①	曲線部 必要箇所数 ②	1箇所当たり 必要個数 ③	管台数 (①+②)×③
T053F	27.400	9.000	13	9			13	9	2	44
T053F	55.680	12.000	27	12			27	12	2	78
小 計										122

通信管路材（共用FAφ150）集計表-1

５工区

区間	管路	全延長	直管部	曲管部		条数	VPφ150(m)				ヤリトリ継手		ダクトスリーブ(個)		埋設シート
						通信管	直管		曲管(10mR)	曲管(5mR)	150用		通信管φ150		W400
		直管+曲管		10mR	5mR	φ150	5000L	控除後	1000L	1000L	(個)	控除	個	控除m	ｽｹｰﾙｱｯﾌﾟ
既設L37															
D-2															
D-4															
D-6															
D-7															
D-7b															
D-8															
D-10															
D-14															
D-16															
	T053F	36.40	25.40	2.00	9.00	1	25.40	24.95	2.00	9.00	1	-0.17	1	-0.14	
D-18													1	-0.14	
	T053F	67.68	55.68		12.00	1	55.68	55.23		12.00	1	-0.17	1	-0.14	
D-21													1	-0.14	
D-23															
小 計								80.180	2.000	21.000	2		4		

管台算出表（共用FA管φ150）-1

５工区

			共用ＦＡφ150用											
管路	直線延長	曲線延長	直線部 必要箇所数 ①	曲線部 必要箇所数 ②	1箇所当たり 必要個数 ③	管台数 (①+②)×③								
T053F	25.400	11.000	12	11	1	23								
T053F	55.680	12.000	27	12	1	39								
小 計						62								

連系管用管路材数量総括表

５工区

工　種	規格・寸法	単位	電力ECVP･VP	通信PVφ75･50	通信PVφ25	合　計
ECVPφ130	直管	m				
	曲管(5mR)	m				
	曲管(3mR)	m				
ECVPφ100	直管	m	36.565			36.565
	曲管(5mR)	m	2.000			2.000
	曲管(3mR)	m	4.000			4.000
VPφ100	直管	m				
	曲管(5mR)	m				
	曲管(3mR)	m				
PVφ75	直管	m				
	曲管(5mR)	m				
	曲管(3mR)	m				
PVφ50	直管	m				
	曲管(5mR)	m				
	曲管(3mR)	m				
PVφ25	直管	m				
管台	CCVPφ130用	個				
	CCVPφ100用	個	32			32
	VPφ100用	個				
	PVφ75用	個				
	PVφ50用	個				
※ダクトスリーブは、平面集計表にて計上。						

連系管用電力管路材（ECVPφ130･φ100､VPφ100）集計表-1

５工区

区間	管路	全延長	直管部	曲管部 (5mR)	曲管部 (3mR)	条数			ECVPφ130(m)				ECVPφ100(m)				VPφ100(m)				ダクトスリーブ(個)					
						ECVP		VP	直管		曲管(5mR)	曲管(3mR)	直管		曲管(5mR)	曲管(3mR)	直管		曲管(5mR)	曲管(3mR)	CCVPφ130		CCVPφ100		VPφ100	
		直管+曲管				φ130	φ100	φ100	5000L	控除後	1000L	1000L	5000L	控除後	1000L	1000L	5000L	控除後	1000L	1000L	個	控除m	個	控除m	個	控除m
24																										
	引込	8.59	6.59		2.00		1						6.590	6.285		2.000							1	-0.305		
25																										
	引込	31.42	29.42	2.00			1						29.420	29.115	2.000								1	-0.305		
26																										
	引込	3.47	1.47		2.00		1						1.470	1.165		2.000							1	-0.305		
28																										
30																										
32																										
小　計														36.565	2.000	4.000										
累　計														36.565	2.000	4.000										

管台算出表(連系管用CCVPφ130･φ100、VPφ100) -1　　５工区

			CCVPφ130用				CCVPφ100用				VPφ100用			
管路	直線延長	曲線延長	直線部 必要箇所数 ①	曲線部 必要箇所数 ②	1箇所当たり 必要個数 ③	管台数 (①+②)×③	直線部 必要箇所数 ①	曲線部 必要箇所数 ②	1箇所当たり 必要個数 ③	管台数 (①+②)×③	直線部 必要箇所数 ①	曲線部 必要箇所数 ②	1箇所当たり 必要個数 ③	管台数 (①+②)×③
引込	6.590	2.000	2	2			2	2	1	4	2	2		
引込	29.420	2.000	11	2			11	2	2	26	11	2		
引込	1.470	2.000		2				2	1	2		2		
小　計										32				
累　計										32				

仮設工事集計表-1

5工区

工　種	規格・寸法	単位	平面集計終	特殊部 120X135X350	120X135X450	120X180X350	120X180X380	90X110X300	85X180X200	85X180X300	95X150X220					小　計
				個	個	個	個	個	個	個	個　1	個	個	個	個	
仮設延長	軽量鋼矢板	m	単位数量	× 133.600	× 153.600	×	×	× 117.200	×	×	×	×	×	×	×	
	矢板長L=2.0m		設計数量	=	=	=	=	=	=	=	=	=	=	=	=	
	軽量鋼矢板	m	単位数量	×	×	×	×	×	×	×	× 101.200	×	×	×	×	
	矢板長L=2.5m		設計数量	=	=	=	=	=	=	=	= 10.120	=	=	=	=	10.120
	軽量鋼矢板	m	単位数量	×	×	× 133.200	× 139.200	×	× 96.200	× 116.200	×	×	×	×	×	
	矢板長L=3.0m		設計数量	=	=	=	=	=	=	=	=	=	=	=	=	
			単位数量	×	×	×	×	×	×	×	×	×	×	×	×	
			設計数量	=	=	=	=	=	=	=	=	=	=	=	=	
			単位数量	×	×	×	×	×	×	×	×	×	×	×	×	
			設計数量	=	=	=	=	=	=	=	=	=	=	=	=	
			単位数量	×	×	×	×	×	×	×	×	×	×	×	×	
			設計数量	=	=	=	=	=	=	=	=	=	=	=	=	
			単位数量	×	×	×	×	×	×	×	×	×	×	×	×	
			設計数量	=	=	=	=	=	=	=	=	=	=	=	=	
			単位数量	×	×	×	×	×	×	×	×	×	×	×	×	
			設計数量	=	=	=	=	=	=	=	=	=	=	=	=	
			単位数量	×	×	×	×	×	×	×	×	×	×	×	×	
			設計数量	=	=	=	=	=	=	=	=	=	=	=	=	
			単位数量	×	×	×	×	×	×	×	×	×	×	×	×	
			設計数量	=	=	=	=	=	=	=	=	=	=	=	=	
			単位数量	×	×	×	×	×	×	×	×	×	×	×	×	
			設計数量	=	=	=	=	=	=	=	=	=	=	=	=	
			単位数量	×	×	×	×	×	×	×	×	×	×	×	×	
			設計数量	=	=	=	=	=	=	=	=	=	=	=	=	
			単位数量	×	×	×	×	×	×	×	×	×	×	×	×	
			設計数量	=	=	=	=	=	=	=	=	=	=	=	=	

仮設材質量集計表（5工区）

1．仮設材運搬質量　　製品長12m以内　　往復

軽量鋼矢板Ⅱ型　B=250

区　分	工　種	用　途	種　別	規格寸法等	単位質量	数　　量	質量計 (t)	備　　考
矢板	土留・仮締切工	軽量鋼矢板		L=2.5m	0.037　t/枚	41　枚	1.517	本工事の最大締切範囲：10.12m（D-18）
切梁	土留・仮締切工	ｱﾙﾐｷﾞｱ式ｻﾎﾟｰﾄ		調整幅1.250～1.810m用	0.013　t/本	4本	0.052	縦断方向締切長：3.5m
								数量：3.5m÷@2.0m≒2本　2本×2段=4本
腹起し	土留・仮締切工	ｱﾙﾐ腹起し		長2,000	0.017　t/本	12本	0.204	数量：10.12m÷@2.0m≒6本　6本×2段=12本
	計						1.773	

付　帯　工　構　造　物　図

街渠（一般部）

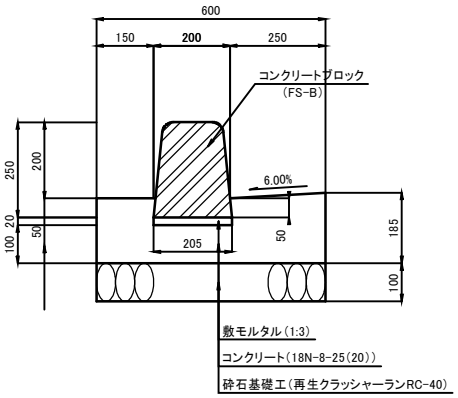

街渠（一般部）材料表

（10m当り）

名　称	規格・寸法	単位	数　量	摘　要
コンクリートブロック	FS-B L=600	本	16.5	参考重量 70kg
敷モルタル	1：3	m^3	0.04	
コンクリート	18N-8-25（20）	m^3	0.90	
型　枠		m^2	3.6	
砕石基礎工	再生クラッシャーランRC-40 t=10cm	m^2	6.0	

街渠（歩行者横断部）

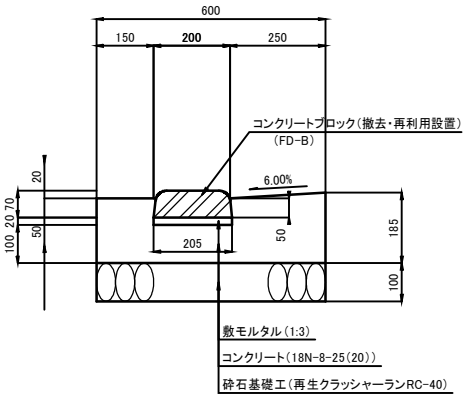

街渠（切下部）材料表

（10m当り）

名　称	規格・寸法	単位	数　量	摘　要
コンクリートブロック	FD-B L=600	本	16.5	参考重量 24kg
敷モルタル	1：3	m^3	0.04	
コンクリート	18N-8-25（20）	m^3	0.90	
型　枠		m^2	3.6	
砕石基礎工	再生クラッシャーランRC-40 t=10cm	m^2	6.0	

街渠（乗入部）

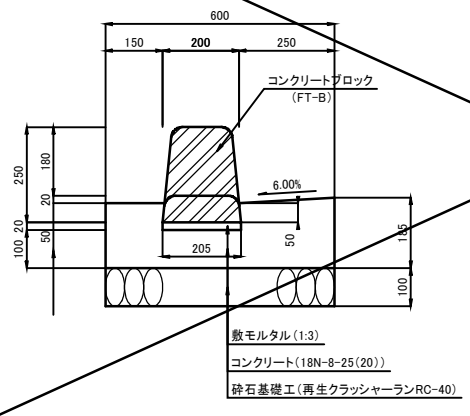

街渠（摺付部）材料表

（10m当り）

名　称	規格・寸法	単位	数　量	摘　要
コンクリートブロック	FT-B L=600	本	16.5	参考重量 47kg
敷モルタル	1：3	m^3	0.04	
コンクリート	18N-8-25（20）	m^3	0.90	
型　枠		m^2	3.6	
砕石基礎工	再生クラッシャーランRC-40 t=10cm	m^2	6.0	

工　種	土工事	細　別	E34T053F（　歩道部　）	100m当たり

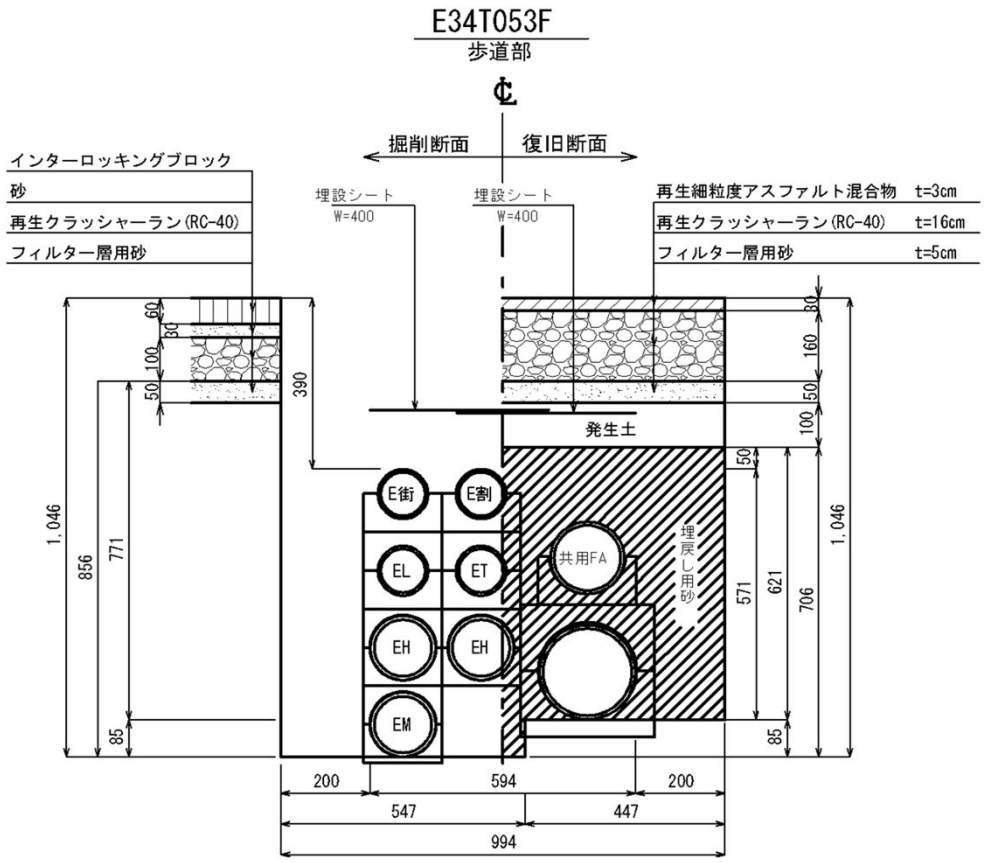

名　称	規　格	計　算　式	数　量
舗装版切断工	Co t≦15cm	2.000 × 100 = 200.00	200.000 m
舗装版破砕工	Co t≦15cm	0.994 × 100 = 99.400	99.400 m2
廃材運搬工	Co	99.400 × 0.060 = 5.964	5.964 m3
廃材処分	Co	5.964 × 2.350 = 14.015	14.015 t
掘　削　工（歩道）	土砂	(0.547 × 0.856 ＋ 0.447 × 0.771) × 100 = 81.287	81.287 m3
	砕石	0.994 × 0.130 × 100 = 12.922	12.922 m3
埋戻工(発生土)	土砂	0.994 × 0.100 × 100 = 9.940	9.940 m3
埋　戻　工 埋戻用砂	控除分 φ200 φ150 φ130 φ100 φ75 φ50	{ (0.216 ÷ 2)^2 × π × 1 ＋ (0.165 ÷ 2)^2 × π × 1 ＋ (0.147 ÷ 2)^2 × π × 3 ＋ (0.114 ÷ 2)^2 × π × 4 ＋ (0.096 ÷ 2)^2 × π × 0 ＋ (0.060 ÷ 2)^2 × π × 0 } × 100 = 14.977	14.977 m3
	埋戻用砂	(0.547 × 0.706 ＋ 0.447 × 0.621) × 100 － 14.977 = 51.400	51.400 m3
仮復旧工	歩道舗装	0.994 × 100 = 99.400	99.400 m2

工　種	土工事	細　別	E34T053F（　　乗入部　　）	100m当たり

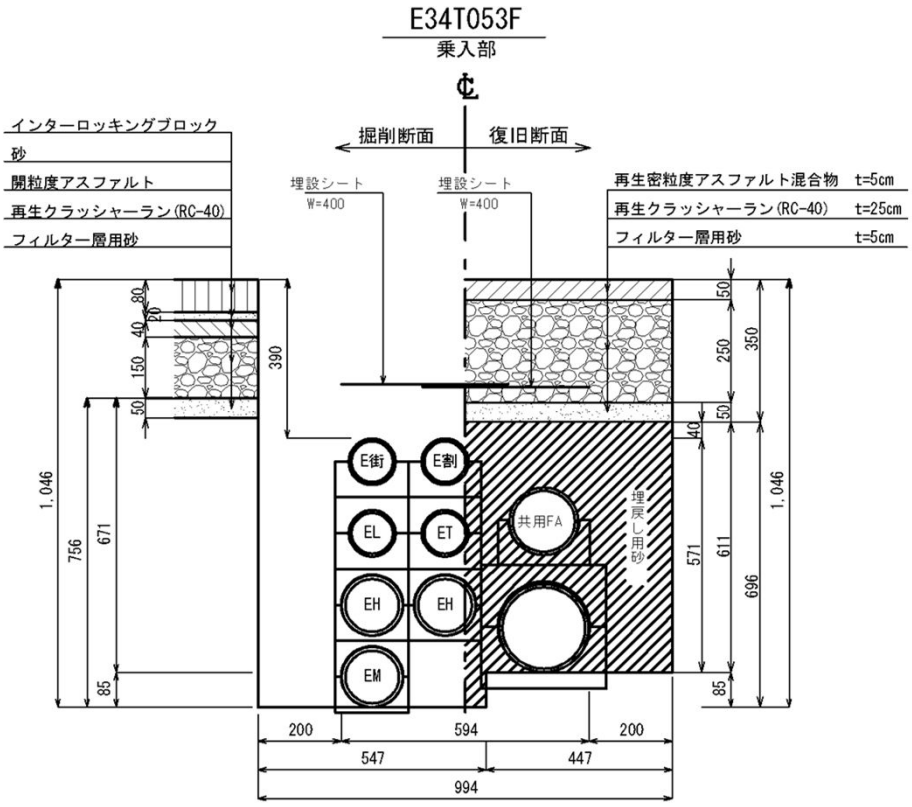

名　称	規　格	計　算　式	数　量
舗装版切断工	As t≦15cm	2.000 × 100 = 200.00	200.000 m
舗装版破砕工	Co t≦8cm	0.994 × 100 = 99.400	99.400 m2
	As t≦4cm	0.994 × 100 = 99.400	99.400 m2
廃材運搬工	Co	99.400 × 0.080 = 7.952	7.952 m3
	As	99.400 × 0.040 = 3.976	3.976 m3
廃材処分	Co	7.952 × 2.350 = 18.687	18.687 t
	As	3.976 × 2.050 = 8.151	8.151 t
掘　削　工（歩道）	土砂	(0.547 × 0.756 ＋ 0.447 × 0.671) × 100 = 71.347	71.347 m3
	砕石	0.994 × 0.150 × 100 = 14.910	14.910 m3
埋戻工(発生土)	土砂	0.994 × 0.000 × 100 = 0.000	0.000 m3
埋　戻　工 埋戻用砂	控除分 φ200	{ (0.216 ÷ 2)^2 × π × 1	
	φ150	＋ (0.165 ÷ 2)^2 × π × 1	
	φ130	＋ (0.147 ÷ 2)^2 × π × 3	
	φ100	＋ (0.114 ÷ 2)^2 × π × 4	
	φ75	＋ (0.096 ÷ 2)^2 × π × 0	
	φ50	＋ (0.060 ÷ 2)^2 × π × 0 } × 100 = 14.977	14.977 m3
	埋戻用砂	(0.547 × 0.696 ＋ 0.447 × 0.611) × 100 － 14.977 = 50.406	50.406 m3
仮復旧工	乗入舗装	0.994 × 100 = 99.400	99.400 m2

工　種	土工事	細　別	E34T053F （　車道部55型　）	100m当たり

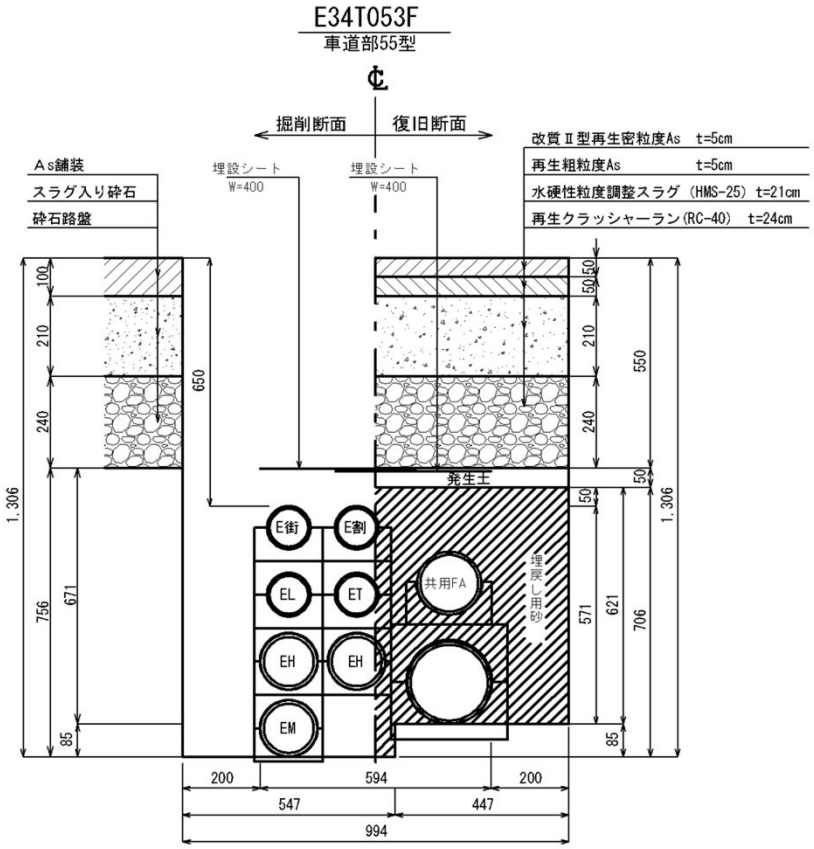

名　称	規　格	計　算　式	数　量
舗装版切断工	As 30<t≦40cm	2.000 × 100 = 200.00	200.000 m
舗装版破砕工	As 30<t≦40cm	0.994 × 100 = 99.400	99.400 m2
廃材運搬工	As	99.400 × 0.100 = 9.940	9.940 m3
	HMS	99.400 × 0.210 = 20.874	20.874 m3
	RC	99.400 × 0.240 = 23.856	23.856 m3
廃材処分	As	9.940 × 2.350 = 23.359	23.359 t
	HMS	20.874 × 2.080 = 43.418	43.418 t
	RC	23.856 × 2.040 = 48.666	48.666 t
掘　削　工	土砂	(0.547 × 0.756 ＋ 0.447 × 0.671) × 100 = 71.347	71.347 m3
	砕石	0.994 × (0.210 ＋ 0.240) × 100 = 44.730	44.730 m3
埋戻工(発生土)	土砂	0.994 × 0.050 × 100 = 4.970	4.970 m3
埋　戻　工 埋戻用砂	控除分 φ200	{ (0.216 ÷ 2)^2 × π × 1	
	φ150	＋ (0.165 ÷ 2)^2 × π × 1	
	φ130	＋ (0.147 ÷ 2)^2 × π × 3	
	φ100	＋ (0.114 ÷ 2)^2 × π × 4	
	φ75	＋ (0.096 ÷ 2)^2 × π × 0	
	φ50	＋ (0.060 ÷ 2)^2 × π × 0 } × 100 = 14.977	14.977 m3
	埋戻用砂	(0.547 × 0.706 ＋ 0.447 × 0.621) × 100 － 14.977 = 51.400	51.400 m3
仮復旧工	車道舗装55型	0.994 × 100 = 99.400	99.400 m2

工　種	土工事	細　別	E34 （　車道部55型　）	100m当たり

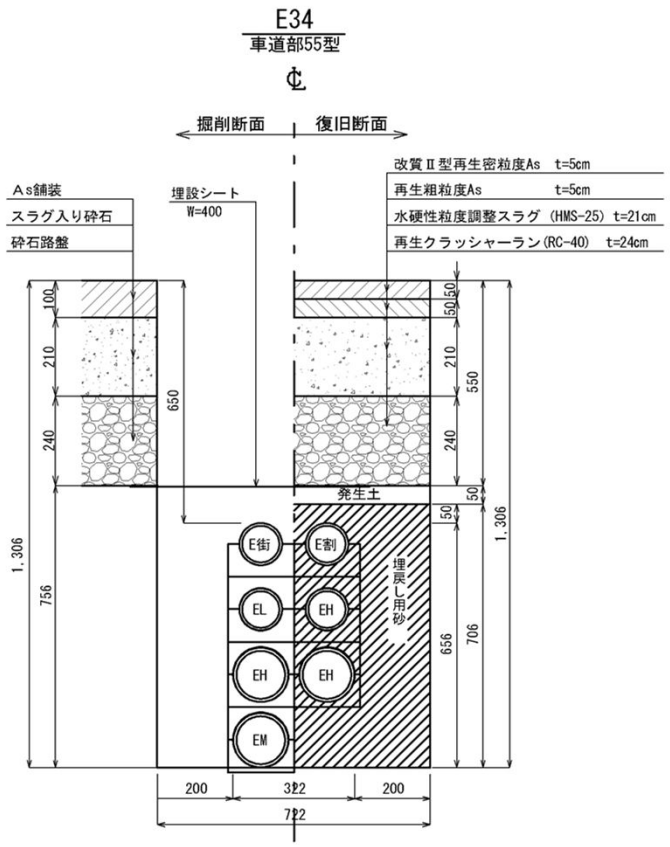

名　称	規　格	計　算　式	数　量
舗装版切断工	As 30<t≦40cm	2.000 × 100 = 200.00	200.000 m
舗装版破砕工	As 30<t≦40cm	0.722 × 100 = 72.200	72.200 m2
廃材運搬工	As	72.200 × 0.100 = 7.220	7.220 m3
	HMS	72.200 × 0.210 = 15.162	15.162 m3
	RC	72.200 × 0.240 = 17.328	17.328 m3
廃材処分	As	7.220 × 2.350 = 16.967	16.967 t
	HMS	15.162 × 2.080 = 31.537	31.537 t
	RC	17.328 × 2.040 = 35.349	35.349 t
掘　削　工	土砂	(0.722 × 0.756 ＋ 0.000 × 0.000) × 100 = 54.583	54.583 m3
	砕石	0.722 × (0.210 ＋ 0.240) × 100 = 32.490	32.490 m3
埋戻工(発生土)	土砂	0.722 × 0.050 × 100 = 3.610	3.610 m3
埋　戻　工 埋戻用砂	控除分	{ (0.216 ÷ 2)^2 × π × 0	
	φ150	＋ (0.165 ÷ 2)^2 × π × 0	
	φ130	＋ (0.147 ÷ 2)^2 × π × 3	
	φ100	＋ (0.114 ÷ 2)^2 × π × 4	
	φ75	＋ (0.096 ÷ 2)^2 × π × 0	
	φ50	＋ (0.060 ÷ 2)^2 × π × 0 } × 100 = 9.174	9.174 m3
	埋戻用砂	(0.722 × 0.706 ＋ 0.000 × 0.000) × 100 － 9.174 = 41.799	41.799 m3
仮復旧工	車道舗装55型	0.722 × 100 = 72.200	72.200 m2

工　種	土工事	細　別	E34（　歩道部　）	100m当たり

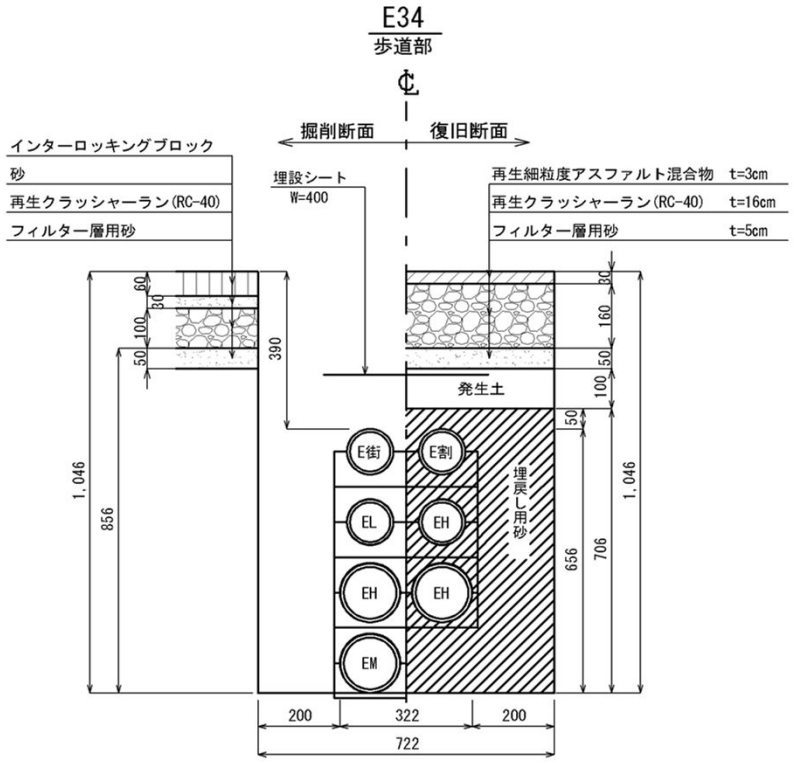

名　称	規　格	計　算　式	数　量
舗装版切断工	Co t≦15cm	2.000 × 100 = 200.00	200.000 m
舗装版破砕工	Co t≦15cm	0.722 × 100 = 72.200	72.200 m2
廃材運搬工	Co	72.200 × 0.060 = 4.332	4.332 m3
廃材処分	Co	4.332 × 2.350 = 10.180	10.180 t
掘　削　工（歩道）	土砂	(0.722 × 0.856 ＋ 0.000 × 0.000) × 100 = 61.803	61.803 m3
	砕石	0.722 × 0.130 × 100 = 9.386	9.386 m3
埋戻工(発生土)	土砂	0.722 × 0.100 × 100 = 7.220	7.220 m3
埋　戻　工 埋戻用砂	控除分 φ200 φ150 φ130 φ100 φ75 φ50	{ (0.216 ÷ 2)^2 × π × 0 ＋ (0.165 ÷ 2)^2 × π × 0 ＋ (0.147 ÷ 2)^2 × π × 3 ＋ (0.114 ÷ 2)^2 × π × 4 ＋ (0.096 ÷ 2)^2 × π × 0 ＋ (0.060 ÷ 2)^2 × π × 0 } × 100 = 9.174	9.174 m3
	埋戻用砂	(0.722 × 0.706 ＋ 0.000 × 0.000) × 100 － 9.174 = 41.799	41.799 m3
仮復旧工	歩道舗装	0.722 × 100 = 72.200	72.200 m2

工　種	土工事	細　別	T053F（　歩道部　）	100m当たり

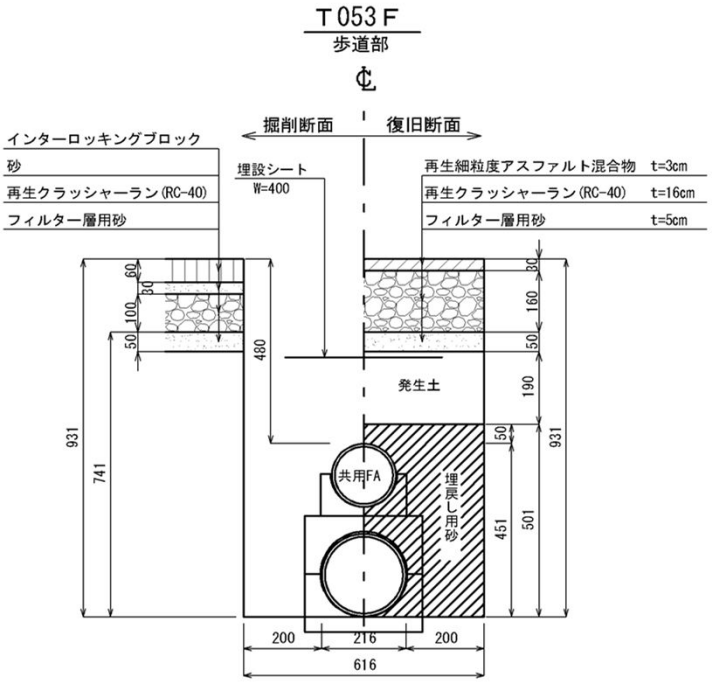

名　称	規　格	計　算　式	数　量
舗装版切断工	Co t≦15cm	2.000 × 100 ＝ 200.00	200.000 m
舗装版破砕工	Co t≦15cm	0.616 × 100 ＝ 61.600	61.600 m2
廃材運搬工	Co	61.600 × 0.060 ＝ 3.696	3.696 m3
廃材処分	Co	3.696 × 2.350 ＝ 8.686	8.686 t
掘　削　工（歩道）	土砂	(0.616 × 0.741 ＋ 0.000 × 0.000) × 100 ＝ 45.646	45.646 m3
	砕石	0.616 × 0.130 × 100 ＝ 8.008	8.008 m3
埋戻工(発生土)	土砂	0.616 × 0.190 × 100 ＝ 11.704	11.704 m3
埋　戻　工 埋戻用砂	控除分 φ200 φ150 φ130 φ100 φ75 φ50	{ (0.216 ÷ 2)^2 × π × 1 ＋ (0.165 ÷ 2)^2 × π × 1 ＋ (0.147 ÷ 2)^2 × π × 0 ＋ (0.114 ÷ 2)^2 × π × 0 ＋ (0.096 ÷ 2)^2 × π × 0 ＋ (0.060 ÷ 2)^2 × π × 0 } × 100 ＝ 5.803	5.803 m3
	埋戻用砂	(0.616 × 0.501 ＋ 0.000 × 0.000) × 100 － 5.803 ＝ 25.059	25.059 m3
仮復旧工	歩道舗装	0.616 × 100 ＝ 61.600	61.600 m2

工　種	土工事	細　別	950Ｘ1500Ｘ2200	10箇所当たり

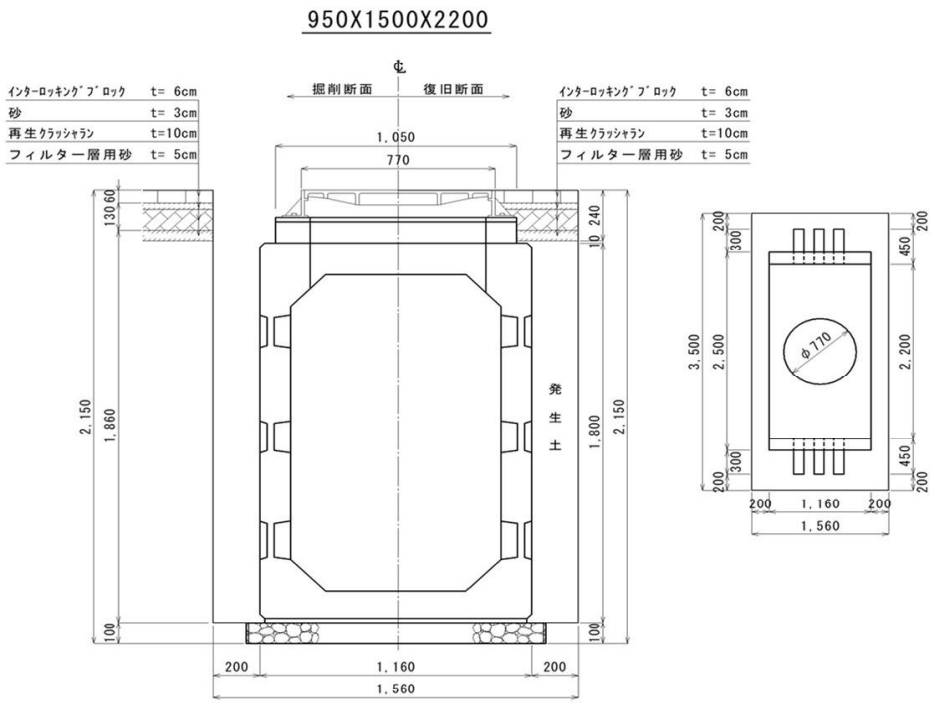

名　称	規　格		計　算　式	数　量
舗装版切断工	Co　t≦15cm		(1.560 ＋ 3.500) × 2 × 10 ＝ 101.200	101.200 m
舗装版壊し工	Co　t≦15cm		1.560 × 3.500 × 10 ＝ 54.600	54.600 m2
As殻運搬	Co		54.600 × 0.060 ＝ 3.276	3.276 m3
As殻処理	Co		3.276 × 2.350 ＝ 7.699	7.699 t
	濁水処理		101.200 × 0.00479 ＝ 0.485	0.485 m3
掘削工	土砂		(1.560 × 3.500 × 1.860 ＋ 1.260 × 2.600 × 0.100) × 10 ＝ 104.832	104.832 m3
	砕石		1.560 × 3.500 × 0.130 × 10 ＝ 7.098	7.098 m3
埋戻･締固め工 土砂	控除分	躯体	1.160 × 2.500 × 1.800 × 10 ＝ 52.200	52.200 m3
		本体基礎	1.260 × 2.600 × 0.000 × 10 ＝ 0.000	0.000 m3
		調整ﾘﾝｸﾞ	(1.050 ÷ 2) ^{2} × π × 0.010 × 10 ＝ 0.086	0.086 m2
	土砂		1.560 × 3.500 × 1.810 × 10 － 52.200 － 0.000 － 0.086 ＝ 46.540	46.540 m3
仮復旧工	蓋控除分		(0.770 ÷ 2) 2 × π × 10 ＝ 4.656	4.656 m2
	歩道舗装		1.560 × 3.500 × 10 － 4.656 ＝ 49.944	49.944 m2

工　種	土工事	細　別	900X1100X1800(直上機器1基)	10箇所当たり

900X1100X1800(直上機器1基)

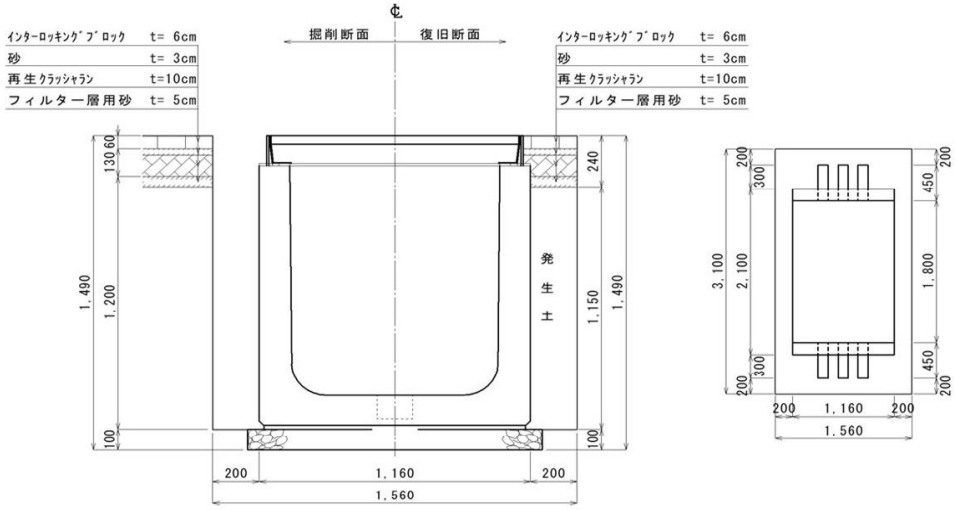

名　称	規　格		計　算　式	数　量
舗装版切断工	Co　t≦15cm		(1.560 ＋ 3.100) × 2 × 10 ＝ 93.200	93.200 m
舗装版壊し工	Co　t≦15cm		1.560 × 3.100 × 10 ＝ 48.360	48.360 m2
廃材運搬	Co		48.360 × 0.060 ＝ 2.902	2.902 m3
廃材処理	Co		2.902 × 2.350 ＝ 6.820	6.820 t
	濁水処理		93.200 × 0.00479 ＝ 0.446	0.446 m3
掘削工	土砂		(1.560 × 3.100 × 1.200 ＋ 1.260 × 2.200 × 0.100) × 10 ＝ 60.804	60.804 m3
	砕石		1.560 × 3.100 × 0.130 × 10 ＝ 6.287	6.287 m3
埋　戻　工 発生土	控除分	躯体	1.160 × 2.100 × 1.150 × 10 ＝ 28.014	28.014 m3
		本体基礎	1.260 × 2.200 × 0.000 × 10 ＝ 0.000	0.000 m3
	発生土		1.560 × 3.100 × 1.150 × 10 － 28.014 － 0.000 ＝ 27.600	27.600 m3
仮復旧工	蓋控除分		1.160 × 1.800 × 10 ＝ 20.880	20.880 m2
	歩道舗装		1.560 × 3.100 × 10 － 20.880 ＝ 27.480	27.480 m2

工　種	土工事	細　別	D-18 950Ｘ1500Ｘ2200	5工区

断面図

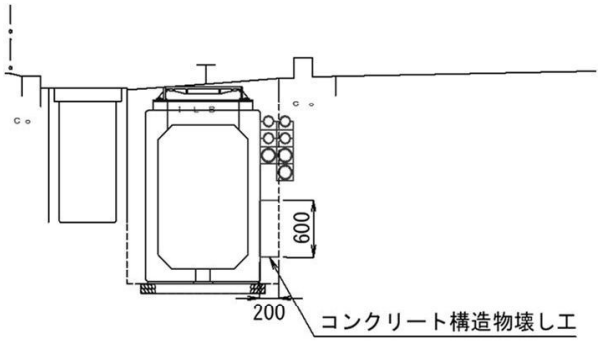

平面図

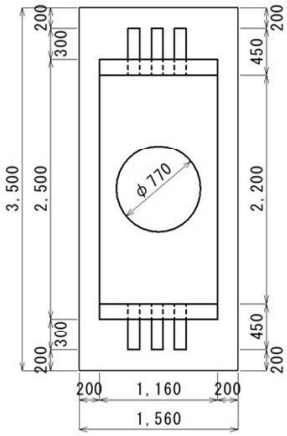

名　称	規　格	計　算　式	数　量
Co構造物壊し工		0.200 × 0.600 × 3.500 ＝ 0.420	0.420 m3
廃材運搬	Co	0.420 ＝ 0.420	0.420 m3
廃材処理	Co	0.420 × 2.350 ＝ 0.987	0.987 t

工　種	仮設工事	細　別	特殊部:950X1500X2200	10箇所当たり

950X1500X2200

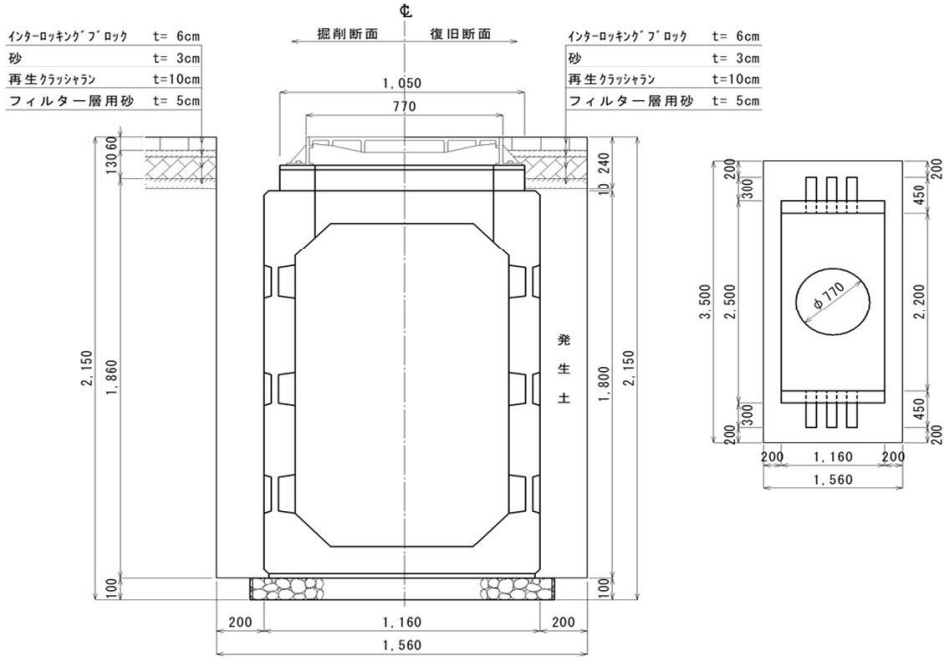

名　称	規　格	計　算　式	数　量
仮設延長	軽量鋼矢板 矢板長L= 2.5 m	(1.560 ＋ 3.500) × 2 × 10 ＝ 101.200	101.200 m
重量	軽量鋼矢板	101.200 ÷ 0.250 × 14.800 × 2.500 × 0.001 ＝ 14.978	14.978 t