平 面 図 S = 1 : 250

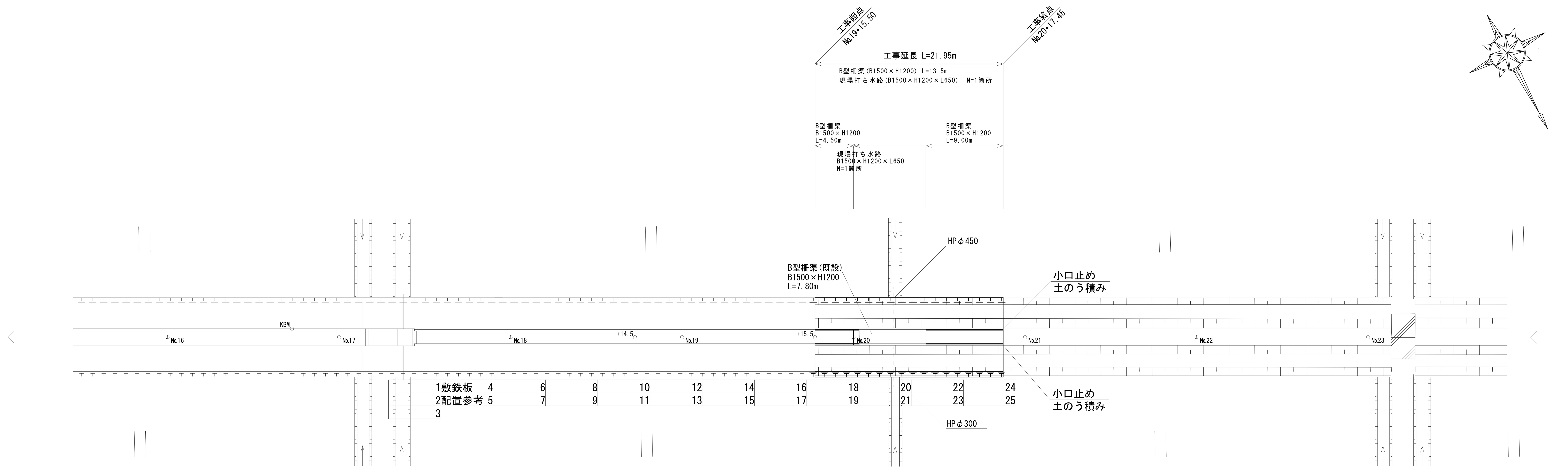

縦 断 面 図 縦 S = 1 : 50 横 S = 1 : 250

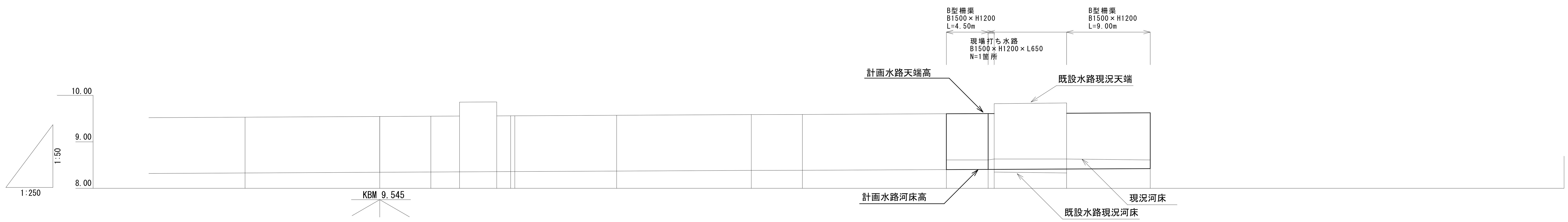

		No.16	+14.5	No.17	+3.0	+7.0	+8.5	+9.0	No.18	+14.5	No.19	+15.50	No.20	+0.65	+8.45	+17.45
計画	勾配											8.402	L=21.95m、Δh=0.022m 0.1%			8.424
計画	水路天端高		9.545	9.551	9.554 9.854	9.758 9.558	9.559	9.560	9.571	9.585	9.588	9.604	9.607	9.607	9.615	9.624
計画	河床高		8.345	8.351	8.354	8.358	8.359	8.360	8.371	8.385	8.388	8.402	8.407	8.407	8.415	8.424
現況	河床高	8.33	8.56	8.58	8.58	8.59	8.59	8.59	8.60	8.61	8.61	8.61	8.61 8.63	8.35	8.33 8.63	8.61
現況	追加距離	320.000	334.500	340.000	343.000	347.000	348.500	349.000	360.000	374.500	380.000	395.500	400.000	400.650	408.845	417.450
現況	単距離		14.500	5.500	3.000	4.000	1.500	0.500	11.000	14.500	5.500	15.500	4.500	0.650	7.800	9.000
現況	測点名	No.16	+14.5	No.17	+3.0	+7.0	+8.5	+9.0	No.18	+14.5	No.19	+15.50	No.20	+0.65	+8.45	+17.45

位 置 図 S=1:10000

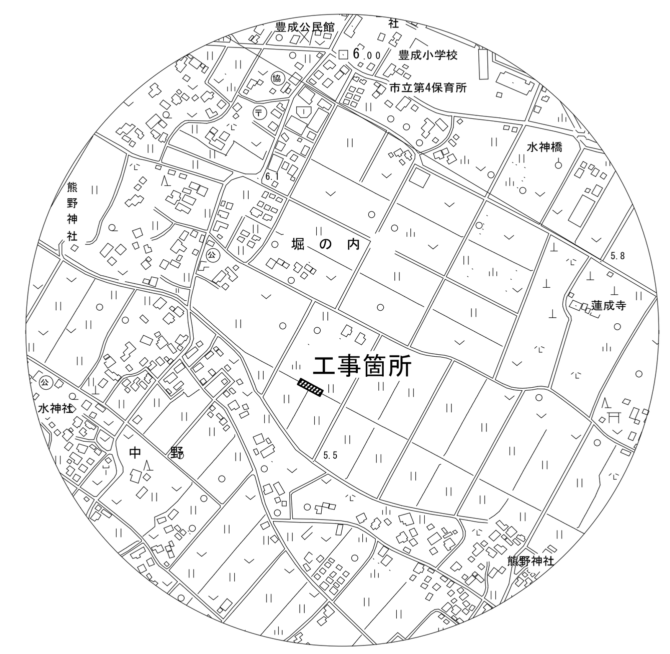

宮高倉川改修工事			
令和８年度			
路線名	宮高倉川		
工事箇所	東金市　中野　地先		
図面種別	平面図、縦断面図、位置図		
図面番号	全　３　葉の内第　１　号		
縮　尺	図示	内容表示	
東金市経済環境部農政課			
課　長		設計者氏名	

標 準 断 面 図 S=1:30

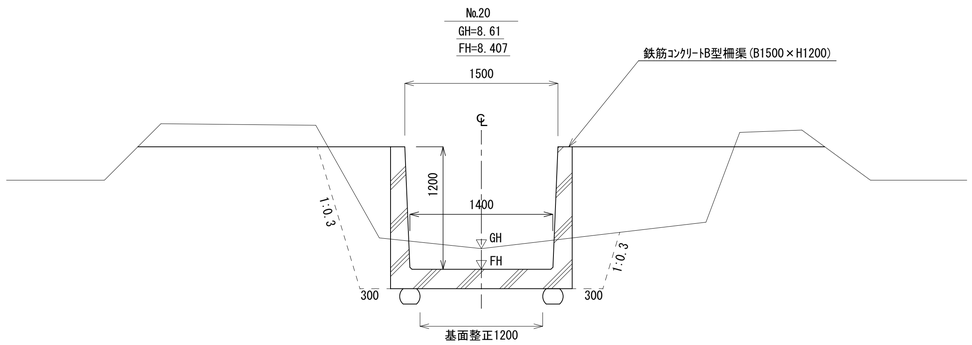

土 工 定 規 図（参考） S=1:30

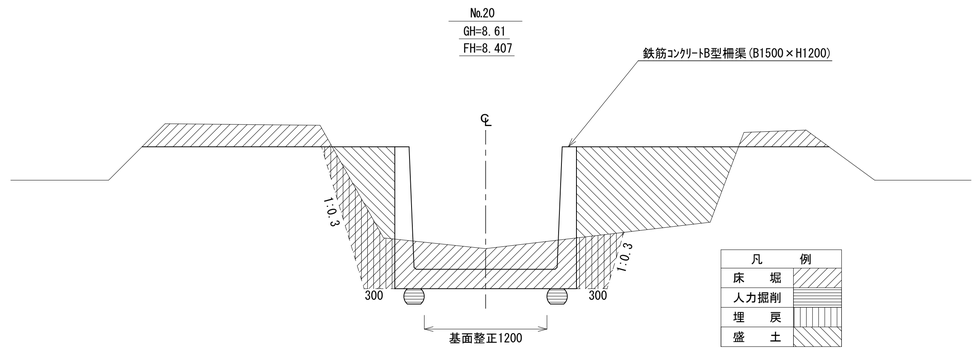

構 造 図 S=1:30

鉄筋ｺﾝｸﾘｰﾄB型柵渠
(B1500×H1200)

断 面 図

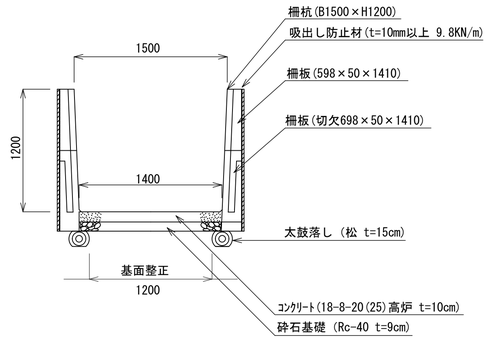

平 面 図

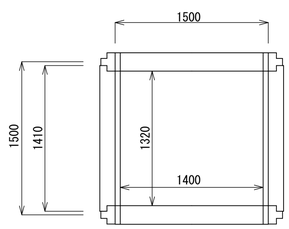

鉄筋ｺﾝｸﾘｰﾄB型柵渠 (B1500×H1200) 材料表 (15m当り)

名 称	規 格	単位	数量	計算式
柵 杭	B1500×H1200用	本	10	
柵 板	598×50×1410	枚	20	
柵板（切欠）	698×50×1410	枚	20	
吸出し防止材	合繊 t=10mm、N=9.8kN/m	m2	41.7	1.39×15×2
ﾌｨﾙﾀｰ	水抜き穴用	個	80	4×10×2
太鼓落し（並列）	t ＝15cm	本	8	15÷（4－0.25）×2
かすがい	φ9 15cm	本	16	8×2

護床工(B1500×H1200、Rc厚9cm、Co厚10cm)材料表 (15m当り)

名 称	規 格	単位	数量	計 算 式
基礎砕石	RC-40 t=9cm	m2	18.5	1.40×1.32×10
ｺﾝｸﾘｰﾄ	18-8-20(25)(高炉) t=10cm、W/C=65%	m3	1.8	1.40×1.32×0.1×10

横 断 面 図 S=1/100

No.19+15.50
GH=8.61
FH=8.402

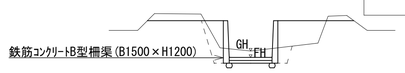

DL=7.000

工 種		単位	数 量
作業土工	床 掘	m²	1.88
	人力掘削	m²	0.06
	埋 戻	m²	0.59
	盛 土	m²	1.48

D= 4.500

No.20
GH=8.61
FH=8.407

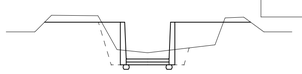

DL=7.000

工 種		単位	数 量
作業土工	床 掘	m²	1.85
	人力掘削	m²	0.06
	埋 戻	m²	0.58
	盛 土	m²	1.49

D=8.450

No.20+8.45
GH=8.63
FH=8.415

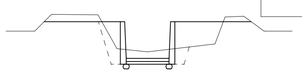

DL=7.000

工 種		単位	数 量
作業土工	床 掘	m²	1.92
	人力掘削	m²	0.06
	埋 戻	m²	0.60
	盛 土	m²	1.47

D=9.000

No.20+17.45
GH=8.61
FH=8.424

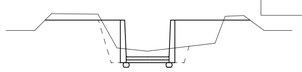

DL=7.000

工 種		単位	数 量
作業土工	床 掘	m²	1.76
	人力掘削	m²	0.06
	埋 戻	m²	0.56
	盛 土	m²	1.53

宮高倉川改修工事			
令和８年度			
路線名	宮高倉川		
工事箇所	東金市 中野 地先		
図面種別	標準断面図、土工定規図（参考）構造図、横断面図		
図面番号	全 3 葉の内第 2 号		
縮 尺	図示	内容表示	
東金市経済環境部農政課			
課 長		設計者氏名	

現場打ち水路 S=1:30

(H1200×B1500×L650)

平面図

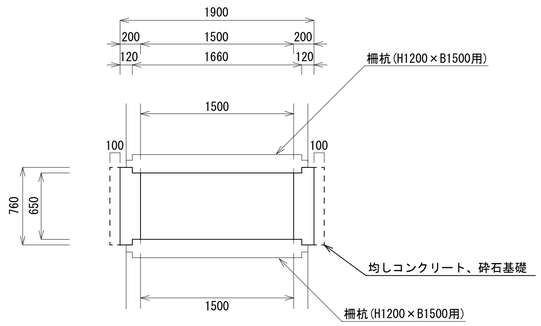

断面図

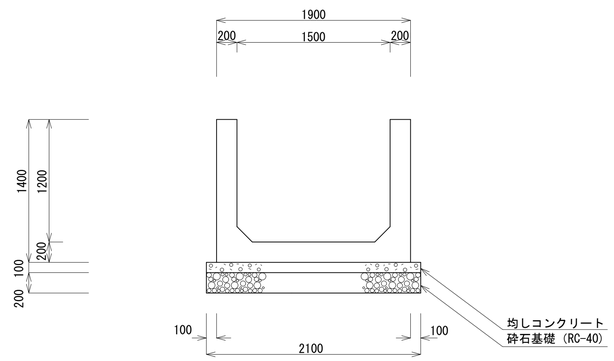

平面図

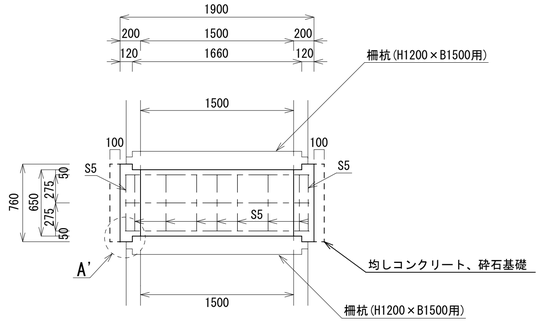

A' 拡大図 S=1:10

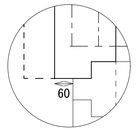

断面図

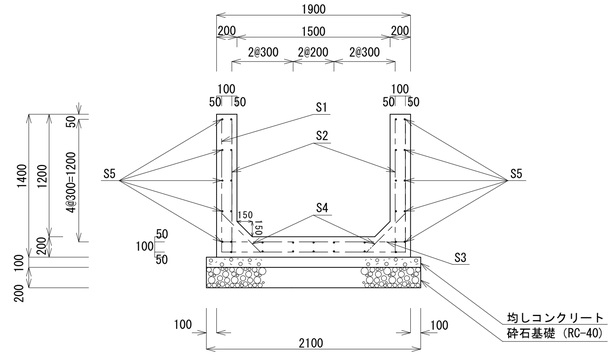

現場打水路　鉄筋材料表　(1箇所当り)

形式	径	本数	長さ	L1	L2	単位質量	1本当り質量	質量
SD295A			(mm)	(mm)	(mm)	(kg/m)	(kg)	(kg)
S1	D13	3	4400	1800	1300	0.995	4.378	13.134
S2	D13	6	1300	1300	−	0.995	1.294	7.764
S3	D13	3	1800	1800	−	0.995	1.791	5.373
S4	D13	6	700	536	82	0.995	0.697	4.182
S5	D13	32	550	550	−	0.995	0.547	17.504
合計								47.957

現場打ち水路　材料表　(1箇所当り)

名　称	規　格	単位	数量	計　算　式
コンクリート	21-12-20(25)高炉 W/C=55%	m3	0.6	1.4×0.12×0.055×4+1.4×0.20×0.65×2 +0.20×1.50×0.65+(0.15×0.15÷2)×0.65×2
型枠	鉄筋構造物	m2	4.9	0.06×1.40×4+0.76×1.40×2 +0.65×1.05×2+0.65×1.20+0.65×0.21×2
鉄筋	SD295A、D13	t	0.048	鉄筋材料表より
均しコンクリート	18-8-20(25)高炉 t=10cm、W/C=65%	m3	0.1	0.10×0.10×0.76×2+0.10×0.12×0.76×2 +0.10×0.08×0.65×2+0.10×1.50×0.65
型枠	均し基礎ｺﾝｸﾘｰﾄ	m2	0.2	0.76×0.10×2
砕石基礎	RC-40、t=200	m2	1.4	0.10×0.76×2+0.12×0.76×2 +0.08×0.65×2+1.50×0.65

S1

S2、S3、S5

S4

宮高倉川改修工事			
令和８年度			
路線名	宮高倉川		
工事箇所	東金市　中野　地先		
図面種別	現場打ち水路工構造図		
図面番号	全　３　葉の内第　３　号		
縮　尺	図示	内容表示	
東金市経済環境部農政課			
課　長		設計者氏名	