防災・安全交付金工事
（富士見公園・庭球場改修工その１）

数量計算書

令和8年度

数量総括表

防災・安全交付金工事（富士見公園・庭球場改修工その１） 数量総括表					
種　　別		単位	数　量	設計値	摘　　要
基盤整備					
敷地造成工					
掘削工					
掘削					
		m3	22.7	20	造成土量計算書参照
盛土工					
路体盛土					
		m3	25.9	30	造成土量計算書参照
残土処理工					
整地					
	残土受入れ地での処理	m3	19.9	20	造成土量計算書参照
構造物撤去工					
作業土工					
床掘					
		m3	23.5	20	作業土工集計表参照
埋戻					
		m3	35.1	40	作業土工集計表参照
構造物取壊し工					
コンクリート構造物取壊し					
	Co塊(無筋) 機械施工	m3	1.2	1	残材集計表参照
コンクリート構造物取壊し					
	Co塊(無筋) 人力施工	m3	1.8	2	残材集計表参照
コンクリート構造物取壊し					
	Co塊(有筋) 人力施工	m3	12.8	13	残材集計表参照
コンクリート舗装撤去					
	Co t=70	m2	3.0	3	撤去数量計算書参照
コンクリートはつり					
	3ｃｍ以下	m2	296.0	296	撤去数量計算書参照
塀撤去					
		m	4.7	5	撤去数量計算書参照
公園施設撤去工					
公園施設撤去	ネットポスト				
	SUS製 φ76.3	組	4.0	4	撤去数量計算書参照
公園施設撤去	センター金具				
		箇所	4.0	4	撤去数量計算書参照
公園施設撤去	ラインテープ				
	W=50	m	586.4	586	撤去数量計算書参照

数量総括表

防災・安全交付金工事（富士見公園・庭球場改修工その１）　数量総括表

種　　別		単位	数　量	設 計 値	摘　　要
運搬処理工					
殻運搬処分					
	Co塊(無筋)	m3	12.1	12	残材集計表参照
殻運搬処分					
	Co塊(有筋)	m3	12.8	13	残材集計表参照
土砂等運搬処分					
	鉱さい	m3	0.5	0.5	残材集計表参照
現場発生品運搬					
	鋼材	m3	0.3	0.3	残材集計表参照
現場発生品運搬					
	木材	m3	0.1	0.1	残材集計表参照
現場発生品運搬					
	廃プラ	m3	0.08	0.08	残材集計表参照

数量総括表

防災・安全交付金工事（富士見公園・庭球場改修工その１）　数量総括表

種　　別		単位	数　量	設計値	摘　　要
施設整備					
雨水排水設備工					
作業土工					
床掘					
		m3	56.3	60	作業土工集計表参照
埋戻					
		m3	15.9	20	作業土工集計表参照
側溝工					
プレキャストU型側溝					
	240×240×600	m	109.3	109	施設整備数量計算書参照
浸透U型側溝					
	240×240×600	m	70.7	71	施設整備数量計算書参照
側溝蓋					
		枚	300.0	300	
管渠工					
暗渠排水管					
	ﾎﾟﾘｴﾁﾚﾝ製有孔管φ100	m	143.3	143	施設整備数量計算書参照
集水桝・マンホール工					
プレキャスト集水桝					
	360用 H=550 Co蓋	箇所	6.0	6	施設整備数量計算書参照
地下排水工					
地下排水					
	板状暗渠 W=300 t=10	m	465.5	466	施設整備数量計算書参照
園路広場整備工					
コンクリート系舗装工					
公園コンクリート舗装					
	Co t=70、RC-40 t=100	m2	2.8	3	施設整備数量計算書参照

数量総括表

防災・安全交付金工事（富士見公園・庭球場改修工その１） 数量総括表					
種　　別		単位	数　量	設 計 値	摘　　要
グラウンド・コート整備					
グラウンド・コート舗装工					
舗装準備工					
不陸整正					
		m2	2768.9	2770	ｸﾞﾗｳﾝﾄﾞ･ｺｰﾄ整備数量計算書参照
グラウンド・コート用舗装工					
路盤					
	RC-40 t=215	m2	2768.9	2770	ｸﾞﾗｳﾝﾄﾞ･ｺｰﾄ整備数量計算書参照
表層					
	開粒度As t=50	m2	2818.4	2820	ｸﾞﾗｳﾝﾄﾞ･ｺｰﾄ整備数量計算書参照
人工芝舗装					
	t=19	m2	2057.1	2060	ｸﾞﾗｳﾝﾄﾞ･ｺｰﾄ整備数量計算書参照
グラウンド・コート施設整備工					
作業土工					
床掘					
		m3	7.2	7	作業土工集計表参照
埋戻					
		m3	4.1	4	作業土工集計表参照
競技施設工					
ネットポスト					
	SUS製 φ76.3 固定式	組	4.0	4	ｸﾞﾗｳﾝﾄﾞ･ｺｰﾄ整備数量計算書参照
センター金具					
	SUS製 φ95 L=150	箇所	4.0	4	ｸﾞﾗｳﾝﾄﾞ･ｺｰﾄ整備数量計算書参照
コートナンバー					
	□450 t=3	枚	8.0	8	ｸﾞﾗｳﾝﾄﾞ･ｺｰﾄ整備数量計算書参照
門扉-1					
	片開き W=700 H=1200	箇所	3.0	3	ｸﾞﾗｳﾝﾄﾞ･ｺｰﾄ整備数量計算書参照
門扉-2					
	両開き W=4000 H=2600	箇所	1.0	1	ｸﾞﾗｳﾝﾄﾞ･ｺｰﾄ整備数量計算書参照
グラウンド・コート施設修繕工					
グラウンド・コート施設修繕					
		式	1.0	1	ｸﾞﾗｳﾝﾄﾞ･ｺｰﾄ整備数量計算書参照

数量総括表

防災・安全交付金工事（富士見公園・庭球場改修工その１）　数量総括表

種　　別		単位	数　量	設 計 値	摘　　要
仮設工					
仮設工					
工事用道路工					
樹木せん定					
	H=10.0m C=0.60m	本	1.0	1	仮設数量計算書参照
防護柵撤去・再設置					
	ガードパイプ	m	5.0	5	仮設数量計算書参照
敷鉄板					
	1524×6096×55	m2	511.0	511	仮設数量計算書参照

土 量 計 算

面積No	測点No	計画高	現況高	設計断面厚t	切土(−) 盛土(+)	切盛平均	面　積	土量.単位㎥	土量累計
1		8.815	8.560	0.282	−0.027				
		8.785	8.567	0.282	−0.064				
		8.785	8.566	0.282	−0.063				
		8.815	8.561	0.282	−0.028	−0.045	27.382	−1.232	−1.232
2		8.865	8.576	0.282	0.007				
		8.815	8.560	0.282	−0.027				
		8.815	8.561	0.282	−0.028				
		8.865	8.577	0.282	0.006	−0.010	42.601	−0.426	−1.658
3		8.790	8.542	0.282	−0.034				
		8.865	8.576	0.282	0.007				
		8.865	8.577	0.282	0.006				
		8.790	8.542	0.282	−0.034	−0.013	42.601	−0.553	−2.211
4		8.745	8.538	0.282	−0.075				
		8.790	8.542	0.282	−0.034				
		8.790	8.542	0.282	−0.034				
		8.745	8.533	0.282	−0.070	−0.053	27.430	−1.453	−3.664
5		8.815	8.561	0.282	−0.028				
		8.785	8.566	0.282	−0.063				
		8.795	8.561	0.282	−0.048				
		8.825	8.566	0.282	−0.023	−0.040	83.759	−3.350	−7.014
6		8.865	8.577	0.282	0.006				
		8.815	8.561	0.282	−0.028				
		8.825	8.566	0.282	−0.023				
		8.875	8.580	0.282	0.013	−0.008	130.378	−1.043	−8.057
7		8.790	8.542	0.282	−0.034				
		8.865	8.577	0.282	0.006				
		8.875	8.580	0.282	0.013				
		8.800	8.532	0.282	−0.014	−0.007	130.378	−0.912	−8.969
8		8.745	8.533	0.282	−0.070				
		8.790	8.542	0.282	−0.034				
		8.800	8.532	0.282	−0.014				
		8.755	8.531	0.282	−0.058	−0.044	83.821	−3.688	−12.657
9		8.825	8.566	0.282	−0.023				
		8.795	8.561	0.282	−0.048				
		8.805	8.564	0.282	−0.041				
		8.835	8.567	0.282	−0.014	−0.031	47.469	−1.471	−14.128
10		8.875	8.580	0.282	0.013				
		8.825	8.566	0.282	−0.023				
		8.835	8.567	0.282	−0.014				
		8.885	8.576	0.282	0.027	0.000	73.687	0.000	−14.128
11		8.800	8.532	0.282	−0.014				
		8.875	8.580	0.282	0.013				
		8.885	8.576	0.282	0.027				
		8.810	8.536	0.282	−0.008	0.004	73.687	0.294	−13.834
12		8.755	8.531	0.282	−0.058				
		8.800	8.532	0.282	−0.014				
		8.810	8.536	0.282	−0.008				
		8.765	8.532	0.282	−0.049	−0.032	47.447	−1.518	−15.352
13		8.835	8.567	0.282	−0.014				
		8.805	8.564	0.282	−0.041				
		8.815	8.531	0.282	0.002				
		8.845	8.565	0.282	−0.002	−0.013	84.091	−1.093	−16.445
14		8.885	8.576	0.282	0.027				
		8.835	8.567	0.282	−0.014				
		8.845	8.565	0.282	−0.002				
		8.895	8.583	0.282	0.030	0.010	130.378	1.303	−15.142
15		8.810	8.536	0.282	−0.008				
		8.885	8.576	0.282	0.027				
		8.895	8.583	0.282	0.030				
		8.820	8.543	0.282	−0.005	0.011	130.378	1.434	−13.708
16		8.765	8.532	0.282	−0.049				
		8.810	8.536	0.282	−0.008				
		8.820	8.543	0.282	−0.005				
		8.775	8.536	0.282	−0.043	−0.026	83.950	−2.182	−15.890
17		8.845	8.565	0.282	−0.002				
		8.815	8.531	0.282	0.002				
		8.820	8.561	0.282	−0.023				
		8.850	8.564	0.282	0.004	−0.004	47.583	−0.190	−16.080
18		8.895	8.583	0.282	0.030				
		8.845	8.565	0.282	−0.002				
		8.850	8.564	0.282	0.004				
		8.900	8.601	0.282	0.017	0.012	73.687	0.884	−15.196
19		8.820	8.543	0.282	−0.005				
		8.895	8.583	0.282	0.030				
		8.900	8.601	0.282	0.017				
		8.825	8.544	0.282	−0.001	0.010	73.687	0.736	−14.460

面積No	測点No	計画高	現況高	設計断面厚t	切土(−) 盛土(+)	切盛平均	面　積	土量.単位㎥	土量累計
20		8.775	8.536	0.282	−0.043				
		8.820	8.543	0.282	−0.005				
		8.825	8.544	0.282	−0.001				
		8.780	8.535	0.282	−0.037	−0.021	47.447	−0.996	−15.456
21		8.850	8.564	0.282	0.004				
		8.820	8.561	0.282	−0.023				
		8.830	8.566	0.282	−0.018				
		8.860	8.564	0.282	0.014	−0.005	84.293	−0.421	−15.877
22		8.900	8.601	0.282	0.017				
		8.850	8.564	0.282	0.004				
		8.860	8.564	0.282	0.014				
		8.910	8.506	0.282	0.122	0.039	130.378	5.084	−10.793
23		8.825	8.544	0.282	−0.001				
		8.900	8.601	0.282	0.017				
		8.910	8.506	0.282	0.122				
		8.835	8.552	0.282	0.001	0.034	130.378	4.432	−6.361
24		8.780	8.535	0.282	−0.037				
		8.825	8.544	0.282	−0.001				
		8.835	8.552	0.282	0.001				
		8.790	8.542	0.282	−0.034	−0.017	83.950	−1.427	−7.788
25		8.860	8.564	0.282	0.014				
		8.830	8.566	0.282	−0.018				
		8.840	8.556	0.282	0.002				
		8.870	8.566	0.282	0.022	0.004	47.569	0.190	−7.598
26		8.910	8.506	0.282	0.122				
		8.860	8.564	0.282	0.014				
		8.870	8.566	0.282	0.022				
		8.920	8.601	0.282	0.037	0.048	73.687	3.536	−4.062
27		8.835	8.552	0.282	0.001				
		8.910	8.506	0.282	0.122				
		8.920	8.601	0.282	0.037				
		8.845	8.551	0.282	0.012	0.043	73.687	3.168	−0.894
28		8.790	8.542	0.282	−0.034				
		8.835	8.552	0.282	0.001				
		8.845	8.551	0.282	0.012				
		8.800	8.536	0.282	−0.018	−0.009	47.318	−0.425	−1.319
29		8.870	8.566	0.282	0.022				
		8.840	8.556	0.282	0.002				
		8.850	8.556	0.282	0.012				
		8.885	8.586	0.282	0.017	0.013	84.496	1.098	−0.221
30		8.920	8.601	0.282	0.037				
		8.870	8.566	0.282	0.022				
		8.885	8.586	0.282	0.017				
		8.865	8.604	0.282	−0.021	0.013	130.378	1.694	1.473
31		8.845	8.551	0.282	0.012				
		8.920	8.601	0.282	0.037				
		8.865	8.604	0.282	−0.021				
		8.845	8.554	0.282	0.009	0.009	130.378	1.173	2.646
32		8.800	8.536	0.282	−0.018				
		8.845	8.551	0.282	0.012				
		8.845	8.554	0.282	0.009				
		8.810	8.526	0.282	0.002	0.001	83.950	0.083	2.729
33		8.885	8.586	0.282	0.017				
		8.850	8.556	0.282	0.012				
		8.855	8.566	0.282	0.007				
		8.845	8.542	0.282	0.021	0.014	46.366	0.649	3.378
34		8.865	8.604	0.282	−0.021				
		8.885	8.586	0.282	0.017				
		8.845	8.542	0.282	0.021				
		8.835	8.560	0.282	−0.007	0.002	71.660	0.143	3.521
35		8.845	8.554	0.282	0.009				
		8.865	8.604	0.282	−0.021				
		8.835	8.560	0.282	−0.007				
		8.825	8.546	0.282	−0.003	−0.005	71.805	−0.359	3.162
36		8.810	8.526	0.282	0.002				
		8.845	8.554	0.282	0.009				
		8.825	8.546	0.282	−0.003				
		8.815	8.547	0.282	−0.014	−0.001	46.209	−0.046	3.116

掘削土量	=	22.785	m3	=	22.7	m3
盛土量	=	25.901	m3	=	25.9	m3

土量変化率:L=1.2、C=0.9

造成残土:	22.785	−	25.901	/0.9	=	−5.9	m3
作業残土:						25.8	m3
残土合計:						19.9	m3
						19.9	m3

土量数量表（構造物作業土工）

■作業土工等集計表

名称	単位	内訳	床掘(m3)			埋戻(m3)			残土(m3)			備考
		数量	単位当り数量		数量	単位当り数量		数量	単位当り数量		数量	
＜撤去＞												
塀撤去	m	4.70				6.8	100	0.3196				
給水管撤去	m	57.10	4.1	10	23.4110	4.1	10	23.4110				
散水栓撤去	箇所	2.00				0.8	10	0.1600				
U型側溝撤去	m	184.70				0.6	10	11.0820				
ベンチ撤去	基	1.00	0.4	10	0.0400	0.9	10	0.0900				仮設工数量含む
計			①		23.4510	②		35.0626	④＝①−③		−15.5074	
						③=②/0.9		38.9584				
			床掘(m3)		23.5	埋戻(m3)		35.1	残土(m3)		−15.5	
＜雨水排水＞												
プレキャストU型側溝	m	109.32	0.3	10	3.2796	0.3	10	3.2796				
浸透U型側溝	m	70.68	4.9	10	34.6332	1.5	10	10.6020				
暗渠排水管	m	143.30	1.1	10	15.7630							
プレキャスト集水桝	箇所	6.00	4.4	10	2.6400	3.3	10	1.9800				
計			①		56.3158	②		15.8616	④＝①−③		38.6918	
						③=②/0.9		17.6240				
			床掘(m3)		56.3	埋戻(m3)		15.9	残土(m3)		38.7	
＜ｸﾞﾗｳﾝﾄﾞ・ｺｰﾄ施設整備＞												
ネットポスト	組	4.00	13.3	10	5.3200	7.8	10	3.1200				
門扉-1	箇所	3.00	1.9	10	0.5700	1.3	10	0.3900				
門扉-2	箇所	1.00	12.8	10	1.2800	6.0	10	0.6000				
計			①		7.1700	②		4.1100	④＝①−③		2.6033	
						③=②/0.9		4.5667				
			床掘(m3)		7.2	埋戻(m3)		4.1	残土(m3)		2.6	

作業残土合計 25.8

撤去数量

■残材集計表

名　称	数量	単位	構造物取壊し								残材														備考
			Co塊(無筋)機械		Co塊(無筋)人力		Co塊(有筋)機械		Co塊(有筋)人力		Co塊(無筋)		Co塊(有筋)		As		鉱さい		鋼材		木材		廃プラ		
			単位量	計(m3)	単位量	計(m3)	単位量	計(m3)	単位量	計(m3)	単位量	計(m3)	単位量	計(m3)	単位量	計(m3)	単位量	計(kg)	単位量	計(m3)	単位量	計(m3)	単位量	計(m3)	
コンクリート舗装撤去	3.00	m2									0.070	0.210					193.000	579.000							
コンクリートはつり	296.02	m2									0.030	8.881													
土留め撤去	3.00	箇所							0.130	0.390			0.130	0.390											
塀撤去	4.70	m							0.293	1.377			0.293	1.377					0.003	0.014					
給水管撤去	57.10	m																					0.0004	0.023	
散水栓撤去	2.00	箇所	0.060	0.120							0.060	0.120							0.010	0.020					
U型側溝撤去	184.70	m			0.010	1.847			0.060	11.082	0.010	1.847	0.060	11.082											
ベンチ撤去	1.00	基	0.050	0.050							0.050	0.050							0.010	0.010	0.110	0.110			仮設工数量含む
ロープ柵撤去	20.00	m																					0.001	0.020	
ネットポスト撤去	4.00	組	0.250	1.000							0.250	1.000					96.500	386.000	0.050	0.200					
センター金具撤去	4.00	箇所																	0.0003	0.001	0.0009	0.004			
ラインテープ撤去	586.40	m																	0.00009	0.053			0.00007	0.041	
コートナンバー撤去	8.00	枚																	0.0003	0.002					
樹木せん定	1.00	本																			0.014	0.014			仮設工数量
合計				1.170		1.847		0.000		12.849		12.108		12.849		0.000		965.000		0.300		0.128		0.084	
計上数量				1.2		1.8 m3		0 m3		12.8		12.1 m3		12.8 m3		0 m3		965 kg 0.5 m3		0.3 m3		0.1 m3		0.08 m3	

数量（撤去）

撤　去　数　量　計　算　書			
種　別	計　算　式	数　量	単位
コンクリート舗装撤去 Co t=70	1.0+1.0+1.0　3.00	3.0	m2
コンクリートはつり 3ｃｍ以下	111.87+66.0+118.15　296.02	296	m2
土留め撤去 D=200 L=1000	1.0+1.0+1.0　3.00	3.0	箇所
塀撤去	4.7　4.70	4.7	m
給水管撤去 PPφ25	57.1　57.10	57.1	m
散水栓撤去	1.0+1.0　2.00	2.0	箇所
Ｕ型側溝撤去 W=240	72.5+72.4+39.8　184.70	184.7	m
ベンチ撤去 W=1800 背のばし	1.0　1.00	1.0	基
ロープ柵撤去 樹脂製杭 φ55 L=1200 @2000	20.0　20.00	20.0	m
ネットポスト撤去 SUS製 φ76.3	4.0　4.00	4.0	組
センター金具撤去	4.0　4.00	4.0	箇所
ラインテープ撤去 W=50	146.6*4.0　586.40	586.4	m
コートナンバー撤去 □350	1.0+1.0+1.0+1.0+1.0+1.0+1.0+1.0　8.00	8.0	枚

数量（施設）

施　設　整　備　数　量　計　算　書				
種　　別	計　　算　　式		数　量	単位
＜雨水排水設備工＞				
プレキャストＵ型側溝 240×240×600	38.59+70.73	109.32	109.3	m
浸透Ｕ型側溝 240×240×600	70.68	70.68	70.7	m
暗渠排水管 ﾎﾟﾘｴﾁﾚﾝ製有孔管φ100	71.65+71.65	143.30	143.3	m
プレキャスト集水桝 360用 H=550 Co蓋	3.0+3.0	6.00	6.0	箇所
地下排水 板状暗渠 W=300 t=10	7.51+17.51+22.31+22.31+22.31+22.31+22.31+22.31+22.31+22.31+ 14.03+4.04+12.94+2.51+12.51+22.31+22.31+22.31+22.31+ 22.31+22.31+22.31+22.31+19.02+9.02+9.41	465.46	465.5	m
＜園路広場整備工＞				
公園コンクリート舗装 Co t=70、RC-40 t=100	0.94+0.94+0.94	2.82	2.8	m2

数量（グラウンド・コート整備）

グラウンド・コート整備数量計算書				
種　　別	計　　算　　式		数　量	単位
＜グラウンド・コート舗装工＞				
不陸整正	2768.87	2768.87	2,768.9	m2
路盤 RC-40 t=215	2768.87	2768.87	2,768.9	m2
表層 開粒度As t=50	2818.35	2818.35	2,818.4	m2
人工芝舗装 t=19	2057.11	2057.11	2,057.1	m2
＜グラウンド・コート施設整備工＞				
ネットポスト SUS製 φ76.3 固定式	4.0	4.00	4.0	組
センター金具 SUS製 φ95 L=150	4.0	4.00	4.0	箇所
コートナンバー □450 t=3	1.0+1.0+1.0+1.0+1.0+1.0+1.0+1.0	8.00	8.0	枚
門扉-1 片開き W=700 H=1200	1.0+1.0+1.0	3.00	3.0	箇所
門扉-2 両開き W=4000 H=2600	1.0	1.00	1.0	箇所
既存塀修繕-1 ｶﾗｰﾓﾙﾀﾙ金ｺﾞﾃ仕上げ	111.87+66.0+118.15	296.02	296.0	m2
既存塀修繕-2 穴修復	1.0	1.00	1.0	箇所

数量（仮設）

仮　設　数　量　計　算　書			
種　　別	計　　算　　式	数　量	単位
＜仮設工＞			
樹木せん定 H=10.0m C=0.60m	1.0　　1.00	1.0	本
防護柵撤去・再設置 ガードパイプ	5.00　　5.00	5.0	m
敷鉄板 22×1524×6096	35+20　　55.00	55.0	枚

防災・安全交付金工事
（富士見公園・庭球場改修工その１）

材料計算書

令和8年度

構造物撤去工

（単位当り数量表）　　コンクリート舗装撤去

Co t=70　　100.00 m2当り

【略　図】

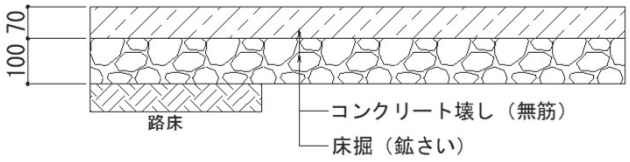

鉱さい換算係数＝1.93(t/m³)：産業廃棄物等の種類及び体積から重量への換算係数 参考

種　　別	計　　算　　式	数　量	単位
床掘	100*0.1= 10.000	10.0	m3
鉱さい			
舗装版破砕	100.0 100.000	100.0	m2
Co t=15cm以下			
残材	100*0.1= 10.000	10.0	m3
鉱さい	10.0*1.93*1000= 19300.000	19300.0	kg
残材	100*0.07= 7.000	7.0	m3
Co 無筋			

構造物撤去工

（単位当り数量表）　　コンクリートはつり

t=30以下　　100.00　m2当り

【略　図】

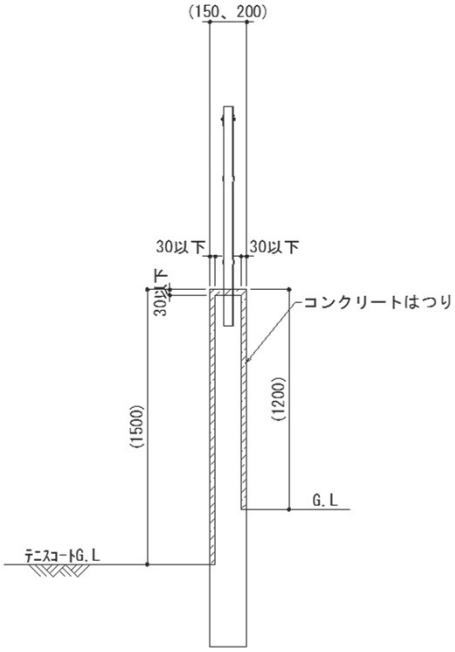

種　　別	計　　算　　式	数　量	単位
コンクリートはつり	100.0　　100.000	100.0	m2
t=3cm以下			
残材	100*0.03=　　3.000	3.0	m3
Co 無筋			

構造物撤去工

（単位当り数量表）　　土　留　め　撤　去

D=200 L=1000　　10.00　箇所当り

【略　図】

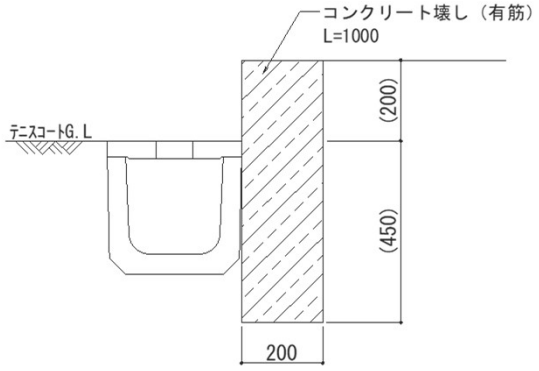

種　　別	計　　算　　式	数　量	単位
構造物取壊し	0.20*(0.45+0.20)*1.00*10=　1.300	1.3	m3
有筋 人力施工			
残材	0.20*(0.45+0.20)*1.00*10=　1.300	1.3	m3
Co 有筋			

構造物撤去工

（単位当り数量表）　　塀　　撤　　去

100.00　m当り

【略　図】

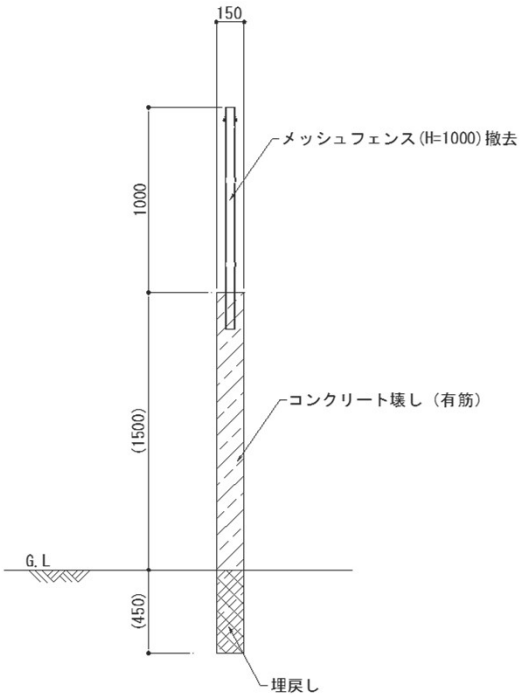

フェンス参考重量：3.85kg/m

金属くず換算係数＝1.13(t/m³)：産業廃棄物等の種類及び体積から重量への換算係数 参考

種　　別	計　　算　　式		数　量	単位
埋戻し	0.15*0.45*100=	6.750	6.8	m3
構造物取壊し	0.15*(0.45+1.50)*100=	29.250	29.3	m3
有筋 人力施工				
メッシュフェンス撤去	100.0	100.000	100.000	m
H=1000				
残材	0.15*(0.45+1.50)*100=	29.250	29.3	m3
Co 有筋				
残材	3.85*100/1000=	0.385	0.4	t
鋼材	0.385/1.13=	0.341	0.3	m3

構造物撤去工

（単位当り数量表）　　給　水　管　撤　去

PPφ25　　10.00　m当り

【略　図】

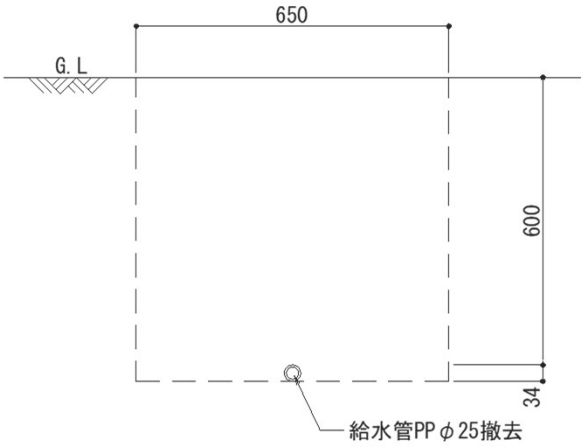

種　　別	計　　算　　式		数　量	単位
床掘	0.65*(0.600+0.034)*10=	4.121	4.1	m3
埋戻し	0.65*(0.600+0.034)*10=	4.121	4.1	m3
残材	(0.034^2/4*3.14-0.025^2/4*3.14)*10=	0.004	0.004	m3
廃プラ				

構造物撤去工

（単位当り数量表）　　散　水　栓　撤　去

10.00　箇所当り

【略　図】

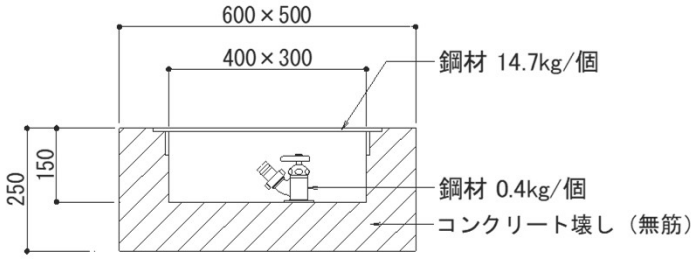

金属くず換算係数＝1.13(t/㎥)：産業廃棄物等の種類及び体積から重量への換算係数 参考

蓋・受枠参考重量：14.7kg

散水栓参考重量：0.4kg

種　　別	計　　算　　式		数　量	単位
埋戻し	0.60*0.50*0.25*10=	0.750	0.8	m3
構造物取壊し	(0.60*0.50*0.25-0.40*0.30*0.15)*10=	0.570	0.6	m3
無筋 機械施工				
残材	(0.60*0.50*0.25-0.40*0.30*0.15)*10=	0.570	0.6	m3
Co 無筋				
残材	(14.7+0.4)/1000*10=	0.151	0.2	t
鋼材	0.151/1.13=	0.134	0.1	m3

構造物撤去工

（単位当り数量表）　　U　型　側　溝　撤　去

W=240　　10.00　m当り

【略　図】

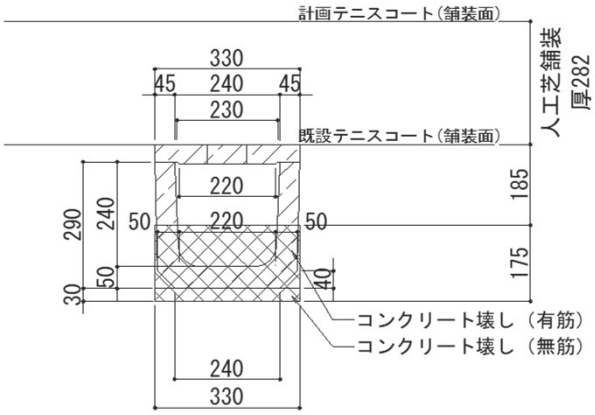

種　　別	計　　算　　式		数　量	単位
埋戻し	0.33*0.175*10=	0.578	0.6	m3
構造物取壊し	0.33*0.03*10=	0.099	0.1	m3
無筋 人力施工				
構造物取壊し	(0.33*(0.29+0.05)-0.22*0.24)*10=	0.594	0.6	m3
有筋 人力施工				
残材	0.33*0.03*10=	0.099	0.1	m3
Co 無筋				
残材	(0.33*(0.29+0.05)-0.22*0.24)*10=	0.594	0.6	m3
Co 有筋				

構造物撤去工

（単位当り数量表）　　ベ　ン　チ　撤　去

W=1800 背のばし　　10.00　基当り

【略　図】

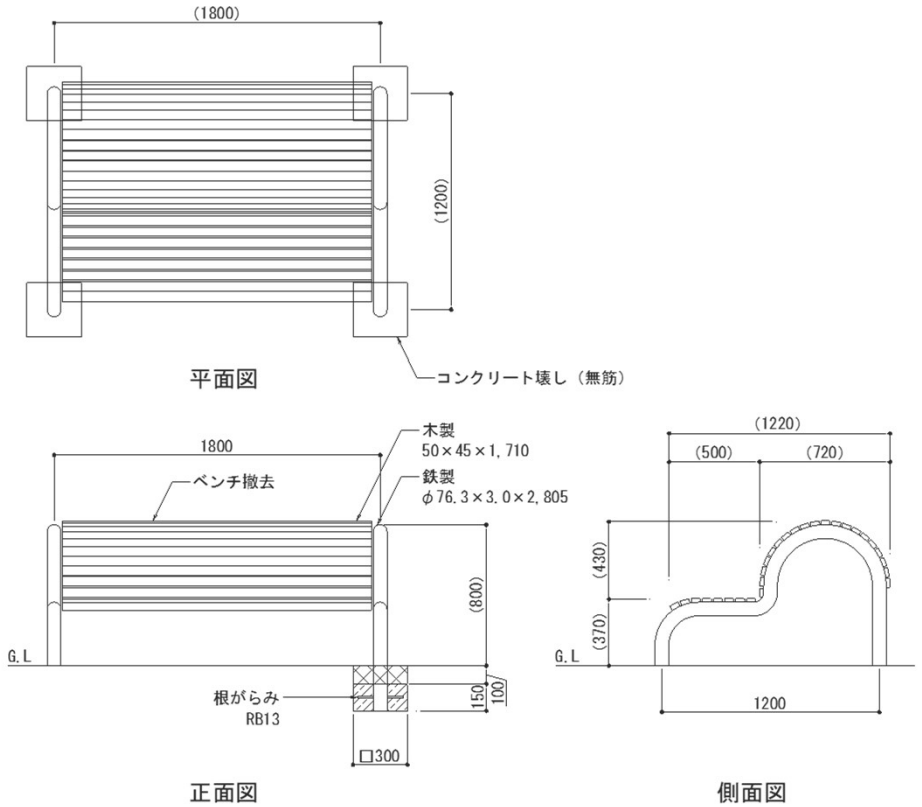

鉄参考比重：7.85t/m3

金属くず換算係数＝1.13(t/m³)：産業廃棄物等の種類及び体積から重量への換算係数 参考

種　　別	計　　算　　式		数　量	単位
床掘	0.30^2*0.10*4*10=	0.360	0.4	m3
埋戻し	0.30^2*(0.15+0.10)*4*10=	0.900	0.9	m3
構造物取壊し	0.30^2*0.15*4*10=	0.540	0.5	m3
無筋 機械施工				
残材	0.30^2*0.15*4*10=	0.540	0.5	m3
Co 無筋				
残材	(0.0763^2-(0.0763-0.003)^2)/4*3.14*2.805*2*7.85*10=	0.155	0.2	t
鋼材	0.155/1.13=	0.137	0.1	m3
残材	0.05*0.045*1.71*28*10=	1.077	1.1	m3
木材				

構造物撤去工

（単位当り数量表）　　ロ　ー　プ　柵　撤　去

樹脂製杭　φ55 L=1200 @2000　　10.00　m当り

【略　図】

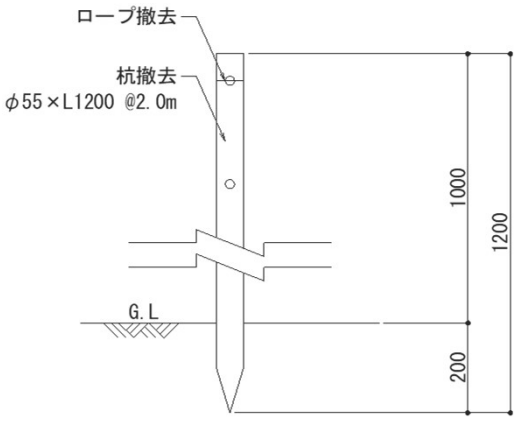

種　　別	計　　算　　式	数　量	単位
残材	0.055^2/4*3.14*1.20*10/2=　　0.014	0.01	m3
廃プラ			

構造物撤去工

（単位当り数量表）　　ネ ッ ト ポ ス ト 撤 去

SUS製 φ76.3　　10.00 組当り

【略　図】

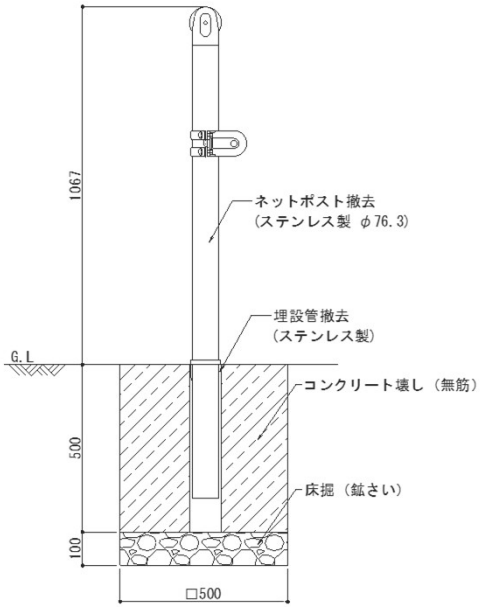

ネットポスト参考重量：24.4kg/1組

埋設管参考重量：30kg/1組

鉱さい換算係数＝1.93(t/㎥)：産業廃棄物等の種類及び体積から重量への換算係数 参考

金属くず換算係数＝1.13(t/㎥)：産業廃棄物等の種類及び体積から重量への換算係数 参考

種　　別	計　　算　　式		数　量	単位
床掘	0.50^2*0.10*2*10=	0.500	0.5	m3
鉱さい				
埋設管撤去	10.0	10.000	10.0	組
ネットポスト撤去	10.0	10.000	10.0	組
構造物取壊し	0.50^3*2*10=	2.500	2.5	m3
無筋 機械施工				
残材	(0.5^2-0.0763^2/4*3.14)*0.50*2*10=	2.454	2.5	m3
Co 無筋				
残材	0.50^2*0.10*2*10=	0.500	0.5	m3
鉱さい	0.500*1.93*1000=	965.000	965.0	kg
残材	(24.4+30)*10/1000=	0.544	0.5	t
鋼材	0.544/1.13=	0.481	0.5	m3

構造物撤去工

（単位当り数量表）　　セ ン タ ー 金 具 撤 去

10.00　箇所当り

【略　図】

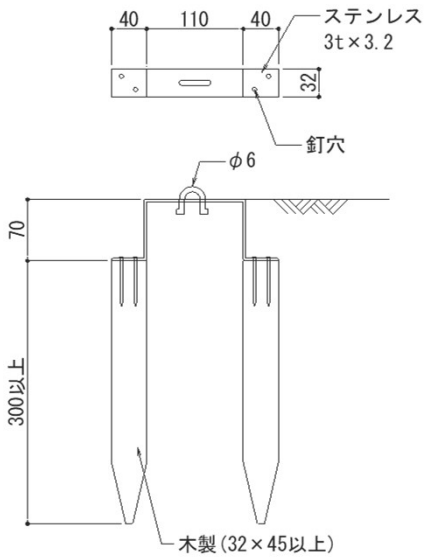

ステンレス参考比重：7.93t/㎥

金属くず換算係数＝1.13（t/㎥）：産業廃棄物等の種類及び体積から重量への換算係数 参考

種　　別	計　　算　　式	数　量	単位
センター金具撤去	10.0　　10.000	10.0	箇所
残材	(0.04+0.07+0.11+0.07+0.04)*0.032*0.003*10*7.93=　0.003	0.003	t
鋼材	0.003/1.13=　0.003	0.003	m3
残材	0.032*0.045*0.30*2*10=　0.009	0.009	m3
木材			

構造物撤去工

（単位当り数量表）　　ラ イ ン テ ー プ 撤 去

W=50　　100.00　m当り

【略　図】

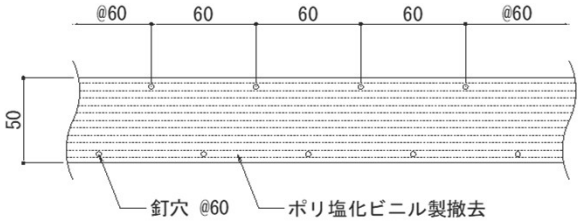

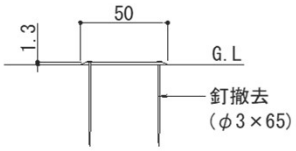

釘参考重量：2.9kg/1000本

金属くず換算係数＝1.13(t/㎥)：産業廃棄物等の種類及び体積から重量への換算係数 参考

種　　別	計　　算　　式		数　量	単位
ラインテープ撤去	100.0	100.000	100.0	m
残材	1000/60*2*100/1000*2.9/1000=	0.010	0.01	t
鋼材	0.01/1.13=	0.009	0.009	m3
残材	0.05*0.0013*100=	0.007	0.007	m3
廃プラ				

構造物撤去工

（単位当り数量表）　　コートナンバー撤去

□350　　100.00　枚当り

【略　図】

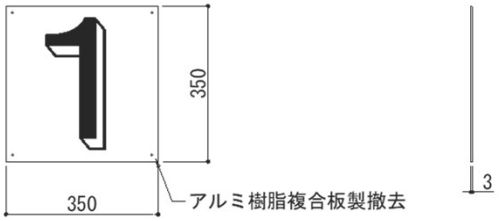

参考比重：0.8g/㎤

金属くず換算係数＝1.13(t/㎥)：産業廃棄物等の種類及び体積から重量への換算係数 参考

種　　別	計　　算　　式	数　量	単位
残材	35^2*0.3*100*0.8/1000/1000= 0.029	0.03	t
鋼材	0.029/1.13= 0.026	0.03	m3

雨水排水設備工

（単位当り数量表）　　U　型　側　溝

240×240×600 Co蓋　　10.00　m当り

【略　図】

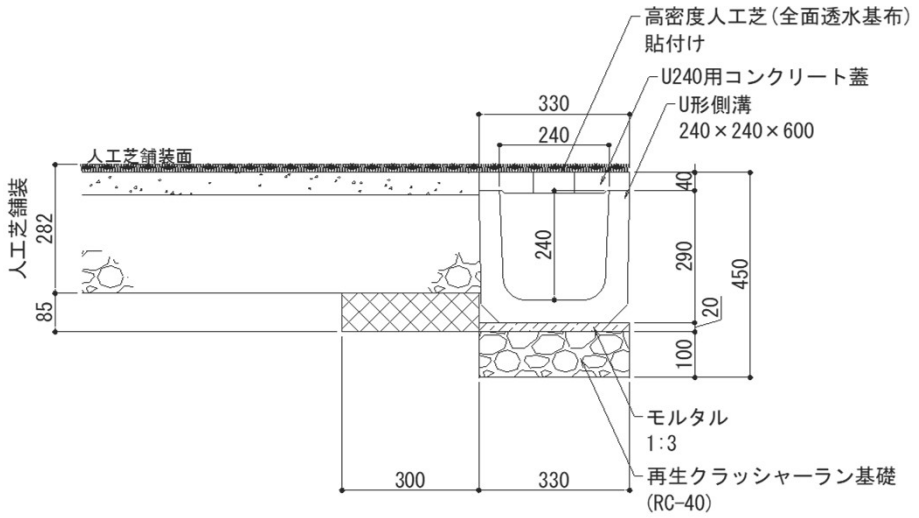

種　　別	計　　算　　式		数　量	単位
床掘	0.3*0.085*10=	0.255	0.3	m3
埋戻し	0.3*0.085*10=	0.255	0.3	m3
再生クラッシャーラン基礎	0.33*10=	3.300	3.3	m2
RC-40 厚100				
モルタル	0.33*0.02*10=	0.066	0.07	m3
1:3				
U型側溝	10/0.6=	16.667	16.7	個
240×240×600 55kg/個				
コンクリート蓋	10/0.6	16.667	16.7	枚
U240用 L=600 21kg/枚				
高密度人工芝貼付け	0.33*10=	3.300	3.3	m2
全面透水基布				

雨水排水設備工

（単位当り数量表）　　浸　透　U　型　側　溝

240×240×600 Co蓋　　10.00　m当り

【略　図】

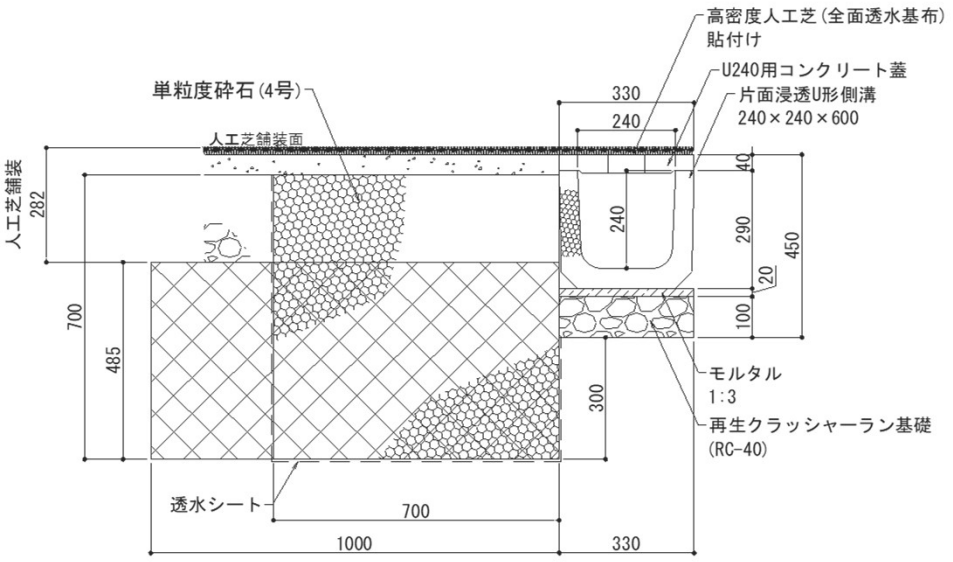

種　　別	計　　算　　式	数　量	単位
床掘	(1.0*0.485)*10= 4.850	4.9	m3
埋戻し	4.9 - 3.4 = 1.500	1.5	m3
残土処理	(0.7*0.485)*10= 3.395	3.4	m3
再生クラッシャーラン基礎	0.33*10= 3.300	3.3	m2
RC-40 厚100			
モルタル	0.33*0.02*10= 0.066	0.07	m3
1:3			
浸透U型側溝	10/0.6= 16.667	16.7	個
240×240×600 55kg/個			
コンクリート蓋	10/0.6 16.667	16.7	枚
U240用 L=600 21kg/枚			
高密度人工芝貼付け	0.33*10= 3.300	3.3	m2
全面透水基布			
フィルター材	0.7^2*10= 4.900	4.9	m3
□700 単粒度砕石4号			
透水シート	(0.7*2+0.3)*10= 17.000	17.0	m2

雨水排水設備工

（単位当り数量表）　　暗　渠　排　水　管

ポリエチレン製有孔管φ100　　10.00　m当り

【略　図】

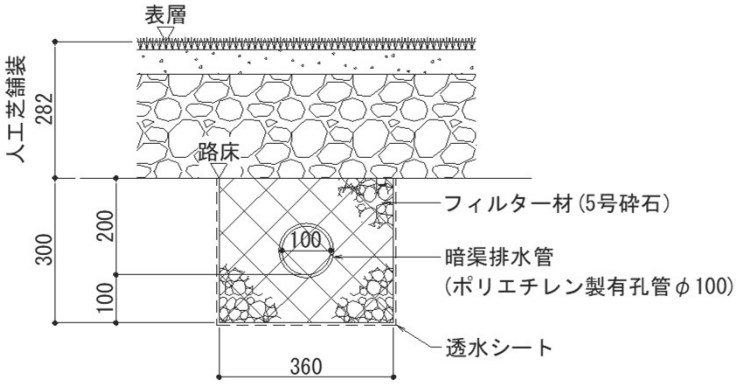

種　　別	計　　算　　式	数　量	単位
床掘	0.36*0.3*10= 1.080	1.1	m3
残土処理	0.36*0.3*10= 1.080	1.1	m3
暗渠排水管	10.0 10.000	10.0	m
ポリエチレン製有孔管φ100			
フィルター材	(0.36*0.30-0.113^2/4*3.14)*10= 0.980	1.0	m3
5号砕石			
透水シート	(0.30*2+0.36)*10= 9.600	9.6	m2

雨水排水設備工

（単位当り数量表）　　集　水　桝

360用 H=550 Co蓋　　10.00　箇所当り

【略　図】

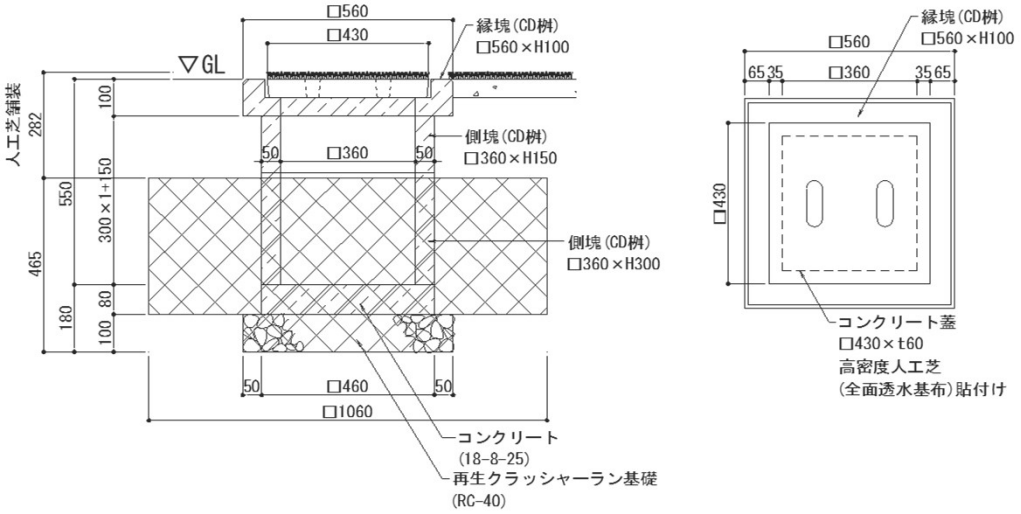

種　　別	計 算 式		数　量	単位
床掘	(0.56^2*0.1+1.06^2*0.365)*10=	4.415	4.4	m3
埋戻し	4.4　－　1.1　＝	3.300	3.3	m3
残土処理	(0.56^2*0.1+0.46^2*0.365)*10=	1.086	1.1	m3
再生クラッシャーラン基礎	0.56^2*10=	3.136	3.1	m2
RC-40 厚100				
型枠	0.46*0.08*4*10=	1.472	1.5	m2
コンクリート	0.46^2*0.08*10=	0.169	0.2	m3
18-8-25				
縁塊	10.0	10.000	10.0	個
□560×H100 36kg/個				
側塊	10.0	10.000	10.0	個
□360×H150 29kg/個				
側塊	10.0	10.000	10.0	個
□360×H300 58kg/個				
コンクリート蓋	10.0	10.000	10.0	枚
□360用 23kg/枚				
高密度人工芝貼付け	0.43^2*10=	1.849	1.8	m2
全面透水基布				

雨水排水設備工

(単位当り数量表)　　地　下　排　水

板状暗渠 W=300 t=10　　10.00 m当り

【略　図】

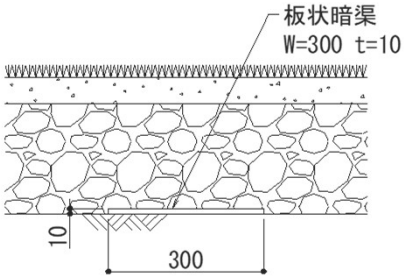

種　　別	計　　算　　式	数　量	単位
板状暗渠	10.0　　10.000	10.0	m
W=300 t=10			

園路広場整備工

(単位当り数量表)　　コ ン ク リ ー ト 舗 装

Co t=70、RC-40 t=100　　100.00　m2当り

【略　図】

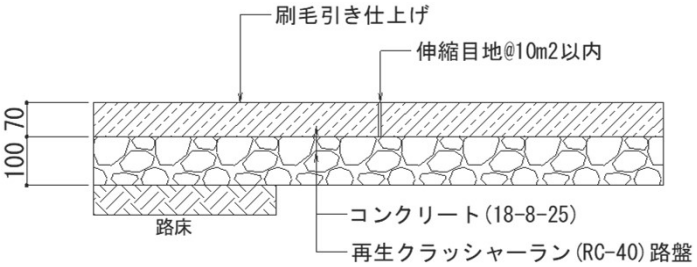

種　　別	計　　算　　式	数　量	単位
再生クラッシャーラン路盤	100.0　　100.000	100.0	m2
RC-40 厚100			
コンクリート	100*0.07=　　7.000	7.0	m3
18-8-25			
刷毛引き仕上げ	100.0　　100.000	100.0	m2
伸縮目地	100/10*1.0*0.07=　　0.700	0.7	m2
@10m			

グラウンド・コート舗装工

（単位当り数量表）　　砂 入 り 人 工 芝 舗 装 工

t=19　　100.00　m2当り

【略　図】

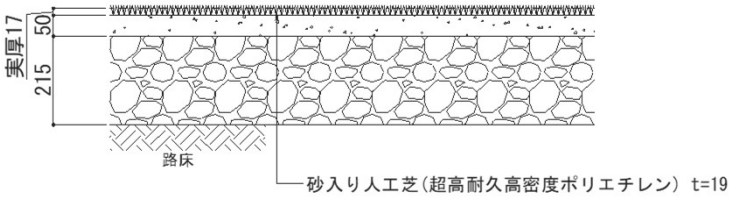

種　　別	計　　算　　式	数　量	単位
床掘	造成工にて計上		m3
埋戻	造成工にて計上		m3
残土処分	造成工にて計上		m3
表層	100.0　　100.000	100.0	m2
砂入り人工芝舗装 t=19			

グラウンド・コート舗装工

（単位当り数量表）　　透水性アスファルト舗装

開粒度As t=50　　100.00　m2当り

【略　図】

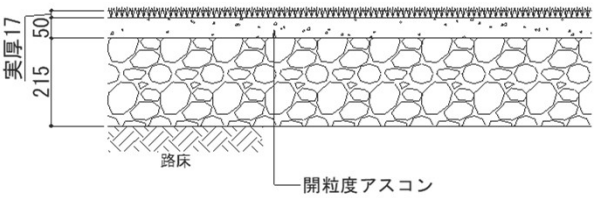

種　　別	計　　算　　式	数　量	単位
床掘	造成工にて計上		m3
埋戻	造成工にて計上		m3
残土処分	造成工にて計上		m3
表層	100.0　　100.000	100.0	m2
開粒度アスコン 厚50			

グラウンド・コート舗装工

（単位当り数量表）　　路　　盤

RC-40 t=215　　100.00　m2当り

【略　図】

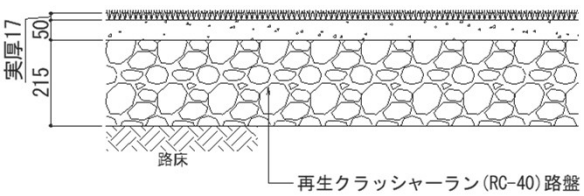

種　　別	計　　算　　式	数　量	単位
床掘	造成工にて計上		m3
埋戻	造成工にて計上		m3
残土処分	造成工にて計上		m3
再生クラッシャーラン路盤	100.0　　100.000	100.0	m2
RC-40 厚215			

グラウンド・コート施設整備工

（単位当り数量表）　　ネ　ッ　ト　ポ　ス　ト

SUS製　φ76.3 固定式　　10.00　組当り

【略　図】

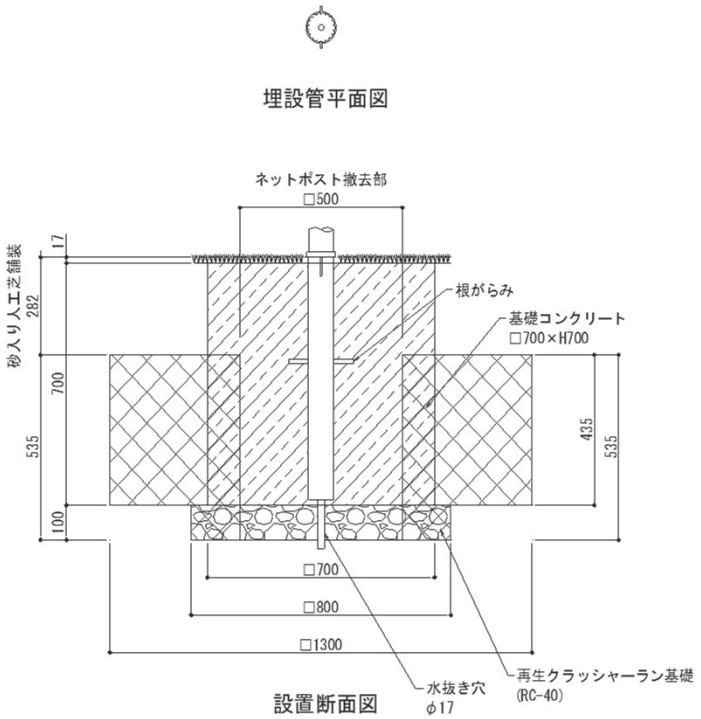

種　　別	計　　算　　式		数　量	単位
床掘	(0.8^2*0.1+1.3^2*0.435-0.5^2*0.535)*2*10=	13.308	13.3	m3
埋戻し	13.3　－　5.5	7.800	7.8	m3
残土処理	(0.8^2*0.1+0.7^2*0.435)*2*10=	5.543	5.5	m3
再生クラッシャーラン基礎	0.8^2*2*10=	12.800	12.8	m2
RC-40 t=100				
基礎コンクリート	20.0	20.000	20.0	個
□700×H700				
ネットポスト	10.0	10.000	10.0	組
SUS製　φ76.3 固定式				

グラウンド・コート施設整備工

(単位当り数量表)　　セ　ン　タ　ー　金　具

SUS製　φ95 L=150　　10.00　箇所当り

【略　図】

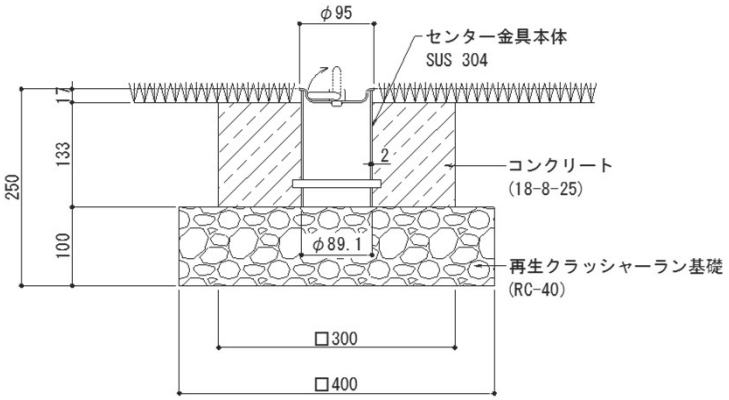

種　　別	計　　算　　式		数　量	単位
再生クラッシャーラン基礎	0.4^2*10=	1.600	1.6	m2
RC-40 t=100				
型枠	0.3*0.133*4*10=	1.596	1.6	m2
コンクリート	(0.3^2-0.0891^2/4*3.14)*0.133*10=	0.111	0.1	m3
18-8-25				
センター金具	10.0	10.000	10.0	個
SUS製　φ89.1 L=150				

グラウンド・コート施設整備工

（単位当り数量表）　　門　　扉　　-1

片開き W=700 H=1200 防砂ネット付　　10.00　箇所当り

【略　図】

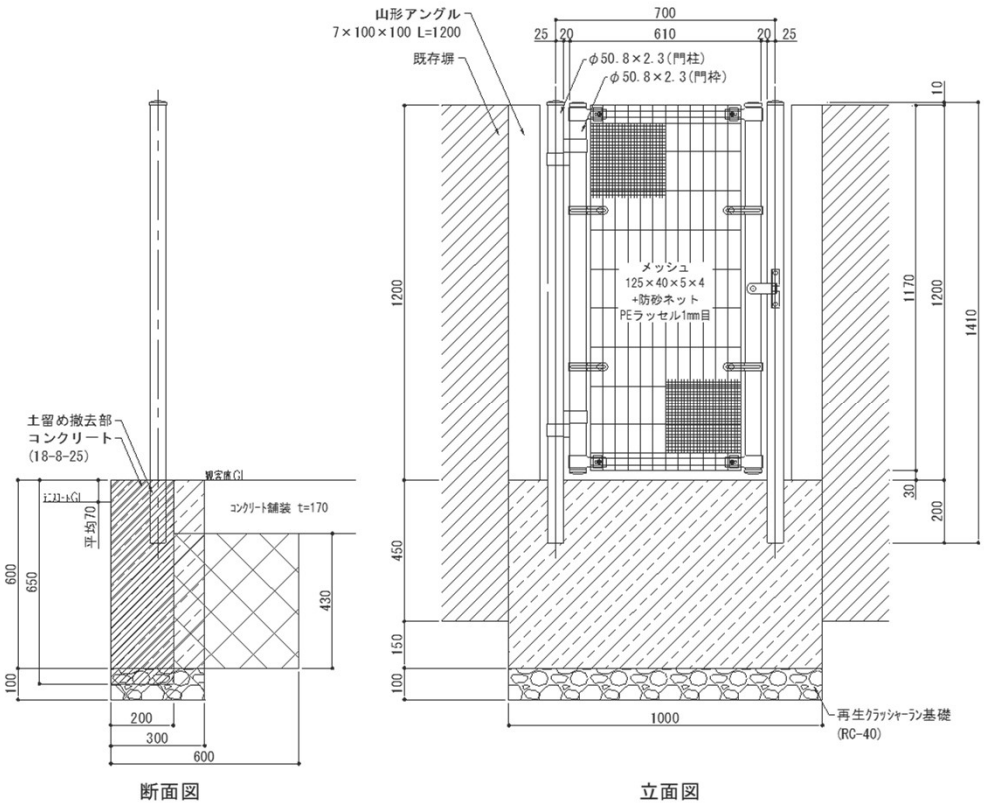

種　　別	計　　算　　式		数　量	単位
床掘	(0.3*0.1-0.2*0.05+0.4*0.43)*1.0*10=	1.920	1.9	m3
埋戻し	1.9　-　0.6　=	1.300	1.3	m3
残土処分	(0.3*0.1-0.2*0.05+0.1*0.43)*1.0*10=	0.630	0.6	m3
再生クラッシャーラン基礎	0.3*1.0*10=	3.000	3.0	m2
RC-40 t=100				
型枠	1.0*2*0.6*10=	12.000	12.0	m2
コンクリート	(0.3*0.6*1.0-0.0508^2/4*3.14*0.2*2)*10=	1.792	1.8	m3
18-8-25				
門扉	10.0	10.0000	10.0	基
片開き W=700 H1200 防砂ネット付				
山形アングル	10.7/1000*1.20*2*10=	0.257	0.3	t
7×100×100 10.7kg/m				

グラウンド・コート施設整備工

（単位当り数量表）　　門　　扉　　-2

両開き W=4000 H=2600 防砂ネット付　　10.00　箇所当り

【略　図】

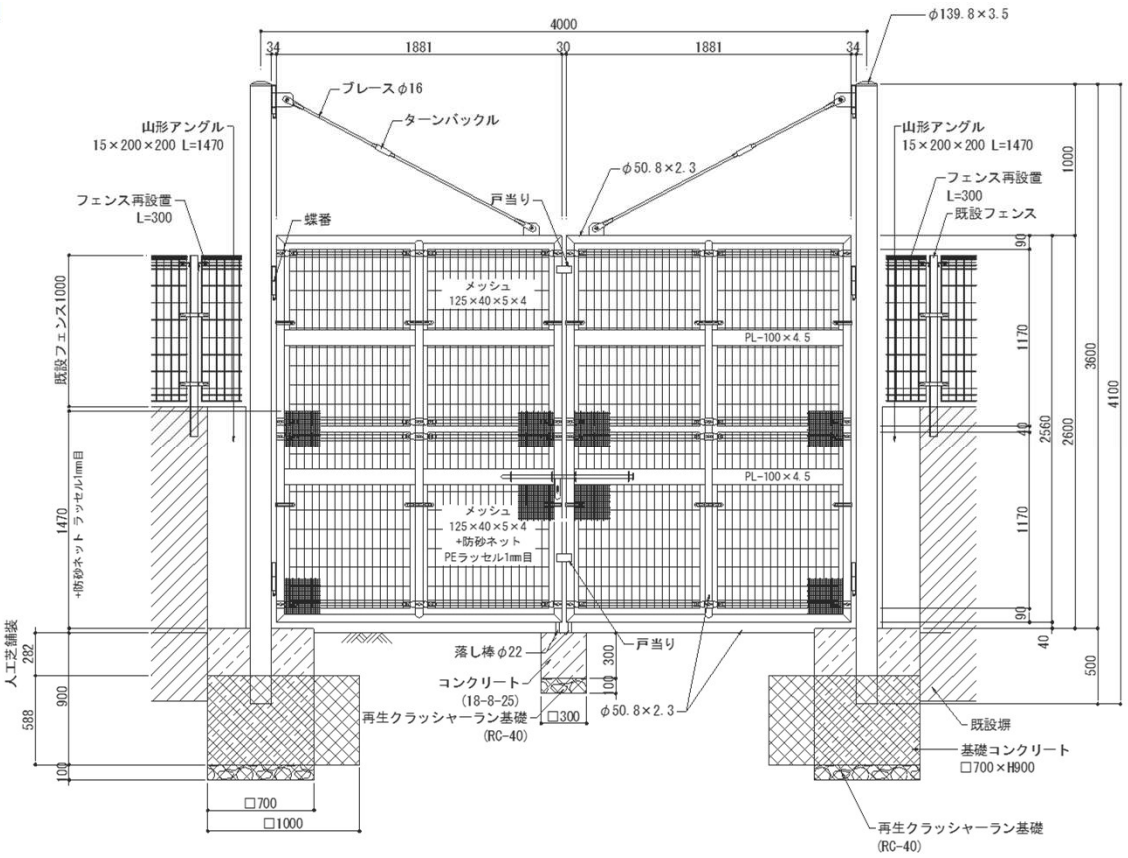

立面図

種　　別	計　　算　　式		数　量	単位
床掘	((0.7^2*0.1+1.0^2*0.588)*2+0.3^2*0.1)*10=	12.830	12.8	m3
埋戻し	12.8　　-　　6.8　　=	6.000	6.0	m3
残土処分	(0.7^2*0.688*2+0.3^2*0.1)*10=	6.832	6.8	m3
再生クラッシャーラン基礎	0.7^2*2*10=	9.800	9.8	m2
RC-40 t=100				
基礎コンクリート	20.0	20.000	20.0	個
□700×H900				
門扉	10.0	10.0000	10.0	基
両開き W=4000 H2600 防砂ネット付				
山形アングル	1.47*2*10=	29.400	29.4	m
15×200×200 45.3kg/m	45.3*1.47*2*10=	1331.820	1331.8	kg
メッシュフェンス再設置 H=1000	(0.3+0.3)*10=	6.000	6.0	m

グラウンド・コート施設整備工

（単位当り数量表）　　既　存　塀　修　繕　-1

カラーモルタル金ゴテ仕上げ　　100.00　m2当り

【略　図】

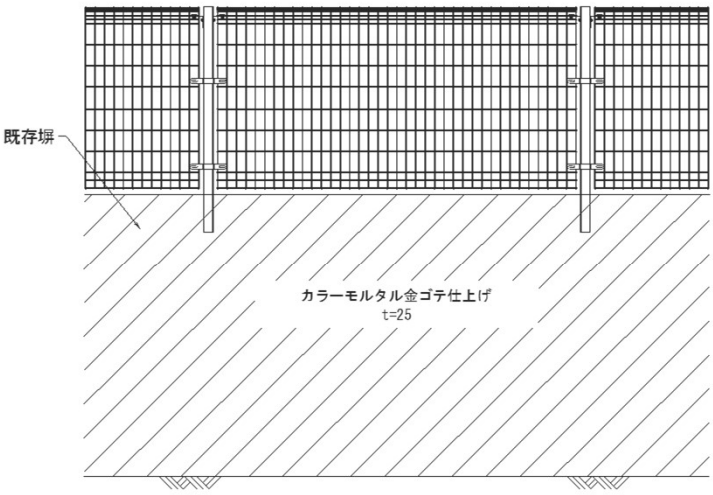

立面図

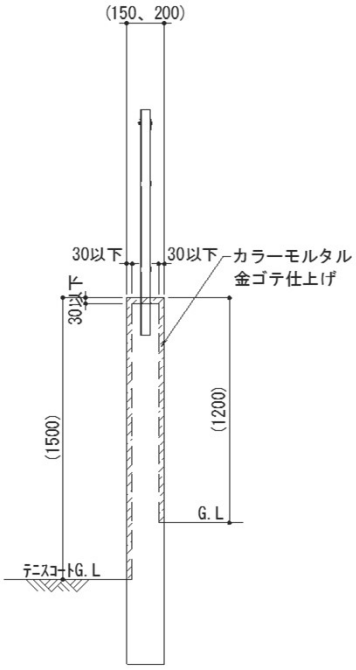

断面図

※カラーは監督員と協議のうえ決定すること。

種　　別	計　　算　　式	数　量	単位
カラーモルタル金ゴテ仕上げ	100.0　　100.000	100.0	m2

グラウンド・コート施設整備工

（単位当り数量表）　　既　存　塀　修　繕　-2

穴修復　　10.00　箇所当り

【略　図】

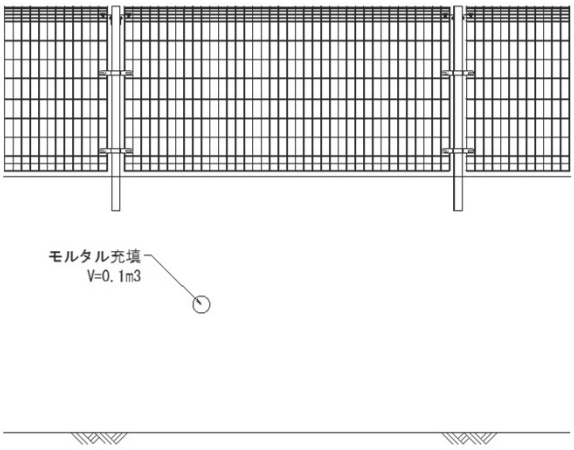

立面図

種　　別	計　　算　　式	数　量	単位
モルタル	0.1×10=　　1.000	1.0	m3

仮設工

（単位当り数量表）　　高　木　剪　定

H=10.0m C=0.60m　　10.00　本当り

【略　図】

造園修景積算の手引き(P523)より

地上部材積量：v＝π/4×d^2×h×f

C：幹周(0.60m)

d：直径(C/π＝0.19m)

h：高さ(10.0m)

f：係数(0.5)

※剪定の材積量は、上記計算で求める材積量の10%とする。

種　別	計　算　式		数　量	単位
高木剪定	10.0	10.000	10.00	本
残材（地上部材積量）	3.14/4*0.19^2*10.0*0.5*0.10*10=	0.142	0.14	m3
木材				