数　量　計　算　書

令和　８　年度

道路改良工事（その１）

羽生市 大字藤井下組 地内（市道0118号線）

数　量　総　括　表

数　量　総　括　表

工　種	種　別	細　別	詳　細	単位	数　量	積算数量	摘　要
土　工							
	堀　削		ﾊﾞｯｸﾎｳ山0.8m3	m3	626.5	630	NO.9参照
	床　堀		ﾊﾞｯｸﾎｳ山0.45m3	m3	176.0	180	NO.9参照
	埋戻し(発生土)	1m≦W＜4m	ﾊﾞｯｸﾎｳ山0.8m3 振動ﾛｰﾗ,ﾀﾝﾊﾟ	m3	3.4	3	NO.9参照
	埋戻し(発生土)	W＜1m	ﾊﾞｯｸﾎｳ山0.45m3 ﾀﾝﾊﾟ	m3	74.7	70	NO.9参照
	乗入盛土(発生土)	2.5m≦W＜4m	振動ﾛｰﾗ ﾊﾞｯｸﾎｳ山0.28m3	m3	1.5	2	NO.9参照
	残 土 運 搬		ﾀﾞﾝﾌﾟﾄﾗｯｸ10t L=5.0km	m3	714.0	710	NO.9参照
	路 床 置 換		ﾌﾞﾙﾄﾞｰｻﾞ7t 振動ﾛｰﾗ11~12t 再生切込砕石(RC-40)t=70cm	m3	354.5	350	NO.9参照
舗 装 工							
車 道 部	表　層 (3.0m＜W)	再生密粒度ｱｽｺﾝ 13-(50)	t=5cm プライムコート	m2	535.9	536	NO.20参照
	上 層 路 盤	再生粒調砕石 RM-40	t=15cm	m2	540.0	540	NO.20参照
	歩車道境界部 上層路盤	再生粒調砕石 RM-40	t=5cm	m2	69.0	69	NO.20参照
	下 層 路 盤	再生切込石 RC-40	t=19cm	m2	515.8	516	NO.20参照
	カルバート上部 下層路盤	再生切込砕石 RC-40	平均厚2cm	m2	1.0	1	NO.20参照

数　量　総　括　表

NO.　4

工　種	種　別	細　別	詳　細	単位	数　量	積算数量	摘　要
	不 陸 整 正	再生粒調砕石 RM-40	補足材3cm	m2	4.7	5	NO.20参照
車道間詰部 (人力施工)	表　　層 (W＜1.4m)	再生密粒度ｱｽｺﾝ 13-(50)	t=5cm プライムコート	m2	1.9	2	NO.20参照
	間 詰 路 盤	再生切込石 RC-40	t=15cm	m2	41.4	41	NO.20参照
歩 道 部	路　　盤	再生切込石 RC-40	t=10cm	m2	95.7	96	NO.21参照
	砂　　層	再生砂	t=10cm	m2	95.7	96	NO.21参照
乗入部 乗用･小型貨物	表　　層 (1.4m≦W)	再生密粒度ｱｽｺﾝ 13-(50)	t=5cm プライムコート	m2	14.4	14	NO.21参照
乗入部 普通貨物･大型貨物	表　　層 (1.4m≦W)	再生密粒度ｱｽｺﾝ 13-(50)	t=5cm タックコート	m2	42.2	42	NO.21参照
	基　　層 (1.4m≦W)	再生粗粒度ｱｽｺﾝ 20-(50)	t=5cm プライムコート	m2	42.2	42	NO.21参照
	路　　盤	再生切込石 RC-40	t=25cm	m2	36.2	36	NO.21参照
	路　　盤	再生切込石 RC-40	t=7cm	m2	6.1	6	NO.21参照
排水施設工							
	長尺U形側溝	薄壁型車道用	120/150 300×300×4,000	m	97.5	98	NO.34参照
	長尺U形側溝	薄壁型歩道用	120/120 300×350×4,000	m	66.9	67	NO.34参照
	長尺U形側溝	薄壁型歩道用	120/120 300×550×4,000	m	31.9	32	NO.34参照

数　量　総　括　表

NO.　5

工　種	種　別	細　別	詳　細	単位	数　量	積算数量	摘　要
	長尺U形側溝	普通型歩車道用	120/120 300×300×4,000	m	29.6	30	NO.34参照
	泥　溜　桝	車道部	車道用 300×400×1,000 GR蓋 T-25 普通目 L=1.0m	箇所	2	2	NO.34参照
	泥　溜　桝	歩道部	歩道用 300×450×1,000 GR蓋 T-2 普通目 L=1.0m	箇所	2	2	NO.34参照
	土留型 自由勾配側溝		歩道用 300×500×2,000	m	3.4	3	NO.34参照
	敷調整ｺﾝｸﾘｰﾄ	コンクリート	σck=18N/mm2	m3	0.7	0.7	NO.34参照
	小　型 ボックスカルバート		T-25･300×300×2,000	m	15.3	15	NO.34参照
	塩　ビ　管		VU管　φ300	m	1.0	1	NO.34参照
	塩ビ管取付		φ300	箇所	1	1	NO.34参照
	集 水 桝 A	ﾌﾟﾚｷｬｽﾄ集水桝	□500×800h ｸﾞﾚｰﾁﾝｸﾞ蓋 T-25 普通目	基	1	1	NO.34参照
	集 水 桝 A	ﾌﾟﾚｷｬｽﾄ集水桝	□500×850h ｸﾞﾚｰﾁﾝｸﾞ蓋 T-25 普通目	基	2	2	NO.35参照
	集 水 桝 A	ﾌﾟﾚｷｬｽﾄ集水桝	□500×1,000h ｸﾞﾚｰﾁﾝｸﾞ蓋 T-25 普通目	基	1	1	NO.35参照
	集水桝Ｂ－２	ﾌﾟﾚｷｬｽﾄ集水桝	□800×1,350h ｸﾞﾚｰﾁﾝｸﾞ蓋 T-25 普通目	基	1	1	NO.35参照
	集水桝C	ﾌﾟﾚｷｬｽﾄ集水桝	□800×1,350h 角落し付 ｸﾞﾚｰﾁﾝｸﾞ蓋 T-25 普通目 2分割	基	1	1	NO.35参照
	ボックスカルバート 布　設		T-25･600W×600h	m	3.8	3.8	NO.35参照
	ボックスカルバート 材　料		T-25･600W×600h	式	1	1	NO.35参照

数　量　総　括　表

工　種	種　別	細　別	詳　細	単位	数　量	積算数量	摘　要
路側施設工							
	歩車道境界工	一般部	両面歩車道境界ﾌﾞﾛｯｸC 180/240×300×600	m	66.5	67	NO.37参照
	歩車道境界工	乗入部	両面歩車道境界ﾌﾞﾛｯｸC 切下用･226/240×70×600	m	16.2	16	NO.37参照
	歩車道境界工	巻込部	片面歩車道境界ﾌﾞﾛｯｸC 切下用･203/210×70×600	m	3.5	4	NO.37参照
交通安全施設工							
	区画線設置	溶融式	実線・白・幅15cm	m	192.9	193	NO.39参照
	区画線設置	溶融式	破線・白・幅15cm	m	45.0	45	NO.39参照
	区画線設置	溶融式	破線・白・幅30cm	m	3.5	4	NO.39参照
	区画線設置	溶融式	破線・白・幅45cm	m	1.5	2	NO.39参照
	視線誘導標		A型 100×100	個	11	11	NO.39参照
	転落防止柵	ｺﾝｸﾘｰﾄ建込	P種 H=1,100	m	1.0	1	NO.39参照
	仮設進入防止柵	有物使用	赤白ポールW3.0	基	17	17	NO.39参照
	道路標識移設	路側式	警戒標識 交差点あり 盤面有物使用 曲支柱に交換	基	1	1	NO.39参照

数　量　総　括　表

NO.　7

工　種	種　別	細　別	詳　細	単位	数　量	積算数量	摘　要
	金網柵撤去･復旧		支柱間隔2.0m H=1,200	m	3.0	3	NO.39参照
撤去･取壊し工							
	舗装版切断	ｱｽﾌｧﾙﾄ舗装版 t=5cm		m	96.3	96	NO.41参照
	舗装版破砕	アスファルト舗装版 t=5cm		m2	346.7	347	NO.41参照
	ｺﾝｸﾘｰﾄ取壊し	機械施工 有筋Co		m3	1.2	1	NO.41参照
	ｺﾝｸﾘｰﾄ取壊し	機械施工 無筋Co		m3	0.04	0.04	NO.41参照
	廃材運搬・処分	機械施工 As廃材		m3	17.3	17	NO.41参照
	廃材運搬・処分	機械施工 Co廃材(有筋)		m3	1.2	1	NO.41参照
	廃材運搬・処分	機械施工 Co廃材(無筋)		m3	0.04	0.04	NO.41参照
	廃材運搬・処分	舗装版切断濁水		m3	0.13	0.13	NO.41参照
	仮設進入防止柵撤去		赤白ポール W=3,000	基	17	17	NO.41参照
付　帯　工							
	境界杭設置		境界杭支給品	本	29	29	

土　　工

土　工　　計　算　書

工　種	種別・細別	計　算　式	数　量	摘　要
掘　削	ﾊﾞｯｸﾎｳ 山0.8m3	計算書　不整形部　As殻 624.89 + 18.92 - 17.34 = 626.47	626.5 m3	NO.10,16参照 NO.41参照
床　堀	ﾊﾞｯｸﾎｳ 山0.45m3	計算書(右)　計算書(左)　BC600×600 102.50 + 70.08 + 3.42 = 176.00	176.0 m3	NO.11～12参照 NO.16参照
埋戻し(発生土) 1m≦W＜4m	ﾊﾞｯｸﾎｳ山0.8m3 振動ﾛｰﾗ,ﾀﾝﾊﾟ	計算書(右) 3.38 = 3.38	3.4 m3	NO.13参照
埋戻し(発生土) W＜1m	ﾊﾞｯｸﾎｳ山0.45m3 タンパ	計算書(右)　計算書(左)　BC600×600 49.04 + 23.42 + 2.28 = 74.74	74.7 m3	NO.14～16参照
乗入盛土(発生土) 2.5m≦W＜4m	振動ﾛｰﾗ ﾊﾞｯｸﾎｳ山0.28m3	①　② 0.81 + 0.68 = 1.49	1.5 m3	NO.17参照
残土運搬	ﾀﾞﾝﾌﾟﾄﾗｯｸ10t	掘削　床掘　埋戻 626.47 + 176.00 - (3.38		
		埋戻　乗入盛土 + 74.74 + 1.49) / 0.9 = 714.01	714.0 m3	
路床置換	ﾌﾞﾙﾄﾞｰｻﾞ7t 振動ﾛｰﾗ11~12t	下層路盤(t=19cm)　控除①　控除②　控除③ 515.82 - 4.78 - 1.23 - 3.37		NO.20参照 NO.18参照
		= 506.44		
		506.44 × 0.70 = 354.51	354.5 m3	

土　工

計　算　書

測　点	距離	掘　削			測　点	距離	掘　削		
		面積	平均面積	立積			面積	平均面積	立積
No. 35 + 4.808		4.1			No. 43		0.5		
BC.5	9.544		4.10	39.13		20.000		0.35	7.00
No. 35 + 14.352		4.1			No. 44		0.2		
	3.961		4.10	16.24		13.450		0.20	2.69
No. 35 + 18.313		4.1			No. 44 + 13.450		0.2		
	----		----	----					
No. 35 + 18.313		4.1							
	1.687		4.10	6.92					
No. 36		4.1							
	9.802		4.10	40.19					
No. 36 + 9.802		4.1							
	----		----	----					
No. 36 + 9.802		4.5							
	0.198		4.50	0.89					
No. 36 + 10.000		4.5							
	9.458		4.50	42.56					
No. 36 + 19.458		4.5							
	----		----	----					
No. 36 + 19.458		6.7							
	0.542		6.70	3.63					
No. 37		6.7							
SP.5	0.457		6.60	3.02					
No. 37 + 0.457		6.5							
	9.543		8.00	76.34					
No. 37 + 10.000		9.5							
	10.000		9.50	95.00					
No. 38		9.5							
EC.5	6.561		9.80	64.30					
No. 38 + 6.561		10.1							
	13.439		9.15	122.97					
No. 39		8.2							
	6.393		8.20	52.42					
No. 39 + 6.393		8.2							
	----		----	----					
No. 39 + 6.393		0.0							
IP.6	7.211		0.00	0.00					
No. 39 + 13.604		0.0							
	6.396		0.65	4.16					
No. 40		1.3							
	20.000		1.00	20.00					
No. 41		0.7							
	20.000		0.70	14.00					
No. 42		0.7							
IP.7	14.359		0.70	10.05					
No. 42 + 14.359		0.7							
	5.641		0.60	3.38					
No. 43		0.5							
小計	155.192			615.20	小計	33.450			9.69
累計	155.192			615.20	累計	188.642			624.89

土　工

計　算　書

測　点	距離	床掘（右側）			測　点	距離	床掘（右側）		
		面積	平均面積	立積			面積	平均面積	立積
No.　35 ＋　4.808		----			No.　43		0.6		
BC.5	----		----	----		20.000		0.60	12.00
No.　35 ＋　14.352		----			No.　44		0.6		
	----		----	----		13.450		0.60	8.07
No.　35 ＋　18.313		----			No.　44 ＋　13.450		0.6		
	----		----	----					
No.　35 ＋　18.313		----							
	----		----	----					
No.　36		----							
	----		----	----					
No.　36 ＋　9.802		----							
	----		----	----					
No.　36 ＋　9.802		----							
	----		----	----					
No.　36 ＋　10.000		----							
	----		----	----					
No.　36 ＋　19.458		----							
	----		----	----					
No.　36 ＋　19.458		0.4							
	0.542		0.40	0.22					
No.　37		0.4							
SP.5	0.457		0.40	0.18					
No.　37 ＋　0.457		0.4							
	9.543		0.50	4.77					
No.　37 ＋　10.000		0.6							
	10.000		0.60	6.00					
No.　38		0.6							
EC.5	6.561		0.60	3.94					
No.　38 ＋　6.561		0.6							
	13.439		0.55	7.39					
No.　39		0.5							
	6.393		0.50	3.20					
No.　39 ＋　6.393		0.5							
	----		----	----					
No.　39 ＋　6.393		0.5							
IP.6	7.211		1.50	10.82					
No.　39 ＋　13.604		2.5							
	6.396		1.55	9.91					
No.　40		0.6							
	20.000		0.60	12.00					
No.　41		0.6							
	20.000		0.60	12.00					
No.　42		0.6							
IP.7	14.359		0.60	8.62					
No.　42 ＋　14.359		0.6							
	5.641		0.60	3.38					
No.　43		0.6							
小計	120.542			82.43	小計	33.450			20.07
累計	120.542			82.43	累計	153.992			102.50

土　工

計　算　書

測　点	距離	床掘（左側）			測　点	距離			
		面積	平均面積	立積			面積	平均面積	立積
No.　39 ＋ 16.470		0.9							
	3.530		0.90	3.18					
No.　40		0.9							
	20.000		0.95	19.00					
No.　41		1.0							
	20.000		0.80	16.00					
No.　42		0.6							
IP.7	14.359		0.60	8.62					
No.　42 ＋ 14.359		0.6							
	5.641		0.60	3.38					
No.　43		0.6							
	20.000		0.55	11.00					
No.　44		0.5							
	16.790		0.50	8.40					
No.　44 ＋ 16.790		0.5							
	----		----	----					
No.　44 ＋ 16.790		0.5							
	1.000		0.50	0.50					
No.　44 ＋ 17.790		0.5							
小計	101.320			70.08	小計				
累計	101.320			70.08	累計				

土　工

計　算　書

測　点	距離	埋戻(1m≦W＜4m)(右側) 面積	平均面積	立積	測　点	距離	埋戻(1m≦W＜4m)(右側) 面積	平均面積	立積
No.　35 ＋　4.808		----			No.　43		----		
BC.5	----		----	----		----		----	----
No.　35 ＋　14.352		----			No.　44		----		
	----		----	----		----		----	----
No.　35 ＋　18.313		----			No.　44 ＋　13.450		----		
	----		----	----					
No.　35 ＋　18.313		----							
	----		----	----					
No.　36		----							
	----		----	----					
No.　36 ＋　9.802		----							
	----		----	----					
No.　36 ＋　9.802		----							
	----		----	----					
No.　36 ＋　10.000		----							
	----		----	----					
No.　36 ＋　19.458		----							
	----		----	----					
No.　36 ＋　19.458		0.5							
	0.542		0.50	0.27					
No.　37		0.5							
SP.5	0.457		0.55	0.25					
No.　37 ＋　0.457		0.6							
	9.543		0.30	2.86					
No.　37 ＋　10.000		0.0							
	----		----	----					
No.　38		----							
EC.5	----		----	----					
No.　38 ＋　6.561		----							
	----		----	----					
No.　39		----							
	----		----	----					
No.　39 ＋　6.393		----							
	----		----	----					
No.　39 ＋　6.393		----							
IP.6	----		----	----					
No.　39 ＋　13.604		----							
	----		----	----					
No.　40		----							
	----		----	----					
No.　41		----							
	----		----	----					
No.　42		----							
IP.7	----		----	----					
No.　42 ＋　14.359		----							
	----		----	----					
No.　43		----							
小計	10.542			3.38	小計	----			----
累計	10.542			3.38	累計	10.542			3.38

土　工

計　算　書

測　点	距離	埋戻(W＜1m)(右側) 面積	平均面積	立積	測　点	距離	埋戻(W＜1m)(右側) 面積	平均面積	立積
No. 35 + 4.808		----			No. 43		0.3		
BC.5	----		----	----		20.000		0.30	6.00
No. 35 + 14.352		----			No. 44		0.3		
	----		----	----		13.450		0.30	4.04
No. 35 + 18.313		----			No. 44 + 13.450		0.3		
	----		----	----					
No. 35 + 18.313		----							
	----		----	----					
No. 36		----							
	----		----	----					
No. 36 + 9.802		----							
	----		----	----					
No. 36 + 9.802		----							
	----		----	----					
No. 36 + 10.000		----							
	----		----	----					
No. 36 + 19.458		----							
	----		----	----					
No. 36 + 19.458		0.2							
	0.542		0.20	0.11					
No. 37		0.2							
SP.5	0.457		0.20	0.09					
No. 37 + 0.457		0.2							
	9.543		0.25	2.39					
No. 37 + 10.000		0.3							
	10.000		0.30	3.00					
No. 38		0.3							
EC.5	6.561		0.30	1.97					
No. 38 + 6.561		0.3							
	13.439		0.30	4.03					
No. 39		0.3							
	6.393		0.30	1.92					
No. 39 + 6.393		0.3							
	----		----	----					
No. 39 + 6.393		0.3							
IP.6	7.211		0.55	3.97					
No. 39 + 13.604		0.8							
	6.396		0.55	3.52					
No. 40		0.3							
	20.000		0.30	6.00					
No. 41		0.3							
	20.000		0.30	6.00					
No. 42		0.3							
IP.7	14.359		0.30	4.31					
No. 42 + 14.359		0.3							
	5.641		0.30	1.69					
No. 43		0.3							
小計	120.542			39.00	小計	33.450			10.04
累計	120.542			39.00	累計	153.992			49.04

土　工

計　算　書

測　点	距離	埋戻(W＜1m)(左側) 面積	平均面積	立積	測　点	距離	面積	平均面積	立積
No.　39 ＋ 16.470		0.3							
	3.530		0.30	1.06					
No.　40		0.3							
	20.000		0.30	6.00					
No.　41		0.3							
	20.000		0.25	5.00					
No.　42		0.2							
IP.7	14.359		0.20	2.87					
No.　42 ＋ 14.359		0.2							
	5.641		0.20	1.13					
No.　43		0.2							
	20.000		0.20	4.00					
No.　44		0.2							
	16.790		0.20	3.36					
No.　44 ＋ 16.790		0.2							
	----		----	----					
No.　44 ＋ 16.790		----							
	1.000		----	----					
No.　44 ＋ 17.790		----							
小計	101.320			23.42	小計				
累計	101.320			23.42	累計				

土　工

調　　書

不整形部掘削

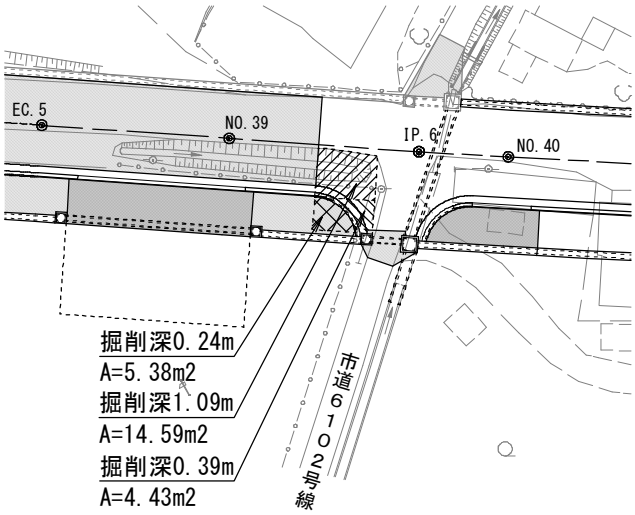

工　種	種別･細別	計　　算　　式	数　量	摘　要
掘　　削		0.24×5.38+1.09×14.59+0.39×4.43 ＝ 18.92	18.92 m3	

ボックスカルバート
(600W×600h)　土工

市道6102号線部

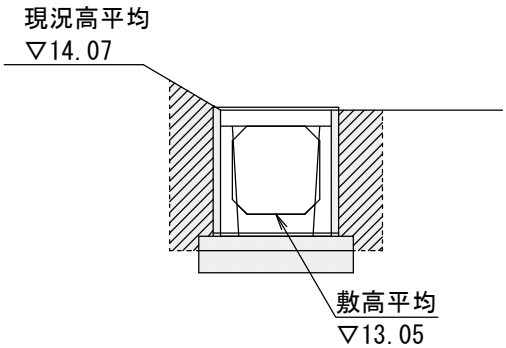

工　種	単 位	数 量
床　　堀	m2	0.9
埋戻し(W＜1m)	m2	0.6

工　種	種別･細別	計　　算　　式	数　量	摘　要
床　　掘		0.9×3.8 ＝ 3.42	3.42 m3	
埋　戻　し	W＜1m	0.6×3.8 ＝ 2.28	2.28 m3	

土　工　　調　　書

乗入盛土①

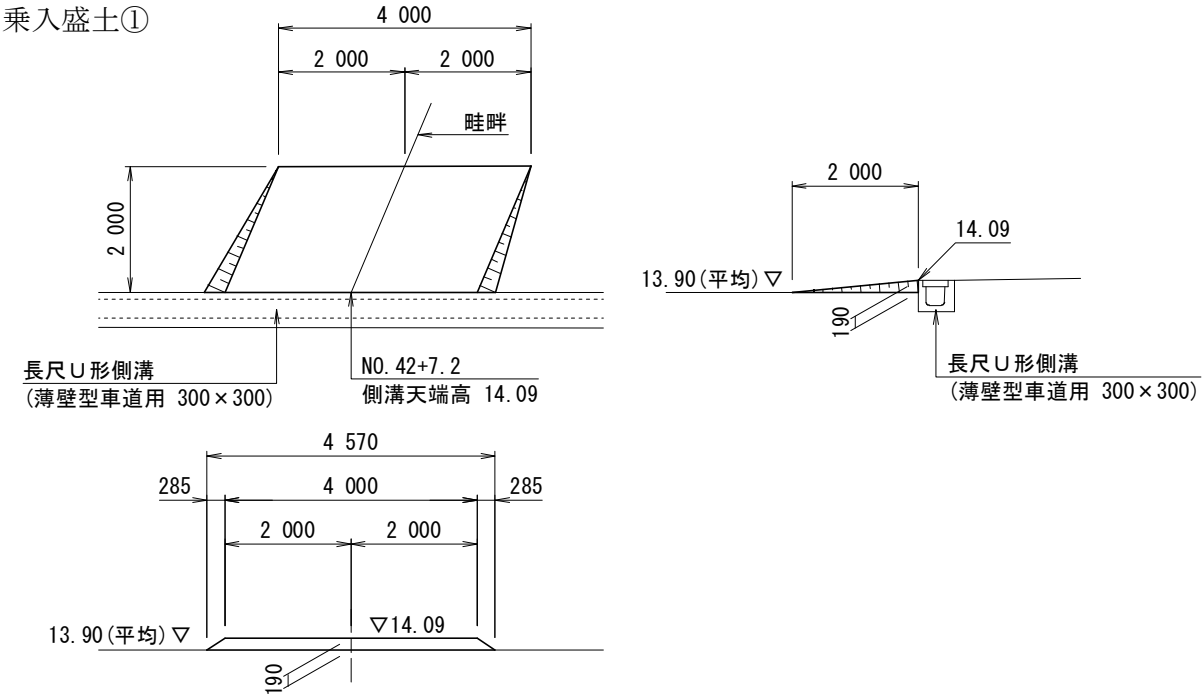

工　種	種別･細別	計　　算　　式	数　量	摘　要
乗入盛土①	発生土	(4.57＋4.00)/2×0.19/2×2.00　＝　0.81	0.81 m3	

乗入盛土②

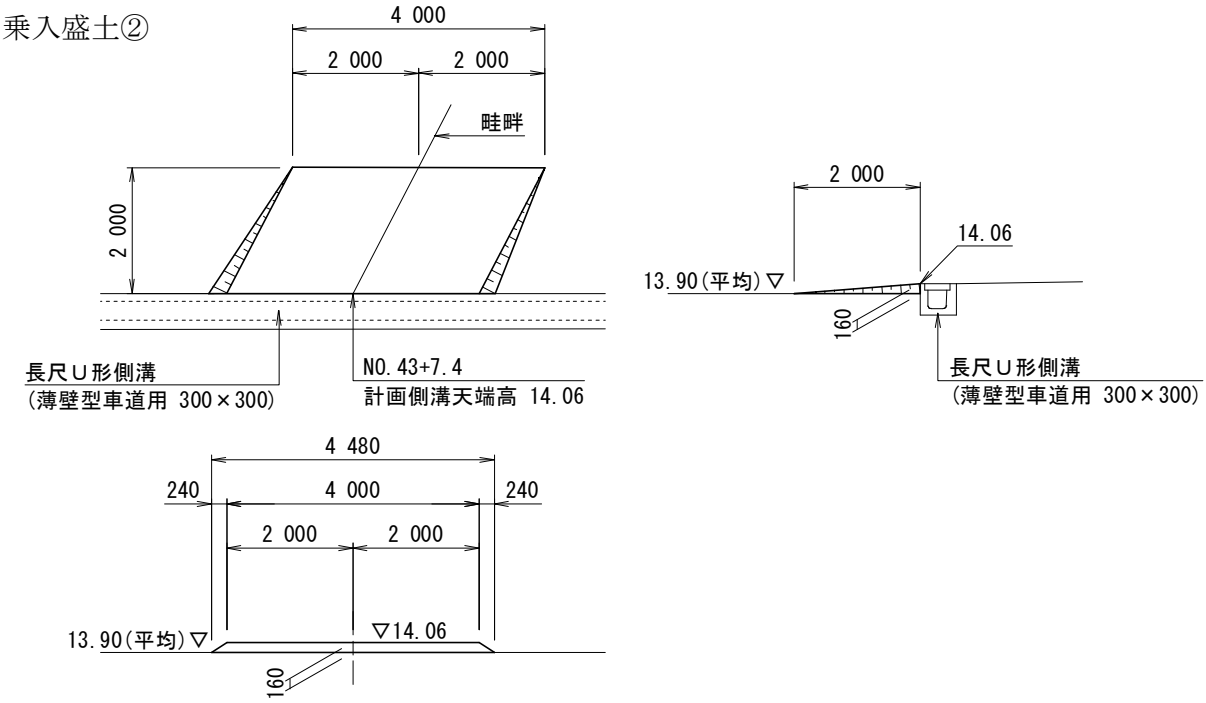

工　種	種別･細別	計　　算　　式	数　量	摘　要
乗入盛土②	発生土	(4.48＋4.00)/2×0.16/2×2.00　＝　0.68	0.68 m3	

路床置換控除面積

調　　書

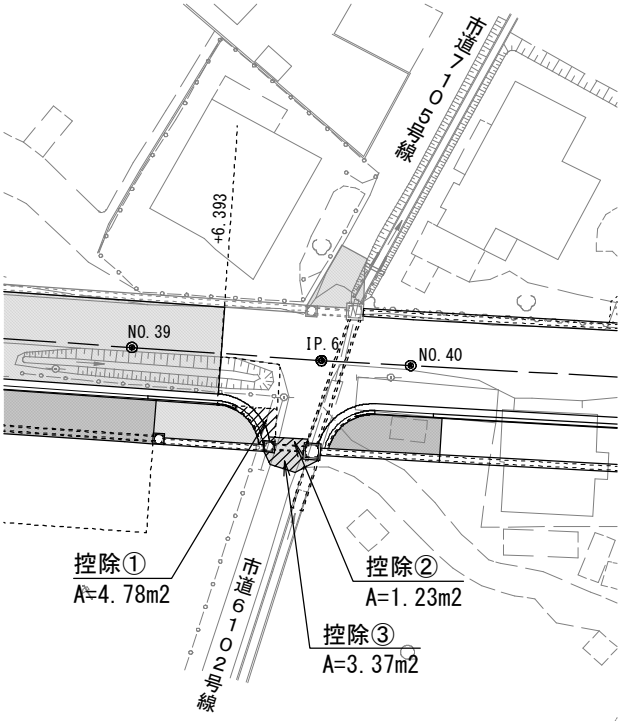

※面積の計測はＣＡＤによる

舗　　装　　工

舗 装 工

計　算　書

工　種	種別･細別	計　算　式	数　量	摘　要
車道部				
表　層 (3.0m＜W)	再生密粒度As t=5cm	計算書　不整形①　不整形②　不整形③ 517.33 ＋ 4.72 ＋ 7.96 ＋ 5.85		NO.22～23参照
		＝ 535.86	535.9 m2	
上層路盤	再生粒調砕石 t=15cm	計算書　不整形①　不整形②　不整形③ 517.33 ＋ 1.39 ＋ 15.40 ＋ 5.85		NO.24～25参照
		＝ 539.97	540.0 m2	
歩車道境界部 上層路盤	再生粒調砕石 t=5cm	一般部　乗入部　巻込部 0.80 × (66.5 ＋ 16.2 ＋ 3.5)		NO.37参照
		＝ 68.96	69.0 m2	
下層路盤	再生切込砕石 t=19cm	計算書　不整形①　不整形②　不整形③ 490.45 ＋ 1.39 ＋ 19.38 ＋ 1.23		NO.26～27参照
		不整形④ ＋ 3.37 ＝ 515.82	515.8 m2	NO.27参照
カルバート上部 下層路盤	再生切込砕石 平均厚2cm	300W×300h 0.46 × 2.1 ＝ 0.97	1.0 m2	NO.27参照
不陸整正	再生粒調砕石 補足材3cm	不整形① 4.72 ＝ 4.72	4.7 m2	NO.28参照
車道間詰部 (人力施工)				
表　層 (W＜1.4m)	再生密粒度As t=5cm	不整形①　不整形② 0.48 ＋ 1.38 ＝ 1.86	1.9 m2	NO.30参照
間詰路盤	再生切込砕石 t=15cm	計算書　不整形①　不整形② 39.53 ＋ 0.48 ＋ 1.38 ＝ 41.39	41.4 m2	NO.29～30参照

舗 装 工

計　算　書

工　種	種別･細別	計　算　式	数　量	摘　要
歩道部				
路　盤	再生切込砕石 t=10cm	計算書　不整形部①　乗入部②　桝部控除 131.98 + 6.32 - 42.24 - 0.20		NO.31～32参照
		桝部控除 - 0.20 = 95.66	95.7 m2	NO.32参照
砂　層	再生砂 t=10cm	路盤 95.66 = 95.66	95.7 m2	
乗入部 乗用･小型貨物				
表　層 (1.4m≦W)	再生密粒度As t=5cm	乗入部① 14.42 = 14.42	14.4 m2	NO.32参照
乗入部 普通貨物･大型貨物				
表　層 (1.4m≦W)	再生密粒度As t=5cm	乗入部② 42.24 = 42.24	42.2 m2	NO.32参照
基　層 (1.4m≦W)	再生粗粒度As t=5cm	表層 42.24 = 42.24	42.2 m2	
路　盤	再生切込砕石 t=25cm	基層　路盤厚7cm 42.24 - 6.07 = 36.17	36.2 m2	NO.32参照
路　盤	再生切込砕石 t=7cm	6.07 = 6.07	6.1 m2	NO.32参照

車道部 表層(t=5cm)

計　算　書

測　点	距離	全　幅			測　点	距離			
		長さ	平均長さ	面積			長さ	平均長さ	面積
No. 35 + 4.808		6.330							
BC.5	9.544		6.330	60.41					
No. 35 + 14.352		6.330							
	3.961		6.327	25.06					
No. 35 + 18.313		6.324							
	----		----	----					
No. 35 + 18.313		6.094							
	1.687		6.092	10.28					
No. 36		6.090							
	9.802		6.096	59.75					
No. 36 + 9.802		6.101							
	----		----	----					
No. 36 + 9.802		6.331							
	0.198		6.331	1.25					
No. 36 + 10.000		6.330							
	10.000		6.330	63.30					
No. 37		6.330							
SP.5	0.457		6.330	2.89					
No. 37 + 0.457		6.330							
	5.029		6.320	31.78					
No. 37 + 5.486		6.310							
	3.399		6.472	22.00					
No. 37 + 8.885		6.633							
	1.115		6.618	7.38					
No. 37 + 10.000		6.602							
	10.000		6.504	65.04					
No. 38		6.406							
EC.5	6.561		6.388	41.91					
No. 38 + 6.561		6.369							
	13.439		6.368	85.58					
No. 39		6.366							
	6.393		6.366	40.70					
No. 39 + 6.393		6.365							
小計	81.585			517.33	小計				
累計	81.585			517.33	累計				

車道部表層
不整形部面積

調　　書

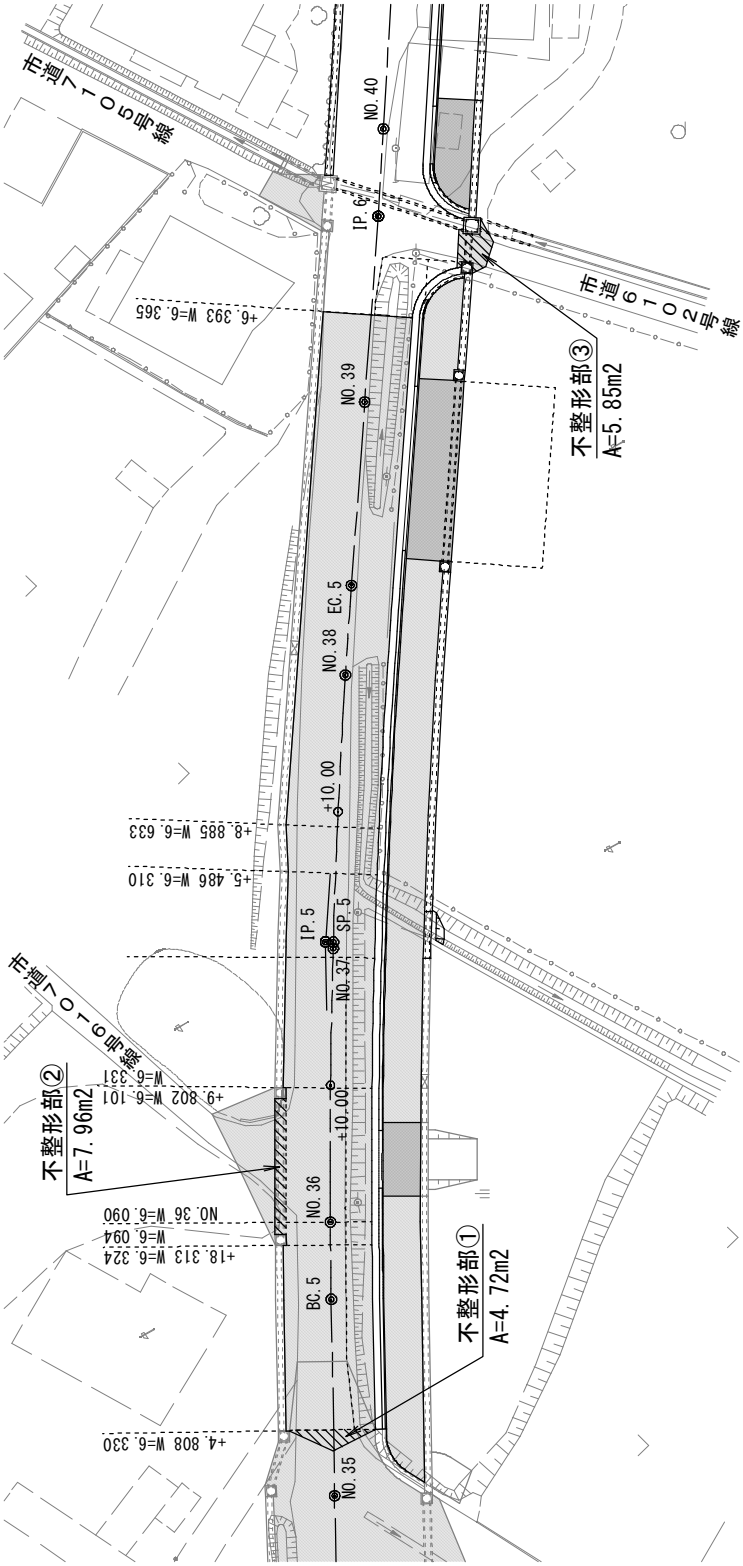

※面積の計測はＣＡＤによる

車道部 上層路盤(t=15cm)

計　算　書

測　点	距離	全　幅			測　点	距離			
		長さ	平均長さ	面積			長さ	平均長さ	面積
No. 35 + 4.808		6.330							
BC.5	9.544		6.330	60.41					
No. 35 + 14.352		6.330							
	3.961		6.327	25.06					
No. 35 + 18.313		6.324							
	----		----	----					
No. 35 + 18.313		6.094							
	1.687		6.092	10.28					
No. 36		6.090							
	9.802		6.096	59.75					
No. 36 + 9.802		6.101							
	----		----	----					
No. 36 + 9.802		6.331							
	0.198		6.331	1.25					
No. 36 + 10.000		6.330							
	10.000		6.330	63.30					
No. 37		6.330							
SP.5	0.457		6.330	2.89					
No. 37 + 0.457		6.330							
	5.029		6.320	31.78					
No. 37 + 5.486		6.310							
	3.399		6.472	22.00					
No. 37 + 8.885		6.633							
	1.115		6.618	7.38					
No. 37 + 10.000		6.602							
	10.000		6.504	65.04					
No. 38		6.406							
EC.5	6.561		6.388	41.91					
No. 38 + 6.561		6.369							
	13.439		6.368	85.58					
No. 39		6.366							
	6.393		6.366	40.70					
No. 39 + 6.393		6.365							
小計	81.585			517.33	小計				
累計	81.585			517.33	累計				

車道部上層路盤(t=15cm)
不整形部面積

調　　書

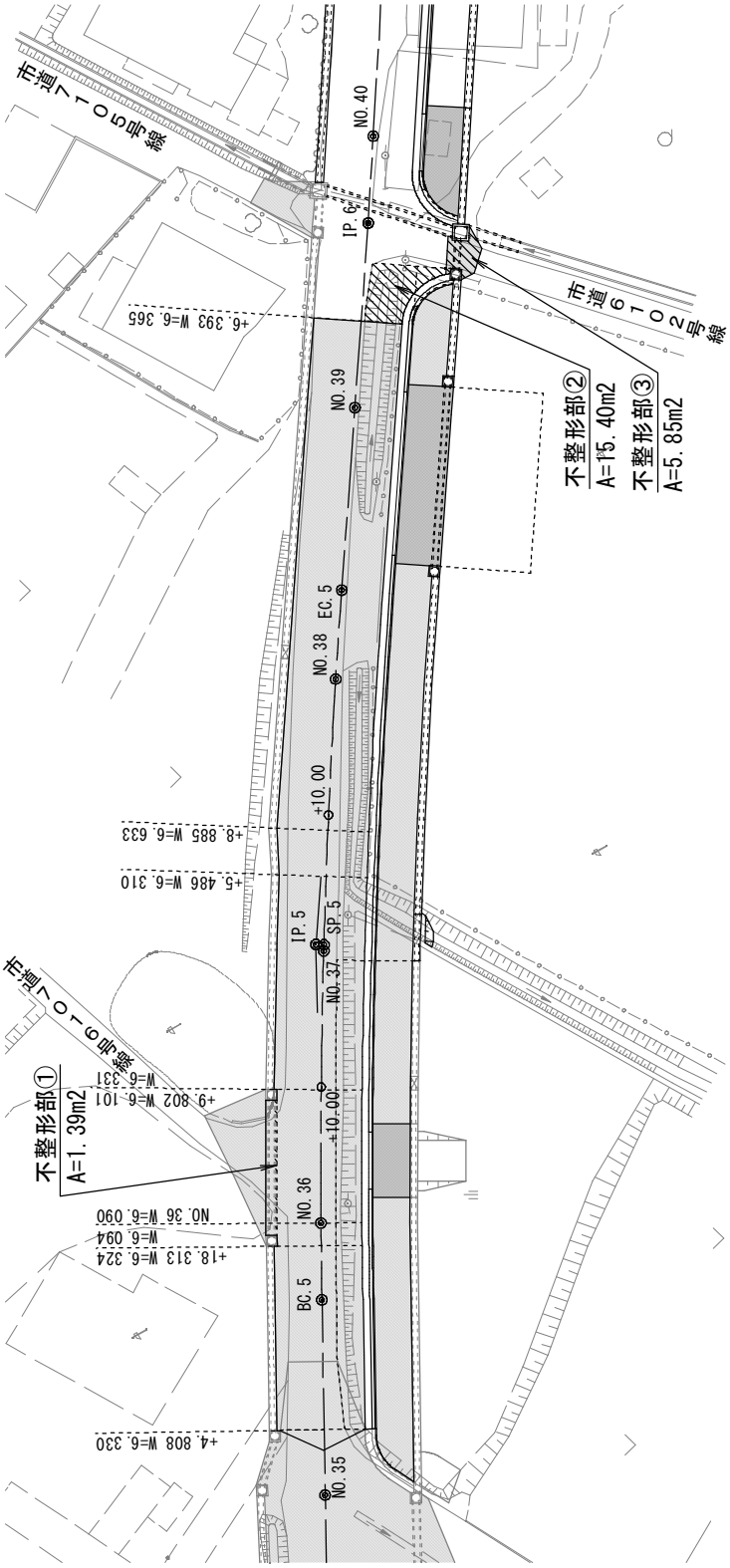

※面積の計測はＣＡＤによる

車道部 下層路盤(t=19cm)

計　算　書

測　点	距離	全　幅			測　点	距離			
		長さ	平均長さ	面積			長さ	平均長さ	面積
No. 35 + 4.808		4.920							
BC.5	9.544		4.625	44.14					
No. 35 + 14.352		4.330							
	3.961		4.385	17.37					
No. 35 + 18.313		4.440							
	----		----	----					
No. 35 + 18.313		4.210							
	1.687		4.210	7.10					
No. 36		4.210							
	9.802		4.215	41.32					
No. 36 + 9.802		4.220							
	----		----	----					
No. 36 + 9.802		4.450							
	0.198		4.440	0.88					
No. 36 + 10.000		4.430							
	9.458		4.375	41.38					
No. 36 + 19.458		4.320							
	----		----	----					
No. 36 + 19.458		7.120							
	0.542		7.125	3.86					
No. 37		7.130							
SP.5	0.457		7.130	3.26					
No. 37 + 0.457		7.130							
	5.029		7.120	35.81					
No. 37 + 5.486		7.110							
	3.399		7.272	24.72					
No. 37 + 8.885		7.433							
	1.115		7.418	8.27					
No. 37 + 10.000		7.402							
	10.000		7.304	73.04					
No. 38		7.206							
EC.5	6.561		7.188	47.16					
No. 38 + 6.561		7.169							
	13.439		7.168	96.33					
No. 39		7.166							
	6.393		7.166	45.81					
No. 39 + 6.393		7.165							
小計	81.585			490.45	小計				
累計	81.585			490.45	累計				

車道部下層路盤(t=19cm)
不整形部面積

調　　書

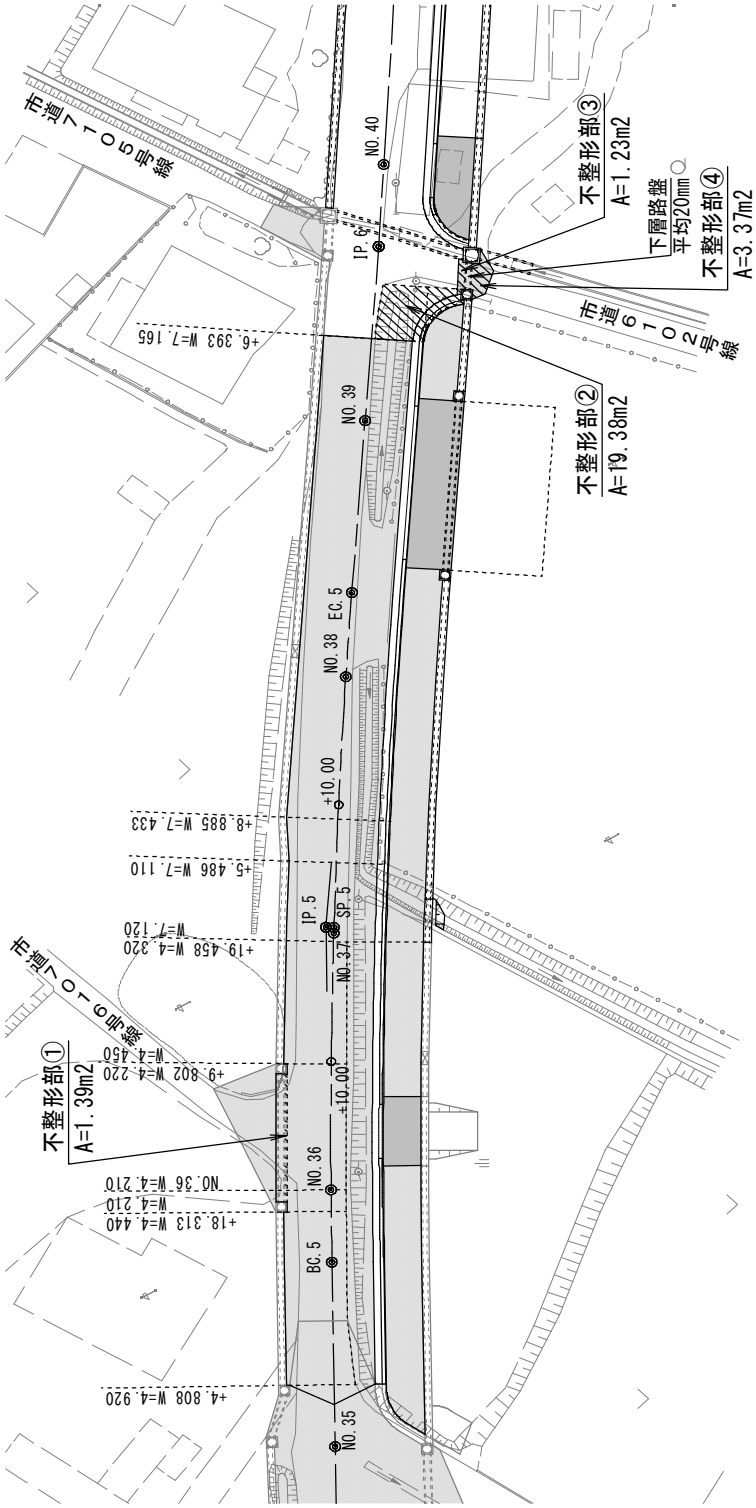

※面積の計測はＣＡＤによる

車道部
不陸整正(補足材3cm)面積

調　　書

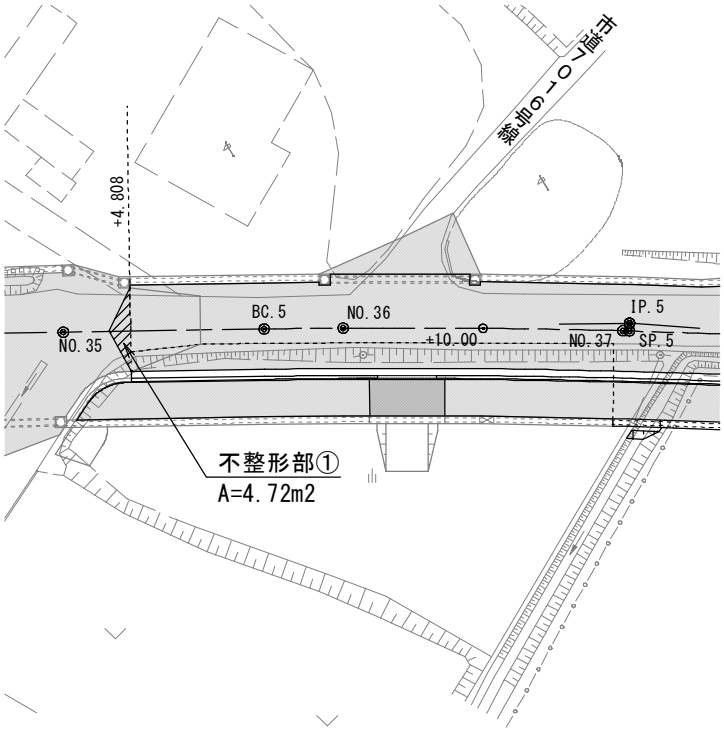

※面積の計測はＣＡＤによる

車道間詰部

計　算　書

測　点	距離	左　側			測　点	距離			
		長さ	平均長さ	面積			長さ	平均長さ	面積
No.　39 + 16.470		0.300							
	3.530		0.300	1.06					
No.　40		0.300							
	20.000		0.300	6.00					
No.　41		0.300							
	20.000		0.370	7.40					
No.　42		0.440							
IP.7	14.359		0.370	5.31					
No.　42 + 14.359		0.300							
	5.641		0.300	1.69					
No.　43		0.300							
	20.000		0.340	6.80					
No.　44		0.380							
	15.000		0.675	10.13					
No.　44 + 15.000		0.970							
	1.790		0.635	1.14					
No.　44 + 16.790		0.300							
小計	100.320			39.53	小計				
累計	100.320			39.53	累計				

車道部
間詰部面積

調　　書

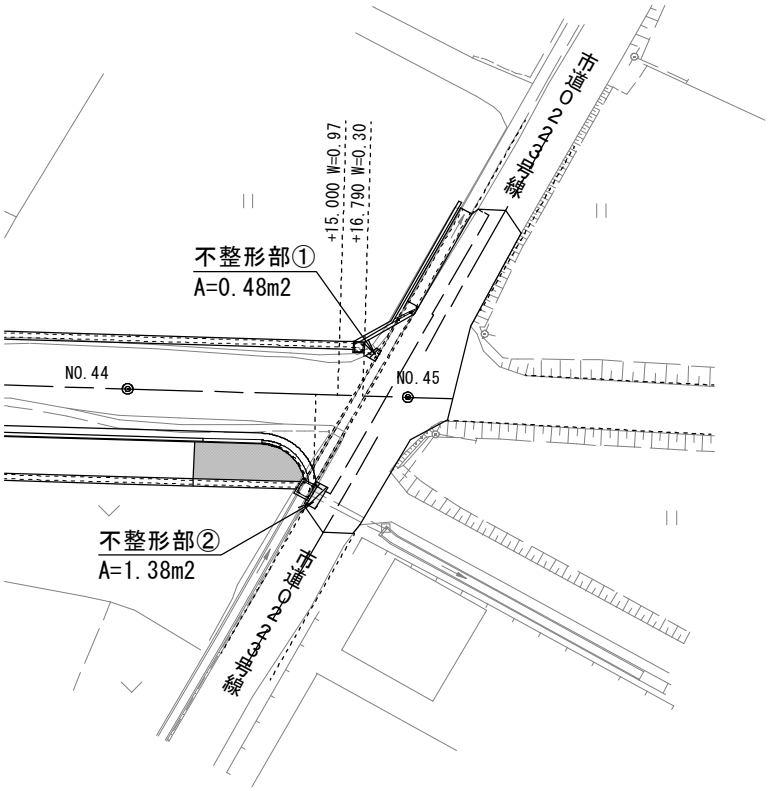

※面積の計測はＣＡＤによる

歩道面積

計　算　書

測　点	距離	歩道 長さ	歩道 平均長さ	歩道 面積	測　点	距離	長さ	平均長さ	面積
No. 36 + 19.458		2.669							
	0.542		2.667	1.45					
No. 37		2.665							
SP.5	0.457		2.663	1.22					
No. 37 + 0.457		2.660							
	9.543		2.660	25.38					
No. 37 + 10.000		2.660							
	10.000		2.660	26.60					
No. 38		2.660							
EC.5	6.561		2.660	17.45					
No. 38 + 6.561		2.660							
	2.232		2.660	5.94					
No. 38 + 8.793		2.660							
	----		----	----					
No. 38 + 8.793		3.200							
	11.207		3.200	35.86					
No. 39		3.200							
	1.993		3.200	6.38					
No. 39 + 1.993		3.200							
	----		----	----					
No. 39 + 1.993		2.660							
	4.400		2.660	11.70					
No. 39 + 6.393		2.660							
小計	46.935			131.98	小計				
累計	46.935			131.98	累計				

歩道不整形部面積
乗入部面積

調　　書

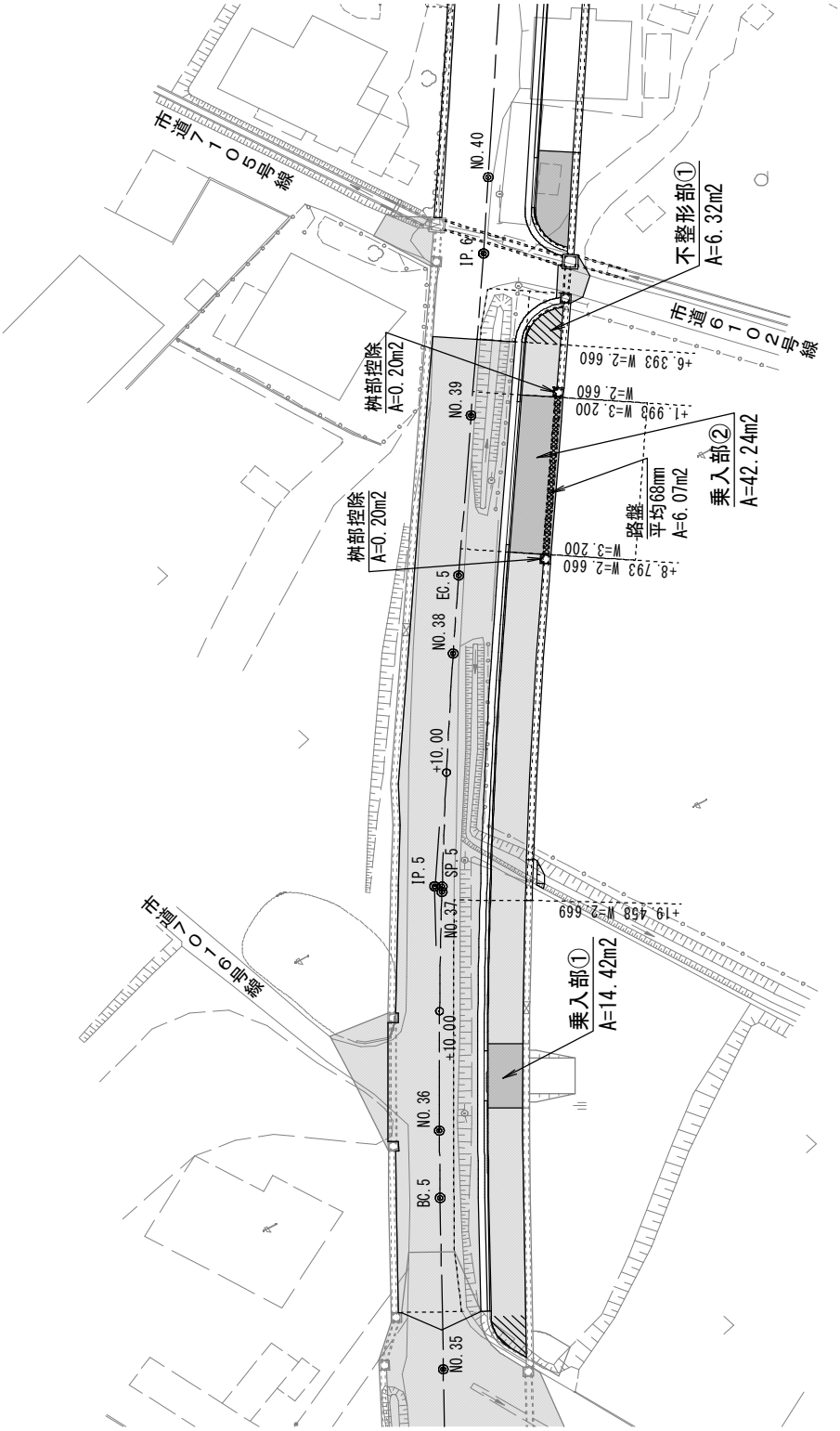

※面積の計測はＣＡＤによる

排　水　施　設　工

排水施設工

計　算　書

工　種	種別･細別	計　算　式	数　量	摘　要
長尺U形側溝	薄壁型車道用 300W×300h	平面図より 97.5　＝　97.5	97.5 m	
長尺U形側溝	薄壁型歩道用 300W×350h	平面図より 22.1　+　21.3　+　23.5　＝　66.9	66.9 m	
長尺U形側溝	薄壁型歩道用 300W×550h	平面図より 24.8　+　7.1　＝　31.9	31.9 m	
長尺U形側溝	普通型歩車道用 300W×300h	平面図より 8.5　+　5.4　+　8.3　+　7.4　＝　29.6	29.6 m	
泥溜桝	車道部 300W×400h	平面図より 2　＝　2	2 箇所	
泥溜桝	歩道部 300W×450h	平面図より 2　＝　2	2 箇所	
土　留　型 自由勾配側溝	歩　道　用 300W×500h	平面図より 3.4　＝　3.4	3.4 m	
敷調整ｺﾝｸﾘｰﾄ	σck=18N/mm2	側溝敷調整展開図より 右側 長尺U形側溝 歩道用300W×550h (0.073 + 0.057)/2 × 0.30 × 24.830 ＝ 0.48		
		側溝敷調整展開図より 右側 長尺U形側溝 歩道用300W×550h (0.048 + 0.043)/2 × 0.30 × 7.100 ＝ 0.10		
		側溝敷調整展開図より 右側 土留型自由勾配側溝 300W×500h (0.125 + 0.123)/2 × 0.30 × 3.390 ＝ 0.13		
	計	＝　0.71	0.7 m3	
小型ボックス カルバート	T-25 300W×300h	平面図より 13.2　+　2.1　＝　15.3	15.3 m	
塩ビ管	VU管　φ300	平面図より 1.0　＝　1.0	1.0 m	
塩ビ管取付	φ300	平面図より 1　＝　1	1 箇所	
集水桝Ａ	□500×800h GR蓋 T-25 普通目	平面図より 1　＝　1	1 基	⑪

排水施設工

計　算　書

工　種	種別･細別	計　算　式	数　量	摘　要
集水桝Ａ	□500×850h GR蓋 T-25 普通目	平面図より 2　＝　2	2 基	⑫,⑬
集水桝Ａ	□500×1,000h GR蓋 T-25 普通目	平面図より 1　＝　1	1 基	⑥
集水桝Ｂ－２	□800×1,350h GR蓋 T-25 普通目	平面図より 1　＝　1	1 基	③
集水桝Ｃ	□800×1,350h GR蓋 T-25 普通目	平面図より 1　＝　1	1 基	
ボックスカルバート 布　設	T-25 600W×600h	平面図より 3.8　＝　3.8	3.8 m	
ボックスカルバート 材　料	T-25 600W×600h		1 式	NO.60～61参照

路　側　施　設　工

路側施設工

計　算　書

工　種	種別･細別	計　算　式	数　量	摘　要
歩車道境界工	一般部	平面図より 17.6 ＋ 42.5 ＋ 6.4 ＝ 66.5	66.5 m	
歩車道境界工	乗入部	平面図より 4.2 ＋ 12.0 ＝ 16.2	16.2 m	
歩車道境界工	巻込部	平面図より 3.5 ＝ 3.5	3.5 m	

交 通 安 全 施 設 工

交通安全施設工

計　算　書

工　種	種別･細別	計　算　式	数　量	摘　要
区画線設置	実線 白 幅15cm	交通安全施設平面図より 47.4 + 64.2 + 81.3 = 192.9	192.9 m	
区画線設置	破線 白 幅15cm	交通安全施設平面図より 45.0 = 45.0	45.0 m	
区画線設置	破線 白 幅30cm	交通安全施設平面図より 3.5 = 3.5	3.5 m	
区画線設置	破線 白 幅45cm	交通安全施設平面図より 1.5 = 1.5	1.5 m	
視線誘導標	A型 100×100	交通安全施設平面図より 2 + 6 + 3 = 11	11 個	
転落防止柵	ｺﾝｸﾘｰﾄ建込 P種 H=1,100	交通安全施設平面図より 1.0 = 1.0	1.0 m	
仮設進入防止柵	赤白ポールW3.0 有物使用	交通安全施設平面図より 17 = 17	17 基	
道路標識移設	警戒標識 交差点あり 曲支柱に交換	交通安全施設平面図より 1 = 1	1 基	
金網柵撤去･復旧	支柱間隔2.0m H=1,200	交通安全施設平面図より 3.0 = 3.0	3.0 m	

撤 去 ・ 取 壊 し 工

撤去・取壊し工

計　算　書

工　種	種別･細別	計　算　式	数　量	摘　要
舗装版切断	ｱｽﾌｧﾙﾄ舗装版 t=5cm	撤去・取壊し図より 6.8 + 10.0 + 3.3 + 2.1 + 1.9		
		+ 37.0 + 29.6 + 2.0 + 3.6 = 96.3	96.3 m	
舗装版破砕	As舗装版 t=5cm	計算書　①　②　③ 291.00 + 31.61 + 4.53 + 10.65		NO.42～44参照
		④　⑤　⑥ + 6.85 + 0.44 + 1.62 = 346.70	346.7 m2	NO.44参照
ｺﾝｸﾘｰﾄ取壊し	機械施工 有筋Co	①　② 1.00 + 0.16 = 1.16	1.2 m3	NO.45参照
ｺﾝｸﾘｰﾄ取壊し	機械施工 無筋Co	道路標識基礎 0.30 × 0.30 × 0.45 = 0.04	0.04 m3	
廃材運搬･処分	As舗装版 t=5cm	346.70 × 0.05 = 17.34	17.3 m3	
廃材運搬･処分	機械施工 Co廃材(有筋)	取壊しと同じ = 1.16	1.2 m3	
廃材運搬･処分	機械施工 Co廃材(無筋)	取壊しと同じ = 0.04	0.04 m3	
廃材運搬･処分	舗装版切断濁水	t=5cm 96.3 × 0.13 / 100 = 0.125	0.13 m3	
仮設進入防止柵撤去	赤白ポールW3.0 移設	撤去・取壊し図より 7 + 10 = 17	17 基	

アスファルト
舗装版破砕面積

計　算　書

測　点	距離	舗装版破砕			測　点	距離			
		長さ	平均長さ	面積			長さ	平均長さ	面積
No. 35 + 9.810		4.42							
BC.5	4.542		4.370	19.85					
No. 35 + 14.352		4.32							
	4.758		4.270	20.32					
No. 35 + 19.110		4.22							
	----		----	----					
No. 35 + 19.110		5.02							
	0.890		4.960	4.41					
No. 36		4.90							
	9.010		4.970	44.78					
No. 36 + 9.010		5.04							
	----		----	----					
No. 36 + 9.010		4.24							
	0.990		4.335	4.29					
No. 36 + 10.000		4.43							
	4.770		4.405	21.01					
No. 36 + 14.770		4.38							
	----		----	----					
No. 36 + 14.770		3.59							
	5.230		3.450	18.04					
No. 37		3.31							
SP.5	0.457		3.290	1.50					
No. 37 + 0.457		3.27							
	9.543		3.295	31.44					
No. 37 + 10.000		3.32							
	10.000		3.440	34.40					
No. 38		3.56							
EC.5	6.561		3.505	23.00					
No. 38 + 6.561		3.45							
	13.439		3.440	46.23					
No. 39		3.43							
	6.390		3.400	21.73					
No. 39 + 6.390		3.37							
小計	76.580			291.00	小計				
累計	76.580			291.00	累計				

舗装版破砕 不整形部面積

調　　書

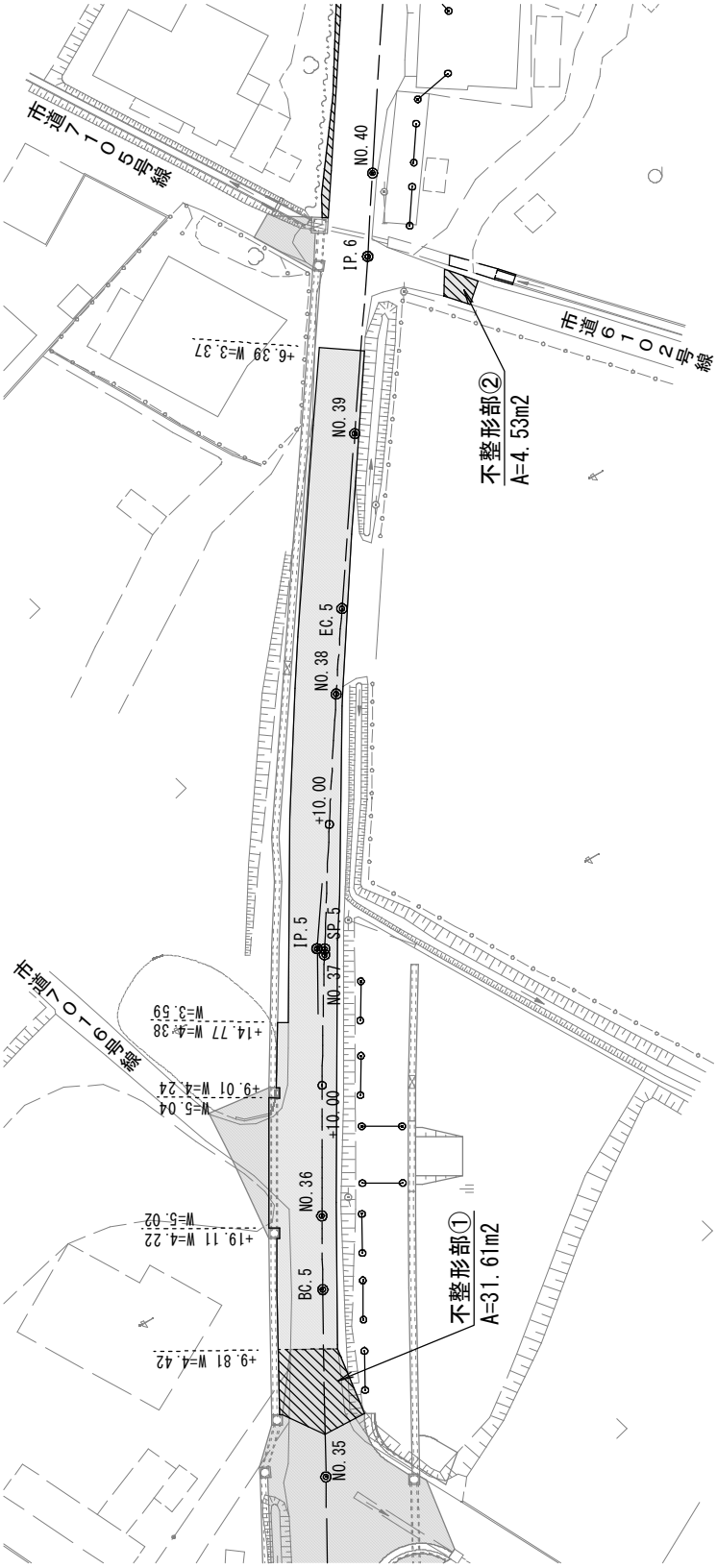

※面積の計測はＣＡＤによる

舗装版破砕 不整形部面積

調　　書

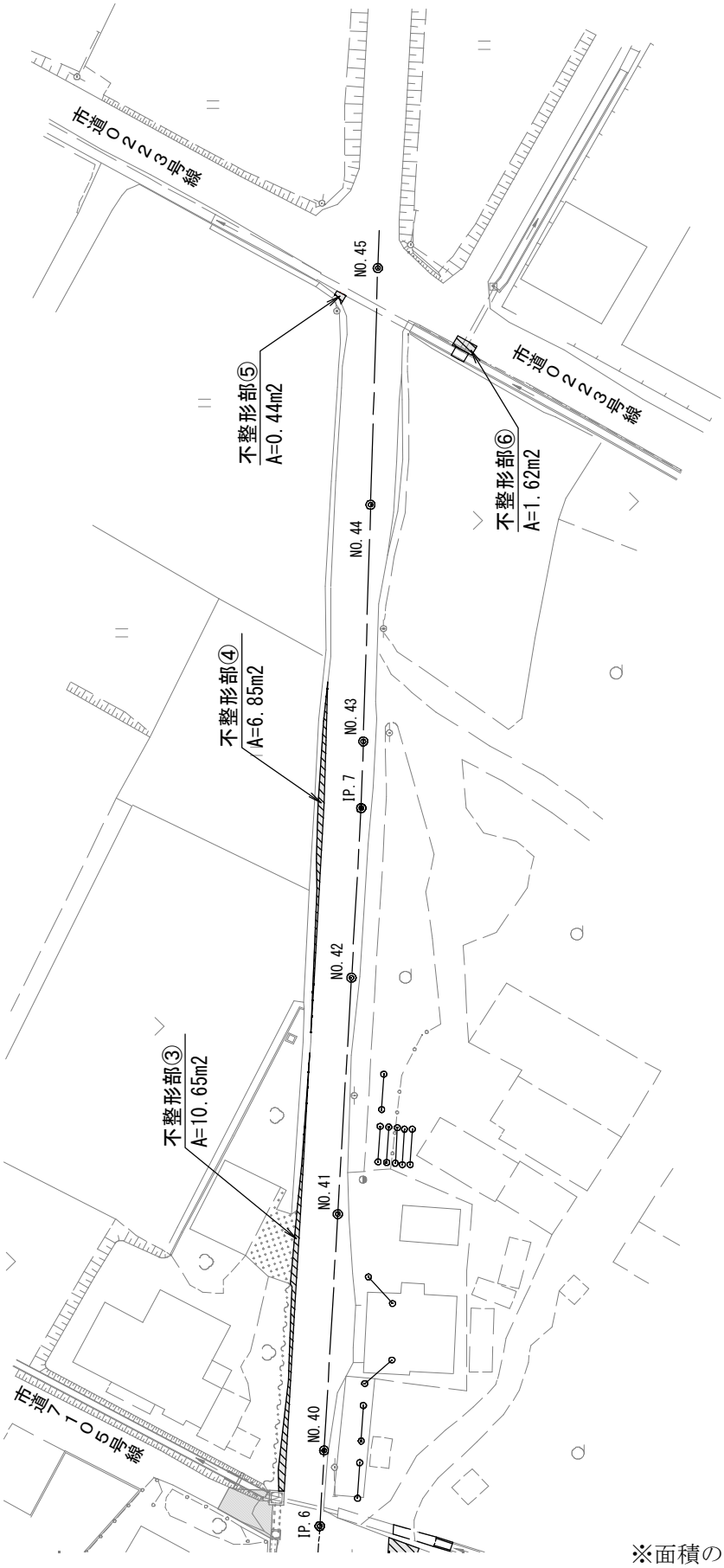

※面積の計測はＣＡＤによる

コンクリート取壊し　　調　　書

① 柵渠フリューム撤去

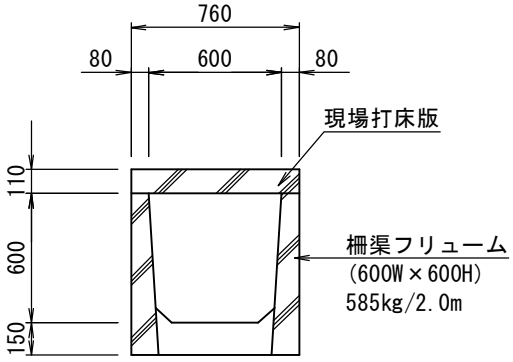

撤去延長　5.0　＝　5.0 m

有筋Co

5.0 ／ 2.00 × 585 ／ 2,500

＋ 0.76 × 0.11 × 5.0　＝ 1.00 m3

② Ｂ型柵渠撤去

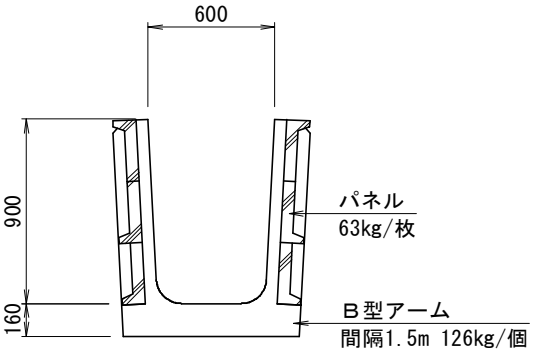

撤去延長　1.2　＝　1.2 m

有筋Co

1.2 ／ 1.5 ×（ 126 ＋ 63 × 6 ）

／ 2,500　＝ 0.16 m3

材　料　計　算　書

長尺U形側溝
薄壁型車道用 300W×300h　　10 m　当

材 料 計 算 書

略　　図

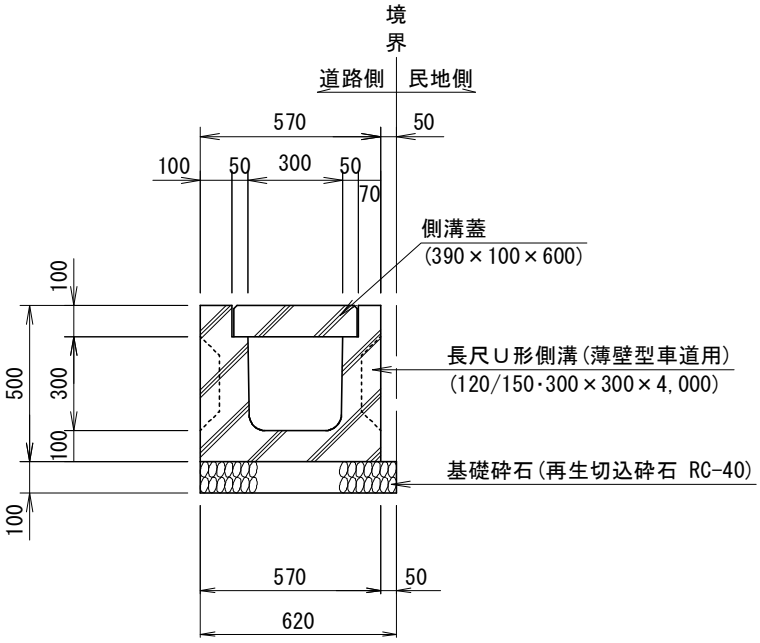

種　　別	細　　別	計　　算　　式	計
長尺U形側溝	薄壁型車道用 120/150･300×300×4,000		2.5　個
側溝蓋	普通型 390×100×600		8.3　枚
	普通型手掛付 390×100×600		8.3　枚
基礎砕石	再生切込砕石 RC40-0 t=10cm	0.62 × 0.10 × 10	0.62　m3
基面整正		0.62 × 10	6.2　m2

長尺U形側溝
薄壁型歩道用 300W×350h　　10 m　当

材 料 計 算 書

略　　図

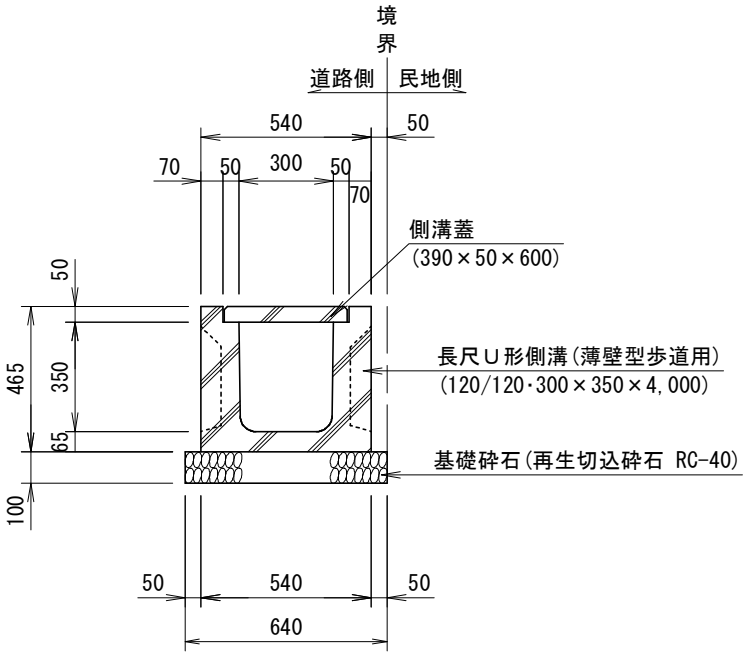

種　　別	細　　別	計　　算　　式	計
長尺U型側溝	薄壁型歩道用 120/120･300×350×4,000		2.5　個
側溝蓋	普通型 390×50×600		8.3　枚
	普通型手掛付 390×50×600		8.3　枚
基礎砕石	再生切込砕石 RC40-0 t=10cm	0.64 × 0.10 × 10	0.64　m3
基面整正		0.64 × 10	6.4　m2

長尺U形側溝
薄壁型歩道用 300W×550h　　10 m　当

材 料 計 算 書

略　　図

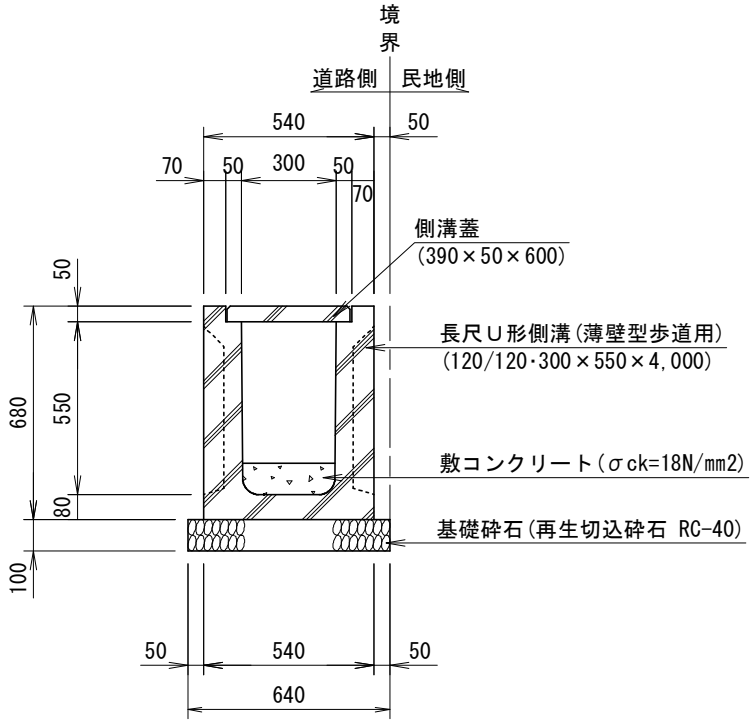

種　　別	細　　別	計　　算　　式	計
長尺U型側溝	薄壁型歩道用 120/120･300×550×4,000		2.5　個
側溝蓋	普通型 390×50×600		8.3　枚
	普通型手掛付 390×50×600		8.3　枚
基礎砕石	再生切込砕石 RC40-0 t=10cm	0.64 × 0.10 × 10	0.64　m3
基面整正		0.64 × 10	6.4　m2
敷コンクリート		別途計上	ー m3

長尺U形側溝
普通型歩車道用 300W×300h　　10 m　当

材 料 計 算 書

略　　図

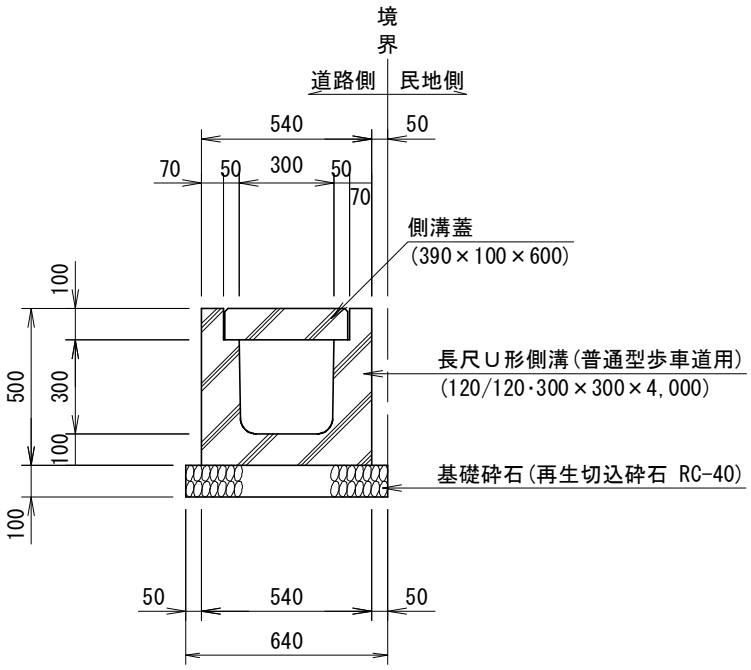

種　　別	細　　別	計　　算　　式	計
長尺U形側溝	普通型歩車道用 120/120・300×300×4,000		2.5　個
側溝蓋	普通型 390×100×600		8.3　枚
	普通型手掛付 390×100×600		8.3　枚
基礎砕石	再生切込砕石 RC40-0 t=10cm	0.64 × 0.10 × 10	0.64　m3
基面整正		0.64 × 10	6.4　m2

泥溜桝
車道部 300W×400h　　10 箇所 当

材 料 計 算 書

略　　図

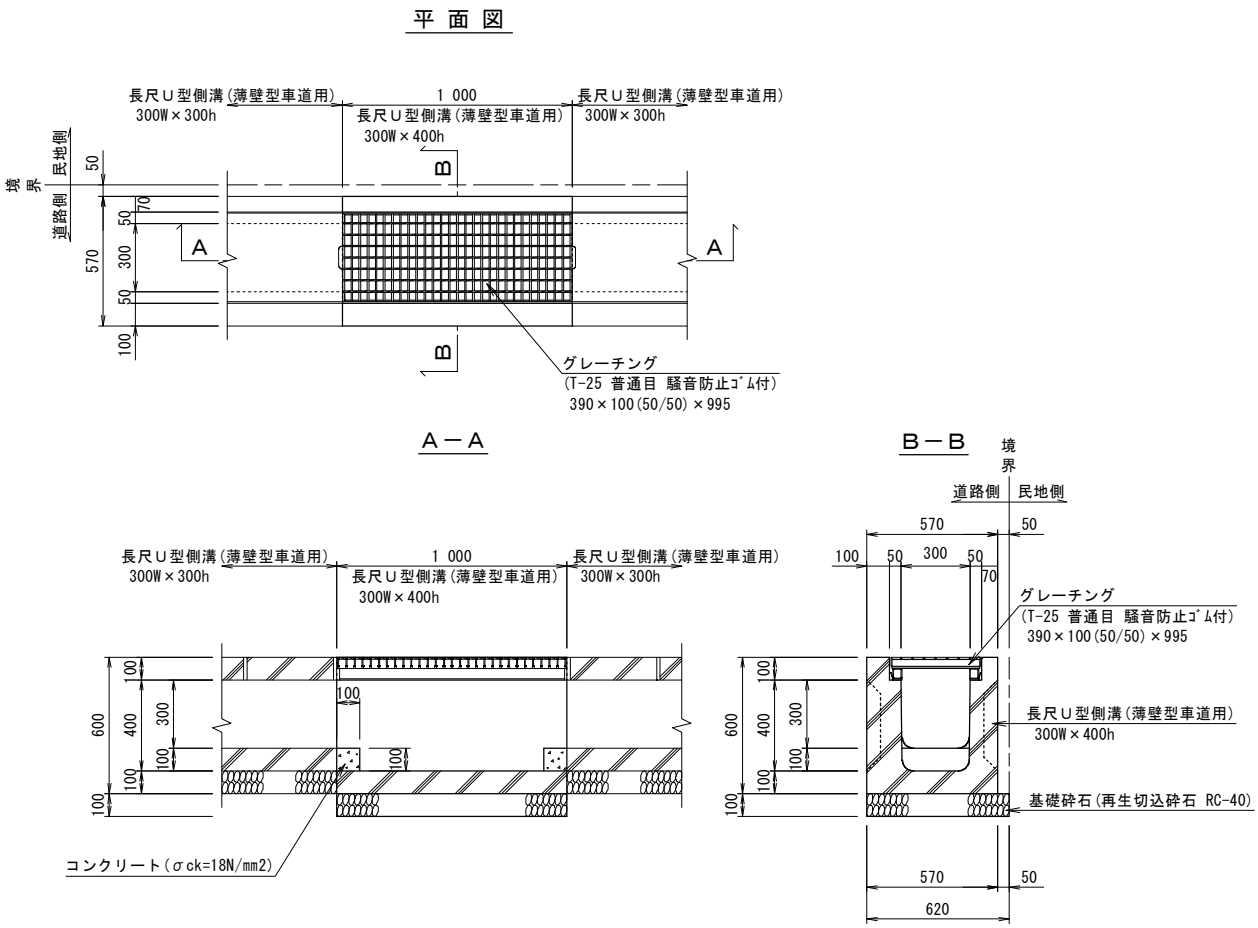

種　　別	細　　別	計　　算　　式	計
長尺U形側溝	薄壁型車道用 120/150・300×400×4,000		2.5　個
グレーチング	T-25・普通目 390×100(50/50)×995		10.0　枚
基礎砕石	再生切込砕石 RC40-0 t=10cm	0.62 × 0.10 × 1.00 × 10	0.62　m3
基面整正		0.62 × 1.00 × 10	6.2　m2
コンクリート	σck=18N/mm2	0.10 × 0.10 × 0.30 × 2 × 10	0.06　m3
型枠		0.10 × 0.30 × 2 × 10	0.60　m2

泥溜桝
歩道部 300W×450h　　10 箇所 当

材 料 計 算 書

略　　図

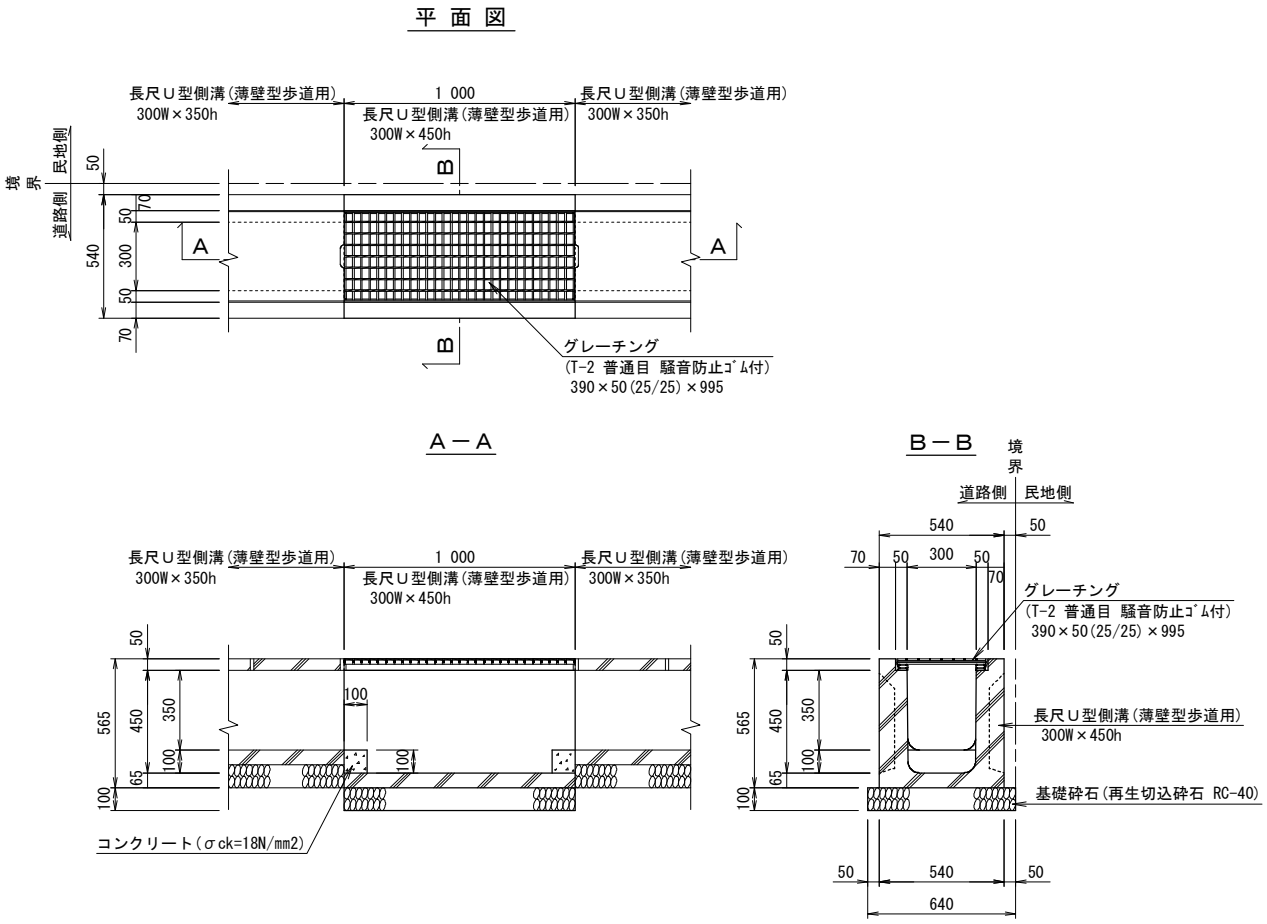

種　　別	細　　別	計　　算　　式	計
長尺U形側溝	薄壁型歩道用 120/120・300×450×4,000		2.5　個
グレーチング	T-2 普通目 390×50(25/25)×997		10.0　枚
基礎砕石	再生切込砕石 RC40-0 t=10cm	0.64 × 0.10 × 1.00 × 10	0.64　m3
基面整正		0.64 × 1.00 × 10	6.4　m2
コンクリート	σck=18N/mm2	0.10 × 0.10 × 0.30 × 2 × 10	0.06　m3
型枠		0.10 × 0.30 × 2 × 10	0.60　m2

土留型自由勾配側溝
歩道用 300W×500h　　10 m　当

材 料 計 算 書

略　　図

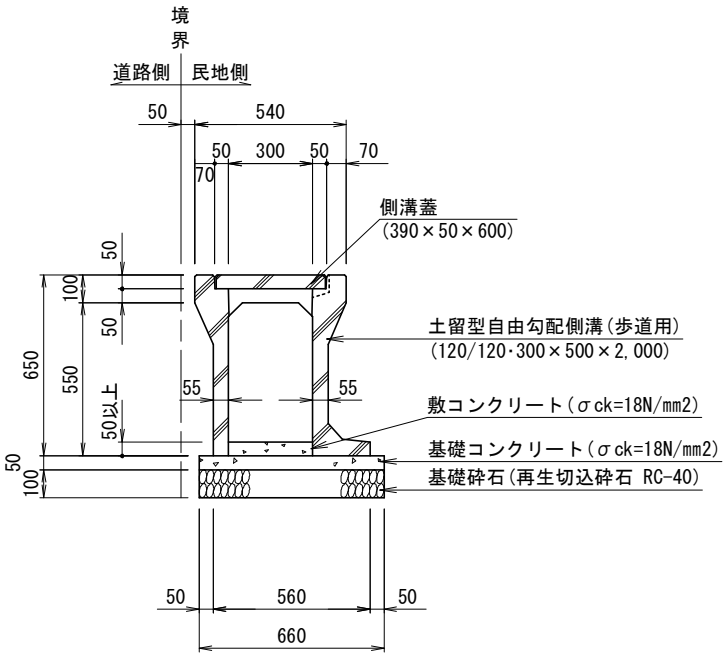

種　　別	細　　別	計　　算　　式	計
土留型自由勾配側溝	歩道用 300×500×2,000		5.0　本
側溝蓋	普通型手掛付 390×50×600		10.0　枚
敷コンクリート	σck=18N/mm2	別途計上	ー m3
基礎コンクリート	σck=18N/mm2	0.66 × 0.05 × 10	0.33 m3
型枠		0.05 × 2 × 10	1.00 m2
基礎砕石	再生切込砕石 RC40-0 t=10cm	0.66 × 0.10 × 10	0.66 m3
基面整正		0.66 × 10	6.6 m2

小型ボックスカルバート
300W×300h　　10 m　当

材　料　計　算　書

略　　図

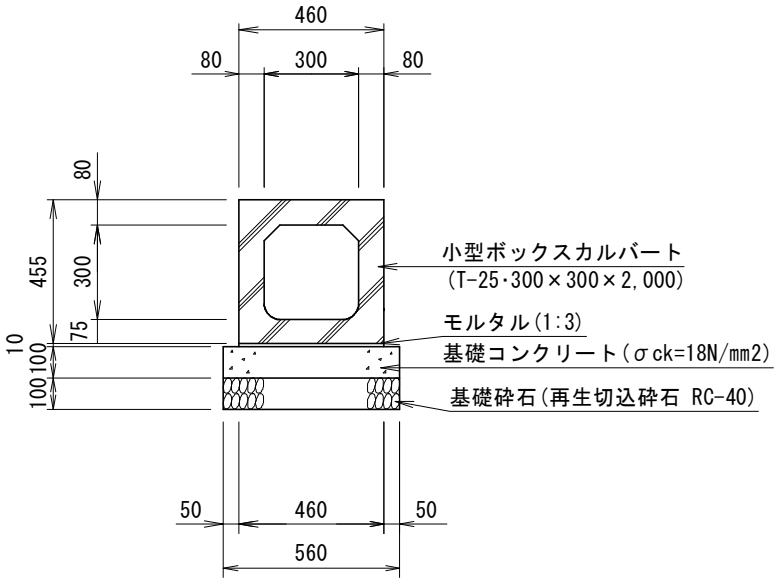

種　　別	細　　別	計　　算　　式	計
小　型 ボックスカルバート	T-25 300×300×2,000		5.0　個
モルタル	1：3	0.46 × 0.01 × 10	0.05　m3
基礎コンクリート	σck=18N/mm2	0.56 × 0.10 × 10	0.56　m3
型枠		0.10 × 2 × 10	2.00　m2
基礎砕石	再生切込砕石 RC40-0 t=10cm	0.56 × 10	5.6　m2
基面整正		0.56 × 10	5.6　m2

塩ビ管
φ300

10 m　当

材 料 計 算 書

略　　図

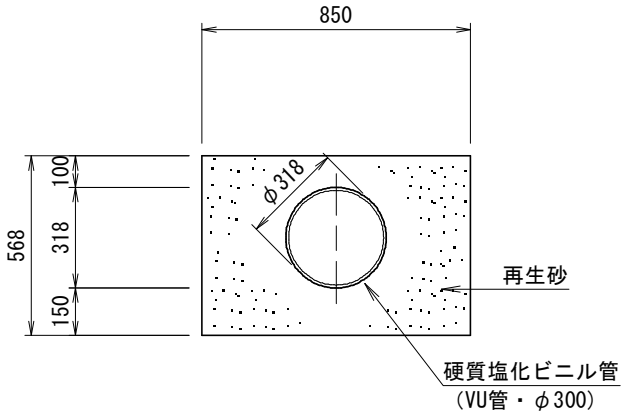

種　　別	細　　別	計　　算　　式	計
硬質ポリ塩化ビニル管	VU管　φ300		10.0　m
砂埋戻し	再生砂	(0.85 × 0.568 − π/4 × 0.318 ^{2})	
		× 10	4.03　m3
基面整正		0.85 × 10	8.5　m2

集水桝Ａ
車道部 □500 壁厚150mm　　10 基　当

材 料 計 算 書

略　　図

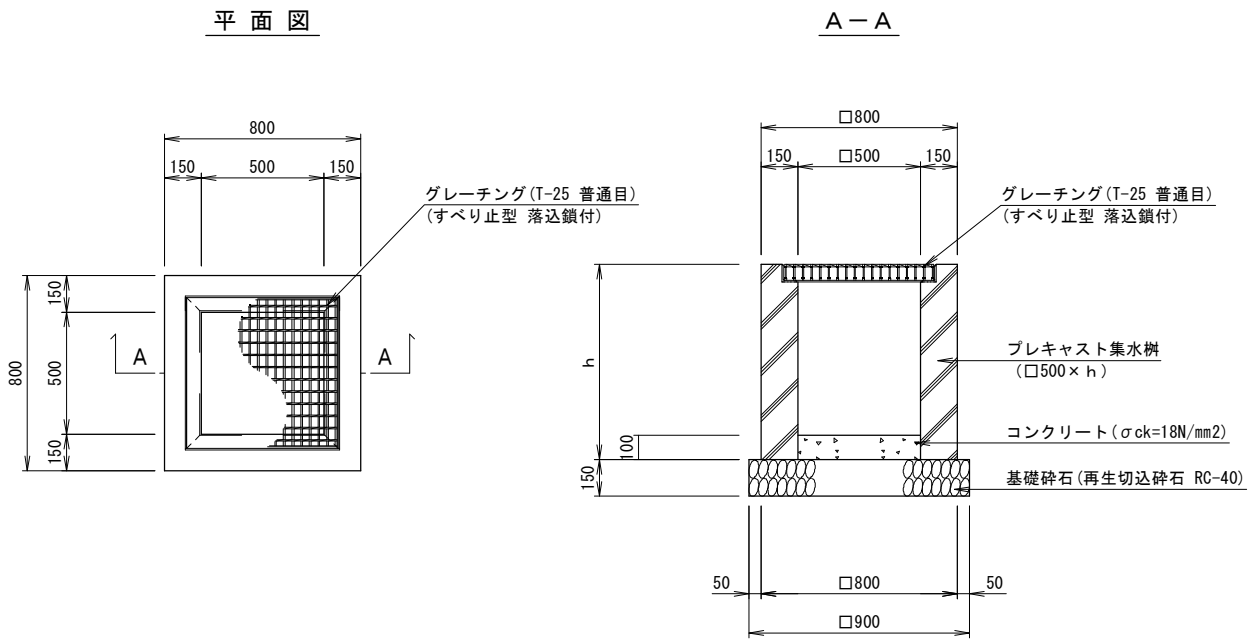

種　　別	細　　別	計　　算　　式	計
グレーチング	T-25・普通目	すべり止型 落込鎖付	10　組
プレキャスト集水桝	□500×ｈ		10　基
コンクリート	σck=18N/mm2	0.50 × 0.50 × 0.10 × 10	0.25　m3
基礎砕石	再生切込砕石 RC40-0 t=15cm	0.90 × 0.90 × 10	8.1　m2
基面整正		0.90 × 0.90 × 10	8.1　m2

集水桝Ｂ－２
車道部 □800 壁厚200mm　　10 基　当

材 料 計 算 書

略　　図

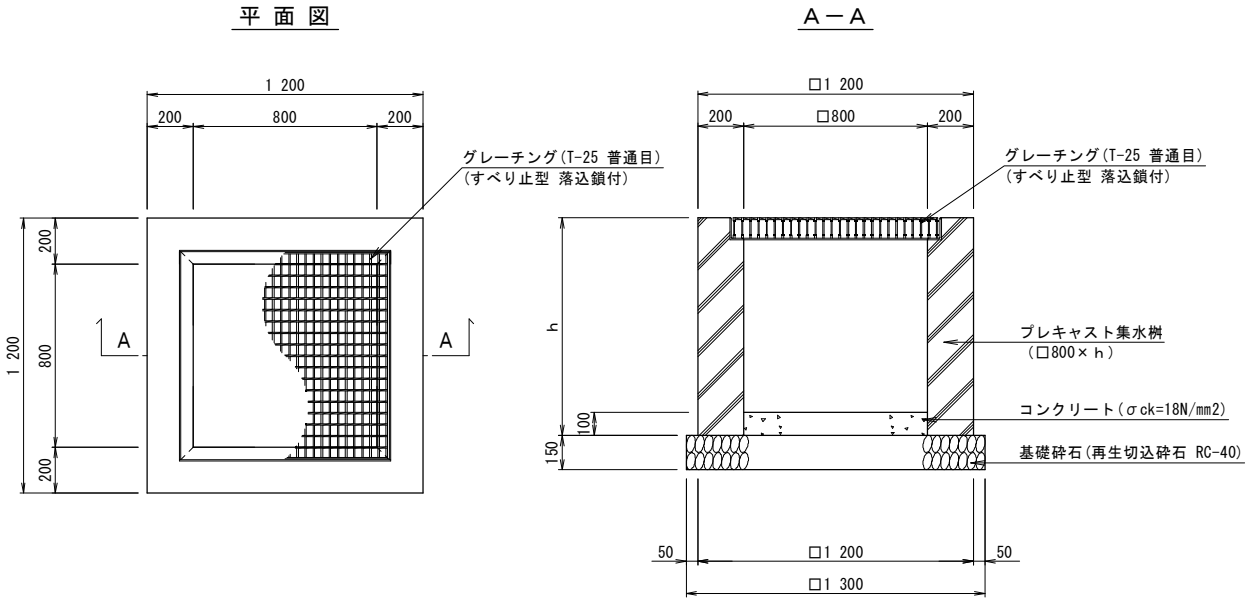

種　　別	細　　別	計　　算　　式	計
グレーチング	T-25・普通目	すべり止型 落込鎖付	10　組
プレキャスト集水桝	□800× h		10　基
コンクリート	σck=18N/mm2	0.80 × 0.80 × 0.10 × 10	0.64　m3
基礎砕石	再生切込砕石 RC40-0 t=15cm	1.30 × 1.30 × 10	16.9　m2
基面整正		1.30 × 1.30 × 10	16.9　m2

集水桝Ｃ
車道部 □800 壁厚200mm　　10 基　当

材　料　計　算　書

略　　図

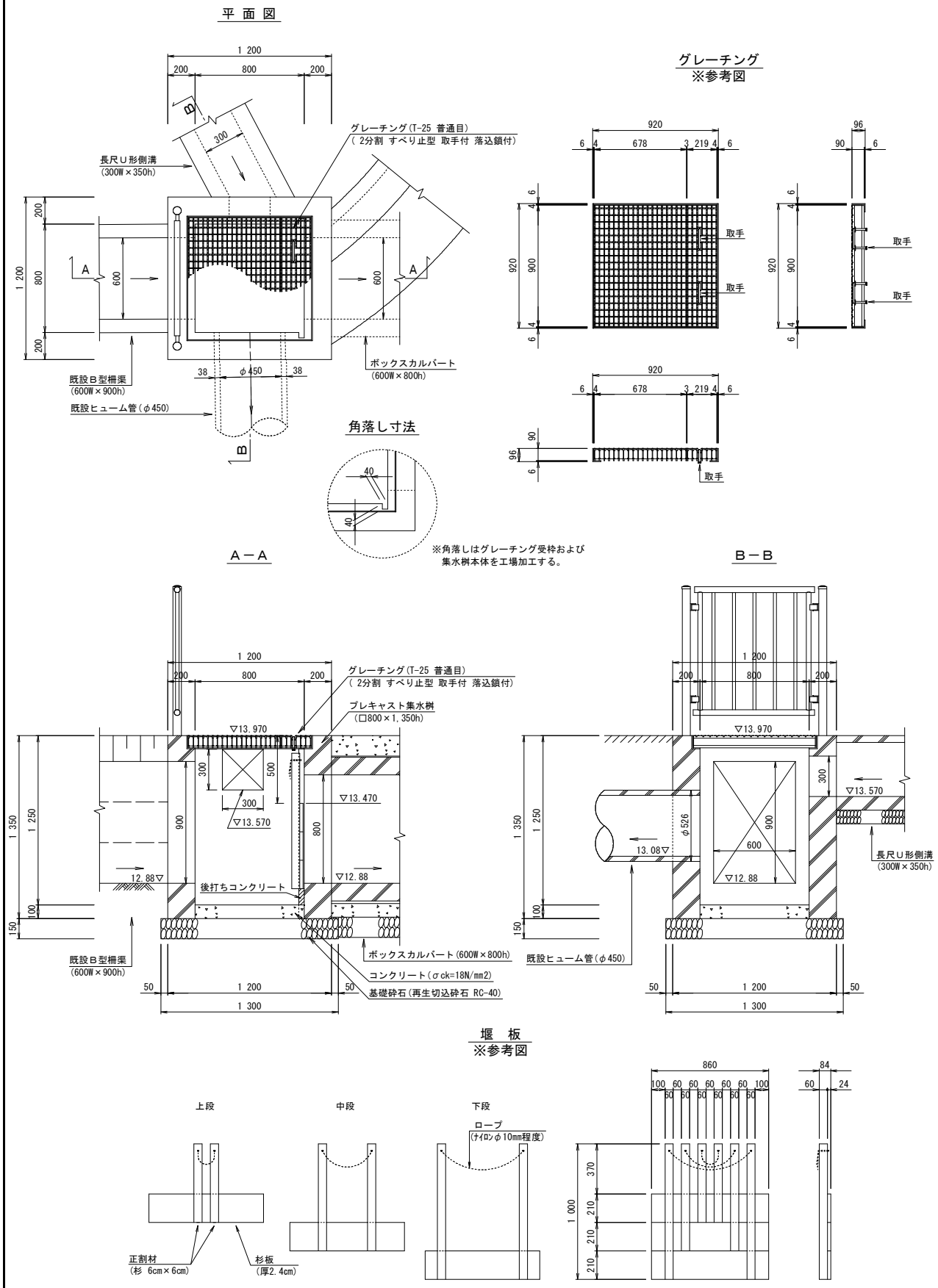

集水桝C
車道部 □800 壁厚200mm　　10 基　当

材 料 計 算 書

種　　別	細　　別	計　　算　　式	計
グレーチング	T-25 普通目	すべり止型 2分割 受枠角落部切欠 取手付 落込鎖付	10　組
プレキャスト集水桝	□800×1,350h		10　基
コンクリート	σck=18N/mm2	0.80 × 0.80 × 0.10 × 10	0.64　m3
基礎砕石	再生切込砕石 RC40-0 t=15cm	1.30 × 1.30 × 10	16.9　m2
基面整正		1.30 × 1.30 × 10	16.9　m2
コンクリート削孔	φ100		2　孔
堰板材料			
正割材	杉 6cm×6cm	0.06 × 0.06 × (1.00 ＋ 0.79 ＋ 0.58) × 2	
		× 10	0.171　m3
杉板	厚2.4cm	0.21 × 0.024 × 0.86 × 3 × 10	0.130　m3
ロープ	ﾅｲﾛﾝφ10mm程度	0.06 × (0.60 ＋ 0.80 ＋ 1.00) × 10	1.44　kg
堰板組立		0.86 × 0.21 × 3 × 10	5.42　m2

ボックスカルバート
600W×600h

1式　当

材　料　計　算　書

略　　図

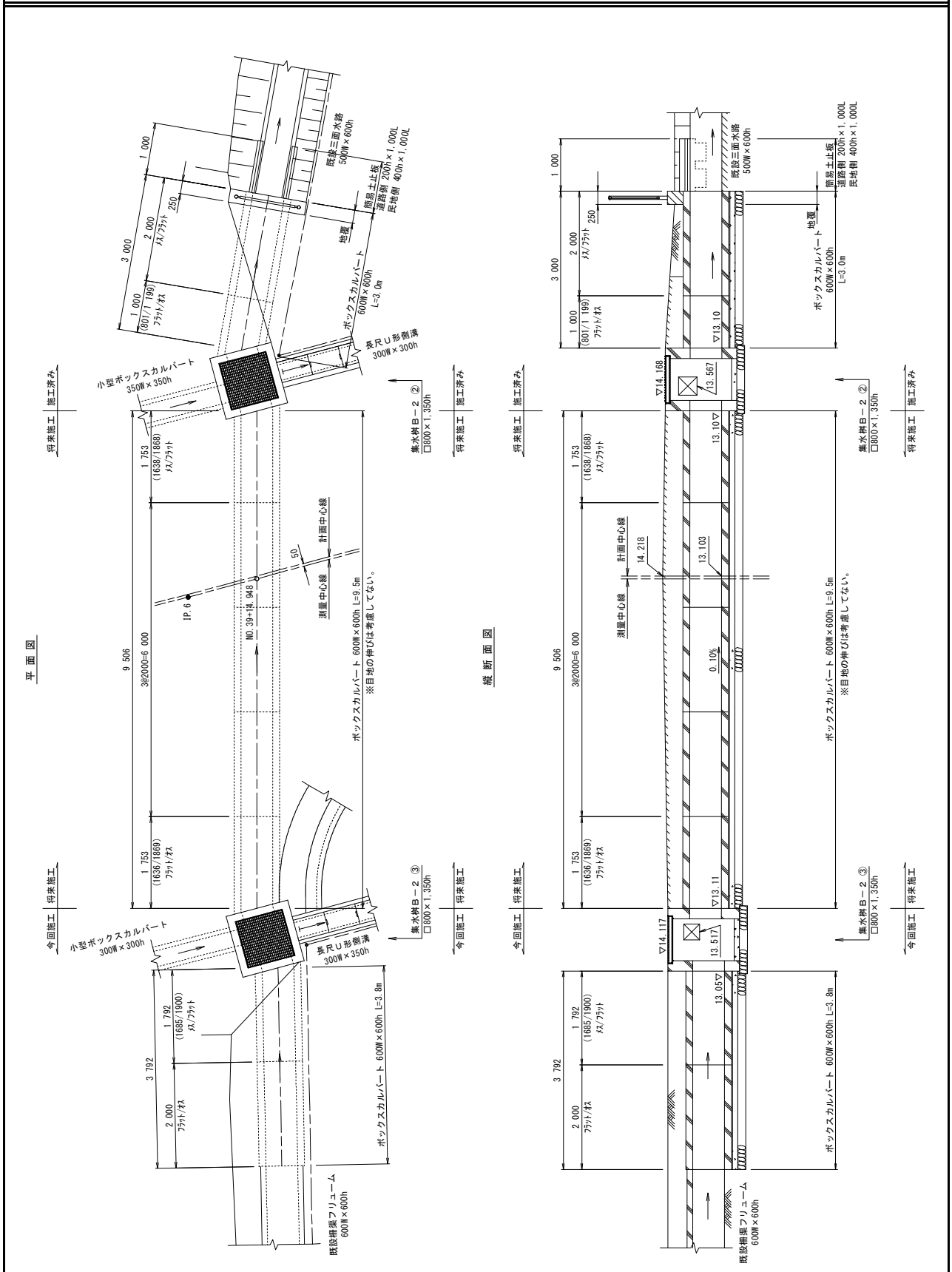

ボックスカルバート
600W×600h

1式　当

材　料　計　算　書

略　　図

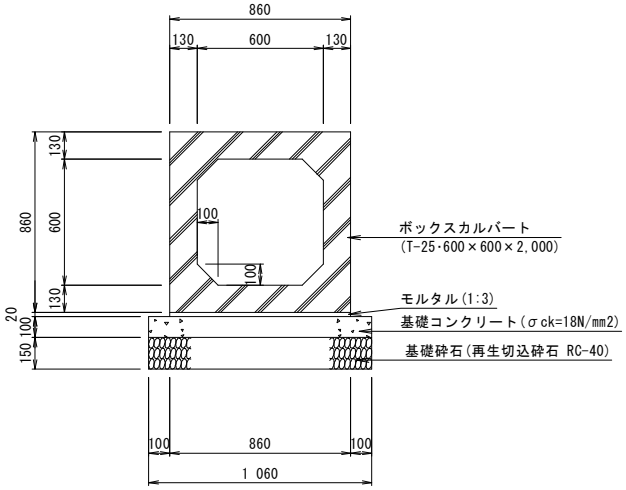

種　　別	細　　別	計　　算　　式	計
布設延長		3.8	3.8　m
プレキャスト ボックスカルバート	ﾌﾗｯﾄ加工	T-25 600W×600h×2,000L	1　個
プレキャスト ボックスカルバート	斜切	T-25 600W×600h×1,792(1,685/1,900) ﾒｽ/ﾌﾗｯﾄ	1　個
モルタル	1：3	0.86 × 0.02 × 3.792	0.07　m3
基礎コンクリート	σck=18N/mm2	1.06 × 0.10 × 3.792	0.40　m3
型枠		0.10 × 2 × 3.792	0.76　m2
基礎砕石	再生切込砕石 RC40-0 t=15cm	1.06 × 3.792	4.0　m2
基面整正		1.06 × 3.792	4.0　m2

歩車道境界工
一般部

10 m　当

材 料 計 算 書

略　　図

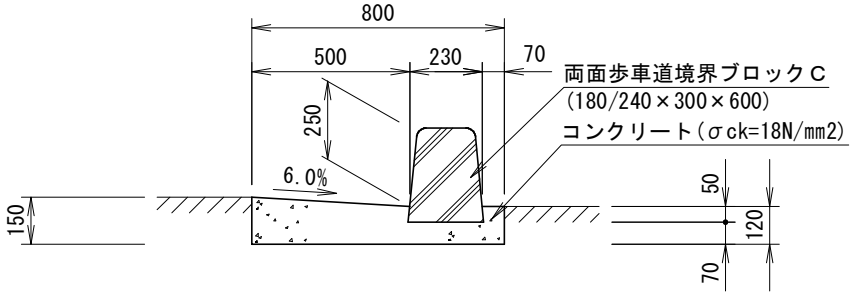

※1．穴あきブロックは8個に1個使用する。
　2．目地は10m当り1ヶ所とする。

種　　別	細　　別	計　　算　　式	計
歩車道境界ﾌﾞﾛｯｸ	両面C 180/240×300×600		10.0　m
コンクリート	σck=18N/mm2	{(　0.15 ＋ 0.12)/ 2 × 0.50 ＋ 0.12 × 0.30	
		－(　0.24 ＋ 0.23) / 2 × 0.05 } × 10	0.92　m3
型枠		(0.15 ＋ 0.12)× 10	2.70　m2
目地材	樹脂発泡体 t=10mm	(0.15 ＋ 0.12)/ 2 × 0.50 ＋ 0.12 × 0.30	
		＋ (0.18 ＋ 0.23)/ 2 × 0.25	0.15　m2

歩車道境界工
乗入部　　10 m　当

材 料 計 算 書

略　　図

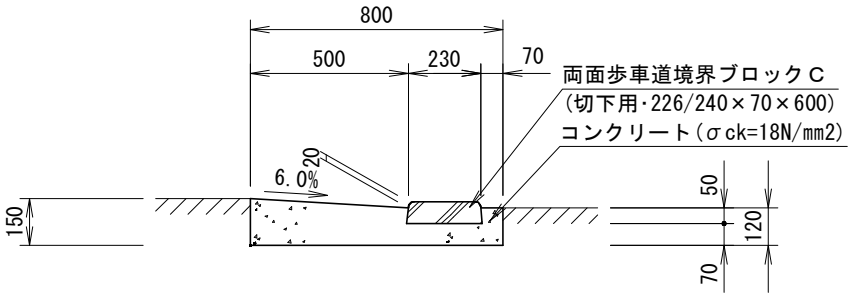

種　　別	細　　別	計　　算　　式	計
歩車道境界ﾌﾞﾛｯｸ	両面C 切下用 226/240×70×600		10.0　m
コンクリート	σck=18N/mm2	{(　0.15 ＋ 0.12)/ 2 × 0.50 ＋ 0.12 × 0.30	
		－(　0.24 ＋ 0.23) / 2 × 0.05 } × 10	0.92　m3
型枠		(0.15 ＋ 0.12)× 10	2.70　m2

歩車道境界工
巻込部

10 m　当

材 料 計 算 書

略　　図

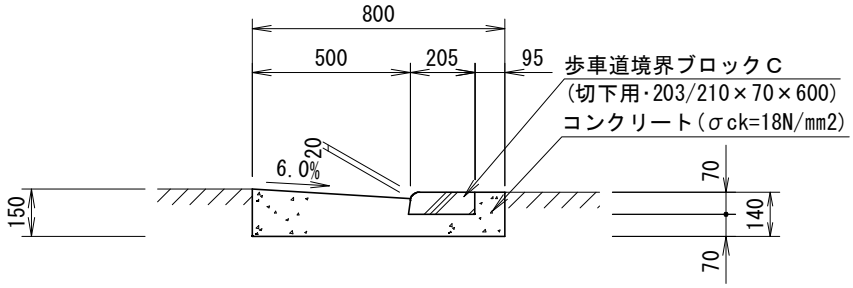

種　　別	細　　別	計　　算　　式	計
歩車道境界ﾌﾞﾛｯｸ	片面C 切下用 203×210×70×600		10.0　m
コンクリート	σck=18N/mm2	{(　0.15 ＋ 0.12)/ 2 × 0.50 ＋ 0.14 × 0.30	
		－(　0.210 ＋ 0.205)　/ 2 × 0.07 }　×　10	0.95　m3
型枠		(　0.15 ＋　0.14　)×　10	2.90　m2