数　量　計　算　書

谷口ほか水路改修(R8)工事

（谷口工区）

数　量　総　括　表

工　種	種　別	細　　別	単位	数　量	積算数量	備　考
土　工						
	ｺﾝｸﾘｰﾄ埋戻	受台と同時施工	m^3	0.03	0.03	
	しゅんせつ工	t=10cm以上	m	19.6	20	
	産廃処分		m^3	1.4	1	
水路工						
	歩道用床版	T=0.5以上 1700×500×100	m	19.1	19	38　枚
	現場打床版	歩道用 巾1710、厚さ110	m	0.5	1	
	敷きマット	SSTﾀｲﾄ 1000×100×10mm	m	38.2	38	A=　3.8　m2
	受台	(タイプ4)壁面間詰め部	m	2.6	3	
	〃	(タイプ5)	m	17.0	17	
	〃	(タイプ11)	m	12.1	12	
	〃	(タイプ12)	m	7.5	8	
	水抜きパイプ	VUφ50、L=0.4m	箇所	2	2	
付帯工						
	ケーブルトラフ	150A	m	19.6	20	
	配線管移設	φ50mm以下、5本組	m	19.6	20	
	足場板掛渡工	鋼製軽量足場板 240×2000×40	m	39.2	39	両側 20　枚

§1. 土　工　　調　　書

1. ｺﾝｸﾘｰﾄ埋戻(受台と同時)

.

右岸
V＝　0.03　＝　0.03　m^3

2. しゅんせつ工　　t=10cm以上

.

L＝　19.617　＝　19.6　m

V＝　1.35　＝　1.4　m^3

3. 産廃処分

しゅんせつ土
V＝　1.4　＝　1.4　m^3

右岸側

Co埋戻し(R1)

土　工　計　算　書

測点番号	延　長	横断面積 ~~法　面~~	平均 横断面積 ~~法　面~~	立方米 ~~平方米~~
No.8+16.253		0.01		
	2.605		0.010	0.03
No.8+18.858		0.01		
合　計	2.605			0.03

しゅんせつ工　　調　　書

No.8+16.253～No.9+15.870

1）柵渠部しゅんせつ工

L=　19.617　m

平均堆積高さ=　0.103　m

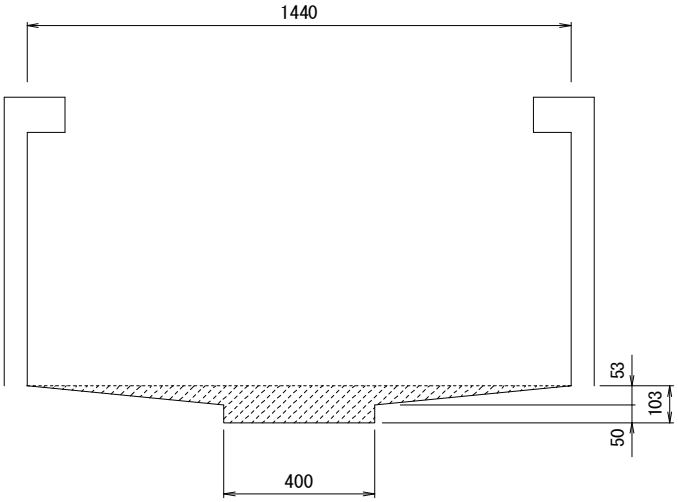

しゅんせつ土量=　(0.40×0.05＋(0.40＋1.44) ×0.053×1/2)×19.617=　1.35

§2. 水 路 工　　調　　書　　1/2

1. 歩道用床版蓋掛け　　1700×500×100

	(20)		(18)			(38)	枚
L＝	10.060	＋	9.054	＝		19.1	m

2. 歩道用現場打ち床版　　巾1710×厚さ110

L＝	0.50	＝	0.5	m

3. 敷きマット（SSTﾀｲﾄ、1000×100×10mm）

L＝	(	10.060	＋	9.054	)×	2	＝	38.2	m

4. 受台（タイプ4）壁面間詰め部

	右岸			
L＝	2.6	＝	2.6	m

5. 受台（タイプ5）

	右岸			
L＝	17.0	＝	17.0	m

6. 受台（タイプ11）

	左岸			
L＝	12.1	＝	12.1	m

7. 受台（タイプ12）

	左岸			
L＝	7.5	＝	7.5	m

§2. 水 路 工　　調　　書　　2/2

8. 水抜きパイプ（VUφ50mm、L=0.4m）

N＝　2　＝　2 箇所

受台(タイプ4)

平　均　高　さ

測点番号	延　長	~~横断面積~~ 法　面	平均 ~~横断面積~~ 法　面	~~立方米~~ 平方米
右岸				
No.8+16.253		0.338		
	2.605		0.338	0.880
NO.8+18.858		0.338		
計				0.880
			0.880÷2.61m=	
計	L=2.61m		平均高さ	**0.34**

受台(タイプ5)

平　均　高　さ

測点番号	延　長	~~横断面積~~ 法　面	平均 ~~横断面積~~ 法　面	~~立方米~~ 平方米
右岸				
NO.8+18.858		0.338		
	1.142		0.342	0.391
No.9		0.346		
	5.745		0.384	2.206
IP.7		0.421		
	10.125		0.440	4.455
NO.9+15.870		0.458		
計				7.052
			7.052÷17.01m=	
計	L=17.01m		平均高さ	**0.41**

受台(タイプ11)

平　均　高　さ

測点番号	延　長	~~横断面積~~ 法　面	平 ~~横断面積~~ 均 法　面	~~立 方 米~~ 平 方 米
左岸				
No.8+16.253		0.311		
	3.747		0.320	1.199
No.9		0.329		
	5.745		0.349	2.005
IP.7		0.369		
	2.582		0.369	0.953
No.9+8.327		0.369		
計				4.157
			4.157÷12.07m=	
計	L=12.07m		平均高さ	**0.34**

受台(タイプ12)

平　均　高　さ

測点番号	延　長	~~横断面積~~ 法　面	平均 ~~横断面積~~ 法　面	~~立方米~~ 平方米
左岸				
No.9+8.327		0.369		
	7.543		0.340	2.565
NO.9+15.870		0.310		
計				2.565
			2.565÷7.54m=	
計	L=7.54m		平均高さ	**0.34**

§3. 付帯工　　調　　書

1. ケーブルトラフ（150A）

L＝　19.6　＝　19.6　m

2. 配線管移設（φ50mm以下、5本組）

L＝　19.6　＝　19.6　m

3. 足場板掛渡工　　鋼製軽量足場板(240×2000×40)

No.8+16.253～No.9+15.870　　両側
L＝　19.617　×　2　＝　39.2　m

N＝　39.20　÷　2.00　＝　20　枚

材 料 計 算 書

歩道用床版蓋掛け工

1700×500×100

10m当り　材 料 計 算 書

（略 図）

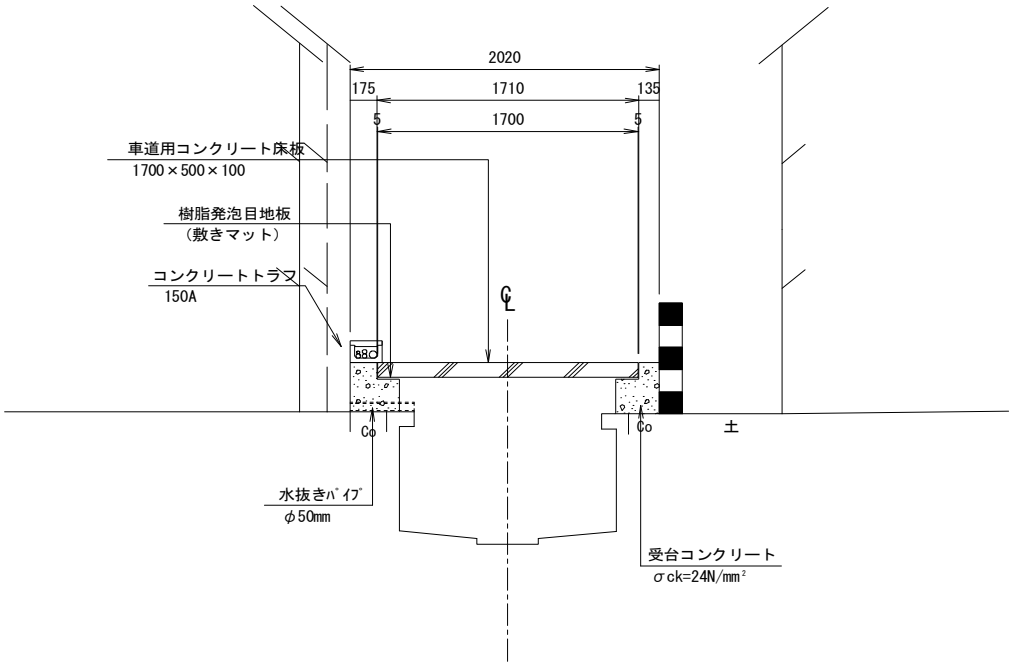

種　別	規　格	算　　式	数 量	単位
歩 道 用 床 版 蓋	1700×500×100	10/0.503=	19.9	枚
敷 き マ ッ ト	1000×100×10mm(SSTﾀｲﾄ)	10.0÷1.0×2側=	20.0	枚

歩道用現場打ち床版

幅1710×厚さ110　　1m当り　　材 料 計 算 書　　P. 14

（略　図）

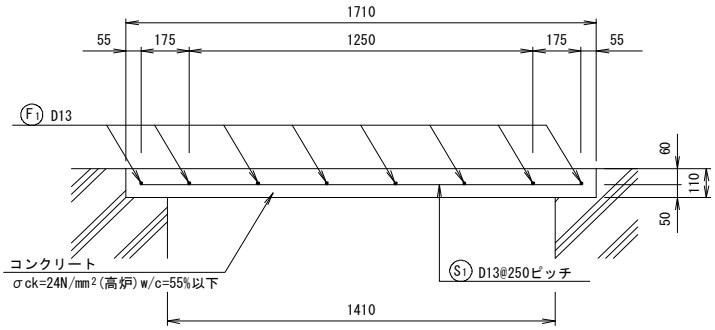

鉄筋加工図（１ｍ当り）

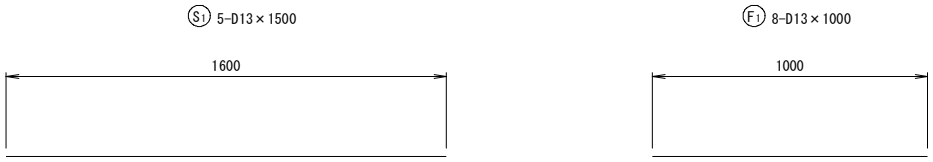

種　別	規　格	算　　式	数 量	単位
コンクリート	W/C=55%以下 σck=24N/mm^2	1.71×0.11×1.0=	0.19	m^3
型　枠	鉄筋構造物	水路幅 1.41×1.00=	1.41	m^2
鉄　筋	D13	(5×1.60＋8×1.00)×0.995/1000=	0.016	t
支保工	パイプサポート支保	水路幅×水路高 1.41×1.20×1.0=	1.69	空m^3

（略 図）

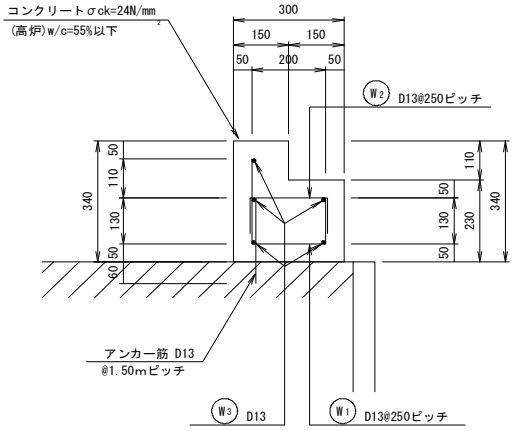

鉄筋加工図（10m当り）

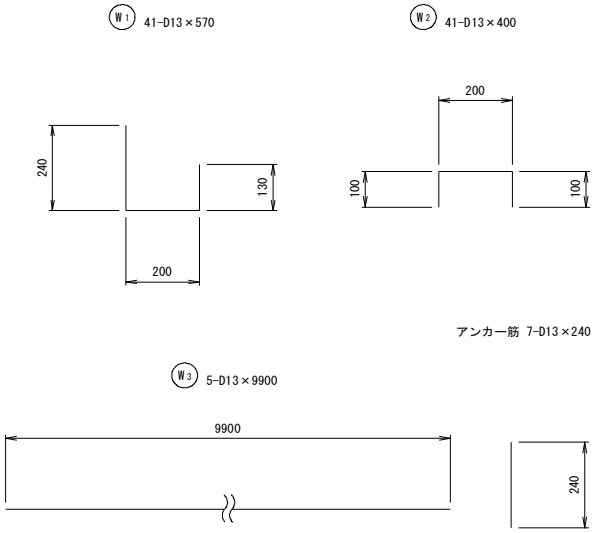

種　別	規　格	算　　式	数 量	単位
コンクリート	W/C=55%以下 σck=24N/mm²	(0.30×0.34−0.15×0.11)×10.0=	0.86	m³
型　枠	鉄筋構造物	片側のみ 0.34×10.0=	3.40	m²
鉄　筋	D13	(41×0.57＋41×0.40＋7×0.24＋5×9.90)		
		×0.995/1000=	0.090	t
目地材	瀝青質 t=10mm	0.30×0.34−0.15×0.11=	0.09	m²
削　孔	D13用		7	孔

（略 図）

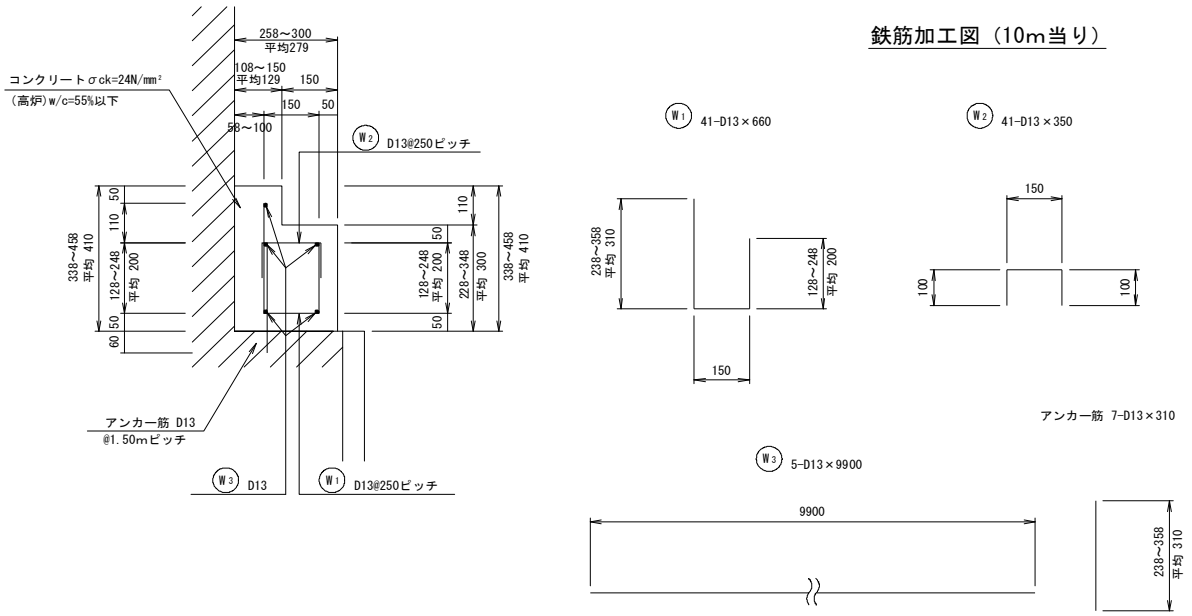

種　別	規　格	算　　式	数 量	単位
コンクリート	W/C=55%以下 σck=24N/mm²	(0.279×0.41－0.15×0.11)×10.0=	0.98	m^3
型　　枠	鉄筋構造物	片側のみ 0.41×10.0=	4.10	m^2
鉄　　筋	D13	(41×0.66＋41×0.35＋7×0.31＋5×9.90)		
		×0.995/1000=	0.093	t
目　地　材	瀝青質 t=10mm	0.279×0.41－0.15×0.11=	0.10	m^2
削　　孔	D13用		7	孔

（略 図）

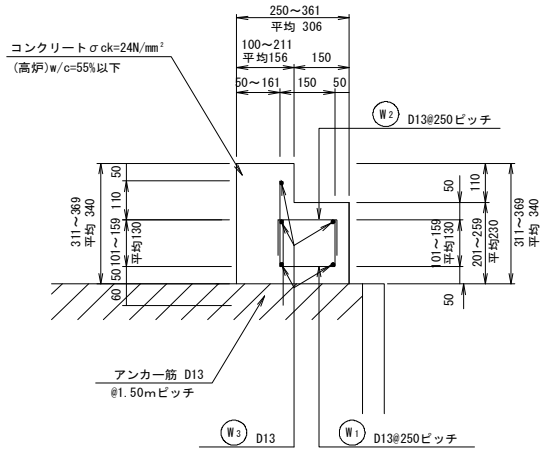

鉄筋加工図（10m当り）

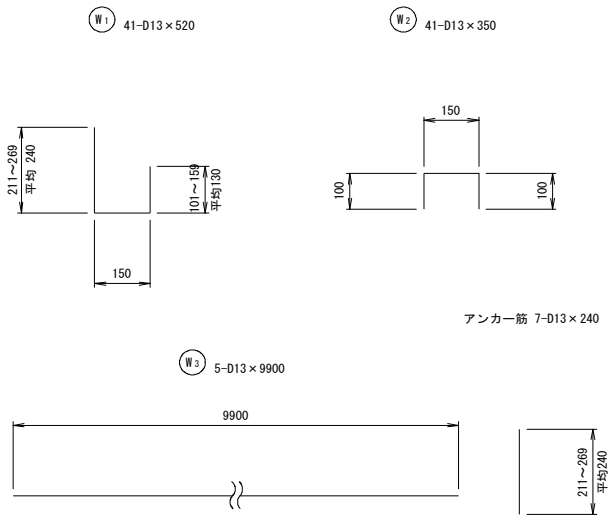

種　別	規　格	算　　式	数 量	単位
コンクリート	W/C=55%以下 σck=24N/mm²	(0.306×0.34－0.15×0.11)×10.0=	0.88	m^3
型　　枠	鉄筋構造物	(0.34＋0.34)×10.0=	6.80	m^2
鉄　　筋	D13	(41×0.52＋41×0.35＋7×0.24＋5×9.90)		
		×0.995/1000=	0.086	t
目　地　材	瀝青質 t=10mm	0.306×0.34－0.15×0.11=	0.09	m^2
削　　孔	D13用		7	孔

（略 図）

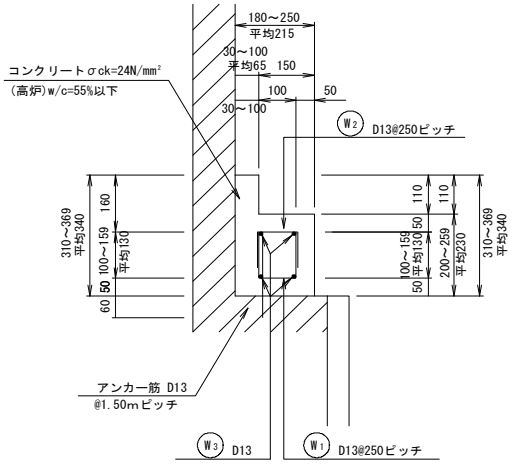

鉄筋加工図（10m当り）

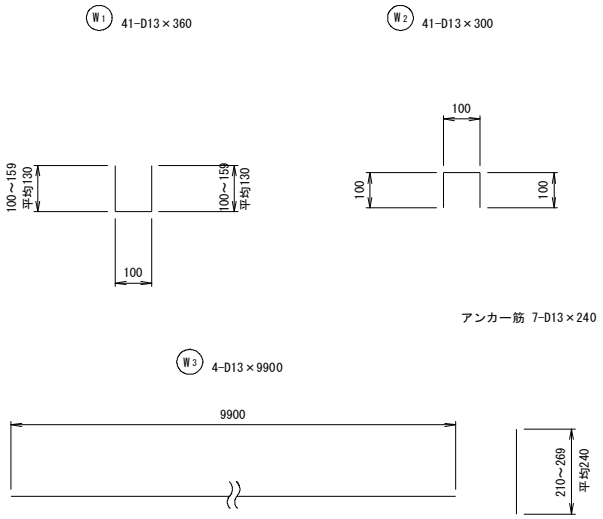

種　別	規　格	算　　式	数 量	単位
コンクリート	W/C=55%以下 σck=24N/mm²	(0.215×0.34−0.15×0.11)×10.0=	0.57	m³
型　枠	鉄筋構造物	片側のみ 0.34×10.0=	3.40	m²
鉄　筋	D13	(41×0.36＋41×0.30＋7×0.24＋4×9.90)		
		×0.995/1000=	0.068	t
目地材	瀝青質 t=10mm	0.215×0.34−0.15×0.11=	0.06	m²
削　孔	D13用		7	孔

（略 図）

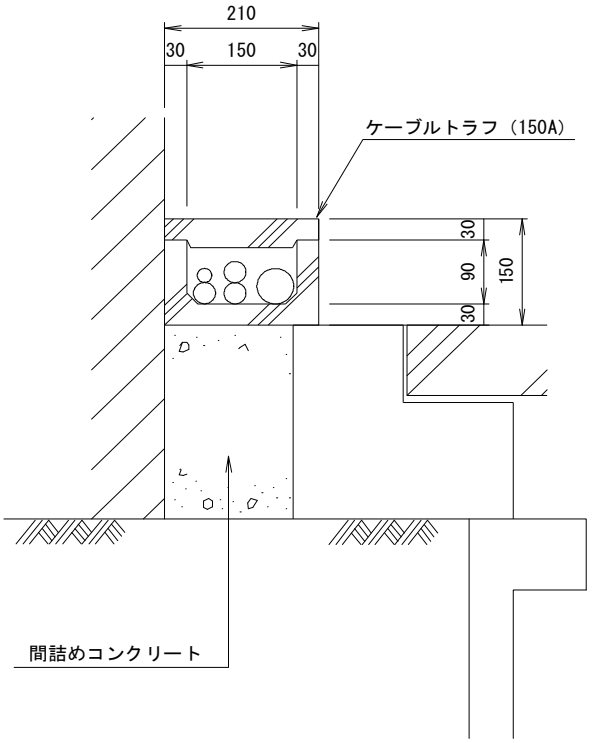

種　別	規　格	算　　式	数 量	単位
ケーブルトラフ	150A 150×90×500	10.0÷0.50=	20	個
トラフ用蓋	150用 210×40×500	10.0÷0.50=	20	枚

谷口ほか水路改修（R8）工事
（戸ヶ崎一丁目工区）
数量計算書

戸ヶ崎一丁目　水路改修工事　数量総括表

工種	種別	規格･寸法	単位	数量	積算数量	備考
水路工	受台工	タイプ⑤	m	15.53	15.5	
	受台工	タイプ⑥	m	13.79	13.8	
		歩道用コンクリート床版				
	床版掛工	1100×500×100	m	13.58	13.6	27枚
	現場打ち床版掛工	1100×100	m	1.08	1.1	
土工	床掘工		m^3	1.85	1.9	
	残土処分工		m^3	1.85	1.9	
付帯工						
		ひし形金網				
	ネットフェンス撤去	H=1.20m	m	15.45	15.5	
	廃棄処分	スクラップ　ヘビーH2	t	0.134	0.13	
	コンクリート取壊し	無筋	m^3	0.67	0.7	
	Co殻運搬	無筋	m^3	0.67	0.7	
	Co殻処分	無筋	t	1.56	1.6	
準備工	しゅんせつ工	堆積厚10cm以上	m	14.66	14.7	
	しゅんせつ処分工		m^3	1.65	1.7	
		鋼製軽量足場板				
仮設工	足場板掛渡工	240×2000×40	枚	15	15	

水路工数量計算書

種　　別	計　　算　　式	数量	単位
受台工			
タイプ⑤	L＝　15.53　＝	15.53	m
受台工			
タイプ⑥	L＝　13.79　＝	13.79	m
床版掛工			
歩道用コンクリート床版	N＝　27	27	枚
1100×500×100	L＝　0.503　×　27　＝	13.58	m
現場打ち床版掛工			
1100×100	L＝　1.08　＝	1.08	m

土工数量計算書

種　　別	計　　算　　式	数量	単位
受台工			
タイプ⑤	L＝　15.53　＝	15.53	m
受台工			
タイプ⑥	L＝　13.79　＝	13.79	m
床掘工	幅　床掘深　延長		
タイプ⑤	V＝　0.30　×　0.25　×　15.53　＝　1.16		
タイプ⑥	V＝　0.20　×　0.25　×　13.79　＝　0.69		
	合計　＝　1.85	1.85	m^3
残土処分工	V＝　1.85　＝	1.85	m^3

土工代表断面図

ＮＯ．７

GH＝0.84

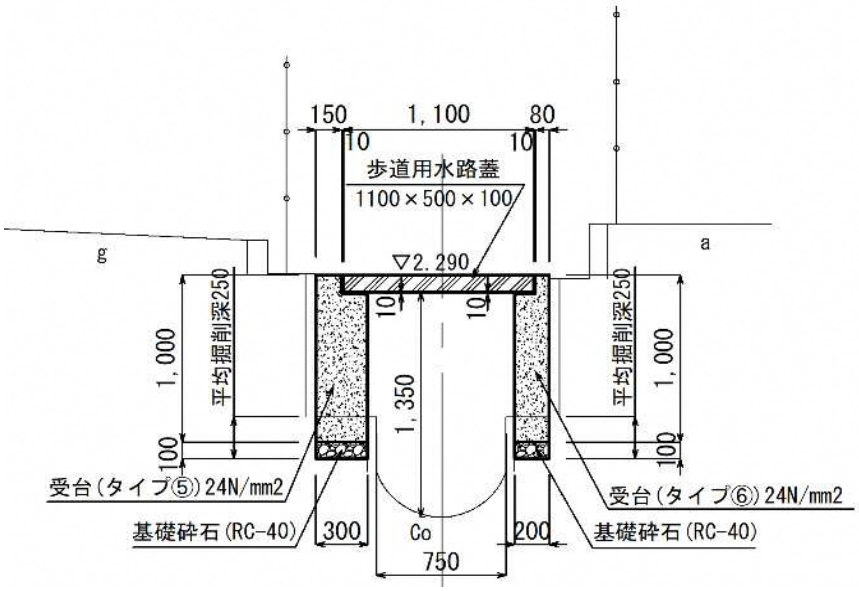

付帯工数量計算書

種　　別	計　　算　　式	数量	単位
ネットフェンス撤去工	L＝　15.45　＝	15.45	m
廃棄処分	延長　単位質量kg/m　t/kg		
ネットフェンス重量	W＝　15.45　×　8.7　×　0.001　＝	0.134	t
コンクリート取壊し	2.0m間隔		
ネットフェンス基礎	N＝　15.45　÷　2.00　＝　8		
柵渠はり撤去	L＝　13.84　＝　13.84		
	N＝　13.84　÷　1.00　＝　14		
ネットフェンス基礎	V＝　0.20　×　0.20　×　0.50　×　8　＝　0.16		
柵渠はり撤去　梁	V＝　1.30　×　0.10　×　0.1　×　14　＝　0.18		
梁	V＝（　0.15　+　0.03　）×　0.14　×　1/2		
	×　0.1　×　2　×　14　＝　0.035		
柱	V＝　0.15　×　0.70　×　0.10		
	×　2　×　14　＝　0.29		
	合計　＝　0.67	0.67	m^3
Co殻運搬	V＝　0.67　＝	0.67	m^3
	m3　t/m3		
Co殻処分	W＝　0.67　×　2.35　＝	1.56	t

準備工数量計算書

種　　別	計　　算　　式	数量	単位
	施工延長		
しゅんせつ工	L＝　14.66　＝	14.66	m
しゅんせつ処分工	V＝　0.75　×　0.15　×　14.66　＝	1.65	m^3

仮設工数量計算書

種　　別	計　　算　　式	数量	単位
	施工延長		
足場板掛渡延長	L＝　14.66　＋　＝	14.66	m
	m/枚　列		
足場板掛渡工	N＝　14.66　÷　2.00　×　2.00　＝	15	枚
	枚　kg/枚		
	W＝　15　×　7.00　×　0.001　＝	0.105	t

受台工	タイプ⑤	10m当たり

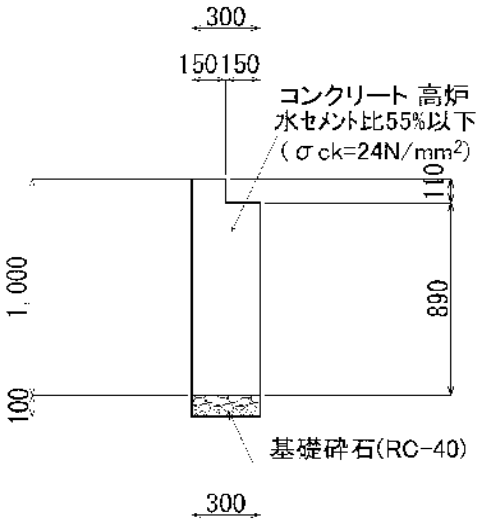

種　　別	計　　算　　式	数量	単位
コンクリート工			
σck=24N/mm^2	V＝(0.15 × 0.11 ＋ 0.30 × 0.89)× 10.00 ＝	2.84	m^3
型枠工			
小型	A＝ 1.00 × 2 × 10.00 ＝	20.00	m^2
鉄筋	図面より t/kg		
SD345 D13	W＝ 209.959 × 0.001 ＝	0.210	t
基礎砕石工			
RC-40 t=10cm	A＝ 0.30 × 10.00 ＝	3.00	m^2
目地工			
瀝青質 t=10mm	A＝ 0.15 × 0.11 ＋ 0.30 × 0.89 ＝	0.28	m^2

受台工	タイプ⑥	10m当たり

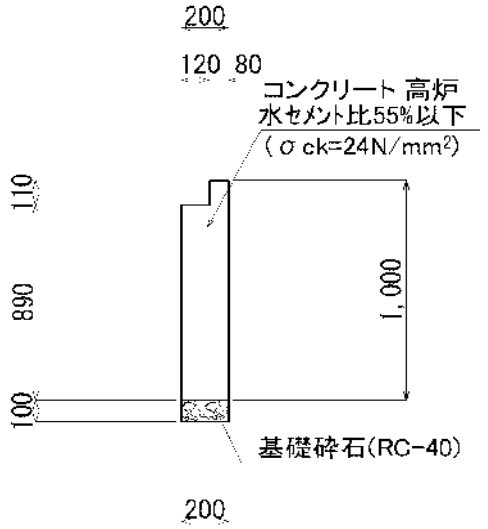

種　別	計　算　式	数量	単位
コンクリート工			
σck=24N/mm^2	V＝(0.08 × 0.11 ＋ 0.20 × 0.89)× 10.00 ＝	1.87	m^3
型枠工			
小型	A＝ 1.00 × 2 × 10.00 ＝	20.00	m^2
鉄筋	図面より t/kg		
SD345 D13	W＝ 187.480 × 0.001 ＝	0.187	t
基礎砕石工			
RC-40 t=10cm	A＝ 0.20 × 10.00 ＝	2.00	m^2
目地工			
瀝青質 t=10mm	A＝ 0.08 × 0.11 ＋ 0.20 × 0.89 ＝	0.19	m^2

歩道用床版蓋掛け工	1100×500×100	10m当たり

平　面　図

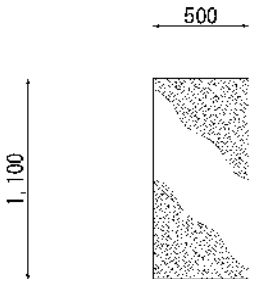

断面図（短辺）

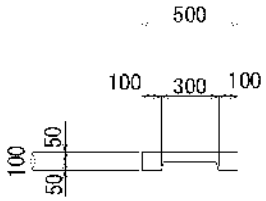

種　　別	計　　算　　式	数量	単位
歩道用床版蓋			
1100×500×100	N＝　10.00　÷　0.503　＝	19.9	枚
敷マット　SSタイプ	両側		
1000×100×100mm	N＝　10.00　÷　1.00　×　2　＝	20	枚

現場打ち床版	1.10m	1.0m当たり

NO. 5

GH＝0.94

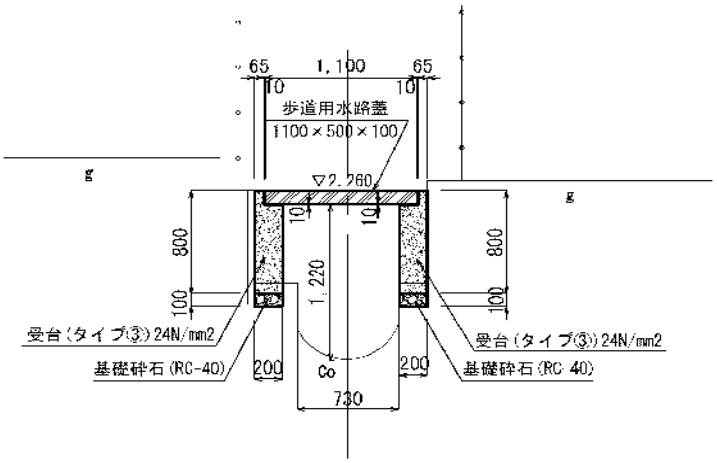

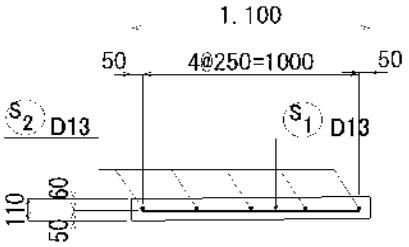

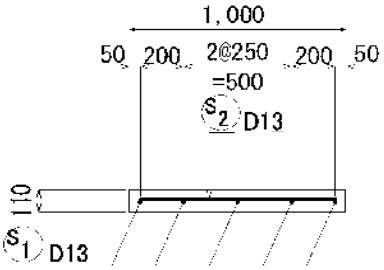

種　別	計　算　式	数量	単位
コンクリート工			
σck=24N/mm²	V＝ 1.00 × 1.10 × 0.11 ＝	0.12	m³
型枠工			
小型	A＝ 1.00 × 1.10 ＝	1.10	m²
鉄筋	図面より t/kg		
SD345 D13	W＝ 9.455 × 0.001 ＝	0.009	t
	幅 高さ 延長		
支保工	V＝ 0.85 × 1.22 × 1.00 ＝	1.04	空m³

令和8年度

谷口ほか水路改修（R8）工事

（鷹野二丁目工区）

数　量　計　算　書

数　量　総　括　表

工　種	種　別	細　　別	単位	数　量	積算数量	備　考
土　工						
	人力掘削	河床土	m^3	7.6	8	
	人力盛土	発生土	m^3	8.7	9	
	人力床掘	土砂	m^3	9.2	9	
	人力埋戻	発生土	m^3	3.1	3	
	残土運搬工	人力積込 2t車、L=4.5km以下	m^3	3.7	4	
	しゅんせつ工	t=10cm以上	m	34.8	35	
	産廃処分		m^3	8.4	8	
水路工						
	歩道用床版	T=0.5以上 1600×500×100	m	33.2	33	66 枚
	グレーチング蓋	T-2 1600×500×100	枚	1	1	
	敷きマット	SSTﾀｲﾄ 1000×100×10mm	m	69.4	69	A= 6.9 m2
	受台ｺﾝｸﾘｰﾄ工	タイプ1	m	69.4	69	
	現場打ち水路工	タイプ1	m	19.5	20	
	〃	タイプ2	m	14.7	15	
	BP部底打ちCo工		式	1	1	
	間詰めｺﾝｸﾘｰﾄ	ｺﾝｸﾘｰﾄ t=10cm 基礎砕石 t=10cm	式	1	1	V= 1.99 m3 A= 19.9 m2
	排水管切回工	VUφ75	式	1	1	1 箇所
	排水管延長工	VUφ75～φ150	式	1	1	8 箇所
付帯工						
	土留板設置工	300×1495×50	m	4.5	5	
	足場板架渡工	鋼製軽量足場板 240×2000×40	式	1	1	L= 69.4 m 両側 35 枚

数　量　総　括　表

工　種	種　別	細　　別	単位	数　量	積算数量	備　考
		小口並べ				
付帯工	土のう積工	仕拵、積立、撤去	m^2	1.6	2	
		作業時排水(発動発電機)				
	水替工	ﾎﾟﾝﾌﾟ1台、据付、撤去	式	1	1	
構造物取壊し工						
		人力施工				
	Co構造物取壊し	鉄筋構造物	m^3	0.4	0.4	
		鉄筋構造物				
	Co廃材処分工	10t車、L=3.3km以下	m^3	0.4	0.4	
	ﾈｯﾄﾌｪﾝｽ撤去工	H=1.20m 壁面ﾎﾞﾙﾄ固定	m	2.5	3	
	スクラップ処分		式	1	1	t=　0.020

§1. 土　工　　調　　書

1. 人力掘削

V＝　7.60　＝　7.6　m^3

2. 人力盛土(発生土)

V＝　8.70　＝　8.7　m^3

3. 人力床掘

V＝　9.18　＝　9.2　m^3

4. 人力埋戻　（発生土）

V＝　3.07　＝　3.1　m^3

5. 残土運搬工　2t車、L=4.5km以下（人力積込）

	人力掘削		人力床掘		人力盛土		人力埋戻					
V＝	7.6	＋	9.2	－(	8.70	＋	3.10	)/	0.9	＝	3.7	m^3

6. しゅんせつ工　t=10cm以上

L＝　34.844　＝　34.8　m

7. 産廃処分

V＝　8.36　＝　8.4　m^3

人力掘削

土　工　計　算　書

測点番号	延　長	横断面積 ~~法　面~~	平均 横断面積 ~~法　面~~	立方米 ~~平方米~~
		BP転用		
BP-0.140		0.16		
	0.140		0.160	0.02
BP		0.16		
	20.000		0.195	3.90
No.1		0.23		
	9.500		0.245	2.33
No.1+9.500		0.26		
	5.204	No.1+9.500転用	0.260	1.35
No.1+14.704		0.26		
合　計	34.844			7.60

人力盛土

土　工　計　算　書

測点番号	延　長	横断面積 ~~法　面~~	平均 横断面積 ~~法　面~~	立方米 ~~平方米~~
BP-0.140		0.00		
	0.140		0.145	0.02
BP		0.29		
	20.000		0.280	5.60
No.1		0.27		
	9.500		0.225	2.14
No.1+9.500		0.18		
	5.204	No.1+9.500転用	0.180	0.94
No.1+14.704		0.18		
合　計	34.844			8.70

人力床掘

土　工　計　算　書

測点番号	延　長	横断面積 ~~法　面~~	平均 横断面積 ~~法　面~~	立方米 ~~平方米~~
BP-0.140		0.00		
	0.140		0.055	0.01
BP		0.11		
	20.000		0.160	3.20
No.1		0.21		
	9.500		0.355	3.37
No.1+9.500		0.50		
	5.204	No.1+9.500転用	0.500	2.60
No.1+14.704		0.50		
合　計	34.844			9.18

人力埋戻

土　工　計　算　書

測点番号	延　長	横断面積 ~~法　面~~	平均 横断面積 ~~法　面~~	立方米 ~~平方米~~
BP-0.140		0.00		
	0.140		0.005	0.00
BP		0.01		
	20.000		0.035	0.70
No.1		0.06		
	9.500		0.135	1.28
No.1+9.500		0.21		
	5.204	No.1+9.500転用	0.210	1.09
No.1+14.704		0.21		
合　計	34.844			3.07

しゅんせつエ

土　工　計　算　書

測点番号	延　　長	~~横断面積~~ 堆積厚さ	平　~~横断面積~~ 均　堆積厚さ	~~立 方 米~~ 平 方 米
		BP転用		
BP-0.140		0.37		
	0.140		0.370	0.05
BP		0.37		
	20.000		0.260	5.20
No.1		0.15		
	9.500		0.150	1.43
No.1+9.500		0.15		
	5.204	No.1+9.500転用	0.150	0.78
No.1+14.704		0.15		
小　計				7.46
		※堆積厚＝縦断図より		
合　計				7.46
	断面積		水路底巾	
	7.46		1.12	8.36
計	34.844			**8.36**

土工根拠図

凡　　例	
人 力 掘 削	
人 力 盛 土	
人 力 床 掘	
人 力 埋 戻	
浚 渫 工	

受台（タイプ１）

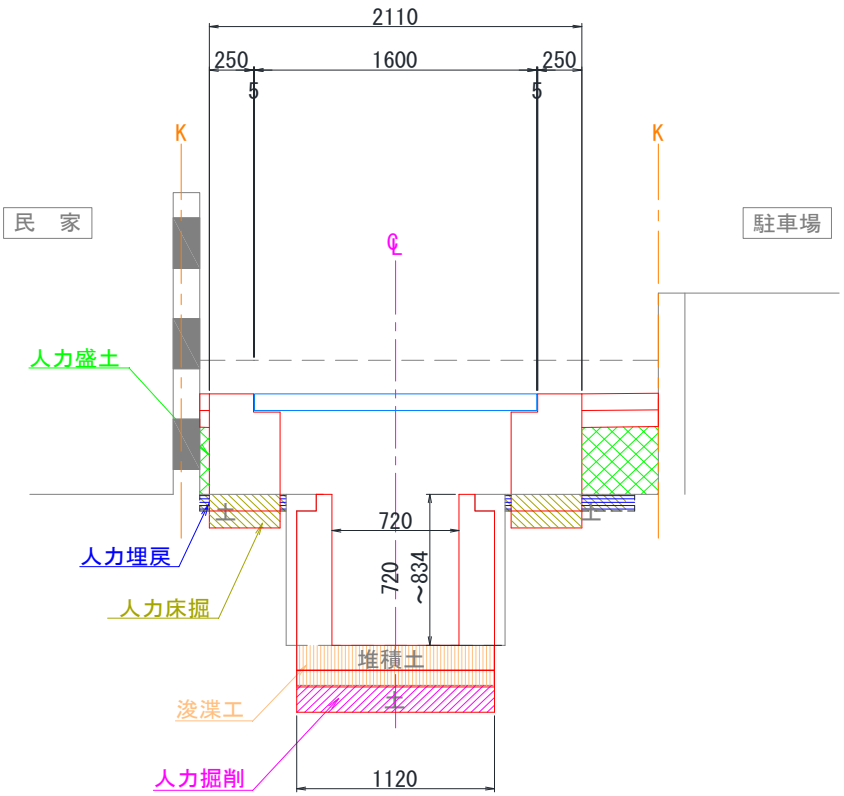

§2. 水 路 工　　調　　書

1. 歩道用床版蓋掛け　　1600×500×100

	(67)		ｸﾞﾚｰﾁﾝｸﾞ蓋		(1)			(66)	枚
L＝	33.70	－	0.503	×	1	＝		33.2	m

2. グレーチング蓋　　1600×500×100

N＝	1	＝	1	枚

3. 敷きマット（SSTﾀｲﾄ、1000×100×10mm）

	受台右岸		受台左岸			
L＝	34.7	＋	34.7	＝	69.4	m

4. 受台コンクリート工（タイプ1）

	右岸		左岸			
L＝	34.7	＋	34.7	＝	69.4	m

5. 現場打ち水路（タイプ1）(B)720×(H)720～834

L＝	19.5	＝	19.5	m

6. 現場打ち水路（タイプ2）(B)720×(H)834～856

L＝	14.7	＝	14.7	m

7. BP部底打ちコンクリート工(L=0.64m)

N＝	1	＝	1	式

§2. 水 路 工　　調　　書

8. 間詰めコンクリート　（コンクリートt=10cm、基礎砕石t=10cm）

	右岸側		左岸側			(1) 式
A＝	14.7	＋	5.2	＝	19.9	㎡

9. 排水管切り回し工（VUφ75）

	材料計算書			(1) 式
N＝	1	＝	1	箇所

10. 排水管延長工(VUφ75～φ150)

	材料計算書			(1) 式
N＝	8	＝	8	箇所

§3. 付帯工　　調　　書

1. 土留め板設置工300×1495×50

L＝	4.5			＝	4.5	m

2. 足場板掛渡工　　鋼製軽量足場板(240×2000×40)

	施工延長					
L＝	34.70	×	2列	＝	69.4	m
					1	式
N＝	69.40	÷	2	＝	35	枚

3. 土のう積工(小口並べ) 仕拵、積立、撤去

N＝	1	＋	1	＝	2	箇所
	柵渠0.9×0.9		設置箇所			
A＝	0.81	×	2	＝	1.6	m^2

4. 水替工　作業時排水(発動発電機) ポンプ1台　据付・撤去

N＝	1			＝	1	式

§4. 構造物取壊し工

1. Co構造物取壊し工(鉄筋構造物)・人力施工

	柵渠梁			
V=	0.38	=	0.4	m^3

2. Co廃材処分工(鉄筋構造物)　10t車、L=1.6km以下

V=	0.38	=	0.4	m^3

3. ネットフェンス撤去　H=1.20m(壁面ボルト固定)

L=	2.50	=	2.5	m

4. スクラップ処分

	ﾈｯﾄﾌｪﾝｽH=1.20m	=	1	式
V=(	2.50 × 7.82 kg/m)/ 1000	=	0.020	t

撤去平面図　S=1:250

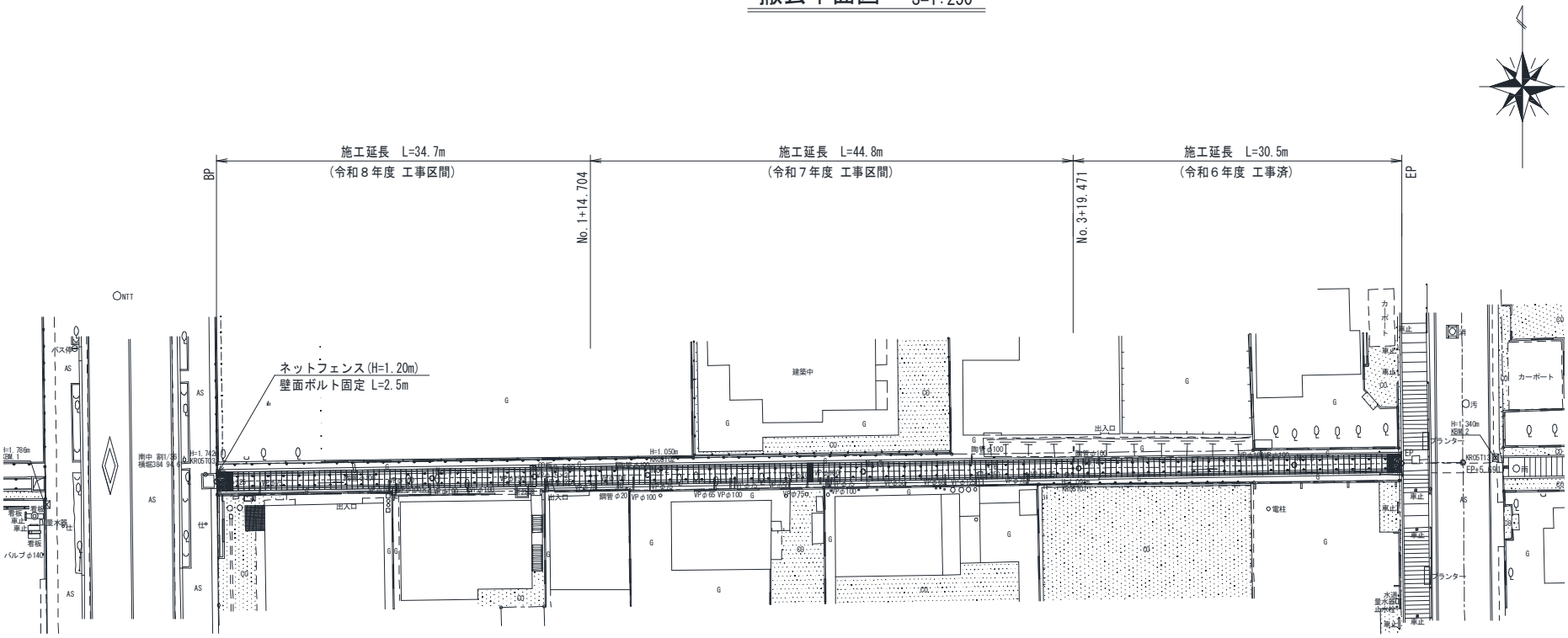

撤去根拠図

取壊し数量

（略 図）

土留柵渠・梁

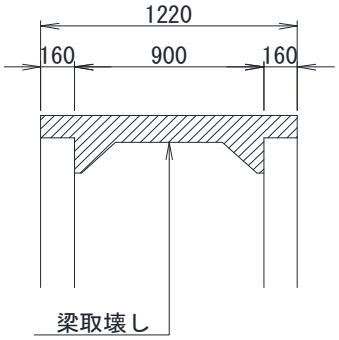

種 別	規 格	算 式	数 量	単位
撤去数量				
土留柵渠梁・撤去	鉄筋構造物 900×900	製品重量 40kg/本 (40kg/1本÷1.5m/本)÷2500kg/m^3=0.011m^3		
		L= 34.7 m 0.011m^3×34.7m =	0.38	m^3

材 料 計 算 書

歩道用床版蓋掛け工

1600×500×100

10m当り　材 料 計 算 書

（略 図）

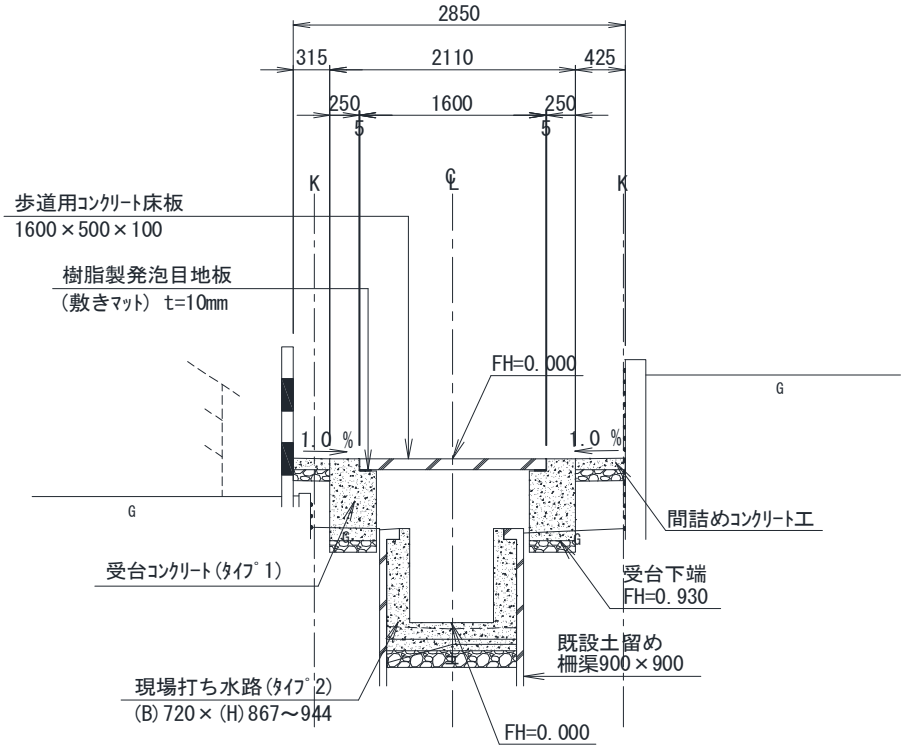

種　別	規　格	算　　式	数 量	単位
歩 道 用 Co 床 版	1600×500×100	10.0/0.503=	19.9	枚
敷 き マ ッ ト	1000×100×10mm(SSTﾀｲﾄ)	延長×幅 10.0×0.10=	1.0	m^2

受台タイプ1

H=677～800　　10m当り　材 料 計 算 書　　

（略 図）

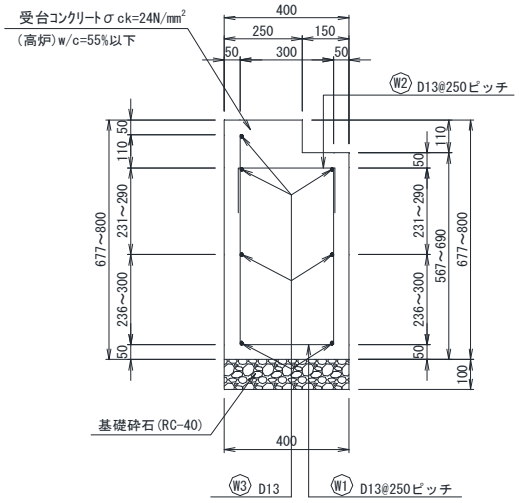

鉄筋加工図（10m当り）

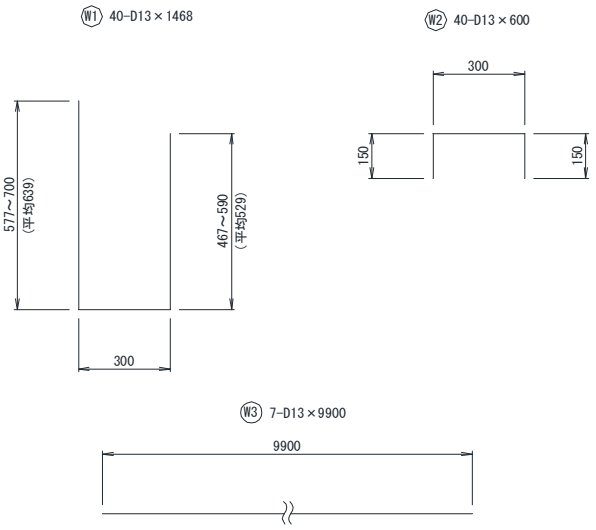

受台平均高 H=(677＋800)×1/2=739

種　別	規　格	算　　式	数 量	単位
コンクリート	W/C=55%以下 σck=24N/mm²	(0.40×0.739－0.15×0.11)×10.0=	2.79	m^3
型　枠	鉄筋構造物	(0.739＋0.739)×10.0=	14.78	m^2
鉄　筋	D13	{(40×1.468＋40×0.60＋7×9.90)		
		×0.995}/1000=	0.151	t
基礎砕石	t=10cm 再生切込砕石(RC-40)	0.40×10.0=	4.00	m^2
目地材	瀝青質 t=10mm	0.40×0.739－0.15×0.11=	0.28	m^2

現場打ち水路工(タイプ1)

(B)720×(H)720～834　　10m当り　　材 料 計 算 書　　P. 19

（略 図）

断 面 図

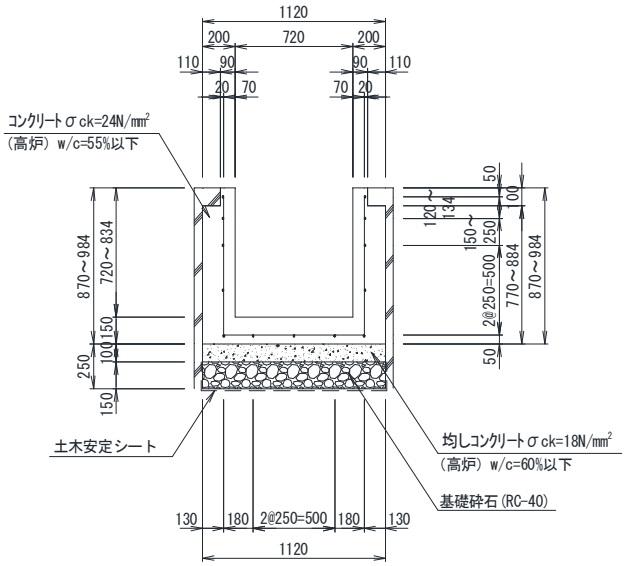

鉄筋加工図（10m当り）

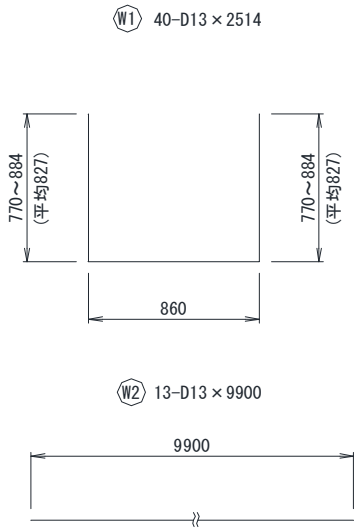

水路平均高 H1=(870＋984)=1/2=927

H2=(720＋834)=1/2=777

種　別	規　格	算　　式	数 量	単位
コンクリート	W/C=55%以下 σck=24N/mm²	(1.12×0.927－0.72×0.777－0.11×0.10×2)		
		×10.0=	4.57	m³
型　　枠	鉄筋構造物	(0.777+0.777)×10.0=	15.54	m²
鉄　　筋	D13	{(40×2.514＋13×9.90)		
		×0.995}/1000=	0.228	t
均しコンクリート	W/C=60%以下 σck=18N/mm²	1.12×0.10×10.0=	1.12	m³
基礎砕石	t=15cm 再生切込砕石(40～0)	1.12×10.0=	11.20	m²
土木安定シート	ﾎﾟﾘﾌﾟﾛﾋﾟﾚﾝ系 1220N/5cm	(1.12＋0.15＋0.15)×10.0=	14.20	m²

現場打ち水路工（タイプ2）

(B)720×(H)834～856　　10m当り　　材 料 計 算 書　　P. 20

（略 図）

断 面 図

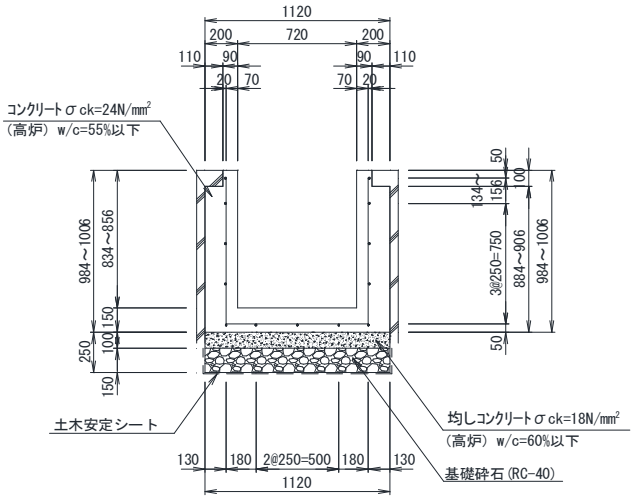

鉄筋加工図（10m当り）

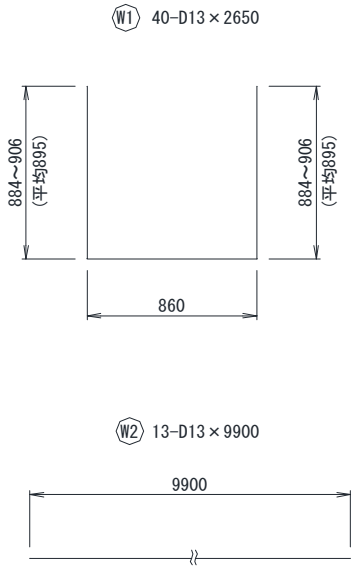

水路平均高 H1=(984+1006)×1/2=995

H2=(834+854)×1/2= 844

種　別	規　格	算　　式	数 量	単位
コンクリート	W/C=55%以下 σck=24N/mm²	(1.12×0.995－0.72×0.844—0.11×0.10×2)		
		×10.0=	4.85	m³
型　　枠	鉄筋構造物	(0.844＋0.844)×10.0=	16.88	m²
鉄　　筋	D13	{(40×2.650＋13×9.90)		
		×0.995}/1000=	0.234	t
均しコンクリート	W/C=60%以下 σck=18N/mm²	1.12×0.10×10.0=	1.12	m³
基礎砕石	t=15cm 再生切込砕石(40～0)	1.12×10.0=	11.20	m²
土木安定シート	ﾎﾟﾘﾌﾟﾛﾋﾟﾚﾝ系 1220N/5cm	(1.12＋0.15＋0.15)×10.0=	14.20	m²

BP部

底打ちコンクリート工　　L=　0.64　m　　1式当り　　材 料 計 算 書　　P. 21

（略 図）

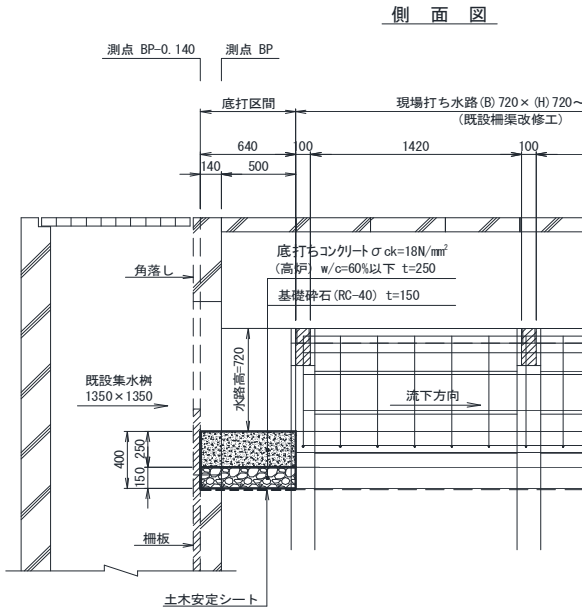

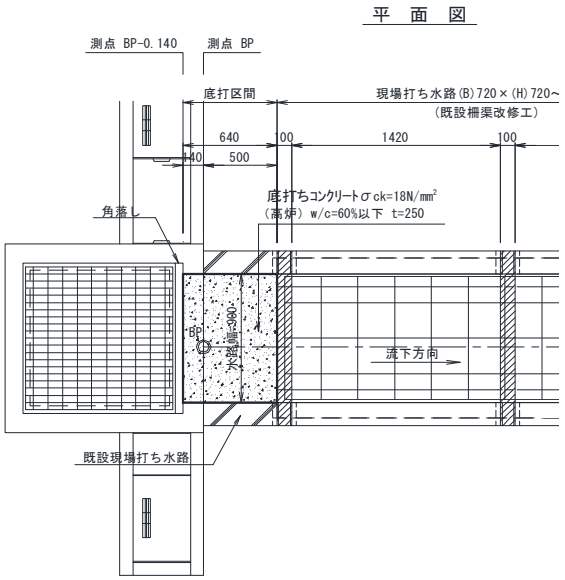

種　別	規　格	算　　式	数 量	単位
底打ちコンクリート	W/C=60%以下 σck=18N/mm²	0.25×0.64×0.90=	0.14	m^3
基　礎　砕　石	t=15cm 再生切込砕石(40～0)	0.64×0.90=	0.58	m^2
土 木 安 定 シ ー ト	ﾎﾟﾘﾌﾟﾛﾋﾟﾚﾝ系 1120N/5cm	(0.90＋0.15＋0.15)×0.64=	0.77	m^2

排水管切り回し工
(VUφ75)　　N=　1　箇所　　1式当り　　材 料 計 算 書　　P. 22

（略 図）

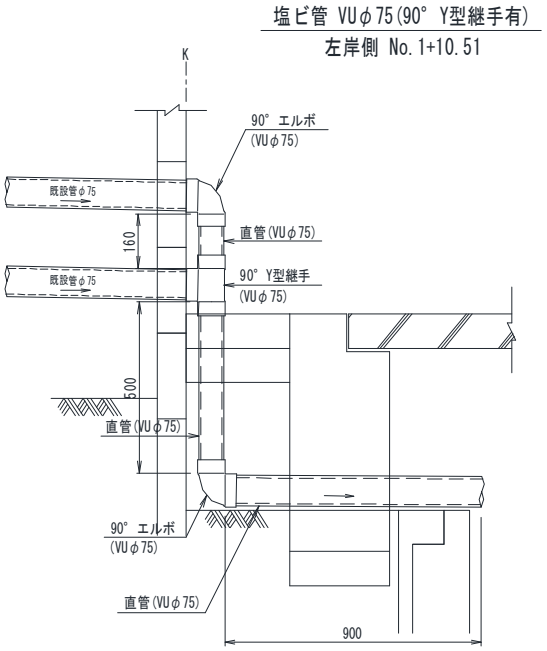

種　別	規　格	算　　式	数 量	単位
塩　ビ　管	直管VUφ75	0.16＋0.50＋0.90=	1.56	m
90 °　エ ル ボ	VUφ75		2	個
90 °　Y 型 継 手	VUφ75		1	個

排水管延長工
(VUφ75～φ150)　N=　8　箇所　1式当り　材 料 計 算 書　

（略 図）

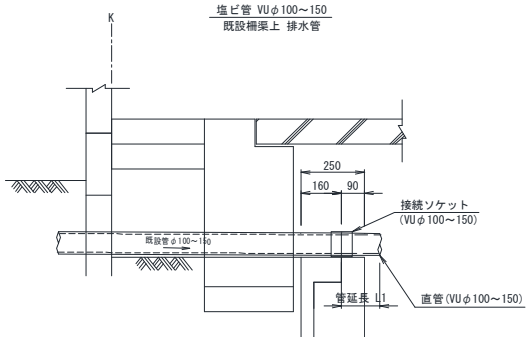

	測 点	管延長 L1 (m) φ50	φ65	φ75	φ100	φ150
左岸側	BP +16.58	—	—	—	0.10	—
〃	BP +19.81	—	—	—	0.10	—
〃	No.1+3.35	—	—	—	0.10	—
〃	No.1+8+17	—	—	—	—	0.10
管延長合計		—	—	—	0.30	0.10
ソケット合計		—	—	—	3	1

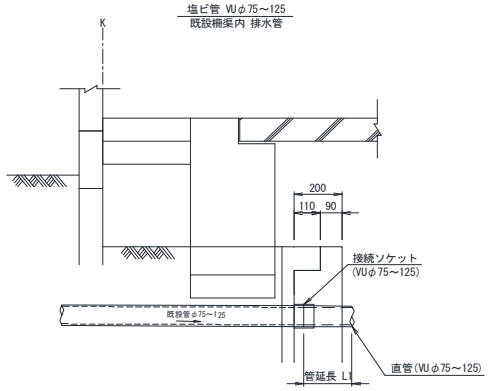

	測 点	管延長 L1 (m) φ75	φ100	φ125
左岸側	BP +16.67	—	0.10	—
〃	BP +16.81	—	0.10	—
右岸側	No.1+9.53	0.10	—	—
左岸側	No.1+10.51	—	—	0.10
管延長合計		0.10	0.20	0.10
ソケット合計		1	2	1

種　別	規　格	算　式	数 量	単位
塩　ビ　管	直管VUφ75	数量表より 0.10＝	0.10	m
〃	直管VUφ100	0.10×3＋0.10×2=	0.50	m
〃	直管VUφ125	0.10=	0.10	m
〃	直管VUφ150	0.10=	0.10	m
合　計			0.80	m
ソ　ケ　ッ　ト	VUφ75	数量表より 1=	1	個
〃	VUφ100	3＋2=	5	個
〃	VUφ125	1=	1	個
〃	VUφ150	1=	1	個
合　計			8	個

（略 図）

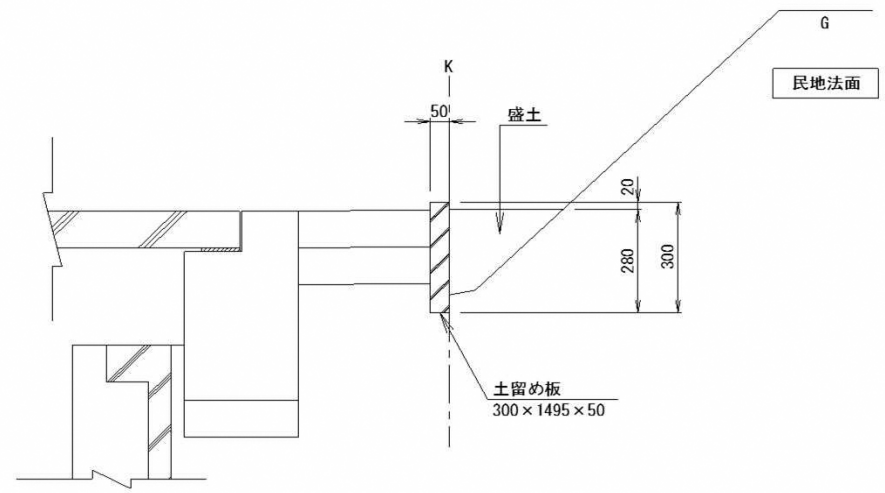

種　別	規　格	算　　式	数 量	単位
土　留　め　板	53kg/枚 柵板 300×1495×50	10.0÷1.495=	6.7	枚