８美里－７号

基盤整備その１工事

数　量　計　算　書

数　量　総　括　表

工事区分 (LEVEL1)	工　種 (LEVEL2)	種 別 (LEVEL3)	細 別 (LEVEL4)	規 格 (LEVEL5)	単位	数位	設計数量	積算数量	備　考
基盤整備工	構造物撤去工	作業土工							1-1
			床掘り(標準)		m3	10	498.1	500	
			床掘り(平均施工幅1m以上2m未満)		m3	10	88.4	90	
			埋戻し(最大埋戻幅1m未満)		m3	10	498.1	500	
			埋戻し(最大埋戻幅1m以上4m未満)		m3	10	65.5	70	
			舗装版切断		m	1	53.2	53	
			舗装版破砕		m2	1	55.3	55	
		コンクリート構造物取壊し工							1-2
			構造物取壊し(無筋)		m3	1	68.0	68	
			構造物取壊し(有筋)		m3	0.1	2.7	2.7	
			歩車道境界ブロック撤去		m	1	12.0	12	
		排水構造物撤去工							1-3
			パイプライン撤去		m	1	804.3	804	
			管帽材料費		式	1	1	1	第1号集計表
		防護柵撤去工							1-4
			ガードレール撤去		m	1	24.0	24	
			転落防止柵撤去		m	1	15.0	15	
		運搬処分工							1-5
			Co殻運搬処分工(無筋)		m3	1	68.7	69	
			Co殻運搬処分工(有筋)		m3	0.1	2.7	2.7	
			廃プラスチック運搬処分工		m3	0.1	1.9	1.9	
			スクラップ	H-3	t	0.1	0.62	0.6	
			スクラップ	H-4	t	0.01	0.01	0.01	
			As殻運搬処分工		m3	0.1	2.8	2.8	
			As切断濁水処分工		式	1	1.0	1	第2号集計表

数　量　総　括　表

工事区分 (LEVEL1)	工　種 (LEVEL2)	種 別 (LEVEL3)	細 別 (LEVEL4)	規 格 (LEVEL5)	単位	数位	設計数量	積算数量	備　考
		仮復旧工							1-6
			舗装仮復旧		m2	1	55.3	55	
	構造物閉塞工	エアミルク充填工							2-1
			エアミルク充填		m3	1	86.5	87	
			機械器具損料		式	1	1	1	
			観測配管設置工		m	1	3.5	4	
			ブロック閉塞工		m2	1	16.1	16	
		仮排水管工							2-2
			仮排水管設置		式	1	1	1	第3号集計表
			塩ビ管設置		式	1	1	1	第4号集計表
		水道水							2-3
			水道水(従量料金)		式	1	1	1	第5号集計表
	土砂受入管理工	土砂受入土工							3-1
			整地		m3	100	15000	15,000	
		土砂受入管理							3-2
			監視工		日	1			
	仮設工	仮囲い設置工							4-1
			万能鋼板		m	1	234	234	
		敷鉄板工							4-2
			敷鉄板賃料		式	1	1	1	第6号集計表
			敷鉄板設置撤去		式	1	1	1	第7号集計表
		タイヤ洗浄台設置工							4-3
			タイヤ洗浄台		式	1	1	1	第8号集計表
		足場工							4-4
			足場工		式	1	1	1	第9号集計表

数　量　総　括　表

工事区分 (LEVEL1)	工　種 (LEVEL2)	種 別 (LEVEL3)	細 別 (LEVEL4)	規 格 (LEVEL5)	単位	数位	設計数量	積算数量	備　考
交通誘導警備員	交通誘導警備員	交通誘導警備員							5
			交通誘導警備員B		式	1	1	1	第10号集計表
間接工事費積上げ分	共通仮設費(積分)	運搬費							6-1
			仮設材運搬費	(往路)	式	1	1	1	第11号集計表
			仮設材積込み、取卸し費	(BOX充填)	式	1	1	1	第12号集計表
		技術管理費							6-2
			品質管理試験費		式	1	1	1	第13号集計表

集 計 表

番号	細 別	内 訳	規 格	単位	数位	設計数量	積算数量	備 考
第1号集計表	管帽材料費							
		管帽 鋼管用	φ150	個	1	1	1	
		管帽 硬質塩化ビニル管用	φ200	個	1	1	1	
第2号集計表	As切断濁水処分工							
		アスファルト切断濁水運搬費		台	1			
		アスファルト切断濁水処分費		m3	0.01	0.069	0.07	
第3号集計表	仮排水管設置							
		排水管		m	1	9.3	9	
		コンクリート削孔	電動ハンマドリル	孔	1	2	2	
第4号集計表	塩ビ管設置							
		塩ビ管設置		式	1	1	1	
		ブラケット設置		式	1	1	1	
第5号集計表	水道水(従量料金)							
		水道水(従量料金)	美里町水道料金 24.9m3	式	1	1	1	
第6号集計表	敷鉄板賃料							
		敷鉄板賃料		枚	1			
第7号集計表	敷鉄板設置撤去							
		敷鉄板設置・撤去	設置	m2	1			
		敷鉄板設置・撤去	撤去	m2	1			
第8号集計表	タイヤ洗浄台							
		タイヤ洗浄台	後輪型、基本料	台	1			
		タイヤ洗浄台	後輪型、賃料、期間5ヶ月未満	台日	1			

集 計 表

番号	細 別	内 訳	規 格	単位	数位	設計数量	積算数量	備 考
第9号集計表	足場工							
		足場工	単管傾斜足場	掛m2	0.1			
第10号集計表	交通誘導警備員B							
		交通誘導警備員B		人日	1			
第11号集計表	仮設材運搬費(往路)							
		仮設材の運搬		t	1			
		仮設材の積込み取卸し費	積込み、取卸し(片道分)	t	1			
第12号集計表	仮設材積込み、取卸し(BOX充填)							
		仮設材の積込み取卸し費	積込み、取卸し(片道分)	t	1			
第13号集計表	品質管理試験費							
		品質管理試験		日	1			

1.　構造物撤去工

(LEVEL1)基盤整備工
(LEVEL2)構造物撤去工

1-1 作業土工 数量計算書

名　称	計　算　式	数 量	単位
	構造物土工集計表より		
床掘り (標準)	床掘り 土砂、標準、無し、無し		
	V= 498.128 = 498.128 =	498.1	m3
床掘り (平均施工幅1m以上2m未満)	床掘り 土砂、平均施工幅1m以上2m未満、無し、無し		
	V= 88.384 = 88.384 =	88.4	m3
埋戻し (最大埋戻幅1m未満)	埋戻し 最大埋戻幅1m未満		
	V= 498.128 = 498.128 =	498.1	m3
埋戻し (最大埋戻幅1m以上4m未満)	埋戻し 最大埋戻幅1m以上4m未満		
	V= 65.548 = 65.548 =	65.5	m3
舗装版切断	舗装版切断 アスファルト舗装版、15cm以下、全ての費用		
	L= 7.6 × 7 = 53.2 =	53.2	m
舗装版破砕	舗装版破砕積込(小規模土工) 全ての費用		
	A= 7.9 × 7 = 55.3 =	55.3	m2

構 造 物 土 工 集 計 表

名　称	単位	延長(ヶ所)	10m(ヶ所)当たり単位土工					数 量					備　考
			床 掘 (標準)	床 掘 (平均施工幅1m以上2m未満)	埋戻し (最大埋戻幅1m未満)	埋戻し (最大埋戻幅1m以上4m未満)	残 土	床 掘 (標準)	床 掘 (平均施工幅1m以上2m未満)	埋戻し (最大埋戻幅1m未満)	埋戻し (最大埋戻幅1m以上4m未満)	残土 (場内処理)	
			m3	m3	m3	m3	m3	m^3		m^3		m^3	
VU150撤去	m	756.00	6.589		6.589			498.128		498.128			
VP75撤去	m	48.30		18.299		13.571	3.220		88.384		65.548	15.553	
			※土量変化を掛けた際の埋戻しの不足土については将来造成する際に埋め戻すため本工事では床掘で発生した発生土のみで埋戻しとする										
								498.128	88.384	498.128	65.548	15.553	

(LEVEL1)基盤整備工
(LEVEL2)構造物撤去工

1-2 コンクリート構造物取壊し工 数量計算書

名　称	計　算　式	数 量	単位
	廃材集計表より		
構造物取壊し （無筋）	構造物とりこわし 無筋構造物、機械施工、無し、無し、必要		
	V= 68.727 - 0.720 = 68.007 =	68.0	m3
構造物取壊し （鉄筋）	構造物とりこわし 鉄筋構造物、機械施工、無し、無し、必要		
	V= 2.710 = 2.710 =	2.7	m3
歩車道境界ブロック	歩車道境界ブロック撤去 処分		
	L= 12.0 =	12.0	m

(LEVEL1)基盤整備工
(LEVEL2)構造物撤去工

1-3 排水構造物撤去工 数量計算書

名　称	計　算　式	数 量	単位
パイプライン撤去	暗渠排水管 撤去、直管、50～150mm		
VU φ150	L= 100 + 250 + 70 + 240 + 96 = 756.00 m		
VP φ75 (管横断部のみ)	L= 6.9 × 7 = 48.30 m		
	合計 L= 804.300 m	804.3	m
管帽材料費		1	式
	管帽 鋼管用150 1 個		
	管帽 硬質塩化ビニル管用200 1 個		

(LEVEL1)基盤整備工
(LEVEL2)構造物撤去工

1-4 防護柵撤去工 数量計算書

名　称	計　算　式	数 量	単位
ガードレール撤去	防護柵撤去工(ガードレール撤去工) コンクリート建込・標準型、Gr-C-2B、無、無		
	L= 12.0 + 12.0 =	24.0	m
転落防止柵撤去	防護柵(横断・転落防止柵)撤去工 土中建込、ビーム式・パネル式、3m、無、無		
	L= 15.0 =	15.0	m

(LEVEL1)基盤整備工
(LEVEL2)構造物撤去工

1-5 運搬処分工 数量計算書

名　称	計　算　式	数 量	単位
	廃材集計表より		
Co殻運搬処分工 （無筋）	V= 68.727 =	68.7	m3
	【100m3当り】		
	殻運搬 コンクリート（無筋）構造物とりこわし、機械積込、無し、10.9km以下、全ての費用 = 100 m3		
	処分費（t） 本庄県土整備事務所管内、Co廃材[無筋] = 235 t		
Co殻運搬処分工 （有筋）	V= 2.71 =	2.7	m3
	【100m3】		
	殻運搬 コンクリート（鉄筋）構造物とりこわし、機械積込、無し、10.9km以下、全ての費用 = 100 m3		
	処分費（t） 本庄県土整備事務所管内、Co廃材[有筋] = 250 t		
廃プラスチック運搬処分工	V= 1.925 =	1.9	m3
	【100m3】		
	処分費（m3） 各種 = 100 m3		
	現場発生品及び支給品運搬 クレーン装置付2t積、吊能力2.9t、無し2.0km以下 = 20 t		
スクラップ（H-3）	0.619 =	0.62	t
	【100t当り】		
	スクラップ ヘビーH3 = 100 t		
	現場発生品及び支給品運搬 クレーン装置付2t積、吊能力2.9t、無し2.0km以下 = 100 t		

(LEVEL1)基盤整備工
(LEVEL2)構造物撤去工

1-5 運搬処分工 数量計算書

名　称	計　算　式	数 量	単位
スクラップ(H-4)	0.014 =	0.01	t
	【100t当り】		
	スクラップ ヘビーH4 = 100 t		
	現場発生品及び支給品運搬 クレーン装置付2t積、吊能力2.9t、無し2.0km以下 = 100 t		
As殻運搬処分工	V= 2.765 =	2.8	m3
	【100m3当り】		
	殻運搬 舗装版破砕、機械積込(小規模土工)、無し、17.0km以下、全ての費用 = 100 m3		
	処分費(t) 本庄県土整備事務所管内、As廃材 = 235 t		
As切断濁水処分工		1	式
	アスファルト切断濁水運搬費 積載量2t 運搬距離 10kmまで N= 台		
	アスファルト切断濁水処分費 中間処理後,最終処分場に搬入[焼却又は溶融含まず]		
	V= 0.0013 × 53.2 = 0.069 m3		

(LEVEL1)基盤整備工
(LEVEL2)構造物撤去工

1-6 仮復旧工 数量計算書

名　称	計　算　式	数 量	単位
舗装仮復旧	下層路盤(車道・路肩部) 300mm、2層施工、再生クラッシャランRC-40、全ての費用		
	A= 7.9 × 7 =	55.3	m2

廃 材 集 計 表

名　称	単位	数量	単位当り	単位数量	単位	体積				重量						備　考
						As舗装版 t=5cm	無筋Co	鉄筋Co	廃プラ	As 2.35t/m3	無筋Co 2.35t/m3	鉄筋Co 2.50t/m3	廃プラ 0.2t/m3	スクラップ H-3	スクラップ H-4	
						m3	m3	m3	m3	t	t	t	t	t	t	
擁壁A-1	式	1	1	6.318	m3		6.318				14.847					
擁壁A-2	式	1	1	11.343	m3		11.343				26.656					
擁壁B	m	114.6	10	4.250	m3		48.705				114.457					
擁壁C	式	1	1	2.710	m3			2.710				6.775				
VUΦ150	m	756	10	0.024	m3				1.814				0.363			
VP75	m	48.3	10	0.015	m3				0.072				0.014			
空気弁桝	基	2	10	0.648	m3		0.129				0.303					
仕切弁桝	基	2	10	0.648	m3		0.129				0.303					
給水栓桝	基	28	10	0.494	m3		1.383				3.250					
ガードレール	m	24.0	10	0.164	t									0.394		
AS殻	箇所	7.00	1	0.395	m3	2.765				6.498						
転落防止柵	m	15	1	0.0150	t									0.225		
歩車道境界ブロック	m	12	1	0.060	m3		0.720				1.692					
給水栓	基	28	10	0.005	t										0.014	
VP75（給水栓）	基	28	10	0.014	m3				0.039				0.008			
						2.765	68.727	2.710	1.925	6.498	161.508	6.775	0.385	0.619	0.014	

構造物撤去工計算書

項　目	計　　算　　式	単位	数　量	備　考
擁壁A-1	10.8	m	10.8	
擁壁A-2	15.2	m	15.2	
擁壁B	50.2+16.5+11.3+7.5+18.3+10.8	m	114.6	
擁壁C	14	m	14	
VUφ150	100+250+70+240+96	m	756	
VPφ75	6.9×7	m	48.3	道路横断部
VPφ75	28	箇所	28	給水栓部
空気弁桝	1+1	基	2	
仕切弁桝	1+1	基	2	
給水栓桝	28	基	28	
給水栓	28	基	28	
ガードレール	12+12	m	24	
転落防止柵	15	m	15	
歩車道境界ブロック	12	m	12	
As舗装撤去箇所	7	箇所	7	

単 位 数 量 計 算 書

種　　別 ： 構造物撤去工

規　　格 ： 擁壁撤去(重力式擁壁A-1)

数 量 算 出 根 拠 図　　1.0 式当り

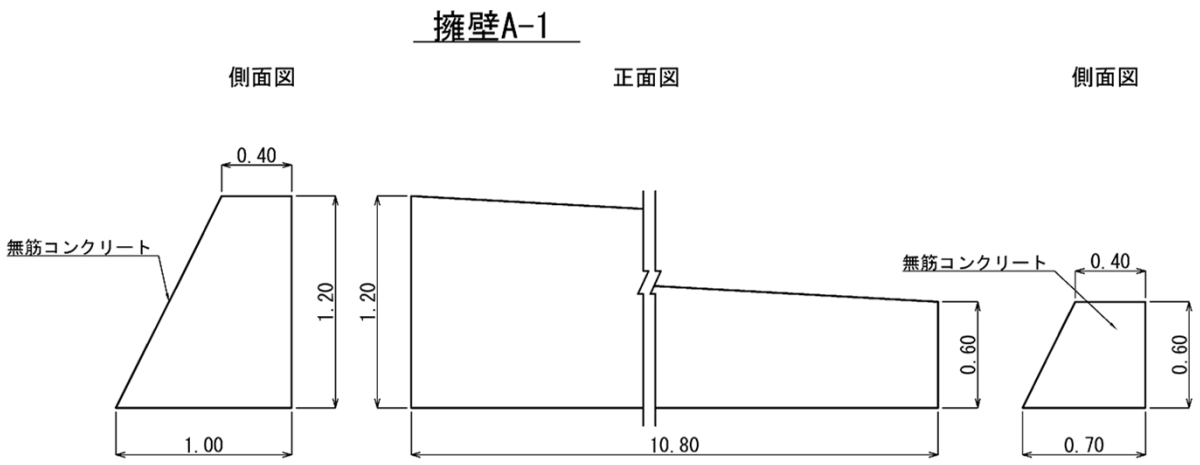

項　　目	算　　式	単位	数　量
構造物延長	10.8	m	10.8
平均高さ	(1.2+0.6)/2	m	0.900
構造物取壊し	((0.40+1.00)×1.20÷2+(0.40+0.70)×0.60÷2)×10.80÷2	m3	6.318
無筋コンクリート			

単 位 数 量 計 算 書

種　　別 ： 構造物撤去工

規　　格 ： 擁壁撤去(重力式擁壁A-2)

数 量 算 出 根 拠 図　　1.0 式当り

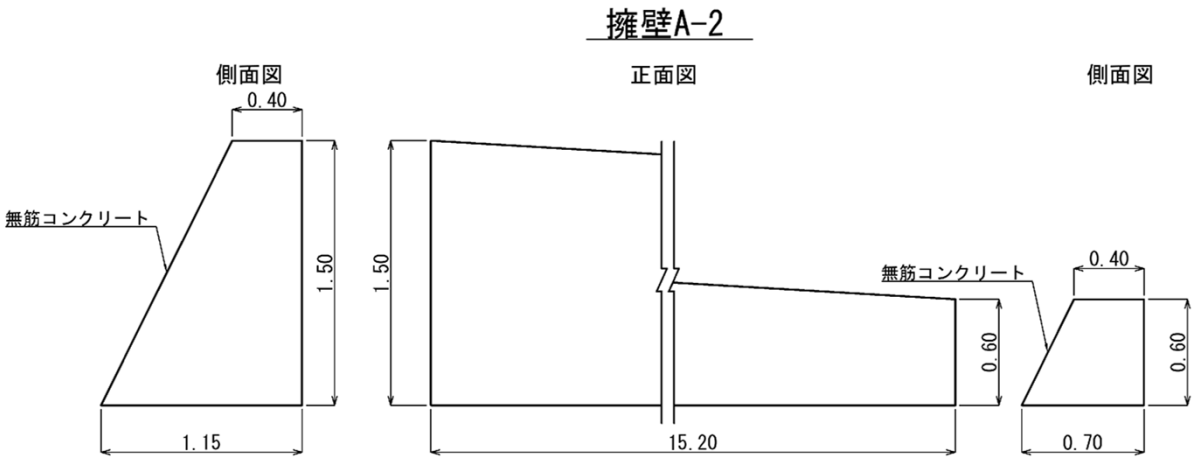

項　　目	算　　式	単位	数　量
構造物延長	15.2	m	15.2
平均高さ	(1.5+0.6)÷2	m	1.05
構造物取壊し	((0.40+1.15)×1.50÷2+(0.40+0.70)×0.60÷2)×15.20÷2	m3	11.343
無筋コンクリート			

単 位 数 量 計 算 書

種　　別 ：　構造物撤去工
規　　格 ：　擁壁撤去（重力式擁壁B）

数 量 算 出 根 拠 図　　10.0　m当り

擁壁B

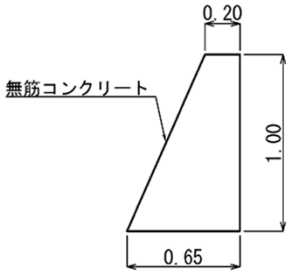

項　　目	算　　式	単位	数　量
構造物取壊し	(0.20+0.65)×1.00÷2×10	m3	4.250
（無筋コンクリート）			

単 位 数 量 計 算 書

種　　別 ：　構造物撤去工
規　　格 ：　擁壁撤去(L型擁壁C)

数 量 算 出 根 拠 図　　1.0 式当り

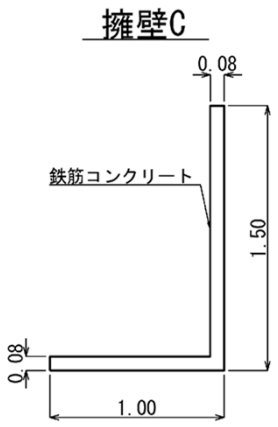

項　　目	算　　式	単位	数　量
構造物延長	14	m	14.0
平均高さ	1.5	m	1.5
構造物取壊し	(1.50+1.00−0.08)×0.08×14	m3	2.710
鉄筋コンクリート			

単 位 数 量 計 算 書

種　　別 ：　構造物撤去工
規　　格 ：　ガードレール撤去（Gr-C-2B）

数 量 算 出 根 拠 図　　10.0　m当り

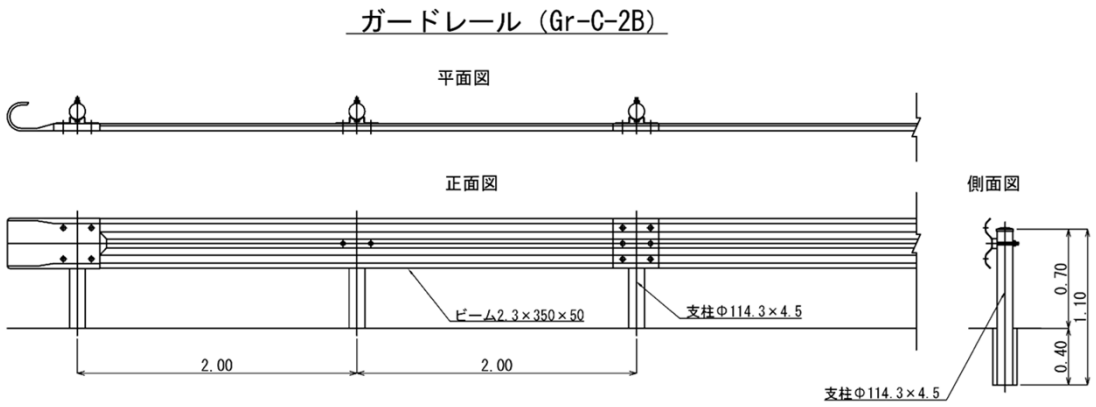

項　　目	算　　式	単位	数　量
スクラップ(H-3)	16.4×10÷1000	t	0.164

単 位 数 量 計 算 書

種　　別 ：　構造物撤去工
規　　格 ：　転落防止柵撤去

数 量 算 出 根 拠 図　　1.0 m当り

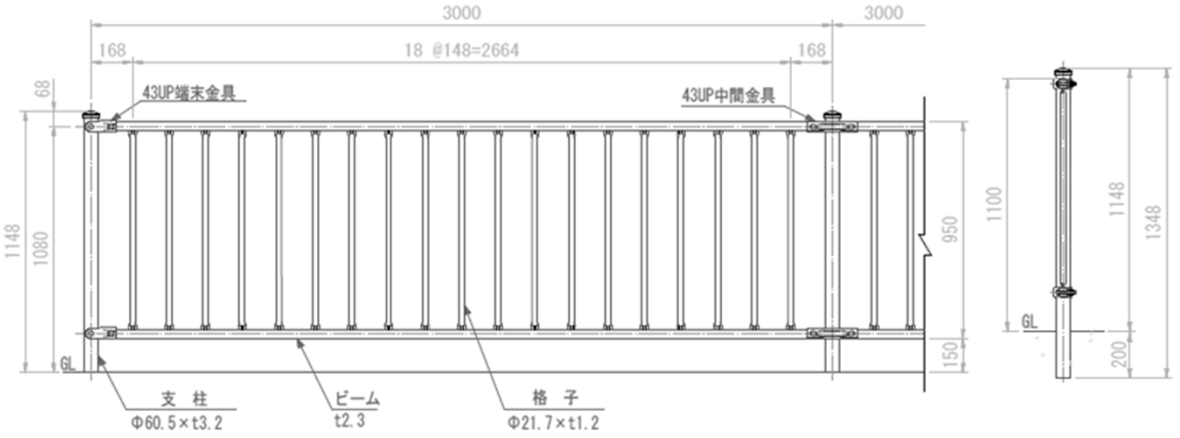

項　　目	算　　式	単位	数　量
撤去		m	1.000
スクラップ（H-3）	14.6÷1000	t	0.015

単 位 数 量 計 算 書

種　　別 ：　構造物撤去工
規　　格 ：　歩車道境界ブロック

数 量 算 出 根 拠 図　　1.0 m当り

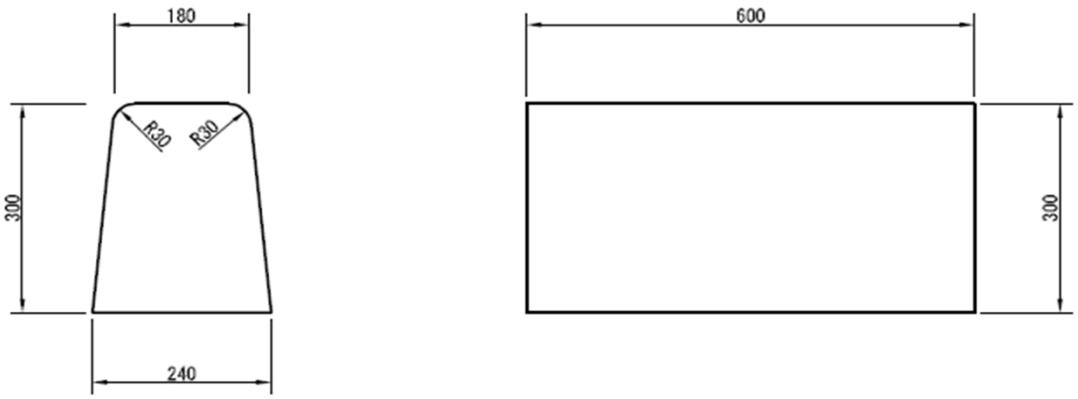

項　　目	算　　式	単位	数　量
撤去	（1m当り1.65個）	m	1.00
重さ	1.65×81	kg	133.65
体積	140.25÷2350	m3	0.060

単 位 数 量 計 算 書

種　　別 ：　構造物撤去工
規　　格 ：　パイプライン撤去土工（塩ビ管Φ75　道路横断部）

数 量 算 出 根 拠 図　　10.0　m当り

塩ビ管

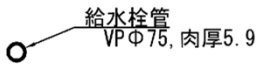

床掘

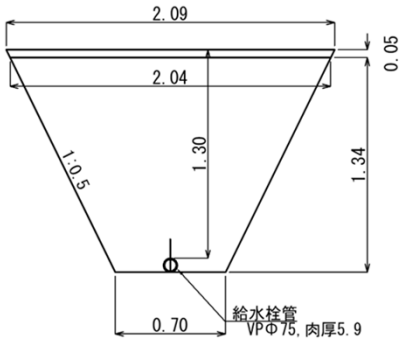

埋戻

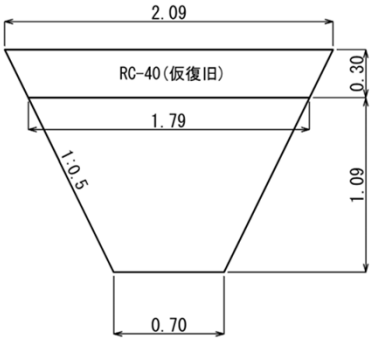

項　　目	算　　式	単位	数　量
VPφ75	(0.087÷2×0.087÷2×3.14−0.075÷2×0.075÷2×3.14)×10	m3	0.015
床掘り(平均施工幅1m以上2m未満)	((2.04+0.70)×1.34÷2−0.087÷2×0.087÷2×3.14)×10	m3	18.299
埋戻し(最大埋戻幅1m以上4m未満)	(1.79+0.70)×1.09÷2×10	m3	13.571
残土	18.299　−　13.571　÷　0.9	m3	3.220
	※残土は場内処理		

単 位 数 量 計 算 書

種　　別 ：　構造物撤去工
規　　格 ：　パイプライン撤去土工（塩ビ管Φ150）

数 量 算 出 根 拠 図　　10.0 m当り

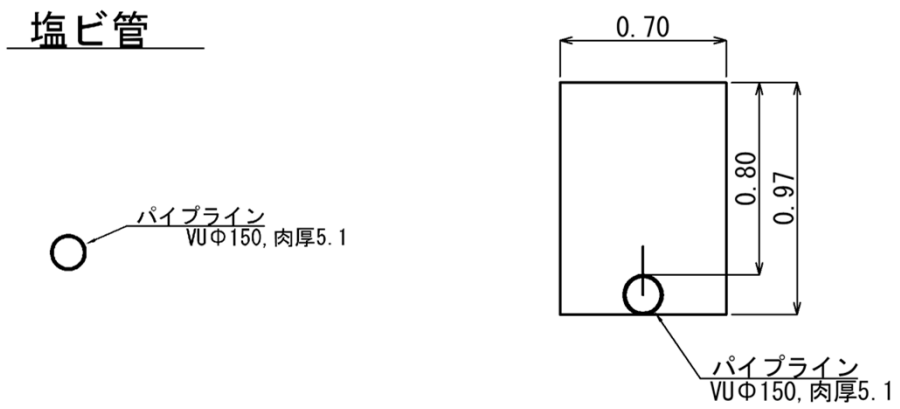

項　　目	算　　式	単位	数　量
VUφ150	(0.160÷2×0.160÷2×3.14−0.15÷2×0.15÷2×3.14)×10	m3	0.024
床掘り（標準）	(0.70×0.97−0.160÷2×0.160÷2×3.14)×10	m3	6.589
埋戻し（最大埋戻幅1m未満）	6.589	m3	6.589

単 位 数 量 計 算 書

種　　別 ：　構造物撤去工
規　　格 ：　空気弁桝、仕切弁桝撤去

数 量 算 出 根 拠 図　　10.0 基当り

空気弁・仕切弁桝

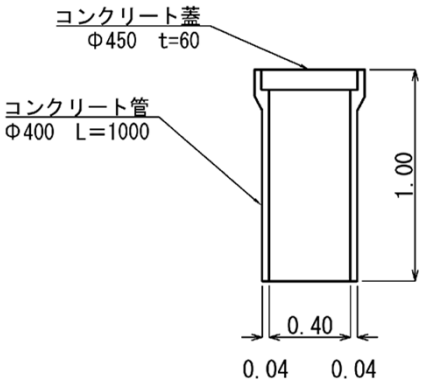

項　　目	算　　式	単位	数　量
構造物取壊し			
鉄筋コンクリート	((0.48÷2×0.48÷2×3.14−0.40÷2×0.40÷2×3.14)×1.00+0.45÷2×0.45÷2×3.14×0.06)×10	m3	0.648

単 位 数 量 計 算 書

種　　別 ： 構造物撤去工
規　　格 ： 給水栓桝

数 量 算 出 根 拠 図　　10.0 基当り

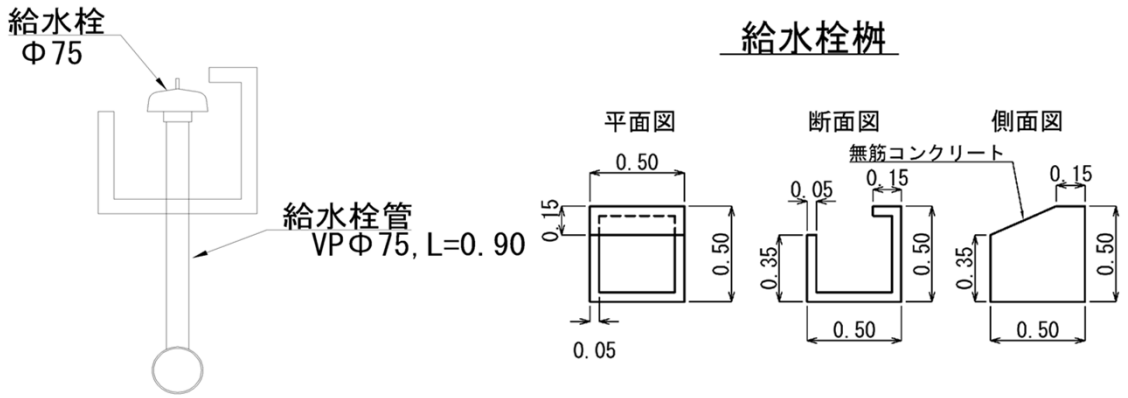

項　　目	算　　式	単位	数　量
構造物取壊し			
(無筋コンクリート)	側面(0.15×0.50+(0.35+0.50)×0.35×0.5)×0.05×2	m3	0.022375
	底面0.5×0.4×0.05	m3	0.01
	背面0.40×0.45×0.05	m3	0.009
	上面0.1×0.4×0.05	m3	0.002
	前面0.3×0.4×0.05	m3	0.006
	合計	m3	0.0494
	10基当り	m3	0.494
給水栓	1×10	個	10.000
スクラップ(H-4)	0.5×10÷1000	t	0.005
給水栓管(VPφ75)	(0.087÷2×0.087÷2×3.14-0.075÷2×0.075÷2×3.14)×0.9×10	m3	0.014

単 位 数 量 計 算 書

種　　別 ：　構造物撤去工
規　　格 ：　As舗装撤去

数 量 算 出 根 拠 図　　1.0 箇所当り

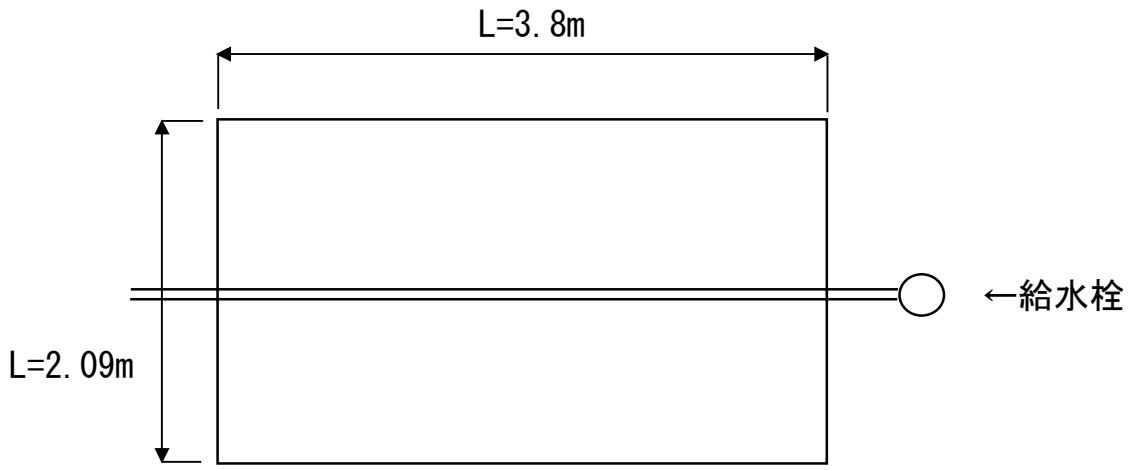

項　　目	算　　式	単位	数　量
舗装版切断(舗装厚5cm)	3.8×2	m	7.6
舗装版破砕	3.8×2.09	m2	7.9
処分量	7.9×0.05	m3	0.395
仮復旧(RC-40 30cm)	3.8×2.09	m2	7.9

2.　構造物閉塞工

(LEVEL1)基盤整備工
(LEVEL2)構造物閉塞工

2-1 エアミルク充填工 数量計算書

名　称	計　算　式	数 量	単位
エアミルク充填工	エアミルク充填		
	BOX　塩ビ管 V= 85.7 + 0.15 × 0.15 × 3.14 ÷ 4 × 45		
	= 86.49 =	86.5	m3
機械器具損料	機械器具損料	1.0	式
	プラントB D = 4 日		
	水槽 5m3 = 4 日		
	水中ポンプ 2.2kw 4 日		
	発動発電機 100kVA 4 日		
	エアミルク流量計 自記記録式 4 日		
	高圧洗浄機 3.7kw 4 日		
	配管材 200 m日		
	散水車 3800L 4 日		
	トラック 普通型 4 日		
	トラック 4t、2.9t吊 4 日		
配管設置工	配管設置 観測用		
	L= 0.5 × 7 =	3.5	m
ブロック閉塞工	ブロック閉塞		
	A= 16.1 =	16.1	m2

(LEVEL1)基盤整備工
(LEVEL2)構造物閉塞工

2-2 仮排水管工 数量計算書

名　称	計　算　式	数 量	単位
仮排水管設置		1	式
	暗渠排水管		
	L= 4.3 + 5.0 = 9.3 m		
	コンクリート削孔（電動ハンマドリル） N= 1 + 1 = 2 孔		
塩ビ管設置		1.0	式
	塩ビ管設置 1 式		
	ブラケット設置 1 式		

(LEVEL1)基盤整備工
(LEVEL2)構造物閉塞工

2-3 水道水 数量計算書

名　称	計　算　式	数 量	単位
水道水(従量料金)		1	式
	水道水(従量料金) 美里町水道料金 24.9m3 1 式		

単 位 数 量 計 算 書

種　　別 ：　仮排水管工
規　　格 ：　塩ビ管設置

数 量 算 出 根 拠 図　　1 式当り

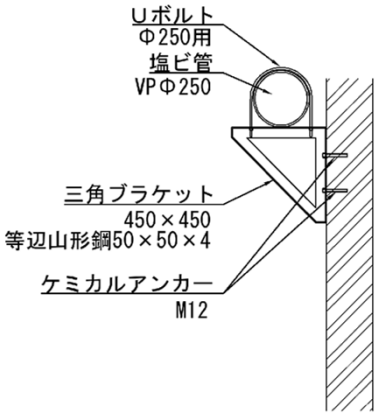

項　　目	算　　式	単位	数　量
塩ビ管設置		m	12.4
	塩ビ管固定箇所	箇所	7
	【1箇所当り】		
Uボルト　Φ250用	1	個	1
三角ブラケット450×450 等辺山形鋼50×50×4	1	個	1
ケミカルアンカー M12	2	本	2

3.　土砂受入管理工

(LEVEL1)基盤整備工
(LEVEL2)土砂受入管理工

3-1 土砂受入土工 数量計算書

名　称	計　算　式	数 量	単位
整地	整地 残土受け入れ地での処理		
	V= 15,000 =	15,000	m3
	参考 ※受け入れ期間は令和8年11月から令和9年2月まで 4ヶ月・81日（平日のみ[年末休暇除く]）		

(LEVEL1)基盤整備工
(LEVEL2)土砂受入管理工

3-2 土砂受入管理 数量計算書

名　称	計　算　式	数 量	単位
監視工	=		日
	【1日当り】		
	軽作業員 1 人		
	土木一般世話役 1 人		

4.　仮設工

(LEVEL1)基盤整備工
(LEVEL2)仮設工

4-1仮囲い設置工　数量計算書

名　称	計　算　式	数 量	単位
万能鋼板	L= 77.9 + 80.1 + 76.4 = 234.4 =	234	m
	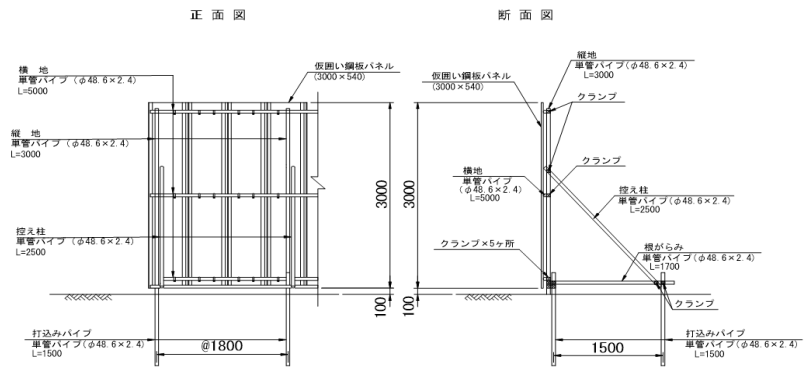		
	【10m当り】		
	仮囲い設置・撤去 設置、0日 L= = 10 m		
	現場発生品及び支給品運搬 クレーン装置付4～4.5t積、吊能力2.9t、有り、52.5km以下 W= = 0.654 t		
	万能鋼板 540×3000×1.2 (0.331t) N= = 18.5 枚		
	単管パイプ φ48.6×2.4、L=1.5m (0.046t) N= = 11.1 本		
	単管パイプ φ48.6×2.4、L=1.7m (0.026t) N= = 5.6 本		
	単管パイプ φ48.6×2.4、L=2.5m (0.038t) N= = 5.6 本		
	単管パイプ φ48.6×2.4、L=3.0m (0.046t) N= = 5.6 本		
	単管パイプ φ48.6×2.4、L=5.0m (0.098t) N= = 6 本		
	クランプ（直交・自在） φ48.6mm用 (0.035t) N= = 44.4 個		
	直線ジョイント φ48.6mm用 (0.004t) N= = 6 個		
	参考　10m当り重量 W= 0.331 + 0.046 + 0.026 + 0.038 + 0.046 +		
	0.098 + 0.035 + 0.004 = 0.624 t		

(LEVEL1)基盤整備工
(LEVEL2)仮設工

4-2 敷鉄板工 数量計算書

名　称	計　算　式	数 量	単位
敷鉄板賃料	敷鉄板賃料 22×1,524×6,096、整備費あり、不足金弁償金なし	1	式
敷鉄板設置撤去		1.0	式
	敷鉄板設置・撤去 設置		
	敷鉄板設置・撤去 撤去		

(LEVEL1)基盤整備工
(LEVEL2)仮設工

4-3 タイヤ洗浄台設置工 数量計算書

名　称	計　算　式	数 量	単位
タイヤ洗浄台		1	式
	タイヤ洗浄台 後輪型、基本料		
	N= = 台		
	タイヤ洗浄台 後輪型、賃料、期間5ヶ月未満		
	令和8年11月から令和9年2月までを見込む D= ＝ 台・日		

(LEVEL1)基盤整備工
(LEVEL2)仮設工

4-4 足場工 数量計算書

名　称	計　算　式	数 量	単位
足場工		1	式
	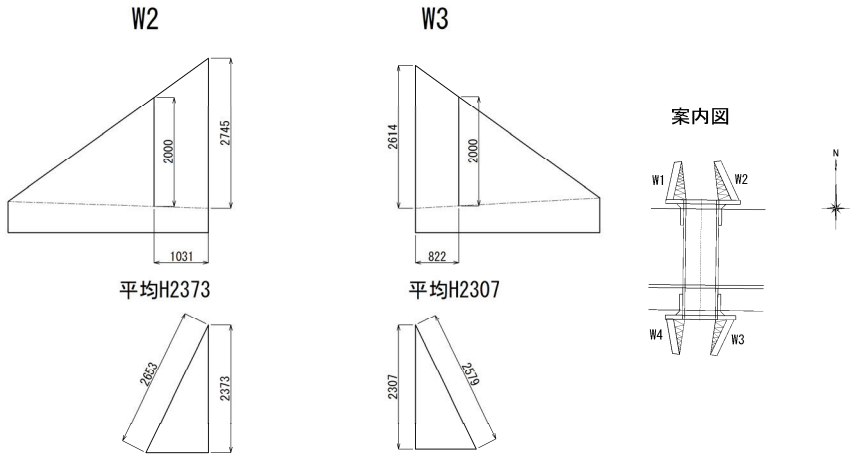		
	足場工 　単管傾斜足場、不要、標準		

5.　交通誘導警備員

(LEVEL1)交通誘導警備員
(LEVEL2)交通誘導警備員

5 交通誘導警備員 数量計算書

名　称	計　算　式	数 量	単位
交通誘導警備員B		1	式

6.　共通仮設費（積分）

(LEVEL1)共通仮設費(積分)
(LEVEL2)共通仮設費(積分)

6-1 運搬費 数量計算書

名　称	計　算　式	数 量	単位
仮設材運搬費 (往路)		1	式
	仮設材等の運搬(敷鉄板) 関東、5.9km、12m以内、各種(実数入力)、0、無		
	仮設材等の積込み取卸し費 積込み取卸し(片道分)		
仮設材積込み、取卸し費 (BOX充填)		1	式
	仮設材等の積込み取卸し 積込み取卸し(片道分)		

(LEVEL1)共通仮設費(積分)
(LEVEL2)共通仮設費(積分)

6-2 技術管理費 数量計算書

名　称	計　算　式	数 量	単位
品質管理試験費		1	式
	品質管理試験 D= 日		
	【1日当り】		
	フロー試験 N= 1 回		
	湿潤密度試験 N= 1 回		
	空気量試験 N= 1 回		
	一軸圧縮強度試験 N= 3 本		
	報告書作成費 製本・写真 1 式		