【 数 量 計 算 書 】

道路土工数量集計表

名称	規格	計算式	数量	設計数量
掘削	土砂	V= 51.56	51.56 m3	50 m3
掘削	路盤	V= 48.05	48.05 m3	50 m3
床堀		V= 22.04	22.04 m3	20 m3
埋戻	発生土	V= 7.04	7.04 m3	7 m3
残土運搬処理	残土運搬	V= 73.6 - (7.04 / 0.9)	65.78 m3	70 m3
	掘削土量	V= 51.56 + 22.04	73.60 m3	
	残土処理	V= 65.78	65.78 m3	70 m3

延長調書（1）

掘削
（土砂）

路線名	測点		断面積		延長	単位	数量	摘要
	NO	＋	測点	平均				
A	0	0.00	0.53					
				0.49	15.82	m3	7.75	
A	0	15.82	0.44					
				0.38	4.18	m3	1.59	
A	1	0.00	0.32					
				0.24	9.43	m3	2.26	
A	1	9.43	0.16					
				0.23	10.57	m3	2.43	
A	2	0.00	0.30					
				0.36	9.02	m3	3.25	
A	2	9.02	0.41					
				0.33	5.23	m3	1.73	
A	2	14.25	0.24					
B	0	0.00	0.25					
				0.28	5.70	m3	1.60	
B	0	5.70	0.31					
				0.32	5.90	m3	1.89	
B	0	11.60	0.33					
				0.40	8.40	m3	3.36	
B	1	0.00	0.47					
				0.37	12.00	m3	4.44	
B	1	12.00	0.27					
				0.27	2.20	m3	0.59	
B	1	14.20	0.27					
C	0	0.00	0.70					
				0.59	10.20	m3	6.02	
C	0	10.20	0.47					
				0.62	9.80	m3	6.08	
C	1	0.00	0.77					
				0.80	5.00	m3	4.00	
C	1	5.00	0.82					
								ヘロン式求積②参照 12.87*0.33
						m3	4.25	
								ヘロン式求積③参照 1.80*0.18
						m3	0.32	
	合計					m3	51.56	

延長調書（２）							掘削 (路盤)	
路線名	測点		断面積		延長	単位	数量	摘要
	NO	＋	測点	平均				
A	0	0.00	0.31					
				0.44	15.82	m3	6.96	
A	0	15.82	0.57					
				0.52	4.18	m3	2.17	
A	1	0.00	0.47					
				0.51	9.43	m3	4.81	
A	1	9.43	0.54					
				0.59	10.57	m3	6.24	
A	2	0.00	0.64					
				0.67	9.02	m3	6.04	
A	2	9.02	0.70					
				0.51	5.23	m3	2.67	
A	2	14.25	0.31					
B	0	0.00	0.80					
				0.67	5.70	m3	3.82	
B	0	5.70	0.53					
				0.53	5.90	m3	3.13	
B	0	11.60	0.52					
				0.53	8.40	m3	4.45	
B	1	0.00	0.54					
				0.52	12.00	m3	6.24	
B	1	12.00	0.49					
				0.57	2.20	m3	1.25	
B	1	14.20	0.65					
								ヘロン式求積③参照 1.80*0.15
						m3	0.27	
	合計					m3	48.05	

延長調書（３）							床掘	
路線名	測点		断面積		延長	単位	数量	摘要
	NO	＋	測点	平均				
A	0	0.00	0.32					
				0.16	15.82	m3	2.53	
A	0	15.82	0.00					
				0.14	4.18	m3	0.59	
A	1	0.00	0.27					
				0.26	9.43	m3	2.45	
A	1	9.43	0.24					
				0.25	10.57	m3	2.64	
A	2	0.00	0.25					
				0.13	9.02	m3	1.17	
A	2	9.02	0.00					
				0.00	5.23	m3	0.00	
A	2	14.25	0.00					
B	0	0.00	0.00					
				0.16	5.70	m3	0.91	
B	0	5.70	0.32					
				0.32	5.90	m3	1.89	
B	0	11.60	0.31					
				0.32	8.40	m3	2.69	
B	1	0.00	0.32					
				0.50	12.00	m3	6.00	
B	1	12.00	0.67					
				0.53	2.20	m3	1.17	
B	1	14.20	0.38					
	合計					m3	22.04	

延長調書（４）							埋戻 （発生土）	
路線名	測点		断面積		延長	単位	数量	摘要
	NO	＋	測点	平均				
A	0	0.00	0.11					
				0.06	15.82	m3	0.95	
A	0	15.82	0.00					
				0.04	4.18	m3	0.17	
A	1	0.00	0.08					
				0.08	9.43	m3	0.75	
A	1	9.43	0.07					
				0.07	10.57	m3	0.74	
A	2	0.00	0.07					
				0.04	9.02	m3	0.36	
A	2	9.02	0.00					
				0.00	5.23	m3	0.00	
A	2	14.25	0.00					
B	0	0.00	0.00					
				0.06	5.70	m3	0.34	
B	0	5.70	0.11					
				0.11	5.90	m3	0.65	
B	0	11.60	0.10					
				0.11	8.40	m3	0.92	
B	1	0.00	0.11					
				0.14	12.00	m3	1.68	
B	1	12.00	0.17					
				0.22	2.20	m3	0.48	
B	1	14.20	0.26					
	合計					m3	7.04	

排水構造物工数量集計表

名称	規格	計算式	数量	設計数量
防音型側溝	(250×300)	N= 13.89 + 28.26	42.15 m	43 m
防音型側溝	(250×250)		30.57 m	31 m
側溝蓋		図面参照 N= 41 + 27	68 枚	68 枚
側溝蓋	(グレーチングS)	図面参照 N= 4 + 2	6 枚	6 枚
河床コンクリート	18-8-25高炉	V= 0.91	0.91 m3	1 m3
止めコンクリート	18-8-25高炉 t=10cm	V= 0.456 * 0.360 * 0.1 + 0.406 * 0.360 * 0.1	0.03 m3	0.1 m3
型枠		A= 0.456 * 0.360 + 0.406 * 0.360	0.31 m2	1 m2
円形ボックス	(CSBφ250)		2.9 m	3 m
円形ボックス	(CSBφ200)		2.2 m	2 m
集水桝	(500×500×400)	N= 3	3 箇所	3 箇所
集水桝蓋	(グレーチング)	N= 3	3 枚	3 枚

延長調書（1）

排水構造物

種別	路線名	測点 自）NO	＋	路線名	至）NO	＋	左右	単位	数量	摘要
防音型側溝 (250×300)	A	0	0.00	A	0	14.24	左	m	13.89	
	B	0	3.18	B	1	12.00	右	m	28.26	
		合計						m	42.15	平面図参照
防音型側溝 (250×250)	B	0	3.18	A	2	8.12	左	m	30.57	
		合計						m	30.57	平面図参照
円形ボックス (CSBφ250)	A	0	14.24	B	0	3.18	左	m	2.90	
		合計						m	2.90	平面図参照
円形ボックス (CSBφ200)	B	1	12.00	B	1	14.20	右	m	2.16	
		合計						m	2.16	平面図参照
集水桝 (1)(2)(3) (500×500×400)	A	0	14.24				左	箇所	1	集水桝 (1)
	B	0	3.18				右	箇所	1	集水桝 (2)
	B	1	12.00				右	箇所	1	集水桝 (3)
		合計						箇所	3	平面図参照

延長調書（２）							河床コンクリート	
路線名	測点		厚さ		延長	単位	数量	摘要
	NO	＋	測点	平均				
A	0	0.00	0.117					集水桝(1) 上流側+13.89付近
				0.080	13.90	m3	0.278	
A	0	13.89	0.050					
B	0	3.53	0.000					集水桝(2) 下流側+3.53付近
				0.070	2.20	m3	0.039	
B	0	5.70	0.133					
				0.12	5.90	m3	0.177	
B	0	11.60	0.115					
				0.100	8.40	m3	0.210	
B	1	0.00	0.090					
				0.070	11.70	m3	0.205	集水桝(3) 上流側+11.65付近
B	1	11.65	0.050					
	合計					m3	0.91	

排水構造物工	単位数量①　側溝(防音型側溝250×300)

防音型側溝

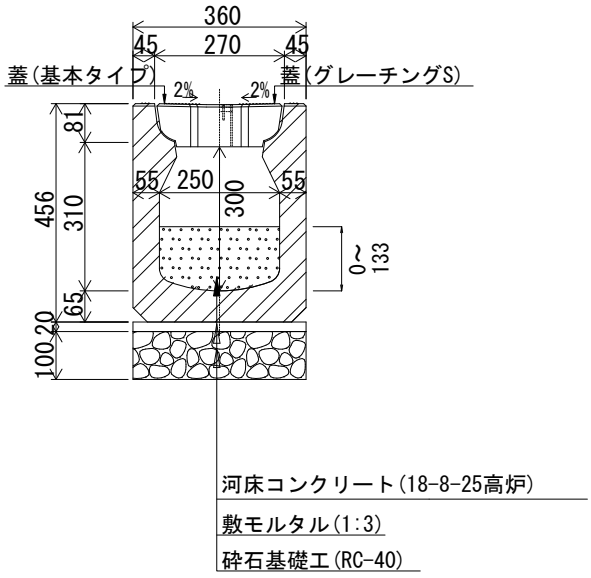

蓋 (T-25)

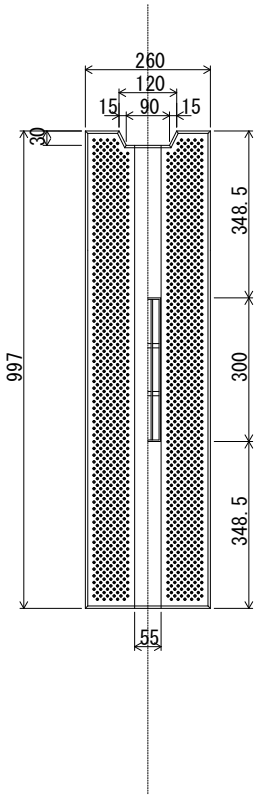

(10m当り)

項　　目	種別	計　　算　　式		数　　量
防音型側溝	250×300×2000	N= 10.00 / 2.00	=	5.00 本
敷モルタル	1:3	V= 0.36 ＊ 0.02 ＊ 10.00	=	0.07 m3
河床コンクリート	18-8-25 高炉 t=0～133	V= 0.25 ＊ (0.000 + 0.133) / 2 ＊ 10.00	=	0.17 m3
砕石基礎	再生ｸﾗｯｼｬｰﾗﾝ(RC-40) t=10cm	A= 0.36 ＊ 10.00	=	3.60 m2
蓋	基本タイプ	N= 10.00 - 1.00	=	9.00 枚
蓋	グレーチングS	N= 1.00	=	1.00 枚

排水構造物工	単位数量②　側溝(防音型側溝250×250)

防音型側溝

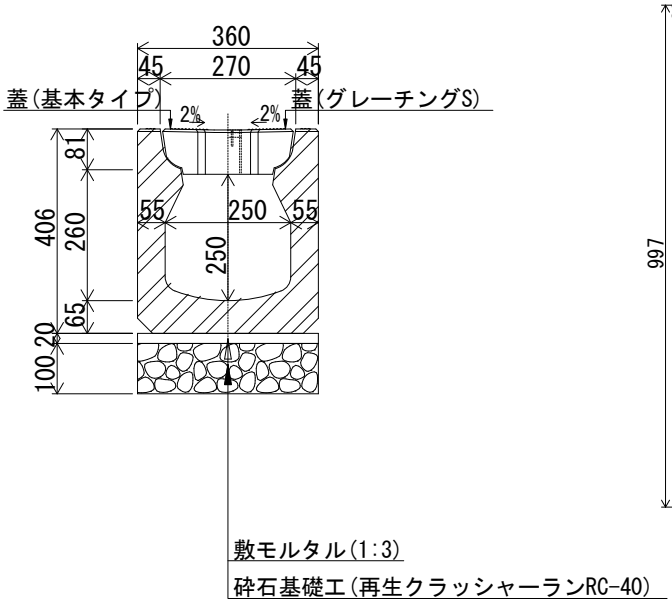

蓋 (T-25)

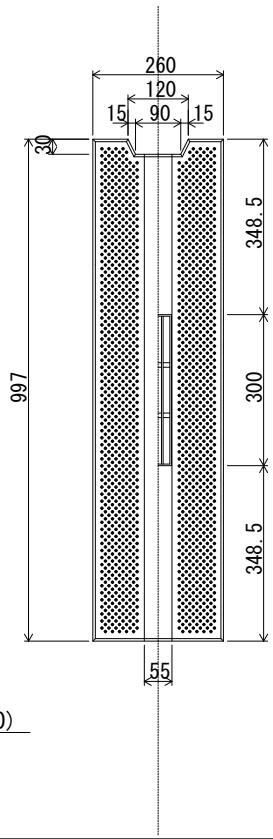

(10m当り)

項　　目	種別	計　　算　　式		数　　量
防音型側溝	250×250×2000	N= 10.00 / 2.00	=	5.00 本
敷モルタル	1:3	V= 0.36 ＊ 0.02 ＊ 10.00	=	0.07 m3
砕石基礎	再生ｸﾗｯｼｬｰﾗﾝ(RC-40) t=10cm	A= 0.36 ＊ 10.00	=	3.60 m2
蓋	基本タイプ	N= 10.00 - 1.00	=	9.00 枚
蓋	グレーチングS	N= 1.00	=	1.00 枚

排水構造物工	単位数量③　円形ボックス(CSBφ250)

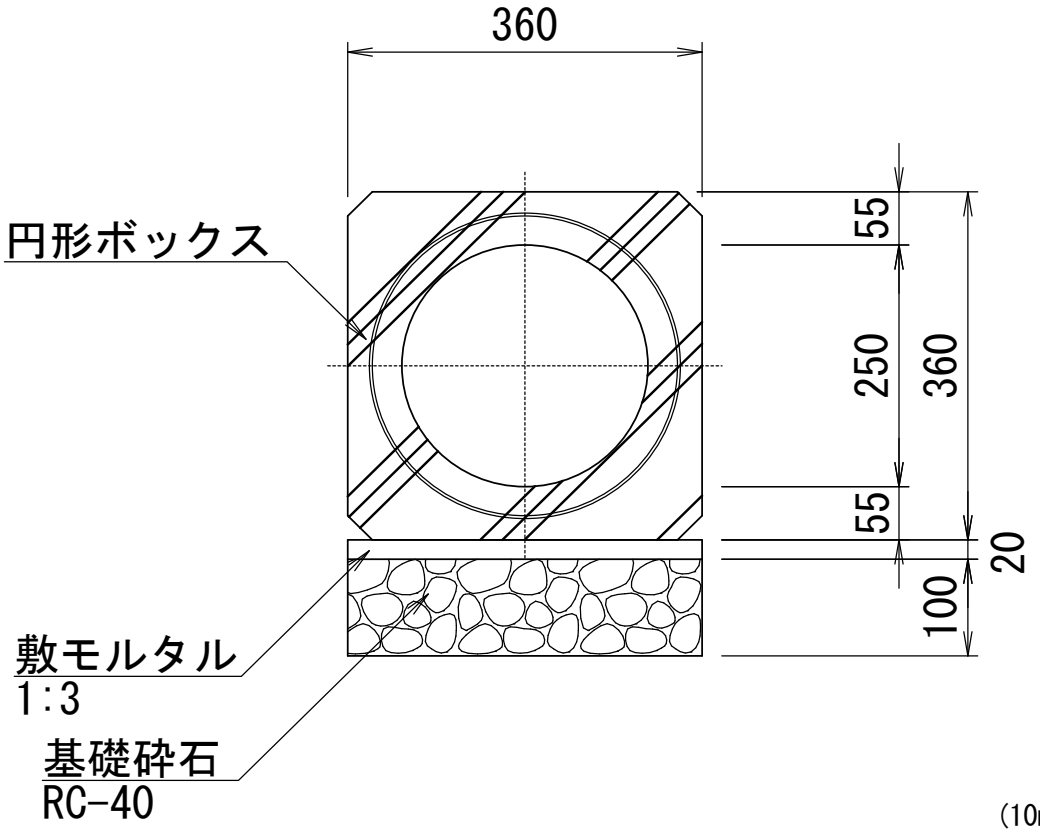

(10m当り)

項　　目	種別	計　　算　　式	数　　量
円形ボックス	φ250 L=2400	N= 10.00 / 2.40 =	4.20 本
敷モルタル	1:3	V= 0.360 ＊ 0.02 ＊ 10.00 =	0.07 m3
砕石基礎	再生ｸﾗｯｼｬｰﾗﾝ(RC-40) t=10cm	A= 0.360 ＊ 10.00 =	3.60 m2

排水構造物工	単位数量④　円形ボックス(CSBφ200)

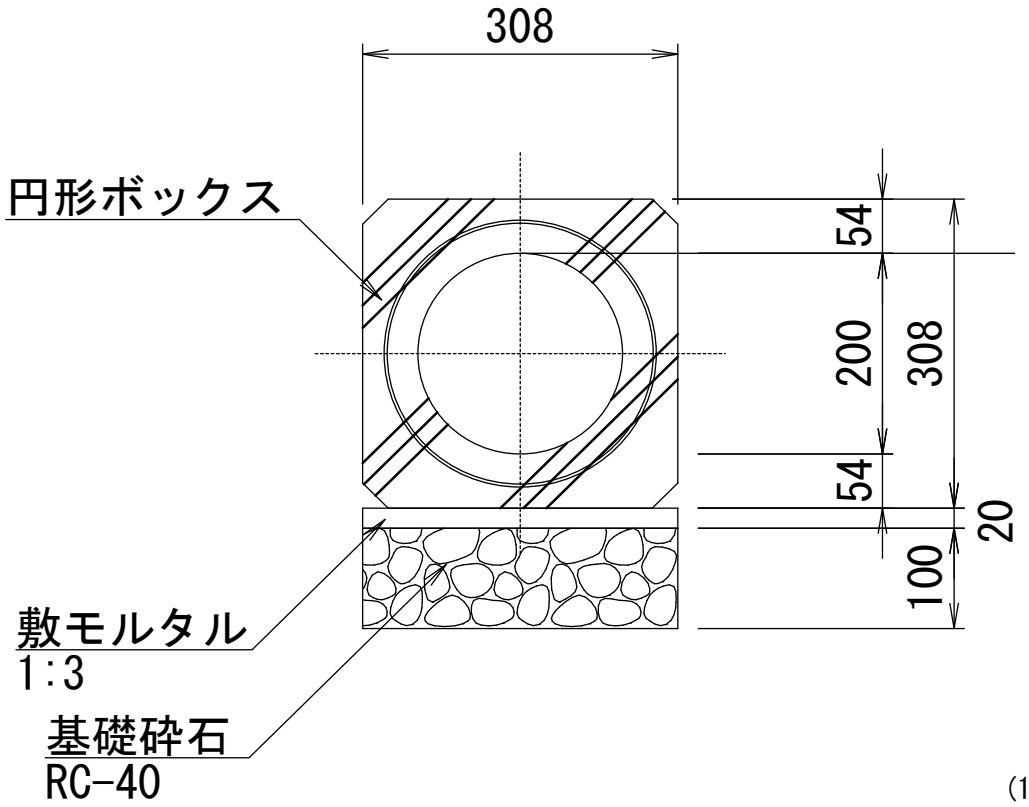

(10m当り)

項　　目	種別	計　　算　　式		数　　量
円形ボックス	φ200 L=2000	N= 10.00 / 2.00	=	5.00 本
敷モルタル	1:3	V= 0.308 ＊ 0.02 ＊ 10.00	=	0.06 m3
砕石基礎	再生ｸﾗｯｼｬｰﾗﾝ(RC-40) t=10cm	A= 0.308 ＊ 10.00	=	3.08 m2

排水構造物工	単位数量⑤　集水桝(1)(2)(3)　(500×500×400)

平　面　図

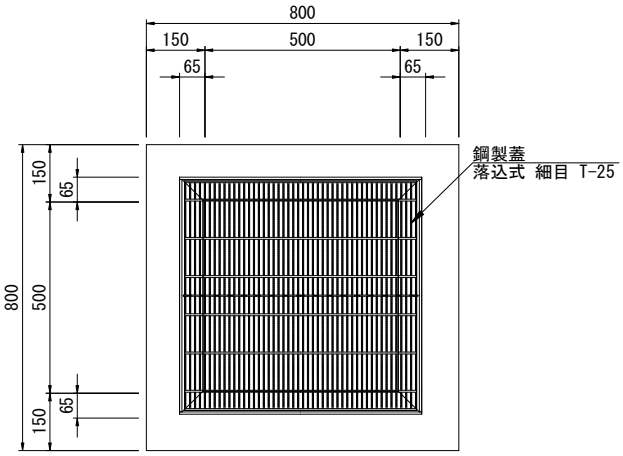

断　面　図

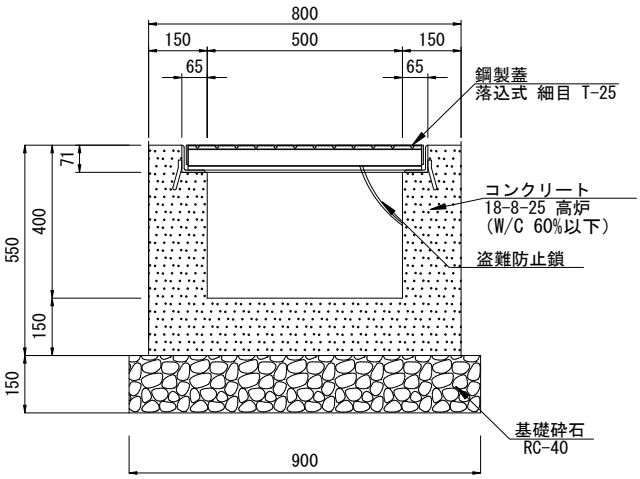

(1箇所当り)

項　　目	種別	計　　算　　式	数　　量
コンクリート	18-8-25 高炉 (1)、(3)	V= 0.80 ＊ 0.80 ＊ 0.55 － 0.50 ＊ 0.50 ＊ (0.40 － 0.071) － 0.63 ＊ 0.63 ＊ 0.071 － 0.31 ＊ 0.25 ＊ 0.15 ＊ 2 =	0.218 m3
	18-8-25 高炉 (2)	V= 0.80 ＊ 0.80 ＊ 0.55 － 0.50 ＊ 0.50 ＊ (0.40 － 0.071) － 0.63 ＊ 0.63 ＊ 0.071 － 0.31 ＊ 0.25 ＊ 0.15 ＊ 3 =	0.207 m3
型枠	小型構造物	A= (0.80 ＊ 0.55 ＋ 0.50 ＊ (0.40 － 0.071) ＋ 0.071 ＊ 0.63) ＊ 4.00 =	2.597 m2
砕石基礎工	再生ｸﾗｯｼｬｰﾗﾝ(RC-40) t=15cm	A= 0.90 ＊ 0.90 =	0.810 m2
グレーチング蓋	T-25　細目	N= 1 =	1 枚

舗装工数量集計表

名称	規格	計算式	数量	設計数量
アスファルト舗装工				
下層路盤	再生クラッシャーラン (RC-40) t=18cm	延長調書（１）参照 A= 301.614	301.614 m2	302 m2
路盤	再生クラッシャーラン (RC-40) t=15cm	延長調書（２）参照 A= 100.000	100.000 m2	100 m2
上層路盤	再生粒度調整砕石 (RM-40) t=10cm	延長調書（３）参照 A= 301.614	301.614 m2	302 m2
表層	再生密粒度AS 13mm t=5cm	延長調書（４）参照 A= 304.674	304.674 m2	305 m2
不陸整正	再生粒度調整砕石 平均40mm	ヘロン式求積①参照 A= 3.06	3.06 m2	3 m2

延長調書（1）

車道舗装
下層路盤（RC-40）

路線名	測点		幅員		延長	単位	数量	摘要
	NO	＋	測点	平均				
A	0	0.00	2.750					
				3.380	15.82	m2	53.472	
A	0	15.82	4.000					
				3.820	4.18	m2	15.968	
A	1	0.00	3.640					
				3.640	9.43	m2	34.325	
A	1	9.43	3.640					
				3.640	10.57	m2	38.475	
A	2	0.00	3.640					
				3.820	9.02	m2	34.456	
A	2	9.02	4.000					
				2.890	5.23	m2	15.115	A路線合計
A	2	14.25	1.780					206.48
B	0	0.00	4.000					
				3.340	5.70	m2	19.038	
B	0	5.70	2.680					
				2.670	5.90	m2	15.753	
B	0	11.60	2.650					
				2.640	8.40	m2	22.176	
B	1	0.00	2.620					
				2.620	12.00	m2	31.440	
B	1	12.00	2.620					
				2.950	2.28	m2	6.726	B路線合計
B	1	14.28	3.270					95.13
								ヘロン式求積②参照
				A		m2	12.870	
								ヘロン式求積③参照
				A		m2	1.800	
	合計					m2	301.614	

延長調書（２）							車道舗装 路盤（RC-40）	
路線名	測点		幅員		延長	単位	数量	摘要
	NO	＋	測点	平均				
C	0	0.00	4.000					
				4.000	10.20	m2	40.800	
C	0	10.20	4.000					
				4.000	9.80	m2	39.200	
C	1	0.00	4.000					
				4.000	5.00	m2	20.000	
C	1	5.00	4.000					
	合計					m2	100.000	

延長調書（3）

車道舗装
上層路盤（RM-40）

路線名	測点		幅員		延長	単位	数量	摘要
	NO	＋	測点	平均				
A	0	0.00	2.750					
				3.380	15.82	m2	53.472	
A	0	15.82	4.000					面積計算書①参照
				3.820	4.18	m2	15.968	
A	1	0.00	3.640					
				3.640	9.43	m2	34.325	
A	1	9.43	3.640					
				3.640	10.57	m2	38.475	
A	2	0.00	3.640					面積計算書②参照
				3.820	9.02	m2	34.456	
A	2	9.02	4.000					
				2.890	5.23	m2	15.115	A路線合計
A	2	14.25	1.780					206.48
B	0	0.00	4.000					
				3.340	5.70	m2	19.038	
B	0	5.70	2.680					
				2.670	5.90	m2	15.753	
B	0	11.60	2.650					
				2.640	8.40	m2	22.176	
B	1	0.00	2.620					
				2.620	12.00	m2	31.440	
B	1	12.00	2.620					面積計算書③参照
				2.950	2.28	m2	6.726	B路線合計
B	1	14.28	3.270					95.13
								ヘロン式求積②参照
				A		m2	12.870	
								ヘロン式求積③参照
				A		m2	1.800	
	合計					m2	301.614	

延長調書（4）

車道舗装
表層（再生密粒度As13）

路線名	測点		幅員		延長	単位	数量	摘要
	NO	＋	測点	平均				
A	0	0.00	2.750					
				3.380	15.82	m2	53.472	
A	0	15.82	4.000					
				3.820	4.18	m2	15.968	
A	1	0.00	3.640					
				3.640	9.43	m2	34.325	
A	1	9.43	3.640					
				3.640	10.57	m2	38.475	
A	2	0.00	3.640					
				3.820	9.02	m2	34.456	
A	2	9.02	4.000					
				2.890	5.23	m2	15.115	A路線合計
A	2	14.25	1.780					209.54
B	0	0.00	4.000					
				3.340	5.70	m2	19.038	
B	0	5.70	2.680					
				2.670	5.90	m2	15.753	
B	0	11.60	2.650					
				2.640	8.40	m2	22.176	
B	1	0.00	2.620					
				2.620	12.00	m2	31.440	
B	1	12.00	2.620					
				2.950	2.28	m2	6.726	B路線合計
B	1	14.28	3.270					95.13
								ヘロン式求積①参照
				A		m2	3.060	
								ヘロン式求積②参照
				A		m2	12.870	
								ヘロン式求積③参照
				A		m2	1.800	
	合計					m2	304.674	

面積計算書　　ヘロン式求積①　Ａ路線　№.０付近

表層

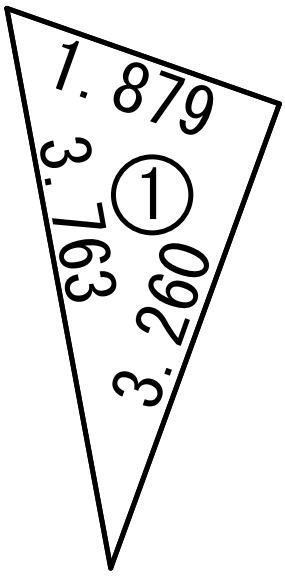

符号	辺A	辺B	辺C	面積
1	3.763	3.260	1.879	3.06
			合計	3.06

面積計算書　　ヘロン式求積②　Ａ路線　№１付近

表層、上層路盤、下層路盤

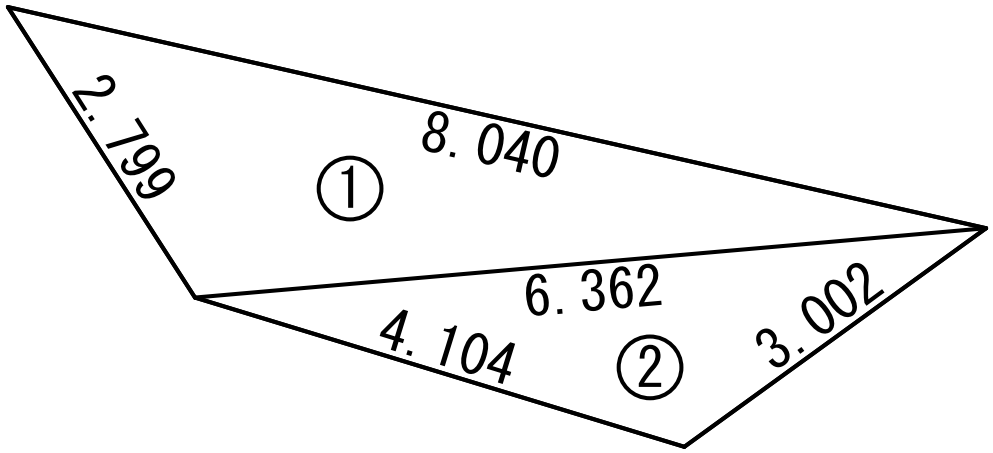

符号	辺A	辺B	辺C	面積
1	8.040	2.799	6.362	7.91
2	6.362	4.104	3.002	4.96
			合計	12.87

面積計算書　　ヘロン式求積③　Ａ路線　№.１付近

表層、上層路盤、下層路盤

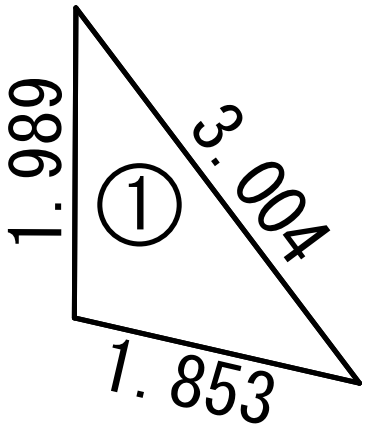

符号	辺A	辺B	辺C	面積
1	3.004	1.989	1.853	1.80
			合計	1.80

面積計算書　　ヘロン式求積　位置図

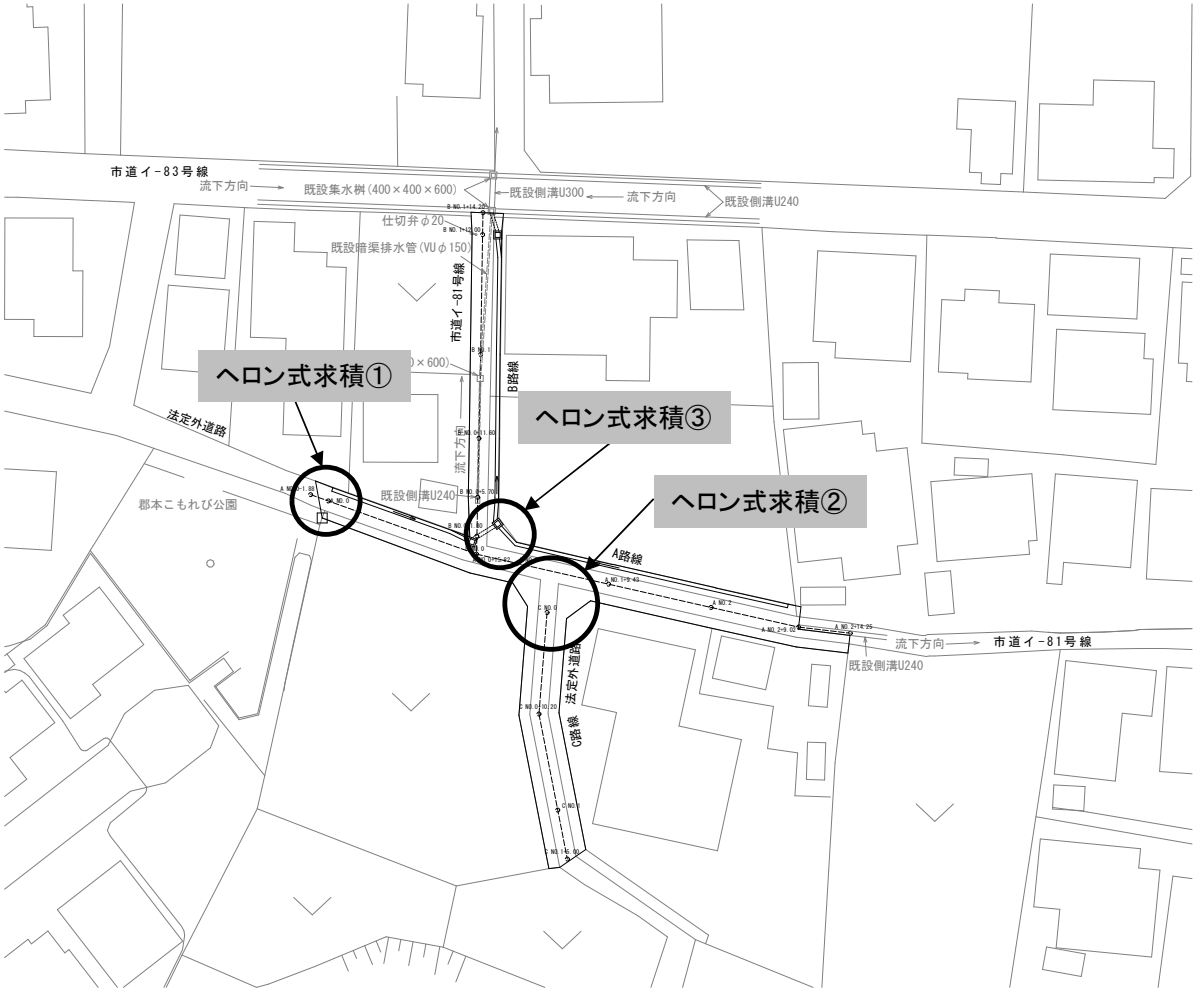

撤去工数量集計表

名称	規格	計算式	数量	設計数量
コンクリート構造物取壊し	U型側溝 鉄筋構造物	単位数量(撤去)③参照 V= 0.032	0.032 m3	0.1 m3
コンクリート構造物取壊し	既設集水桝 無筋構造物	B路線円形ﾎﾞｯｸｽ接続箇所 V= 0.31 ＊ 0.31 ＊ 0.15	0.014 m3	0.1 m3
舗装版切断		平面図参照 L= 3.80 ＋ 1.50	5.30 m	5 m
舗装版破砕		ヘロン式求積(撤去)①参照 A= 156.54	156.54 m2	157 m2
暗渠排水管撤去	硬質塩化ビニル管 (VPφ150)	平面図参照 L= 28.2	28.2 m	28 m
集水桝撤去	(300×300×600)	平面図参照 N= 1	1 基	1 基
殻運搬	路盤廃材	掘削（路盤）延長調書(2)参照 V= 48.05	48.05 m3	48 m3
殻処分	砕石 W=2.04t/m3	W= 48.05 ＊ 2.04	98.02 t	98 t
殻運搬	ｱｽﾌｧﾙﾄ合材	V= 156.54 ＊ 0.05	7.83 m3	8 m3
殻処分	ｱｽﾌｧﾙﾄ合材 W=2.35t/m3	W= 7.83 ＊ 2.35	18.39 t	18 t
殻運搬	無筋コンクリート	単位数量（撤去）②参照 V= 0.190	0.190 m3	0.2 m3
殻処分	無筋コンクリート W=2.35t/m3	W= 0.190 ＊ 2.35	0.447 t	0.45 t
殻運搬	鉄筋コンクリート	単位数量（撤去）③参照 V= 0.032	0.032 m3	0.1 m3
殻処分	鉄筋コンクリート W=2.50t/m3	W= 0.032 ＊ 2.50	0.08 t	0.1 t
濁水運搬		V= 5.30 ＊ 0.0017	0.01 m3	0.01 m3
濁水処分		W= 0.01 ＊ 1.20 ＊ 1000.00	10.81 kg	11 kg
現場発生品運搬	廃プラスチック類	平面図参照 V= 0.032 ＊ 0.1 ＊ 28.2	0.090 m3	0.09 m3
現場発生品処分	廃プラスチック類	W= 0.090 ＊ 1.1	0.10 t	0.10 t

面積計算書　　ヘロン式求積(撤去)①

舗装版破砕

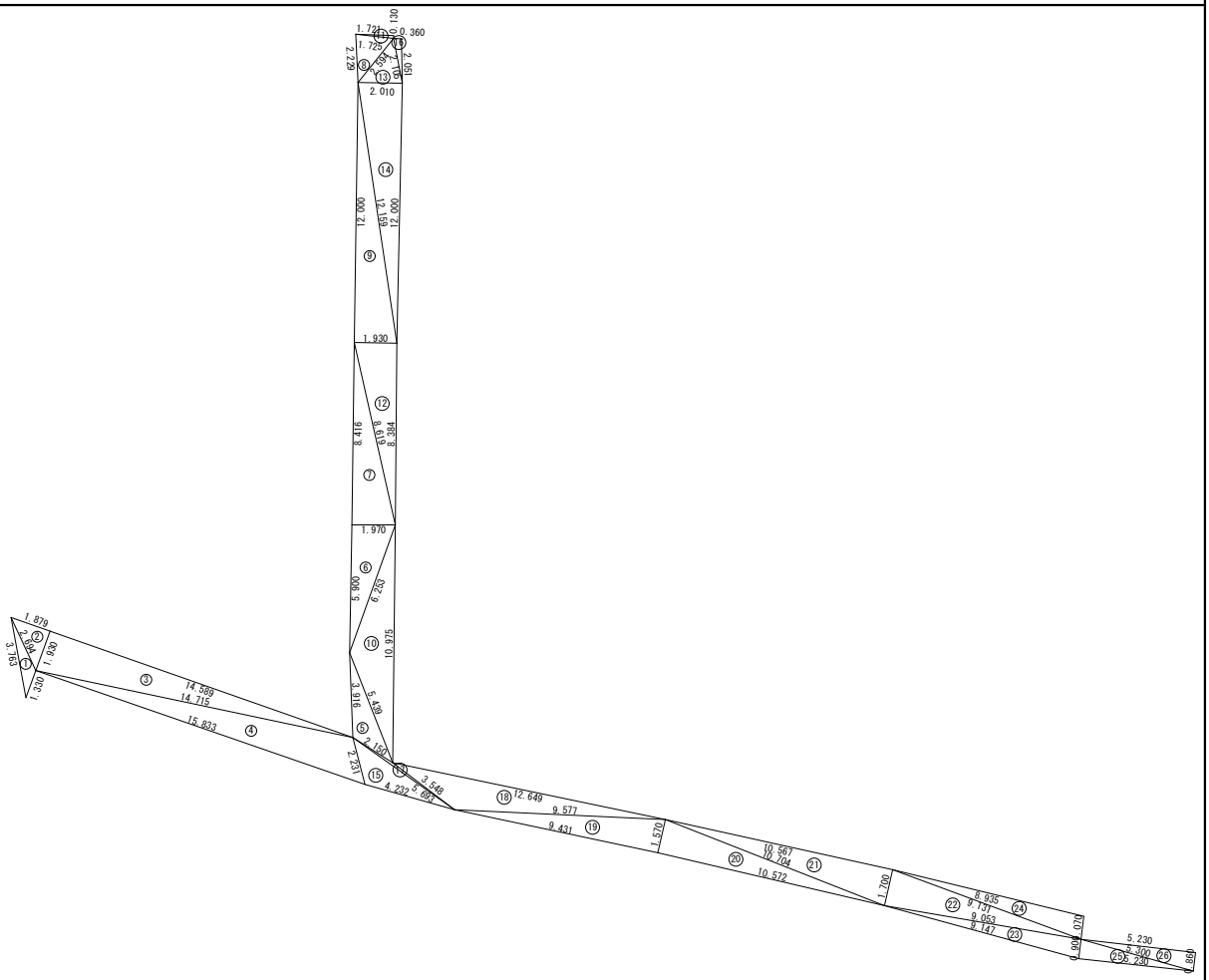

符号	辺A	辺B	辺C	面積
1	3. 763	1. 330	2. 694	1. 25
2	2. 694	1. 930	1. 879	1. 81
3	14. 715	14. 589	1. 930	14. 08
4	15. 833	2. 231	14. 715	14. 71
5	5. 439	3. 916	2. 150	3. 45
6	6. 253	1. 970	5. 900	5. 81
7	8. 619	8. 416	1. 970	8. 29
8	2. 594	1. 725	2. 229	1. 90
9	12. 159	12. 000	1. 930	11. 58
10	10. 975	6. 253	5. 439	11. 03
11	1. 725	0. 130	1. 721	0. 11
12	8. 619	8. 384	1. 930	8. 09
13	2. 594	2. 010	2. 105	2. 07
14	12. 159	12. 000	2. 010	12. 06
15	5. 693	2. 231	4. 232	4. 08
16	2. 105	2. 051	0. 360	0. 37
17	5. 693	3. 548	2. 150	0. 33
18	12. 649	3. 548	9. 577	9. 74
19	9. 577	9. 431	1. 570	7. 40
20	10. 704	1. 570	10. 572	8. 30
21	10. 704	1. 700	10. 567	8. 98
22	9. 131	1. 700	9. 053	7. 69
23	9. 147	0. 900	9. 053	4. 07
24	9. 131	1. 070	8. 935	4. 74
25	5. 300	0. 900	5. 230	2. 35
26	5. 300	0. 860	5. 230	2. 25
			合計	156. 54

撤去工	単位数量(撤去)①　暗渠排水管撤去（VPφ150）

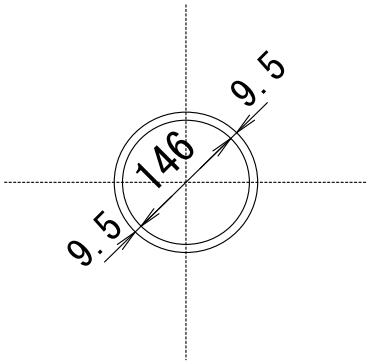

（10m当り）

項　　目	種別	計　　算　　式	数　　量
暗渠排水管撤去	廃プラスチック類	V=　3.5　＊ 0.001 ／　1.1　＊　10.0　　=	0.032 m3
		※塩ビ管 VPφ150 3.5kg/m、単位体積重量 1.1	

撤去工	単位数量(撤去)②　集水桝撤去（300×300×600）

平　面　図

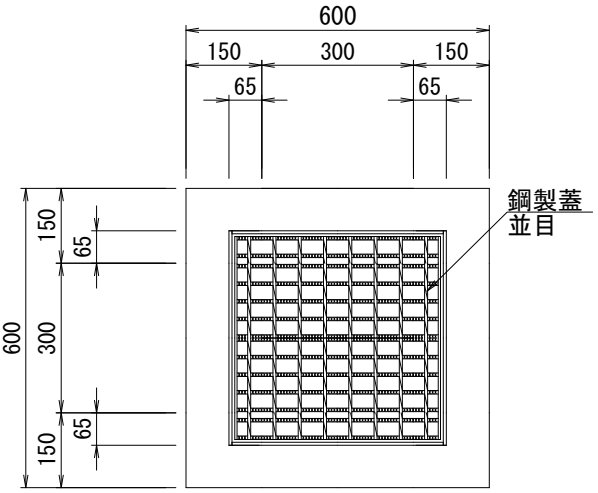

断　面　図

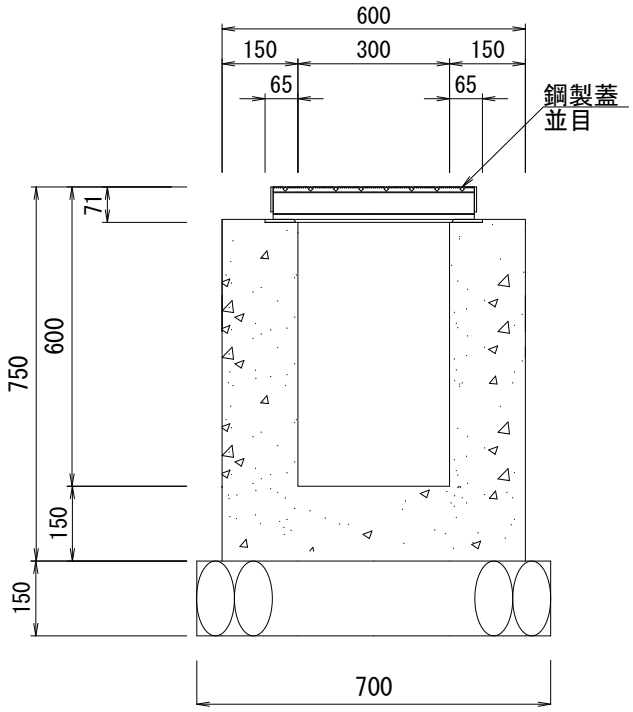

（1箇所当り）

項　　目	種別	計　　算　　式	数　　量
集水桝撤去	無筋コンクリート	V= (0.60 ＊ 0.60 ＊ 0.68 － 0.30 ＊ 0.30 ＊ 0.53) － 0.17 ＊ 0.17 ＊ π ÷ 4 ＊ 0.15 ＊ 2 =	0.190 m3

撤去工	単位数量(撤去)③　U型側溝撤去（240×300）

側溝　　鋼製蓋

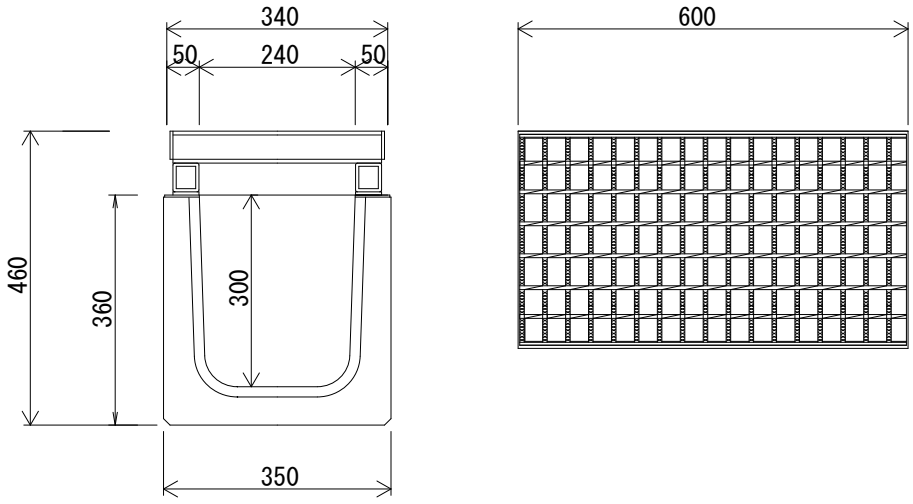

（1箇所当り）

項　目	種別	計　算　式	数　量
コンクリート構造物取壊し	鉄筋コンクリート	V= (0.36 ＊ 0.35 － 0.30 ＊ 0.24) ＊ 0.6 =	0.032 m3