数量総括表

名　　称	規　　格	算　　式	設計数量	積算数量	単　位
道路改良工事					
道路土工					
掘削工					
掘削	土砂＋路盤	土砂　路盤 = 54.5 + 19.1	73.6	70	m3
路体盛土工					
路体盛土	流用土　W＜2.5m	= 71.2	71.2	70	m3
法面整形工					
法面整形	盛土部	= 30.7	30.7	30	m2
法面整形	切土部	= 12.3	12.3	10	m2
防草ｺﾝｸﾘｰﾄ工					
張りコンクリート	18-8-25（高炉）t=7.0cm 70m3/100m2 目地材有	= 110.3	110.3	110	m2
溶接金網	φ3.2(150×150)	= 110.3	110.3	110	m2
残土処理工					
土砂等運搬		= 21.9	21.9	20	m3
擁壁工					
作業土工					
床堀り		土砂　路盤 = 71.9 + 0.5	72.4	70	m3
埋戻し	流用土	= 52.5	52.5	50	m3
場所打擁壁工					
重力式擁壁	1m超え2m未満 H=0.90～1.05m	= 12.55	12.6	13	m3
プレキャスト擁壁工					
プレキャスト擁壁	0.5m以上1.0m未満 基礎砕石有 均しｺﾝｸﾘｰﾄ有 L型擁壁 H=0.8m	= 2.0	2.0	2	m
プレキャスト擁壁	1.0m以上2.0m未満 基礎砕石有 均しｺﾝｸﾘｰﾄ有 L型擁壁 H=1.1m	= 2.0	2.0	2	m
プレキャスト擁壁	1.0m以上2.0m未満 基礎砕石有 均しｺﾝｸﾘｰﾄ有 L型擁壁 H=1.3m	= 2.0	2.0	2	m
プレキャスト擁壁	1.0m以上2.0m未満 基礎砕石有 均しｺﾝｸﾘｰﾄ有 L型擁壁 H=1.6m	= 2.0	2.0	2	m
プレキャスト擁壁	1.0m以上2.0m未満 基礎砕石有 均しｺﾝｸﾘｰﾄ有 L型擁壁 H=1.9m	= 2.0	2.0	2	m
プレキャスト擁壁	2.0m以上3.5m未満 基礎砕石有 均しｺﾝｸﾘｰﾄ有 L型擁壁 H=2.1m	= 2.0	2.0	2	m
プレキャスト擁壁	2.0m以上3.5m未満 基礎砕石有 均しｺﾝｸﾘｰﾄ有 L型擁壁 H=2.3m	= 2.0	2.0	2	m
構造物撤去工					
防護柵撤去工					
ｶﾞｰﾄﾞﾊﾟｲﾌﾟ撤去	土中建込用	= 22.5	22.5	23	m
標識撤去工					
道路標識撤去	再利用	= 2	2	2	基
構造物取壊し工					
コンクリート構造物取壊	鉄筋Co	= 12.8	12.8	13	m3
コンクリート構造物取壊	無筋Co	= 1.0	1.0	1	m3
舗装版切断	As t＝15cm以下	= 222.5	222.5	220	m
舗装版切断	Co t＝15cm以下	= 18.6	18.6	19	m
舗装版破砕	As t＝15cm以下	= 417.7	417.7	420	m2
舗装版破砕	Co t＝15cm以下	= 39.0	39.0	39	m2

数量総括表

名　　称	規　　格	算　　式	設計数量	積算数量	単　位
運搬処理工					
殻運搬	As殻	= 25.6	25.6	26	m3
殻処理	As殻	= 25.6	25.6	26	m3
殻運搬	路盤	= 35.8	35.8	36	m3
殻処理	路盤	= 35.8	35.8	36	m3
殻運搬	路盤ｽﾗｸﾞ	= 16.2	16.2	16	m3
殻処理	路盤ｽﾗｸﾞ	= 16.2	16.2	16	m3
殻運搬	有筋二次	= 12.8	12.8	13	m3
殻処理	有筋二次	= 12.8	12.8	13	m3
殻運搬	無筋Co	= 4.9	4.9	5	m3
殻処理	無筋Co	= 4.9	4.9	5	m3
切断排水運搬処理		= 453.9 kg	1	1	式
現場発生品運搬	ベーストラック2t積 スクラップ	= 1.316	1.316	1.32	t
舗装工					
車道舗装（県道）					
下層路盤	再生ｸﾗｯｼｬｰﾗﾝ RC-40 t=20cm	= 125.4	125.4	125	m2
上層路盤	水硬性粒度調整スラグ HMS-25 t=20cm	= 125.4	125.4	125	m2
基層	再生粗粒度As20mm t=5cm 平均幅員1.4m未満	= 125.4	125.4	125	m2
表層	再生密粒度As20mm t=5cm 平均幅員1.4m未満	= 125.4	125.4	125	m2
車道舗装（町道）					
下層路盤	再生ｸﾗｯｼｬｰﾗﾝ RC-40 t=20cm	= 75.4	75.4	75	m2
表層	再生密粒度As13mm t=5cm 平均幅員1.4m以上3.0m未満	= 75.4	75.4	75	m2
歩道舗装 一般部					
路盤	再生ｸﾗｯｼｬｰﾗﾝ RC-40 t=10cm	= 240.3	240.3	240	m2
表層	透水性As13mm、t=4cm 平均幅員1.4m以上2.4m未満	= 240.3	240.3	240	m2
歩道舗装 乗入部					
路盤	再生ｸﾗｯｼｬｰﾗﾝ RC-40 t=20cm	= 26.8	26.8	27	m2
表層	透水性As13mm、t=4cm 平均幅員1.4m以上2.4m未満	= 26.8	26.8	27	m2
排水構造物工					
作業土工					
床堀り		土砂　路盤　路盤ｽﾗｸﾞ = 96.0 + 16.2 + 16.2	128.4	130	m3
埋戻し	流用土	= 96.2	96.2	100	m3
側溝工					
プレキャストU型側溝	側溝300×300 L=2000	= 80.8	80.8	81	m
プレキャストU型側溝	側溝300×400 L=2000	= 2.0	2.0	2	m
プレキャストU型側溝	側溝300×500 L=2000	= 1.5	1.5	2	m
プレキャストU型側溝	側溝300×600 L=2000	= 6.0	6.0	6	m
プレキャストU型側溝	深溝側溝 300×700 L=2000	= 6.0	6.0	6	m
プレキャストU型側溝	深溝側溝 300×800 L=2000	= 6.0	6.0	6	m
プレキャストU型側溝	深溝側溝 300×900 L=2000	= 4.0	4.0	4	m
プレキャストU型側溝	深溝側溝 300×1000 L=2000	= 4.2	4.2	4	m
調整コンクリート	δck=18N	= 0.88	0.88	0.9	m3

数量総括表

名　　称	規　　格	算　　式	設計数量	積算数量	単　位
管渠工					
鉄筋ｺﾝｸﾘｰﾄ台付管	ボックス型 φ300	= 20.7	20.7	21	m
暗渠排水管	塩ビ管 VPφ300	= 7.8	7.8	8	m
暗渠排水管	ヒューム管 HPφ600	= 0.4	0.4	0.4	m
集水桝・マンホール工					
現場打ち集水桝	集水桝(1)400×1200×550 グレーチング蓋 T2	= 1	1	1	箇所
現場打ち集水桝	集水桝(2)500×500×600 グレーチング蓋 T2	= 2	2	2	箇所
現場打街渠桝	H=300 一般	= 4	4	4	箇所
現場打街渠桝	H=400 一般	= 1	1	1	箇所
現場打街渠桝	H=500 一般	= 1	1	1	箇所
現場打街渠桝	H=900 一般	= 1	1	1	箇所
現場打街渠桝	H=1000 一般	= 2	2	2	箇所
矩形人孔	1500×1500×2775	= 1	1	1	箇所
既設桝高さ調整工		= 1	1	1	式
縁石工					
縁石工					
歩車道境界ブロック	ブロック付側溝蓋 セミフラット 一般部	= 87.3	87.3	87	m
歩車道境界ブロック	ブロック付側溝蓋 セミフラット 乗入部	= 17.2	17.2	17	m
歩車道境界ブロック	ブロック付側溝蓋 セミフラット 摺付部	= 6.0	6.0	6	m
歩車道境界ブロック	歩車道境界ブロック① セミフラット 一般部	= 4.8	4.8	5	m
歩車道境界ブロック	歩車道境界ブロック① セミフラット 車両検知器	= 0.7	0.7	1	m
歩車道境界ブロック	歩車道境界ブロック② フラット 摺付部	= 3.0	3.0	3	m
歩車道境界ブロック	歩車道境界ブロック② フラット 乗入部	= 20.1	20.1	20	m
地先境界ブロック	一般部	= 75.8	75.8	76	m
地先境界ブロック	切下部	= 13.2	13.2	13	m
防護柵工					
路側防護柵工					
ガードレール	Gr-B-4E 土中建込	= 20.0	20.0	20	m
転落防止柵	H=1.1m 横格子 土中建込	= 37.5	37.5	38	m
転落防止柵	H=1.1m 横格子 コンクリート建込	= 14.0	14.0	14	m
転落防止柵	再利用 H=1.1m 縦格子 土中建込	= 8.0	8.0	8	m
車止め		= 6	6	6	本
金網・支柱	H=1200　支柱間隔2m	= 3.4	3.4	3	m
基礎ブロック	180×180 H=450	= 3	3	3	個
道路付属施設工					
小型標識工					
標識柱設置	再利用	= 2	2	2	基
道路付属施設工					
道路反射鏡設置	再利用	= 1	1	1	基
区画線工					
区画線工					
溶融式区画線	実線 15cm 白	= 154.0	154.0	150	m
溶融式区画線	破線 30cm 白	= 10.0	10.0	10	m
仮設工					
土留・仮締切工					
じゃかご	φ450	= 2.0	2.0	2	m
交通管理工					
交通誘導警備員	交通誘導員B		1	1	式

工　　種	図・計　　算　　式	数　　量
道　路　土　工		
掘　　削 （土　砂）	(地山土量) 横断数量 V=　54.5 ＝	54.5　m^3
掘　　削 （路　盤）	(地山土量) 横断数量 V=　19.1 ＝	19.1　m^3
盛　　土	(締固め後土量) 横断数量 V=　71.2 ＝	71.2　m^3
床　　掘 （土　砂）	(地山土量) 横断数量 V=　96.0 ＝	96.0　m^3
床　　掘 （路　盤）	(地山土量) 横断数量 V=　16.2 ＝	16.2　m^3
床　　掘 (路盤ｽﾗｸﾞ)	(地山土量) 横断数量 V=　16.2 ＝	16.2　m^3
埋　戻　し	(締固め後土量) 横断数量　矩形人孔 V=　70.7　+　25.5 ＝	96.2　m^3
法面整形 (盛土部)	A=　30.7 ＝	30.7　m^2
法面整形 (切土部)	A=　12.3 ＝	12.3　m^2
発　生　土	V=　54.5　+　96.0　+　71.9 ＝ 掘削　床掘　擁壁床掘	222.4　m^3
流　用　土	V=　71.2　+　96.2　+　52.5 ＝ 盛土　埋戻し　擁壁埋戻し	219.9　m^3
土砂等運搬	V=　219.9　/　0.9　-　222.4 ＝ 流用土　発生土	21.9　m^3

土工計算書

測　点	距離 (m)	掘　削(土砂) 面積 (m2)	平均面積 (m2)	体積 (m3)	掘　削(路盤) 面積 (m2)	平均面積 (m2)	体積 (m3)	摘　要
No.　4 ＋ 18.300		0.00			0.00			No.5代用
No.　5 ＋ 0.000	1.700	0.00	0.00	0.00	0.00	0.00	0.00	
No.　6　0.000	20.000	0.16	0.08	1.60	0.13	0.07	1.40	
(BC.2) No.　6 ＋ 6.658	6.658	0.18	0.17	1.13	0.00	0.07	0.47	
No.　6 ＋ 19.700	13.042	0.00	0.09	1.17	0.00	0.00	0.00	
No.　9 ＋ 7.700		0.00			0.00			SP.3代用
(SP.3) No.　9 ＋ 11.447	3.747	0.00	0.00	0.00	0.00	0.00	0.00	
No.　9 ＋ 18.800	7.353	0.00	0.00	0.00	0.00	0.00	0.00	SP.3代用
No. 10 ＋ 19.600		0.00			0.00			No.11代用
No. 11 ＋ 0.000	0.400	0.00	0.00	0.00	0.00	0.00	0.00	
No. 11 ＋ 1.600	1.600	0.00	0.00	0.00	0.00	0.00	0.00	No.11代用
No. 12 ＋ 2.000		0.22			0.38			No.13代用
No. 13 ＋ 0.000	18.000	0.22	0.22	3.96	0.38	0.38	6.84	
No. 14 ＋ 0.000	20.000	0.10	0.16	3.20	0.09	0.24	4.80	
No. 15 ＋ 0.000	20.000	0.91	0.51	10.20	0.09	0.09	1.80	
No. 16 ＋ 0.000	20.000	0.00	0.46	9.20	0.00	0.05	1.00	
(E.P) No. 16 ＋ 10.000	10.000	1.03	0.52	5.20	0.12	0.06	0.60	
No. 17 ＋ 0.000	10.000	1.03	1.03	10.30	0.12	0.12	1.20	E.P代用
No. 17 ＋ 8.300	8.300	1.03	1.03	8.55	0.12	0.12	1.00	E.P代用
合　計	160.800			54.5			19.1	

測　　点	距離 (m)	盛　土 面積 (m2)	平均面積 (m2)	体積 (m3)	面積 (m2)	平均面積 (m2)	体積 (m3)	摘　要
No.　4 ＋ 18.300		0.00						No.5代用
No.　5 ＋ 0.000	1.700	0.00	0.00	0.00				
No.　6　0.000	20.000	0.72	0.36	7.20				
(BC.2) No.　6 ＋ 6.658	6.658	1.71	1.22	8.12				
No.　6 ＋ 19.700	13.042	0.00	0.86	11.22				
No.　9 ＋ 7.700		0.00						SP.3代用
(SP.3) No.　9 ＋ 11.447	3.747	0.00	0.00	0.00				
No.　9 ＋ 18.800	7.353	0.00	0.00	0.00				SP.3代用
No. 10 ＋ 19.600		0.00						No.11代用
No. 11 ＋ 0.000	0.400	0.00	0.00	0.00				
No. 11 ＋ 1.600	1.600	0.00	0.00	0.00				No.11代用
No. 12 ＋ 2.000		0.00						No.13代用
No. 13 ＋ 0.000	18.000	0.00	0.00	0.00				
No. 14 ＋ 0.000	20.000	2.16	1.08	21.60				
No. 15 ＋ 0.000	20.000	0.00	1.08	21.60				
No. 16 ＋ 0.000	20.000	0.09	0.05	1.00				
(E.P) No. 16 ＋ 10.000	10.000	0.00	0.05	0.50				
No. 17 ＋ 0.000	10.000	0.00	0.00	0.00				E.P代用
No. 17 ＋ 8.300	8.300	0.00	0.00	0.00				E.P代用
合　　計	160.800			71.2			0.0	

土工計算書

測　　点	距離 (m)	床　堀(土砂) 面積 (m2)	平均面積 (m2)	体積 (m3)	床　堀(路盤) 面積 (m2)	平均面積 (m2)	体積 (m3)	摘　要
No.　4 ＋ 18.300		0.03			0.00			No.5代用
No.　5 ＋ 0.000	1.700	0.03	0.03	0.05	0.00	0.00	0.00	
No.　6　0.000	20.000	0.06	0.05	1.00	0.07	0.04	0.80	
(BC.2) No.　6 ＋ 6.658	6.658	0.39	0.23	1.53	0.09	0.08	0.53	
No.　6 ＋ 19.700	13.042	0.00	0.20	2.61	0.00	0.05	0.65	
No.　9 ＋ 7.700		1.12			0.29			SP.3代用
(SP.3) No.　9 ＋ 11.447	3.747	1.12	1.12	4.20	0.29	0.29	1.09	
No.　9 ＋ 18.800	7.353	1.12	1.12	8.24	0.29	0.29	2.13	SP.3代用
No. 10 ＋ 19.600		0.67			0.21			No.11代用
No. 11 ＋ 0.000	0.400	0.67	0.67	0.27	0.21	0.21	0.08	
No. 11 ＋ 1.600	1.600	0.67	0.67	1.07	0.21	0.21	0.34	No.11代用
No. 12 ＋ 2.000		0.58			0.01			No.13代用
No. 13 ＋ 0.000	18.000	0.58	0.58	10.44	0.01	0.01	0.18	
No. 14 ＋ 0.000	20.000	0.46	0.52	10.40	0.03	0.02	0.40	
No. 15 ＋ 0.000	20.000	0.70	0.58	11.60	0.01	0.02	0.40	
No. 16 ＋ 0.000	20.000	1.41	1.06	21.20	0.42	0.22	4.40	
(E.P) No. 16 ＋ 10.000	10.000	0.70	1.06	10.60	0.13	0.28	2.80	
No. 17 ＋ 0.000	10.000	0.70	0.70	7.00	0.13	0.13	1.30	E.P代用
No. 17 ＋ 8.300	8.300	0.70	0.70	5.81	0.13	0.13	1.08	E.P代用
合　　計	160.800			96.0			16.2	

測　点	距離 (m)	床　堀(路盤ｽﾗｸﾞ) 面積 (m2)	平均面積 (m2)	体積 (m3)	埋戻し 面積 (m2)	平均面積 (m2)	体積 (m3)	摘　要
No.　4 ＋ 18.300		0.10			0.00			No.5代用
No.　5 ＋ 0.000	1.700	0.10	0.10	0.17	0.00	0.00	0.00	
No.　6　0.000	20.000	0.07	0.09	1.80	0.05	0.03	0.60	
(BC.2) No.　6 ＋ 6.658	6.658	0.09	0.08	0.53	0.17	0.11	0.73	
No.　6 ＋ 19.700	13.042	0.00	0.05	0.65	0.00	0.09	1.17	
No.　9 ＋ 7.700		0.26			0.70			SP.3代用
(SP.3) No.　9 ＋ 11.447	3.747	0.26	0.26	0.97	0.70	0.70	2.62	
No.　9 ＋ 18.800	7.353	0.26	0.26	1.91	0.70	0.70	5.15	SP.3代用
No. 10 ＋ 19.600		0.10			0.40			No.11代用
No. 11 ＋ 0.000	0.400	0.10	0.10	0.04	0.40	0.40	0.16	
No. 11 ＋ 1.600	1.600	0.10	0.10	0.16	0.40	0.40	0.64	No.11代用
No. 12 ＋ 2.000		0.01			0.20			No.13代用
No. 13 ＋ 0.000	18.000	0.01	0.01	0.18	0.20	0.20	3.60	
No. 14 ＋ 0.000	20.000	0.03	0.02	0.40	0.14	0.17	3.40	
No. 15 ＋ 0.000	20.000	0.01	0.02	0.40	0.42	0.28	5.60	
No. 16 ＋ 0.000	20.000	0.38	0.20	4.00	1.93	1.18	23.60	
(E.P) No. 16 ＋ 10.000	10.000	0.13	0.26	2.60	0.59	1.26	12.60	
No. 17 ＋ 0.000	10.000	0.13	0.13	1.30	0.59	0.59	5.90	E.P代用
No. 17 ＋ 8.300	8.300	0.13	0.13	1.08	0.59	0.59	4.90	E.P代用
合　計	160.800			16.2			70.7	

種　　別	法面整形工	名　　称	盛土部(1：1.5)	摘 要	

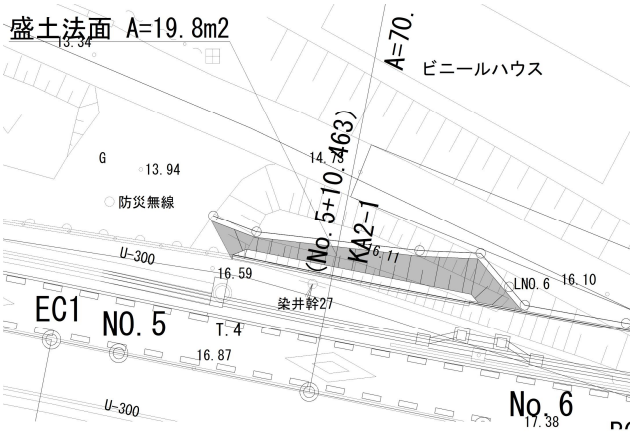

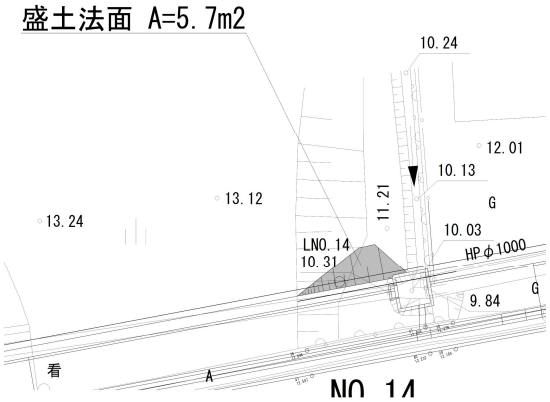

CAD求積による
斜比：　　1.202

名　称	形 状・寸 法	単位	計　　算　　式	数　量
法　面　整　形	盛土部	m2	(19.8 + 5.7)× 1.202	30.7

種　　別	法面整形工	名　　称	切土部(1：1.0)	摘 要	

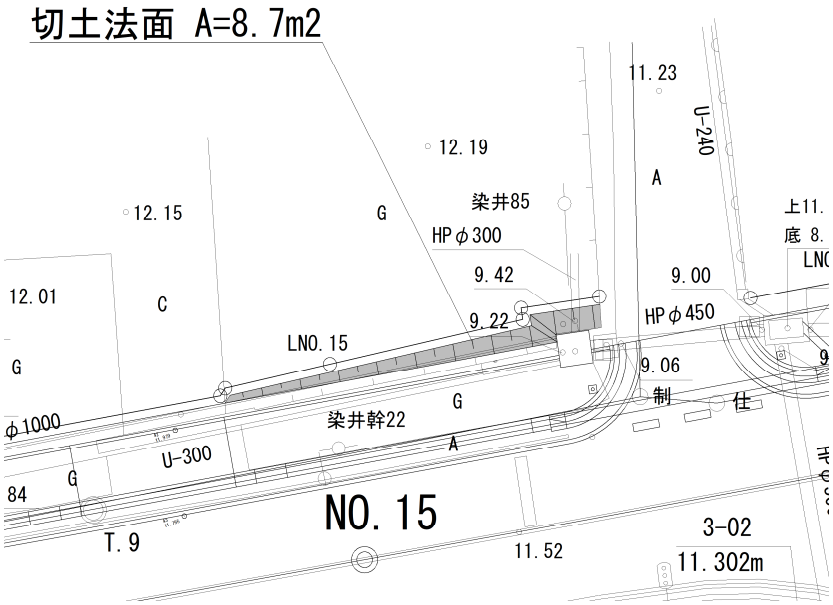

CAD求積による
斜比：　　1.414

名　称	形 状・寸 法	単位	計　　算　　式	数　量
法　面　整　形	切土部	m2	(　8.7　　)× 1.414	12.3

工　　種	図・計　　算　　式		数　　量
法　　面　　工			
防草コンクリート工			
張りコンクリート	18-8-25(高炉) t=7cm		
	A= 110.3	＝	110.3 m^2
溶 接 金 網	(溶接金網φ3.2(150×150))		
	A= 張りコンクリート		
	= 110.3	＝	110.3 m^2

種　　別	防草ｺﾝｸﾘｰﾄ工	名　　称	張りコンクリート	摘 要	

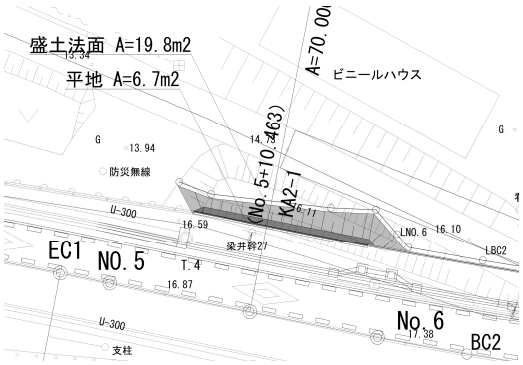

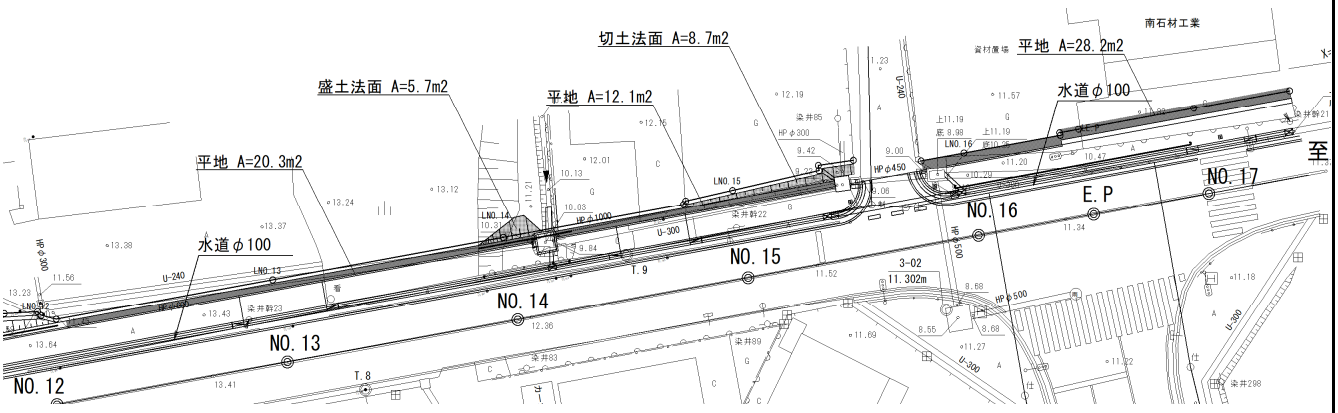

切土法面　　盛土法面
斜比：　1.414　斜比：　1.202

名　称	形 状・寸 法	単位	計　　算　　式	数　量
張りコンクリート	平地	m2	6.7 + 20.3 + 12.1 + 28.2	67.3
	盛土法面	m2	(19.8 + 5.7)× 1.202	30.7
	切土法面	m2	(8.7)× 1.414	12.3
	合計	m2	67.3 + 30.7 + 12.3	110.3

工　　種	図・計　　算　　式	数　　量
擁　　壁　　工		
作 業 土 工	床掘(土砂)	
	V=　71.9	＝　71.9　m3
	床掘(路盤)	
	V=　0.5	＝　0.5　m3
	埋戻し	
	V=　52.5	＝　52.5　m3
L 型 擁 壁	(H=0.8m)	
	L=　2.0	＝　2.0　m
	(H=1.1m)	
	L=　2.0	＝　2.0　m
	(H=1.3m)	
	L=　2.0	＝　2.0　m
	(H=1.6m)	
	L=　2.0	＝　2.0　m
	(H=1.9m)	
	L=　2.0	＝　2.0　m
	(H=2.1m)	
	L=　2.0	＝　2.0　m
	(H=2.3m)	
	L=　2.0	＝　2.0　m
	(合計)	
	L=　2.0　+　2.0　+　2.0　+　2.0　+　2.0	
	+　2.0　+　2.0	
	=　14.0　m	
止水ｺﾝｸﾘｰﾄ	無筋構造物 σck=18N/mm2	
	10m当り0.18m3	
	合計延長　10m当りコンクリート	
	V=　14.0　/　10.0　×　0.18	＝　0.25　m3
止水ｺﾝｸﾘｰﾄ型枠	無筋構造物	
	10m当り0.5m2	
	合計延長　10m当りコンクリート	
	A=　14.0　/　10.0　×　0.5	＝　0.70　m2

工　　種	図・計　　算　　式	数　　量
裏込め材	RC-40	
	H=2300	
	起点側地上高　終点側地上高　上控除　下控除	
	H＝　1/2　×(　1.725　+　1.477　)-(　0.300　+　0.100　)	1.201　m
	H=2100	
	起点側地上高　終点側地上高　上控除　下控除	
	H＝　1/2　×(　1.527　+　1.279　)-(　0.300　+　0.100　)	1.003　m
	H=1900	
	起点側地上高　終点側地上高　上控除　下控除	
	H＝　1/2　×(　1.311　+　1.063　)-(　0.300　+　0.100　)	0.787　m
	H=1600	
	起点側地上高　終点側地上高　上控除　下控除	
	H＝　1/2　×(　1.077　+　0.829　)-(　0.300　+　0.100　)	0.553　m
	H=1300	
	起点側地上高　終点側地上高　上控除　下控除	
	H＝　1/2　×(　0.830　+　0.577　)-(　0.300　+　0.100　)	0.304　m
	H=1100	
	起点側地上高　終点側地上高　上控除　下控除	
	H＝　1/2　×(　0.573　+　0.317　)-(　0.300　+　0.100　)	0.045　m
	合計	3.893　m
	製品長　裏込め厚　平均裏込め材高さ合計	
	V=　2.0　×　0.300　×　3.893　＝	2.34　m3
重力式擁壁	H=900～1050	
	L=　20.0　＝	20.0　m
	V=　12.553　＝	12.55　m3

土工計算書

測　　点	距離 (m)	床　堀(土砂) 面積 (m2)	平均面積 (m2)	体積 (m3)	床　堀(路盤) 面積 (m2)	平均面積 (m2)	体積 (m3)	摘　要
L型擁壁								
No.　5 ＋ 18.000		5.90			0.00			No.6代用
No.　6 ＋ 0.000	2.000	5.90	5.90	11.80	0.00	0.00	0.00	
(BC.2) No.　6 ＋ 6.658	6.658	1.74	3.82	25.43	0.06	0.03	0.20	
No.　6 ＋ 12.240	5.582	1.74	1.74	9.71	0.06	0.06	0.33	No.6代用
重力式擁壁								
No. 16 ＋ 8.400		1.25			0.00			
(E.P) No. 16 ＋ 10.000	1.600	1.25	1.25	2.00	0.00	0.00	0.00	
No. 17 ＋ 0.000	10.000	1.25	1.25	12.50	0.00	0.00	0.00	E.P代用
No. 17 ＋ 8.400	8.400	1.25	1.25	10.50	0.00	0.00	0.00	E.P代用
合　　計	34.240			71.9			0.5	

測　　点	距離 (m)	埋戻し 面積 (m2)	埋戻し 平均面積 (m2)	埋戻し 体積 (m3)	面積 (m2)	平均面積 (m2)	体積 (m3)	摘　要
L型擁壁								
No.　5 ＋ 18.000		3.83						
No.　6 ＋ 0.000	2.000	3.83	3.83	7.66				
(BC.2) No.　6 ＋ 6.658	6.658	1.31	2.57	17.11				
No.　6 ＋ 12.240	5.582	1.31	1.31	7.31				
重力式擁壁								
No. 16 ＋ 8.400		1.02						
(E.P) No. 16 ＋ 10.000	1.600	1.02	1.02	1.63				
No. 17 ＋ 0.000	10.000	1.02	1.02	10.20				
No. 17 ＋ 8.400	8.400	1.02	1.02	8.57				
合　　計	34.240			52.5			0.0	

工　　種	図・計　　算　　式	数　　量
構造物撤去工		
舗装版切断	(t＝15cm以下)As (t＝4cm)As L=　1.1　+　4.6　+　4.3　+　3.0 ＝　13.0　m (t＝5cm)As L=　2.9　+　5.2　+　2.3　+　26.2　+　6.7 +　0.9 ＝　44.2　m (t＝10cm)As L=　42.2　+　13.3　+　3.0　+　106.8 ＝　165.3　m 合計 L=　13.0　+　44.2　+　165.3　＝	222.5　m
舗装版切断	(t＝15cm以下)Co (t＝10cm)Co L=　18.6　＝	18.6　m
舗装版破砕	(t＝15cm以下)As (t＝4cm)As A=　42.1　+　3.8　+　4.0　+　2.0 ＝　51.9　m2 (t＝5cm)As A=　93.9　+　156.4　+　38.1 ＝　288.4　m2 (t＝10cm)As A=　18.3　+　19.1　+　1.0　+　39.0 ＝　77.4　m2 合計 A=　51.9　+　288.4　+　77.4　＝	417.7　m2
舗装版破砕	(t＝15cm以下)Co (t＝10cm)Co A=　39.0　＝	39.0　m2

工　　種	図・計　　算　　式	数　　量
ｺﾝｸﾘｰﾄ構造物取壊	(鉄筋Co) 側溝撤去(U300) L=　21.5　m V=　21.5　/　10.0　×　0.880 　=　1.89　m3 側溝撤去(300×600～900)平均高さ300×700 L=　29.9　m V=　29.9　/　10.0　×　2.476 　=　7.40　m3 歩車道境界ブロック撤去 L=　6.0　m V=　6.0　/　10.0　×　0.615 　=　0.37　m3 H鋼土留撤去(H=600) L=　19.5　m V=　19.5　/　10.0　×　0.359 　=　0.70　m3 H鋼土留撤去(H=900) L=　7.0　m V=　7.0　/　10.0　×　0.540 　=　0.38　m3 ブロック土留(ﾌｪﾝｽ) L=　14.0　m V=　14.0　/　10.0　×　1.440 　=　2.02　m3 合計 V=　1.89　+　7.40　+　0.37　+　0.70　+　0.38 　+　2.02　=	12.8　m3
	(無筋Co) 歩車道境界ブロック撤去 V=　6.0　/　10.0　×　1.151 　=　0.69　m3 ネットフェンス撤去 L=　4.0　m V=　4.0　/　10.0　×　0.073 　=　0.03　m3 道路標識撤去 V=　0.009　×　2 　=　0.02　m3 道路反射鏡撤去 V=　0.23　×　1 　=　0.23　m3 合計 V=　0.69　+　0.03　+　0.02　+　0.23　=	1.0　m3
ｶﾞｰﾄﾞﾊﾟｲﾌﾟ撤去	L=　7.5　+　11.0　+　4.0　=	22.5　m

工　　種	図・計　　算　　式	数　　量
道路標識撤去 (再利用)	N=　1　+　1　=	2　基
道路反射鏡撤去 (再利用)	N=　1　=	1　基
殻運搬処分	(As殻) 舗装版破砕(t＝4cm)As V=　51.9　×　0.04 =　2.08　m3 舗装版破砕(t＝5cm)As V=　288.4　×　0.05 =　14.42　m3 舗装版破砕(t＝10cm)As V=　77.4　×　0.10 =　7.74　m3 ｱｽｶｰﾌﾞ撤去 L=　18.5　+　16.1　+　44.3 =　78.9　m V=　78.9　/　10.0　×　0.175 =　1.38　m3 合計 V=　舗装版破砕(t=4cm + t=5cm + t=10cm) + ｱｽｶｰﾌﾞ =　2.08　+　14.42　+　7.74　+　1.38　=	25.6　m3
殻運搬処分	(路盤) V=　掘削(路盤)+床堀(路盤)+擁壁床堀(路盤) =　19.1　+　16.2　+　0.5　=	35.8　m3
殻運搬処分	(路盤ｽﾗｸﾞ) V=　床堀(路盤ｽﾗｸﾞ) =　16.20　=	16.2　m3
殻運搬処分	(有筋二次) V=　ｺﾝｸﾘｰﾄ構造物取壊(鉄筋Co) =　12.76　=	12.8　m3
殻運搬処分	(無筋Co) 舗装版破砕(t＝10cm)Co V=　39.0　×　0.10 =　3.90　m3 V=　舗装版破砕+ｺﾝｸﾘｰﾄ構造物取壊(無筋Co) =　3.9　+　1.0　=	4.9　m3
切断排水運搬処理	As10cm以下切断排水処分量 0.0017m3/m 切断排水単位重量1200kg/m3 V=　222.5　×　0.0017　×　1,200　=	453.9　kg

工　　種	図・計　　算　　式	数　　量
現場発生品運搬 スクラップ	ベーストラック2t積 H鋼土留め(H＝0.6m) W=　19.5　/　10.0　×　0.431 ＝　0.841　t H鋼土留め(H＝0.9m) W=　7.0　/　10.0　×　0.351 ＝　0.246　t ブロック土留(ﾌｪﾝｽ) W=　14.0　/　10.0　×　0.079 ＝　0.111　t ネットフェンス W=　4.0　/　10.0　×　0.149 ＝　0.060　t ガードパイプ W=　22.5　/　10.0　×　0.287 ＝　0.646　t 合計 V=　0.841　+　0.246　+　0.111　+　0.060　+　0.060　＝	1.316　t

種　　別	撤去工	名　　称	U型側溝(300×300)	摘 要	

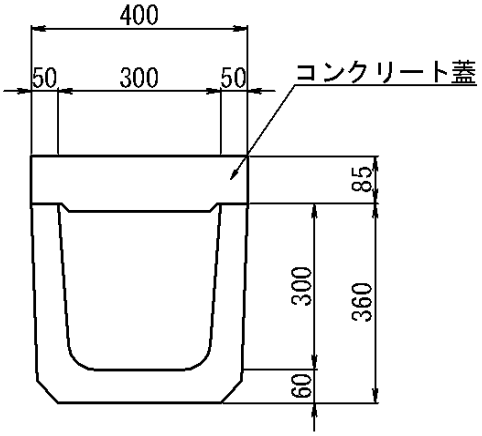

10　m当り

工　　種	形 状・寸 法	単位	計　　算　　式	数　量
コンクリート壊し	二次製品	m3	(0.360 × 0.400 − 0.300 × 0.300)× 10.0	0.540
コンクリート壊し	蓋 二次製品	m3	0.085 × 0.400 × 10.0	0.340
			合計	0.880

種　　別	撤去工	名　　称	側溝撤去(300×600～900) 平均高さ300×700	摘 要	

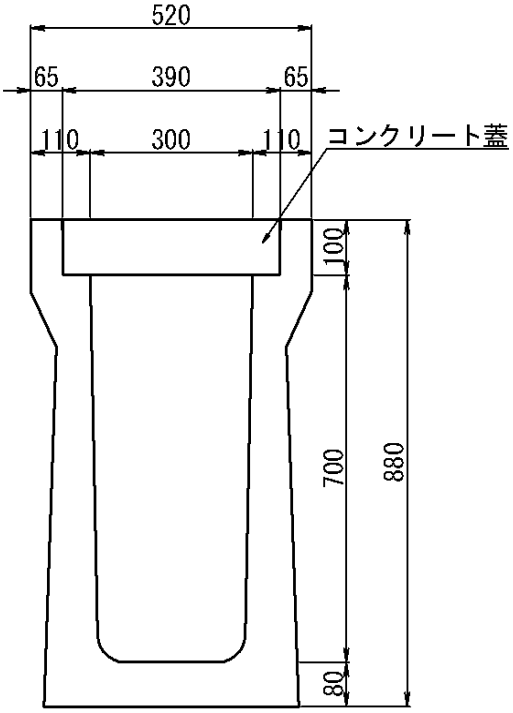

10　m当り

工　　種	形 状・寸 法	単位	計　　算　　式	数　量
コンクリート壊し	二次製品	m3	(0.520 × 0.880 － 0.300 × 0.700 － 0.100 × 0.390) × 10.0	2.086
コンクリート壊し	蓋 二次製品	m3	0.100 × 0.390 × 10.0	0.390
			合計	2.476

種　　別	撤去工	名　　称	歩車道境界ブロック	摘 要	

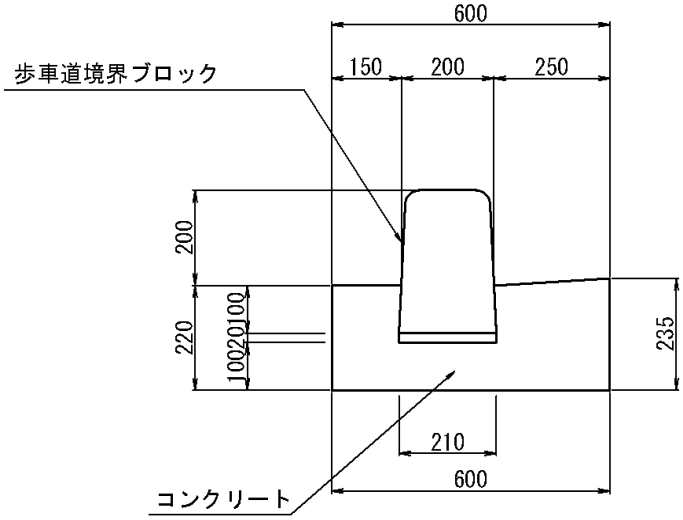

10　m当り

工　　種	形 状・寸 法	単位	計　　算　　式	数　量
コンクリート壊し	無筋	m3	{ 1/2 ×(0.235 + 0.220)× 0.250 + 0.220 × 0.15 } + 0.120 × 0.210 }× 10.0	1.151
コンクリート壊し	二次製品	m3	1/2 ×(0.200 + 0.210)× 0.300 × 10.0	0.615

種　　別	撤去工	名　　称	H鋼土留め(H＝0.6m)	摘 要	

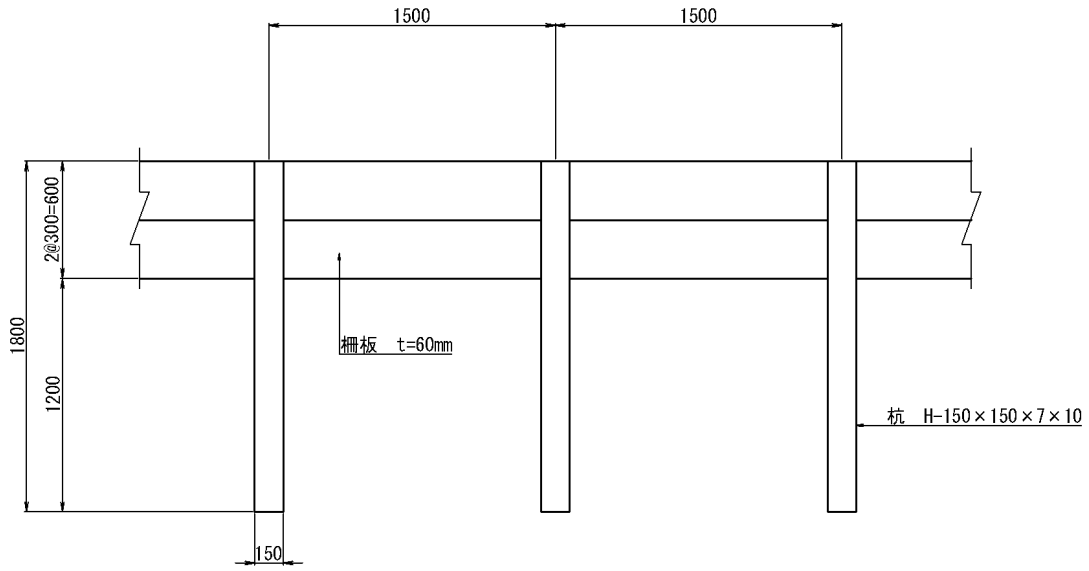

10　m当り

工　　種	形 状・寸 法	単位	計　　算　　式	数　量
柵　　板	300×1500×60	枚	10.0 ÷ 1.500 × 2	13.3
杭	H-150×150	本	10.0 ÷ 1.500 + 1	7.7
コンクリート壊し 柵　　板	二次製品	m3	0.060 × 0.300 × 1.500 × 13.3	0.359
杭	スクラップ	t	kg/m (31.1 × 1.800 × 7.7)/ 1,000	0.431

種　　別	撤去工	名　　称	H鋼土留め(H＝0.9m)	摘 要	

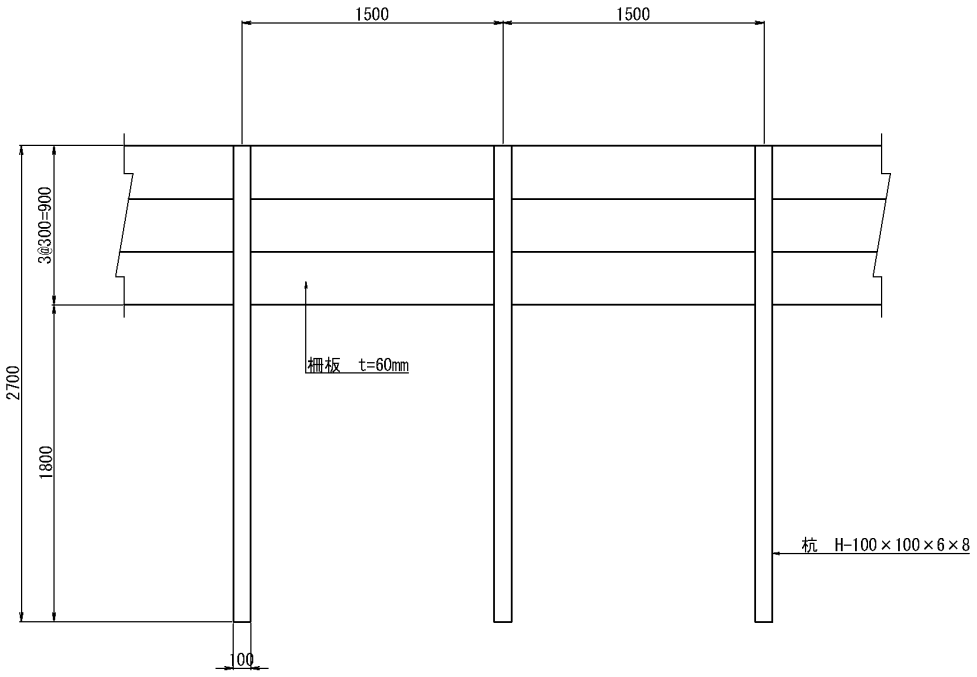

10　m当り

工　　種	形 状・寸 法	単位	計　　算　　式	数　量
柵　　板	300×1500×60	枚	10.0 ÷ 1.500 × 3	20.0
杭	H-100×100	本	10.0 ÷ 1.500 + 1	7.7
コンクリート壊し 柵　　板	二次製品	m3	0.060 × 0.300 × 1.500 × 20.0	0.540
杭	スクラップ	t	kg/m (16.9 × 2.700 × 7.7)/ 1,000	0.351

種　　別	撤去工	名　　称	ブロック土留(ﾌｪﾝｽ)	摘 要	

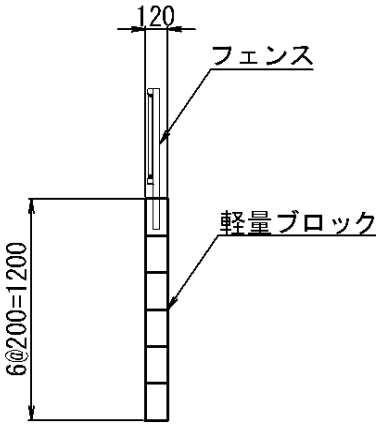

10　m当り

工　　種	形 状・寸 法	単位	計　　算　　式	数　量
コンクリート壊し	二次製品	m3	1.200 × 0.120 × 10.0	1.440
格　　子		m2	0.600 × 10.0	6.0
支　　柱		本	10.0 ÷ 2.000	5.0
ス ク ラ ッ プ	7.9kg/m	t	7.9 × 10.00 ÷ 1,000	0.079

種　　別	撤去工	名　　称	ネットフェンス	摘 要	

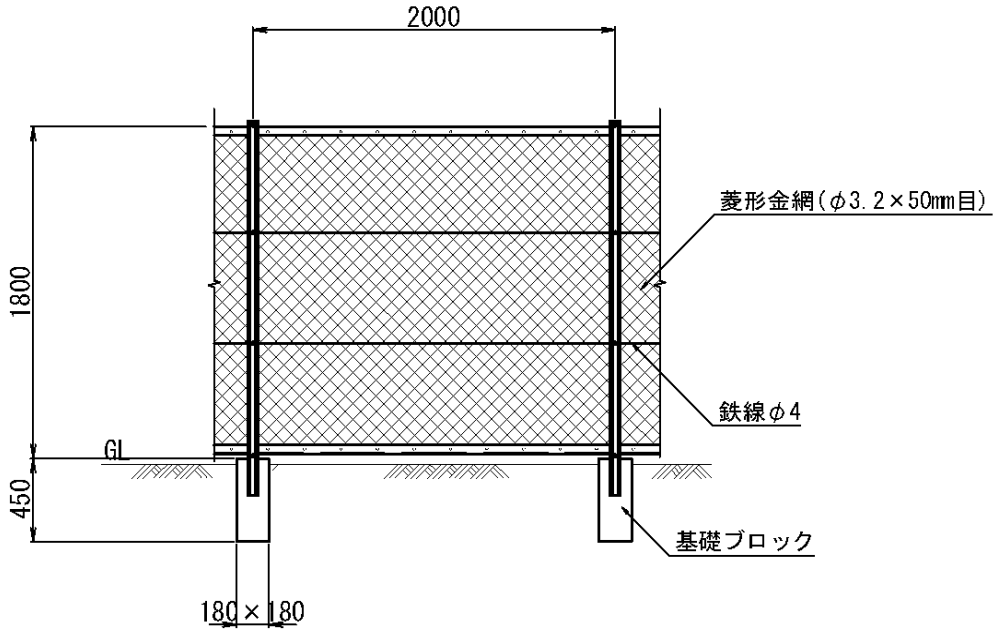

10　m当り

工　　種	形 状・寸 法	単位	計　　算　　式	数　量
金　　網	φ3.2	m2	1.800 × 10.00	18.000
コンクリート壊し	無筋	m3	10.0 ÷ 2.000 = 5 0.180 × 0.180 × 0.450 × 5	0.073
ス ク ラ ッ プ	14.9kg/m	t	14.9 × 10.00 ÷ 1,000	0.149

種　　別	撤去工	名　　称	ガードパイプ	摘 要	

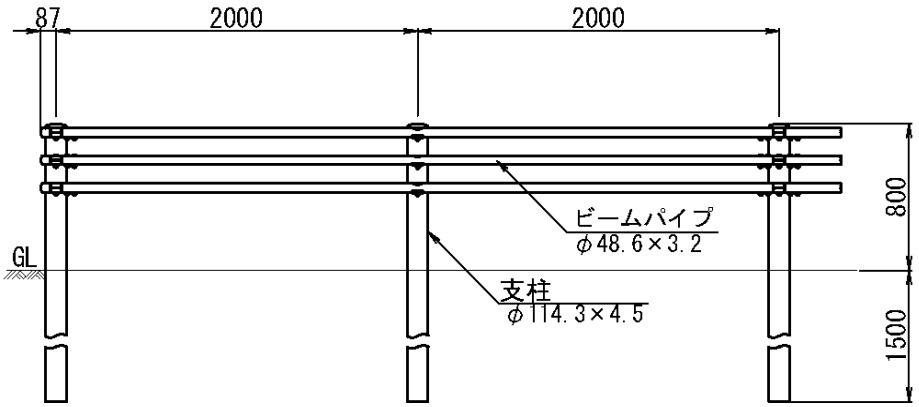

10　m当り

工　　種	形 状・寸 法	単位	計　　算　　式	数　量
ビームパイプ	φ48.6	本	10.0 ÷ 2.000 × 3	15.0
支　　柱	φ114.3	本	10.0 ÷ 2.000 + 1	6.0
スクラップ	28.7kg/m	t	28.7 × 10.00 ÷ 1,000	0.287

種　　別	撤去工	名　　称	アスカーブ	摘 要	

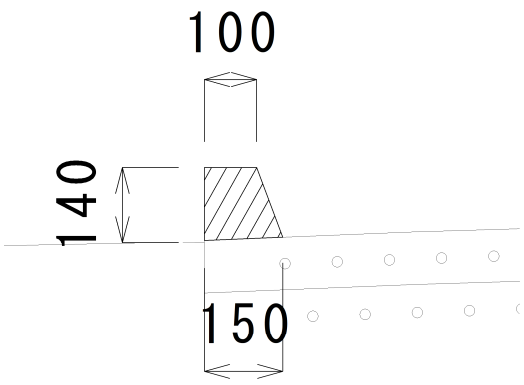

10　m当り

工　　種	形 状・寸 法	単位	計　　算　　式	数　量
廃　材　処　理	AS廃材	m3	(0.100 + 0.150)× 0.5 × 0.140 × 10.0	0.175

工　　種	図・計　　算　　式		数　　量
舗　　装　　工			
車道舗装	(県道)		
下 層 路 盤	(再生ｸﾗｯｼｬｰﾗﾝ、RC-40、t=20cm)		
	A=　125.4	＝	125.4 m2
上 層 路 盤	(水硬性粒度調整スラグ、HMS-25、t=20cm)		
	A=　125.4	＝	125.4 m2
基　　層	(再生粗粒度As20mm、t=5cm)		
	A=　125.4	＝	125.4 m2
表　　層	(再生密粒度As20mm、t=5cm)		
	A=　125.4	＝	125.4 m2
車道舗装	(町道)		
	舗装平面図より		
下 層 路 盤	(再生ｸﾗｯｼｬｰﾗﾝ、RC-40、t=20cm)		
	A=　75.4	＝	75.4 m2
表　　層	(再生密粒度As13mm、t=5cm)		
	A=　75.4	＝	75.4 m2
歩道舗装 一般部	(県道)		
路　　盤	(再生ｸﾗｯｼｬｰﾗﾝ、RC-40、t=10cm)		
	A=　240.3	＝	240.3 m2
表　　層	(再生細粒度As13mm、t=3cm)		
	A=　240.3	＝	240.3 m2
歩道舗装 乗入部	(県道)		
路　　盤	(再生ｸﾗｯｼｬｰﾗﾝ、RC-40、t=20cm)		
	A=　26.8	＝	26.8 m2
表　　層	(再生細粒度As13mm、t=3cm)		
	A=　26.8	＝	26.8 m2

幅員計算書（車道）

測　　点	距離 (m)	幅　員 幅員 (m)	平均幅員 (m)	面積 (m2)				摘　要
No.　4 ＋ 18.300	0.000	0.50						No.5代用
No.　5　　0.000	1.700	0.50	0.50	0.9				
No.　6　　0.000	20.000	0.40	0.45	9.0				
(BC.2) No.　6 ＋ 6.658	6.658	0.50	0.45	3.0				
No.　6 ＋ 9.100	2.442	0.50	0.50	1.2				BC.2代用
No.　6 ＋ 9.100	0.000							
No.　6 ＋ 19.700	10.600		CAD求積	25.80				
			小計	39.9				
No.　9 ＋ 7.700	0.000							
No.　9 ＋ 18.800	11.100		CAD求積	16.37				
			小計	16.4				
No.　10 ＋ 19.600	0.000	0.50						No.11代用
No.　11　　0.000	0.400	0.50	0.50	0.2				
No.　11 ＋ 1.600	1.600	0.50	0.50	0.8				No.11代用
			小計	1.0				

幅員計算書（車道）

測　　点	距離 (m)	幅　員 幅員 (m)	平均幅員 (m)	面積 (m2)				摘　要
No. 12 + 2.000	0.000	0.50						No.13代用
No. 13 0.000	18.000	0.50	0.50	9.0				
No. 14 0.000	20.000	0.50	0.50	10.0				
No. 15 0.000	20.000	0.50	0.50	10.0				
No. 15 + 7.900	7.900	0.50	0.50	4.0				No.15代用
No. 15 + 7.900	0.000							
No. 15 + 18.900	11.000		CAD求積	20.50				
No. 15 + 18.900	0.000	0.50						
No. 16 0.000	1.100	0.50	0.50	0.6				
(E.P) No. 16 + 10.000	10.000	0.50	0.50	5.0				
No. 17 0.000	10.000	0.50	0.50	5.0				E.P代用
No. 17 + 8.000	8.000	0.50	0.50	4.0				E.P代用
			小計	68.1				
合　　計	160.500			125.370				

幅員計算書（歩道）

測　　点	距離 (m)	一般部　幅員			乗入部　幅員			摘　要
		幅員 (m)	平均幅員 (m)	面積 (m2)	幅員 (m)	平均幅員 (m)	面積 (m2)	
No.　4 ＋ 18.300	0.000							
No.　5 ＋ 5.000	6.700		CAD求積	8.20				
No.　5 ＋ 5.000	0.000	2.03						平面図より計測
No.　5 ＋ 17.500	12.500	2.04	2.04	25.50				平面図より計測
No.　5 ＋ 17.500	0.000							
No.　6 ＋ 0.600	3.100		CAD求積	5.08				
No.　6 ＋ 0.600	0.000	2.15						BC.2代用
(BC.2) No.　6 ＋ 6.658	6.058	2.15	2.15	13.02				
No.　6 ＋ 9.100	2.442	2.15	2.15	5.25				BC.2代用
No.　6 ＋ 9.100	0.000							
No.　6 ＋ 11.800	2.700		CAD求積	5.03				
			小計	62.1				
No.　9 ＋ 7.700								
No.　9 ＋ 11.600	3.900		CAD求積	2.22				
			小計	2.2				
No.　9 ＋ 15.400								
No.　9 ＋ 18.800	3.400		CAD求積	2.08				
			小計	2.1				
No.　10 ＋ 19.600	0.000	0.50						No.11代用
No.　11 ＋ 0.000	0.400	0.50	0.50	0.20				
No.　11 ＋ 1.600	1.600	0.50	0.50	0.80				No.11代用
			小計	1.0				

幅員計算書（歩道）

測　　点	距離 (m)	一般部　幅員			乗入部　幅員			摘　要
		幅員 (m)	平均幅員 (m)	面積 (m2)	幅員 (m)	平均幅員 (m)	面積 (m2)	
No. 12 + 2.000	0.000	2.03						No.13代用
No. 12 + 16.900	14.900	2.03	2.03	30.25				No.13代用
No. 12 + 16.900	0.000		小計	30.3	2.03			No.13代用
No. 13 0.000	3.100				2.03	2.03	6.29	
No. 13 + 4.100	4.100				2.03	2.03	8.32	No.13代用
No. 13 + 4.100	0.000	2.03				小計	14.6	No.13代用
No. 14 0.000	15.900	2.03	2.03	32.28				
No. 14 + 1.600	1.600	2.03	2.03	3.25				No.14代用
No. 14 + 1.600	0.000							
No. 14 + 4.400	2.800		CAD求積	1.80				
No. 14 + 4.400	0.000	2.03						No.14代用
No. 14 + 9.700	5.300	2.03	2.03	10.76				No.14代用
No. 14 + 9.700	0.000		小計	48.1	2.03			No.14代用
No. 14 + 15.700	6.000				2.03	2.03	12.18	No.15代用
No. 14 + 15.700	0.000	2.03				小計	12.2	No.15代用
No. 15 0.000	4.300	2.03	2.03	8.73				
No. 15 + 7.900	7.900	2.03	2.03	16.04				No.15代用
No. 15 + 7.900	0.000							
No. 15 + 10.700	2.800		CAD求積	4.14				
			小計	28.9				
No. 15 + 16.100	0.000							
No. 15 + 18.900	2.800		CAD求積	4.60				
No. 15 + 18.900	0.000	1.98						No.16代用
No. 16 0.000	1.100	1.98	1.98	2.18				
(E.P) No. 16 + 10.000	10.000	2.10	2.04	20.40				
No. 17 0.000	10.000	2.10	2.10	21.00				E.P代用
No. 17 + 8.300	8.300	2.10	2.10	17.43				E.P代用
			小計	65.6				
合　　計	111.500			240.3			26.8	

工　　種	図・計　　算　　式	数　　量
排水構造物工		
側溝	(300×300) L=　10.6　+　5.7　+　41.3　+　23.2　=	80.8　m
側溝	(300×400) L=　2.0　=	2.0　m
側溝	(300×500) L=　1.5　=	1.5　m
側溝	(300×600) L=　6.0　=	6.0　m
深溝側溝	(300×700) L=　6.0　=	6.0　m
深溝側溝	(300×800) L=　6.0　=	6.0　m
深溝側溝	(300×900) L=　4.0　=	4.0　m
深溝側溝	(300×1000) L=　4.2　=	4.2　m
調整コンクリート	構造図(3)より 側溝(300×400) V=　1/2　×(　0.005　+　0.100　)×　0.270　×　2.000 =　0.028 構造図(2)より 側溝(300×500) V=　1/2　×(　0.072　+　0.098　)×　0.260　×　1.512 =　0.033 側溝(300×600) V=　1/2　×(　0.069　+　0.172　)×　0.250　×　6.000 =　0.181 深溝側溝(300×700) V=　1/2　×(　0.065　+　0.169　)×　0.272　×　6.000 =　0.191 深溝側溝(300×800) V=　1/2　×(　0.056　+　0.165　)×　0.268　×　6.000 =　0.178 深溝側溝(300×900) V=　1/2　×(　0.076　+　0.156　)×　0.264　×　4.000 =　0.122 深溝側溝(300×1000) V=　1/2　×(　0.087　+　0.176　)×　0.260　×　4.203 =　0.144 (合計) V=　0.028　+　0.033　+　0.181　+　0.191　+　0.178 +　0.122　+　0.144　=	0.88　m3

工　　種	図・計　　算　　式	数　量
ボックス型 ヒューム管	(φ300) L=　9.7　+　11.0　=	20.7　m
塩ビ管	(VPφ300) L=　1.5　+　1.7　+　1.5　+　1.2　+　1.9　=	7.8　m
ヒューム管	φ600 L=　0.35　=	0.4　m
プレキャスト桝	(H=300) 一般 N=　1　+　1　+　1　+　1　=	4　箇所
	(H=400) 一般 N=　1　=	1　箇所
	(H=500) 一般 N=　1　=	1　箇所
	(H=900) 一般 N=　1　=	1　箇所
	(H=1000) 一般 N=　1　+　1　=	2　箇所
集水桝 (1)	グレーチング蓋 T2 N=　1　=	1　箇所
集水桝 (2)	グレーチング蓋 T2 N=　1　+　1　=	2　箇所
矩形人孔	1500×1500×2775 N=　1　=	1　箇所
既設桝高さ調整工	N=　1　=	1　箇所
じ　や　か　ご	(φ450) L=　2.0　=	2.0　m

工　　種	図・計　　算　　式	数　　量
縁　　石　　工		
ブロック付側溝蓋	(一般部) L= 10.6 + 5.7 + 2.0 + 13.9 + 18.2 + 4.6 + 10.6 + 19.2 + 2.5 =	87.3 m
	(乗入部) L= 7.2 + 6.0 + 4.0 =	17.2 m
	(摺付部) L= 1.0 + 1.0 + 1.0 + 1.0 + 1.0 + 1.0 =	6.0 m
歩車道境界 ブロック①	(セミフラット　一般部) L= 2.4 + 2.4 =	4.8 m
	(セミフラット　車両検知器) L= 0.7 =	0.7 m
歩車道境界 ブロック②	(フラット　摺付部) N= 0.6 + 0.6 + 0.6 + 0.6 + 0.6 =	3.0 m
	(フラット　乗入部) L= 4.0 + 4.1 + 3.8 + 4.3 + 3.9 =	20.1 m
地先境界 ブロック	(一般部) L= 13.0 + 14.9 + 18.5 + 5.2 + 13.0 + 0.7 + 0.5 + 10.0 =	75.8 m
	(乗入部) L= 7.2 + 6.0 =	13.2 m

工　　種	図・計　　算　　式		数　　量
防　護　柵　工			
ガードレール	(Gr-B-4E)(土中) L=　20.0	＝	20.0　m
転落防止柵	(H=1.1m)(横格子 土中) L=　24.5　+　13.0	＝	37.5　m
転落防止柵	(H=1.1m)(横格子 擁壁) L=　14.0	＝	14.0　m
転落防止柵	(H=1.1m)(縦格子 土中) L=　8.0	＝	8.0　m
車　止　め	N=　1　+　1　+　1　+　1　+　1 +　1	＝	6　本
金網・支柱	ネットフェンス　支柱間隔2m L=　3.4	＝	3.4　m
基礎ブロック	180×180 H=450 N=　3.4　/　2.00　+　1　＝　2.70	≒	3　個

工　　種	図・計　　算　　式	数　　量
道路付属施設工		
道路標識設置 (再利用)	N=　1　+　1　=	2　基
道路反射鏡設置 (再利用)	N=　1　=	1　基

工　　種	図・計　　算　　式	数　　量
区　画　線　工		
区　画　線	(白実線、W=15cm) 外側線 L=　36.5　+　6.5　+　6.2　+　2.0　+　71.6 +　26.4　+　4.8　=	154.0　m
	(破線、W=30cm) ﾄﾞｯﾄ線 L=　4.0　+　3.0　+　3.0　=	10.0　m

種　　別	擁壁工	名　　称	プレキャストL型擁壁(H=800)		

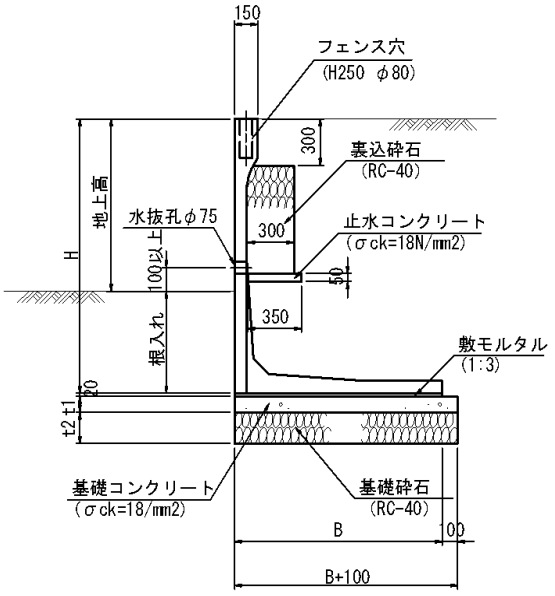

寸法表

H(mm)	B(mm)	t1(mm)	t2(mm)	重　量	必要地耐力
800	800	100	200	680Kg	35KN/m2以上
1100	950	100	200	870	61
1300	1100	100	200	1005	68
1600	1250	100	200	1385	83
1900	1450	100	200	1810	94
2100	1550	150	200	2285	104
2300	1650	150	200	2430	115

10　m当り

工　　種	形 状・寸 法	単位	計　　算　　式	数　量
L　型　擁　壁	H=0.8m	本	10.0 ÷ 2.000	5
モ　ル　タ　ル	1:3	m3	0.800 × 0.020 × 10.0	0.160
基礎コンクリート	18N/mm2	m3	0.900 × 0.100 × 10.0	0.900
基　礎　型　枠		m2	0.100 × 10.0 × 2	2.000
止水コンクリート	18N/mm2	m3	0.350 × 0.050 × 10.0	0.175
止　水　型　枠		m2	0.050 × 10.0	0.500
基　礎　砕　石	RC-40,t=20cm	m2	0.900 × 10.0	9.000

種　　別	擁壁工	名　　称	プレキャストL型擁壁(H=1100)		

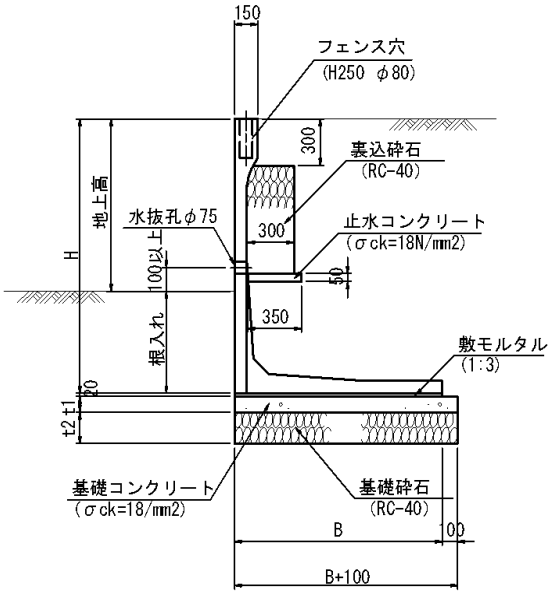

寸法表

H(mm)	B(mm)	t1(mm)	t2(mm)	重　量	必要地耐力
800	800	100	200	680Kg	35KN/m2以上
1100	950	100	200	870	61
1300	1100	100	200	1005	68
1600	1250	100	200	1385	83
1900	1450	100	200	1810	94
2100	1550	150	200	2285	104
2300	1650	150	200	2430	115

10　m当り

工　　種	形 状・寸 法	単位	計　　算　　式	数　量
L 型 擁 壁	H=1.1m	本	10.0 ÷ 2.000	5
モ ル タ ル	1:3	m3	0.950 × 0.020 × 10.0	0.190
基礎コンクリート	18N/mm2	m3	1.050 × 0.100 × 10.0	1.050
基 礎 型 枠		m2	0.100 × 10.0 × 2	2.000
止水コンクリート	18N/mm2	m3	0.350 × 0.050 × 10.0	0.175
止 水 型 枠		m2	0.050 × 10.0	0.500
基 礎 砕 石	RC-40,t=20cm	m2	1.050 × 10.0	10.500

種　　別	擁壁工	名　　称	プレキャストL型擁壁(H=1300)		

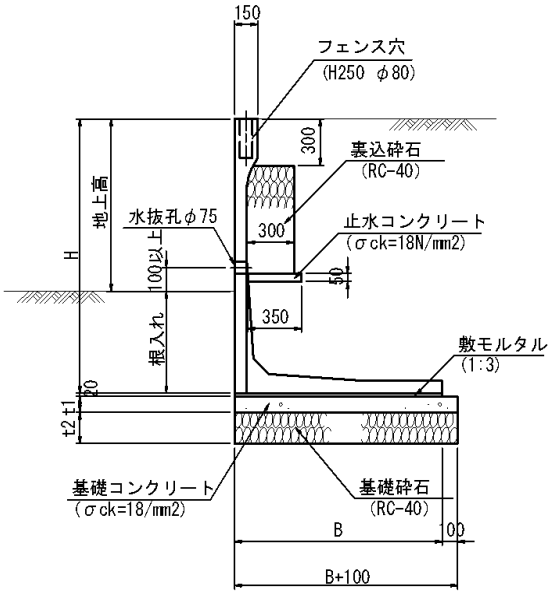

寸法表

H(mm)	B(mm)	t1(mm)	t2(mm)	重　量	必要地耐力
800	800	100	200	680Kg	35KN/m2以上
1100	950	100	200	870	61
1300	1100	100	200	1005	68
1600	1250	100	200	1385	83
1900	1450	100	200	1810	94
2100	1550	150	200	2285	104
2300	1650	150	200	2430	115

10　m当り

工　　種	形 状・寸 法	単位	計　　算　　式	数　量
L 型 擁 壁	H=1.3m	本	10.0 ÷ 2.000	5
モ ル タ ル	1:3	m3	1.100 × 0.020 × 10.0	0.220
基礎コンクリート	18N/mm2	m3	1.200 × 0.100 × 10.0	1.200
基 礎 型 枠		m2	0.100 × 10.0 × 2	2.000
止水コンクリート	18N/mm2	m3	0.350 × 0.050 × 10.0	0.175
止 水 型 枠		m2	0.050 × 10.0	0.500
基 礎 砕 石	RC-40,t=20cm	m2	1.200 × 10.0	12.000

種　　別	擁壁工	名　　称	プレキャストL型擁壁(H=1600)		

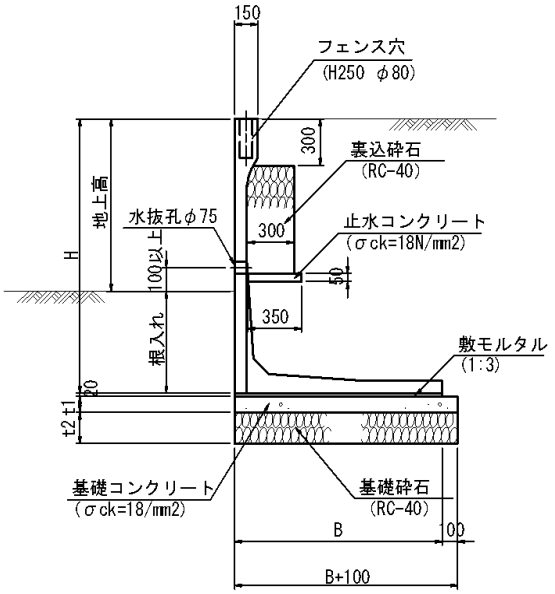

寸法表

H(mm)	B(mm)	t1(mm)	t2(mm)	重　量	必要地耐力
800	800	100	200	680Kg	35KN/m2以上
1100	950	100	200	870	61
1300	1100	100	200	1005	68
1600	1250	100	200	1385	83
1900	1450	100	200	1810	94
2100	1550	150	200	2285	104
2300	1650	150	200	2430	115

10　m当り

工　　種	形 状・寸 法	単位	計　　算　　式	数　量
L 型 擁 壁	H=1.6m	本	10.0 ÷ 2.000	5
モ ル タ ル	1:3	m3	1.250 × 0.020 × 10.0	0.250
基礎コンクリート	18N/mm2	m3	1.350 × 0.100 × 10.0	1.350
基 礎 型 枠		m2	0.100 × 10.0 × 2	2.000
止水コンクリート	18N/mm2	m3	0.350 × 0.050 × 10.0	0.175
止 水 型 枠		m2	0.050 × 10.0	0.500
基 礎 砕 石	RC-40,t=20cm	m2	1.350 × 10.0	13.500

種　　別	擁壁工	名　　称	プレキャストL型擁壁(H=1900)		

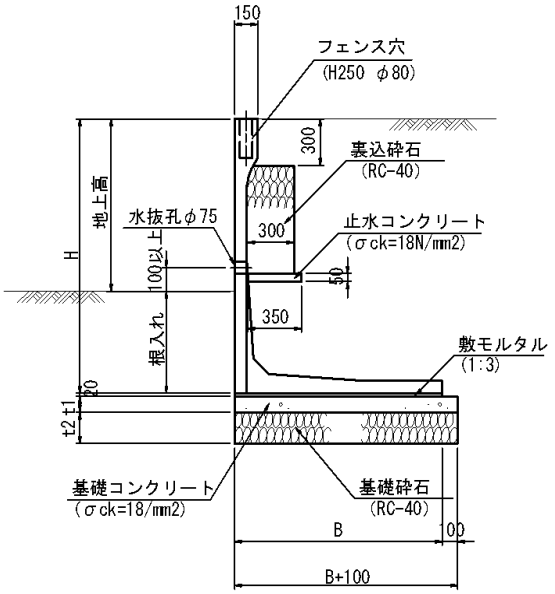

寸法表

H(mm)	B(mm)	t1(mm)	t2(mm)	重　量	必要地耐力
800	800	100	200	680Kg	35KN/m2以上
1100	950	100	200	870	61
1300	1100	100	200	1005	68
1600	1250	100	200	1385	83
1900	1450	100	200	1810	94
2100	1550	150	200	2285	104
2300	1650	150	200	2430	115

10　m当り

工　　種	形 状・寸 法	単位	計　　算　　式	数　量
L 型 擁 壁	H=1.9m	本	10.0 ÷ 2.000	5
モ ル タ ル	1:3	m3	1.450 × 0.020 × 10.0	0.290
基礎コンクリート	18N/mm2	m3	1.550 × 0.100 × 10.0	1.550
基 礎 型 枠		m2	0.100 × 10.0 × 2	2.000
止水コンクリート	18N/mm2	m3	0.350 × 0.050 × 10.0	0.175
止 水 型 枠		m2	0.050 × 10.0	0.500
基 礎 砕 石	RC-40,t=20cm	m2	1.550 × 10.0	15.500

種　　別	擁壁工	名　　称	プレキャストL型擁壁(H=2100)		

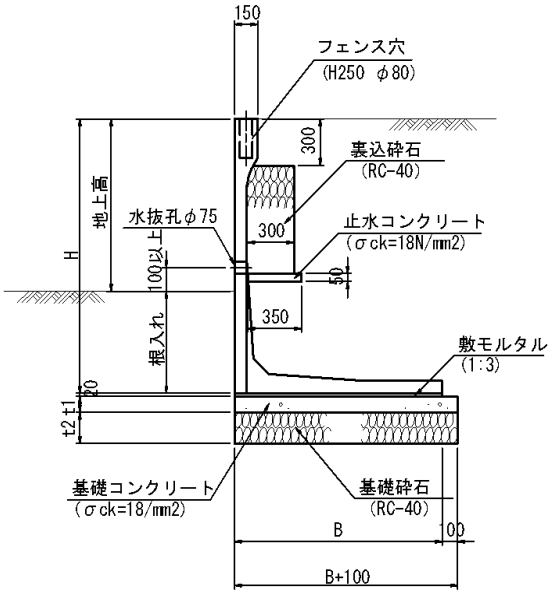

寸法表

H(mm)	B(mm)	t1(mm)	t2(mm)	重　量	必要地耐力
800	800	100	200	680Kg	35KN/m2以上
1100	950	100	200	870	61
1300	1100	100	200	1005	68
1600	1250	100	200	1385	83
1900	1450	100	200	1810	94
2100	1550	150	200	2285	104
2300	1650	150	200	2430	115

10　m当り

工　　種	形 状・寸 法	単位	計　　算　　式	数　量
L 型 擁 壁	H=2.1m	本	10.0 ÷ 2.000	5
モ ル タ ル	1:3	m3	1.550 × 0.020 × 10.0	0.310
基礎コンクリート	18N/mm2	m3	1.650 × 0.150 × 10.0	2.475
基 礎 型 枠		m2	0.150 × 10.0 × 2	3.000
止水コンクリート	18N/mm2	m3	0.350 × 0.050 × 10.0	0.175
止 水 型 枠		m2	0.050 × 10.0	0.500
基 礎 砕 石	RC-40,t=20cm	m2	1.650 × 10.0	16.500

種　　別	擁壁工	名　　称	プレキャストL型擁壁(H=2300)		

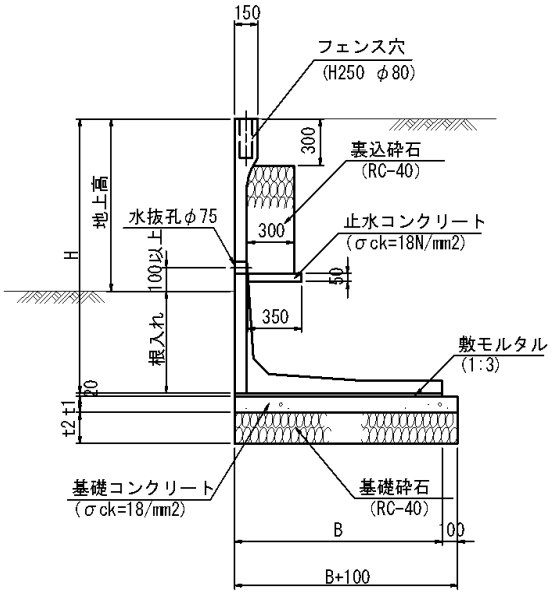

寸法表

H(mm)	B(mm)	t1(mm)	t2(mm)	重　量	必要地耐力
800	800	100	200	680Kg	35KN/m2以上
1100	950	100	200	870	61
1300	1100	100	200	1005	68
1600	1250	100	200	1385	83
1900	1450	100	200	1810	94
2100	1550	150	200	2285	104
2300	1650	150	200	2430	115

10　m当り

工　　種	形 状・寸 法	単位	計　　算　　式	数　量
L 型 擁 壁	H=2.3m	本	10.0 ÷ 2.000	5
モ ル タ ル	1:3	m3	1.650 × 0.020 × 10.0	0.330
基礎コンクリート	18N/mm2	m3	1.750 × 0.150 × 10.0	2.625
基 礎 型 枠		m2	0.150 × 10.0 × 2	3.000
止水コンクリート	18N/mm2	m3	0.350 × 0.050 × 10.0	0.175
止 水 型 枠		m2	0.050 × 10.0	0.500
基 礎 砕 石	RC-40,t=20cm	m2	1.750 × 10.0	17.500

種　　別	擁壁工	名　　称	重力式擁壁	摘 要	

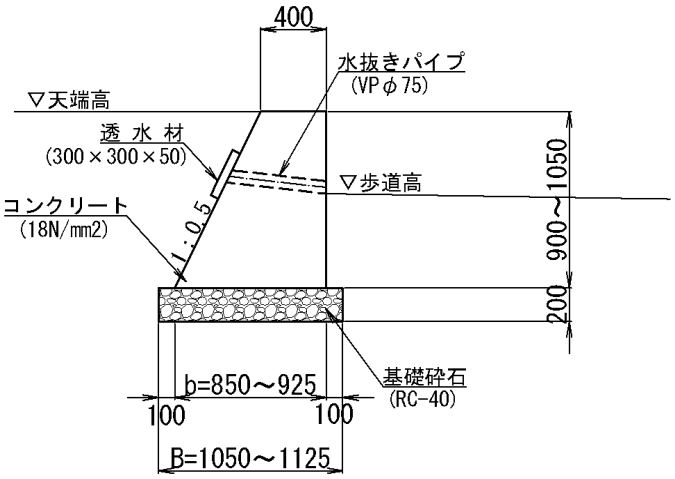

b=　0.8875　m（擁壁下端）
B=　1.0875　m（基礎砕石幅）

平均高さH=　0.975　m
斜比=　1.118

1　式当り

工　　種	形 状・寸 法	単位	計　　算　　式	数　量
コンクリート	18N/mm2	m3	1/2 ×(0.400 + 0.8875)× 0.975 × 20.0	12.553
型　　枠		m2	1/2 ×(0.400 + 0.8875)× 0.975 × 2.0 + (0.975 + 0.975 × 1.118)× 20.0	42.556
目　地　材	t=10mm	m2	1/2 ×(0.400 + 0.8875)× 0.975	0.628
基 礎 砕 石	RC-40 t=20cm	m2	1.0875 × 20.0	21.750
水抜きパイプ	VPφ75	本	20.0 × 0.975 ÷ 3.000	6.5
		m	1/2 ×(0.400 + 0.8875)× 6.5	4.184

種　　別	排水構造物工	名　　称	街渠桝(H=300)	摘 要	

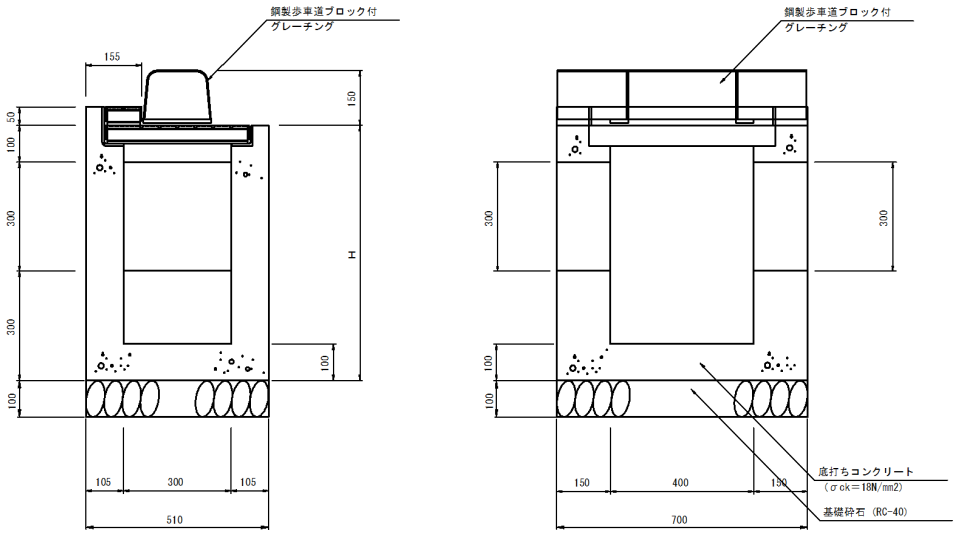

呼び名	寸法(mm) H
H=300	700
H=400	800
H=500	900
H=600	1000
H=700	1100
H=800	1200
H=900	1300
H=1000	1400

1　箇所当り

工　　種	形状・寸法	単位	計　　算　　式	数　量
グレーチング蓋	鋼製歩車道ブロック付	枚		1
コンクリート	18N/mm2	m3	0.510 × 0.700 × 0.700 + 0.045 × 0.050 × 0.700 - 0.420 × 0.520 × 0.056 - 0.300 × 0.544 × 0.400 - 0.300 × 0.300 × 0.150 × 2	0.147
型　　枠		m2	0.750 × 0.700 + 0.700 × 0.700 + 0.700 × 0.700 × 2 + 0.050 × 0.045 × 2 + 0.520 × 0.100 + 0.520 × 0.056 + 0.420 × 0.056 × 2 + 0.544 × 0.400 × 2 + 0.544 × 0.300 × 2 - 0.300 × 0.300 × 2 × 2 + 0.300 × 0.150 × 4 × 2	2.889
基礎砕石	RC-40 t=10cm	m2	0.510 × 0.700	0.357

種　　別	排水構造物工	名　　称	街渠桝(H=400)	摘 要	

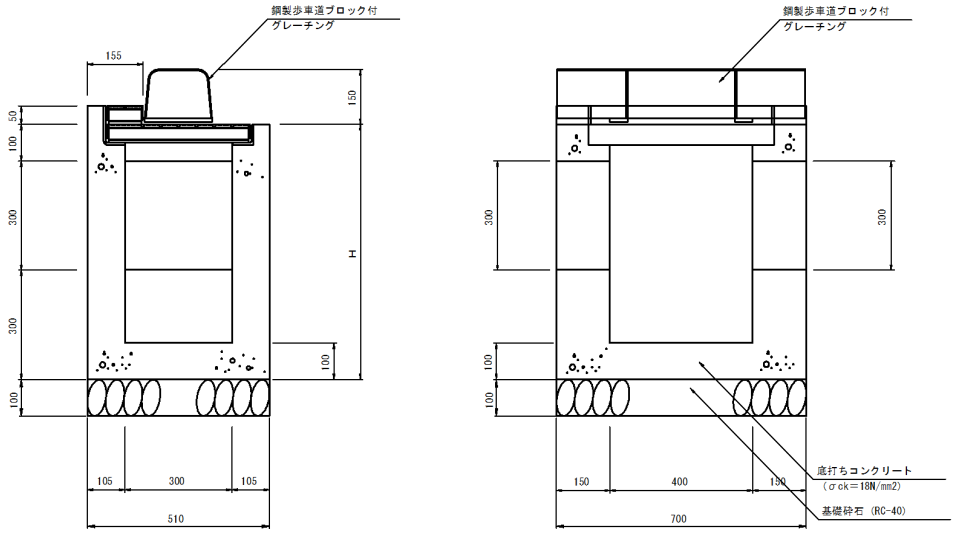

呼 び 名	寸 法(mm)
	H
H=300	700
H=400	800
H=500	900
H=600	1000
H=700	1100
H=800	1200
H=900	1300
H=1000	1400

1　箇所当り

工　　種	形 状・寸 法	単位	計　　算　　式	数　量
グレーチング蓋	鋼製歩車道 ブロック付	枚		1
コンクリート	18N/mm2	m3	0.510 × 0.800 × 0.700 + 0.045 × 0.050 × 0.700 - 0.420 × 0.520 × 0.056 - 0.300 × 0.644 × 0.400 - 0.300 × 0.300 × 0.150 × 2	0.171
型　　枠		m2	0.850 × 0.700 + 0.800 × 0.700 + 0.800 × 0.700 × 2 + 0.050 × 0.045 × 2 + 0.520 × 0.100 + 0.520 × 0.056 + 0.420 × 0.056 × 2 + 0.644 × 0.400 × 2 + 0.644 × 0.300 × 2 - 0.300 × 0.300 × 2 × 2 + 0.300 × 0.150 × 4 × 2	3.309
基 礎 砕 石	RC-40 t=10cm	m2	0.510 × 0.700	0.357

種　　別	排水構造物工	名　　称	街渠桝(H=500)	摘 要	

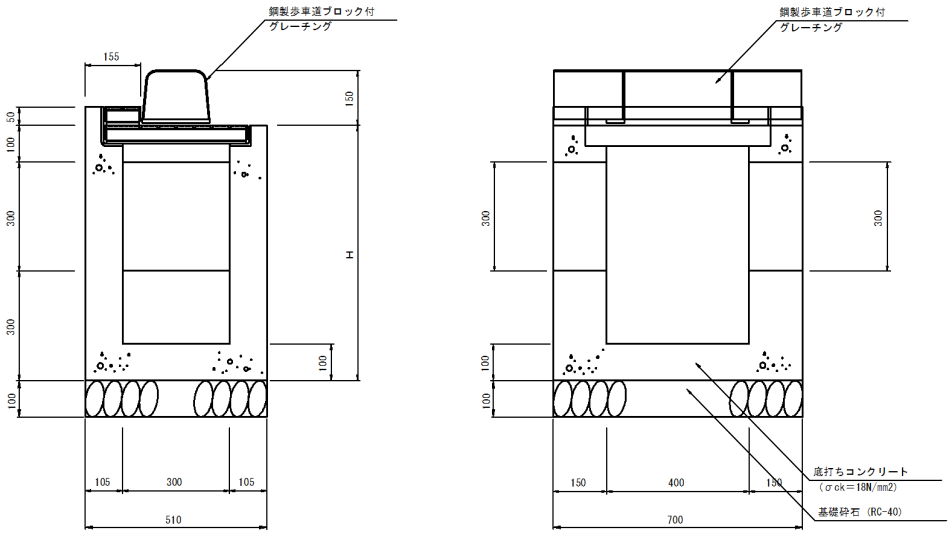

呼び名	寸法(mm)
	H
H=300	700
H=400	800
H=500	900
H=600	1000
H=700	1100
H=800	1200
H=900	1300
H=1000	1400

1　箇所当り

工　　種	形状・寸法	単位	計　　算　　式	数　量
グレーチング蓋	鋼製歩車道ブロック付	枚		1
コンクリート	18N/mm2	m3	0.510 × 0.900 × 0.700 + 0.045 × 0.050 × 0.700 - 0.420 × 0.520 × 0.056 - 0.300 × 0.744 × 0.400 - 0.300 × 0.300 × 0.150 × 2	0.194
型　　枠		m2	0.950 × 0.700 + 0.900 × 0.700 + 0.900 × 0.700 × 2 + 0.050 × 0.045 × 2 + 0.520 × 0.100 + 0.520 × 0.056 + 0.420 × 0.056 × 2 + 0.744 × 0.400 × 2 + 0.744 × 0.300 × 2 - 0.300 × 0.300 × 2 × 2 + 0.300 × 0.150 × 4 × 2	3.729
基礎砕石	RC-40 t=10cm	m2	0.510 × 0.700	0.357

種　　別	排水構造物工	名　　称	街渠桝(H=900)	摘 要	

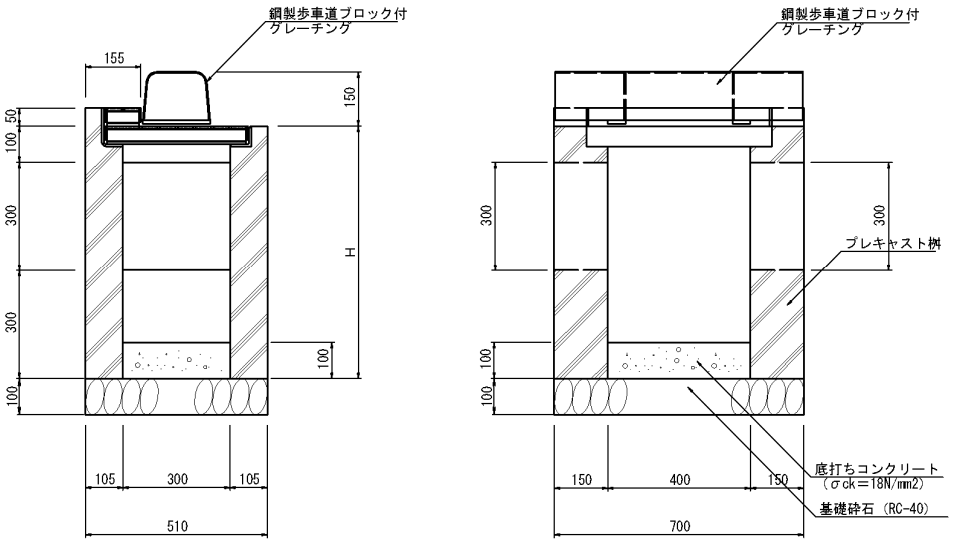

呼び名	寸法(mm)
	H
H=300	700
H=400	800
H=500	900
H=600	1000
H=700	1100
H=800	1200
H=900	1300
H=1000	1400

1　箇所当り

工　　種	形状・寸法	単位	計　　算　　式	数　量
グレーチング蓋	鋼製歩車道 ブロック付	枚		1
コンクリート	18N/mm2	m3	0.510 × 1.300 × 0.700 + 0.045 × 0.050 × 0.700 - 0.420 × 0.520 × 0.056 - 0.300 × 1.144 × 0.400 - 0.300 × 0.300 × 0.150 × 2	0.289
型　　枠		m2	1.350 × 0.700 + 1.300 × 0.700 + 1.300 × 0.700 × 2 + 0.050 × 0.045 × 2 + 0.520 × 0.100 + 0.520 × 0.056 + 0.420 × 0.056 × 2 + 1.144 × 0.400 × 2 + 1.144 × 0.300 × 2 - 0.300 × 0.300 × 2 × 2 + 0.300 × 0.150 × 4 × 2	5.409
基礎砕石	RC-40 t=10cm	m2	0.510 × 0.700	0.357

種　　別	排水構造物工	名　　称	街渠桝(H=1000)	摘 要	

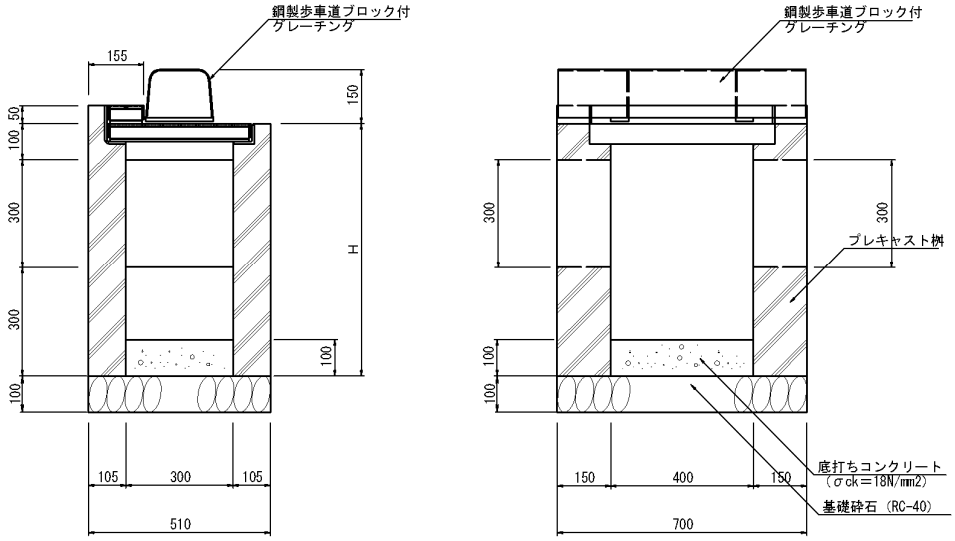

呼び名	寸法(mm)
	H
H=300	700
H=400	800
H=500	900
H=600	1000
H=700	1100
H=800	1200
H=900	1300
H=1000	1400

1　箇所当り

工　　種	形状・寸法	単位	計　　算　　式	数　量
グレーチング蓋	鋼製歩車道 ブロック付	枚		1
コンクリート	18N/mm2	m3	0.510 × 1.400 × 0.700 + 0.045 × 0.050 × 0.700 - 0.420 × 0.520 × 0.056 - 0.300 × 1.244 × 0.400 - 0.300 × 0.300 × 0.150 × 2	0.313
型　　枠		m2	1.450 × 0.700 + 1.400 × 0.700 + 1.400 × 0.700 × 2 + 0.050 × 0.045 × 2 + 0.520 × 0.100 + 0.520 × 0.056 + 0.420 × 0.056 × 2 + 1.244 × 0.400 × 2 + 1.244 × 0.300 × 2 - 0.300 × 0.300 × 2 × 2 + 0.300 × 0.150 × 4 × 2	5.829
基礎砕石	RC-40 t=10cm	m2	0.510 × 0.700	0.357

種　　別	排水構造物工	名　　称	集水桝(1)	摘 要	

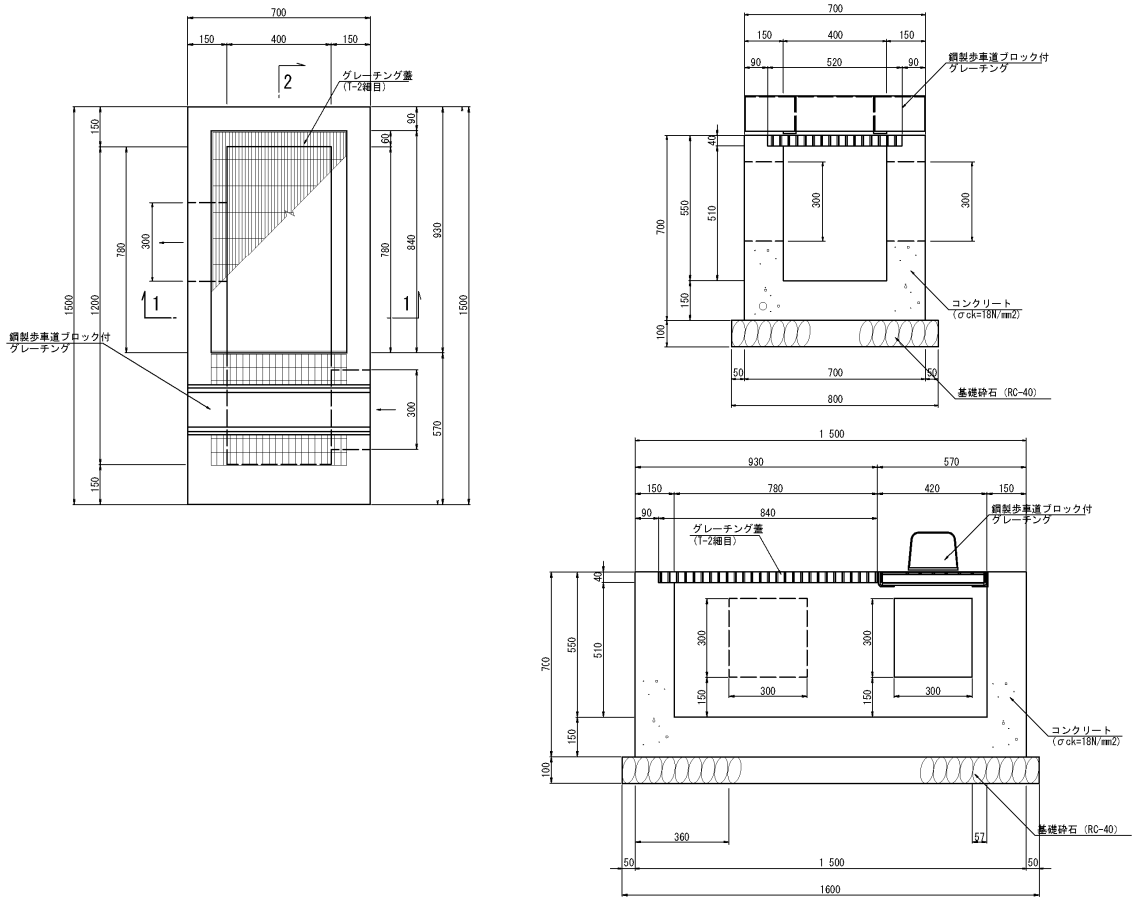

1 箇所当り

工　　種	形 状・寸 法	単位	計　　算　　式	数　量
グレーチング蓋	鋼製 歩車道ブロック付	組		1
グレーチング蓋	T-2　細目	組		1
コンクリート	18N/mm2	m3	1.500 × 0.700 × 0.700 - 0.840 × 0.520 × 0.040 - 0.420 × 0.520 × 0.040 - 1.200 × 0.400 × 0.510 - 0.300 × 0.300 × 0.150 × 2	0.437
型　　枠		m2	1.500 × 0.700 × 2 + 0.700 × 0.700 × 2 - 0.300 × 0.300 × 2 + 0.840 × 0.040 × 2 + 0.520 × 0.040 + 0.420 × 0.040 × 2 + 0.520 × 0.040 + 1.200 × 0.510 × 2 + 0.400 × 0.510 × 2 - 0.300 × 0.300 × 2 + 0.300 × 0.150 × 4 × 2	4.854
基 礎 砕 石	RC-40,t=10cm	m2	1.600 × 0.800	1.280

種　　別	排水構造物工	名　　称	集水桝(2)	摘 要	

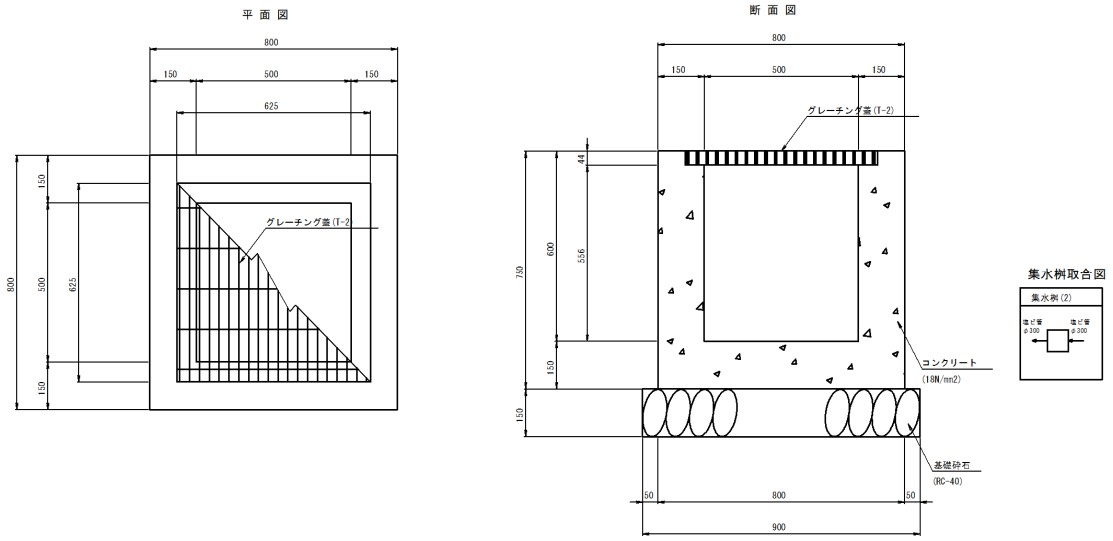

1 箇所当り

工　　種	形 状・寸 法	単位	計　　算　　式	数　量
グレーチング蓋	T-2　細目	組		1
コンクリート	18N/mm2	m3	0.800 × 0.800 × 0.750 - 0.625 × 0.625 × 0.044 - 0.500 × 0.500 × 0.556 - π/4 × 0.318 ^2× 0.150 × 2	0.300
型　　枠		m2	0.800 × 0.800 × 4 + 0.625 × 0.044 × 4 + 0.500 × 0.556 × 4 - π/4 × 0.318 ^2× 2 × 2 + π × 0.318 × 0.15 × 2	3.764
基 礎 砕 石	RC-40,t=10cm	m2	0.900 × 0.900	0.81

種　　別	排水構造物工	名　　称	矩形人孔	摘 要	

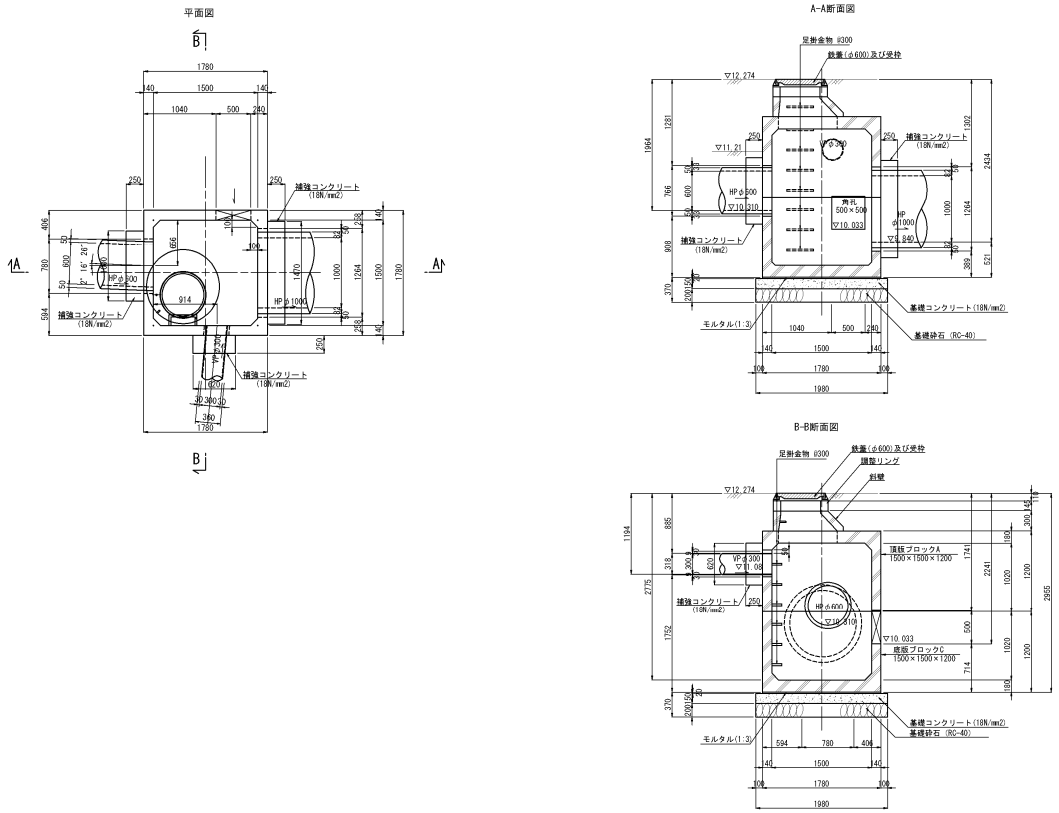

1 箇所当り

工　　種	形 状・寸 法	単位	計　　算　　式	数　量
鉄蓋及び受枠		組		1
調 整 リ ン グ		組		1
斜　　壁	H=300	個		1
頂版ブロック	1500×1500×1200	個		1
底版ブロック	1500×1500×1200	個		1
足 掛 金 物	W400	個		8
モ ル タ ル	1:3	m3	1.780 × 1.780 × 0.020	0.063
基礎コンクリート	18N/mm2	m3	1.980 × 1.980 × 0.150	0.588
基 礎 型 枠		m2	1.980 × 0.150 × 4	1.188
基 礎 砕 石	RC-40,t=20cm	m2	1.980 × 1.980	3.920
補強コンクリート	18N/mm2	m3	1.000 × 1.000 × 0.250 − π/4 × 0.700 ^2 × 0.250 + 1.470 × 1.470 × 0.250 − π/4 × 1.164 ^2 × 0.250 + 0.620 × 0.620 × 0.250 − π/4 × 0.360 ^2 × 0.250	0.499
補強ｺﾝｸﾘｰﾄ 型枠		m2	1.000 × 1.000 − π/4 × 0.700 ^2 + 1.000 × 0.250 × 3 + 1.470 × 1.470 − π/4 × 1.164 ^2 + 1.470 × 0.250 × 3 + 0.620 × 0.620 − π/4 × 0.360 ^2 + 0.620 × 0.250 × 3	4.313

種　　別	排水構造物工	名　　称	矩形人孔	摘 要	

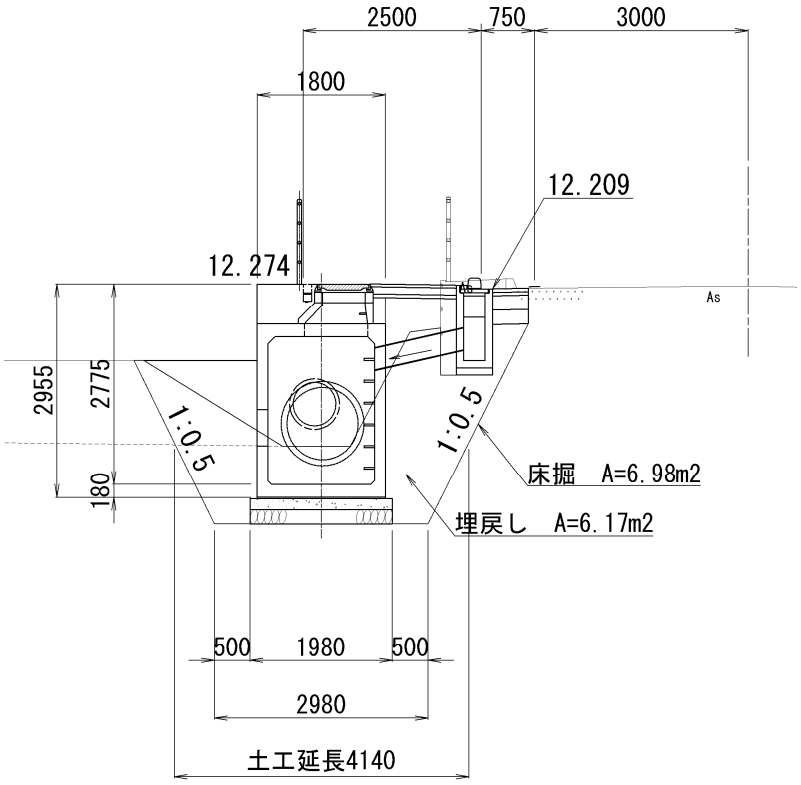

土工延長　L=4.14m

1 箇所当り

工　　種	形 状・寸 法	単位	計　　算　　式	数　量
床　　掘		m3	6.98　×　4.14	28.9
埋　戻　し		m3	6.17　×　4.14	25.5

種　　別	排水構造物工	名　　称	既設桝高さ調整	摘 要	

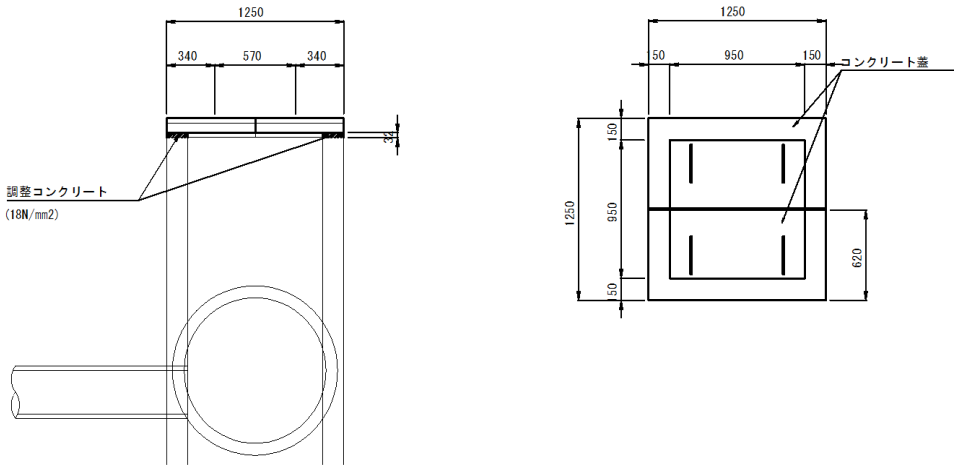

1 箇所当り

工　　種	形 状・寸 法	単位	計　　算　　式	数　量
コンクリート	18N/mm2	m3	(1.250 × 1.250 − 0.950 × 0.950)× 0.032	0.021
型　　枠		m2	1.250 × 4 × 0.032 + 0.950 × 4 × 0.032	0.282

種　　別	排水構造物工	名　　称	側溝300×300		

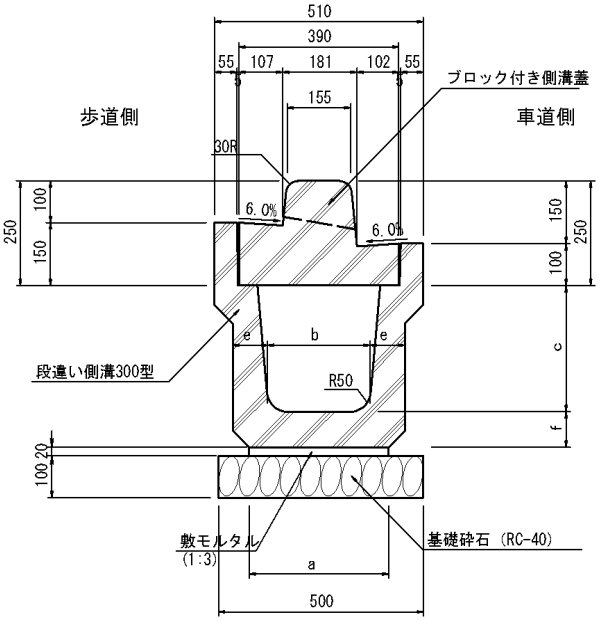

寸法表

呼び名	a	b	c	e	f	重　量
300-300	360	280	300	70	70	426Kg
300-400	340	270	400	75	75	504
300-500	340	260	500	80	80	592
300-600	340	250	600	85	85	684

10　m当り

工　　種	形 状・寸 法	単位	計　　算　　式	数　量
側　　溝	L=2000 300×300	本	10.0 ÷ 2.000	5
モ　ル　タ　ル	1:3	m3	0.360 × 0.020 × 10.0	0.07
基　礎　砕　石	RC-40,t=10cm	m2	0.500 × 10.0	5.0

種　　別	排水構造物工	名　　称	側溝300×400		

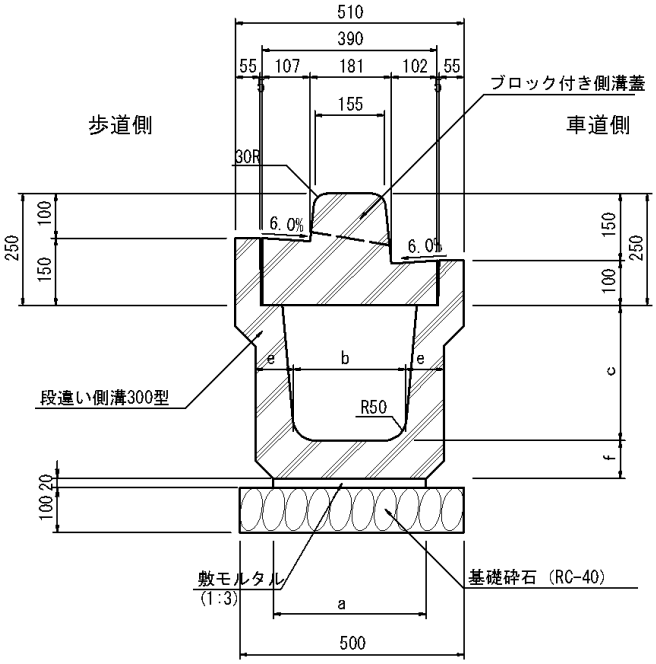

寸法表

呼び名	a	b	c	e	f	重　量
300-300	360	280	300	70	70	426Kg
300-400	340	270	400	75	75	504
300-500	340	260	500	80	80	592
300-600	340	250	600	85	85	684

10　m当り

工　　種	形 状・寸 法	単位	計　　算　　式	数　量
側　　溝	L=2000 300×400	本	10.0 ÷ 2.000	5
モ ル タ ル	1:3	m3	0.360 × 0.020 × 10.0	0.07
基 礎 砕 石	RC-40,t=10cm	m2	0.500 × 10.0	5.0

種　　別	排水構造物工	名　　称	側溝300×500		

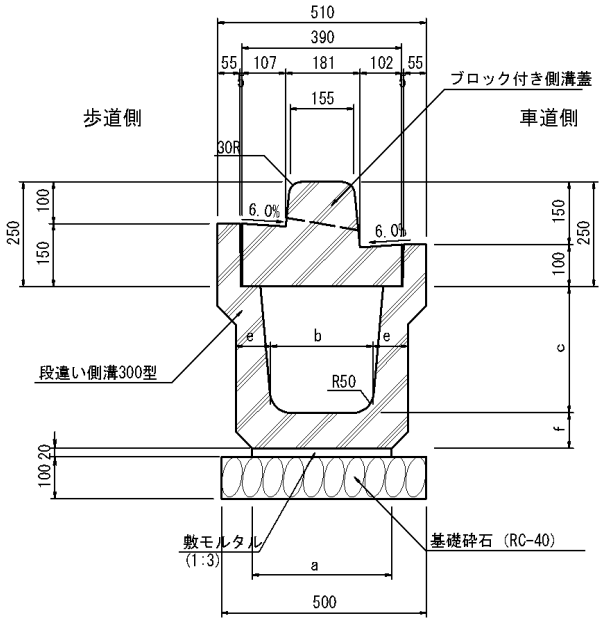

寸法表

呼び名	a	b	c	e	f	重　量
300-300	360	280	300	70	70	426Kg
300-400	340	270	400	75	75	504
300-500	340	260	500	80	80	592
300-600	340	250	600	85	85	684

10　m当り

工　　種	形 状・寸 法	単位	計　　算　　式	数　量
側　　溝	L=2000 30×50	本	10.0 ÷ 2.000	5
モ　ル　タ　ル	1:3	m3	0.340 × 0.020 × 10.0	0.07
基　礎　砕　石	RC-40,t=10cm	m2	0.500 × 10.0	5.0

種　　別	排水構造物工	名　　称	側溝300×600		

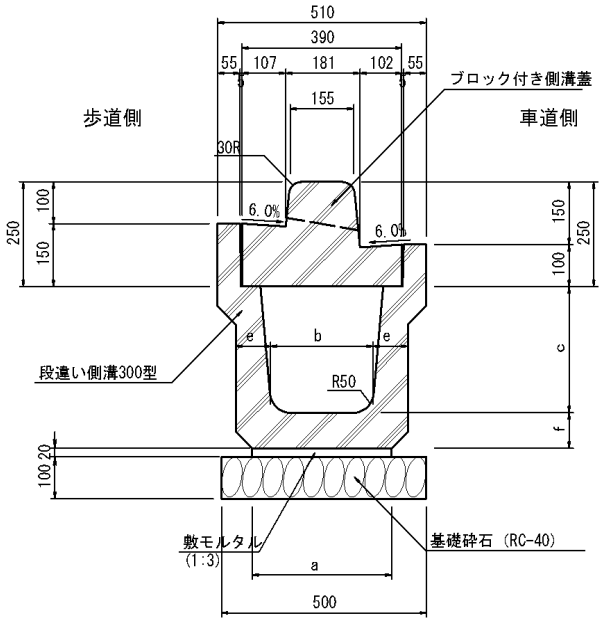

寸法表

呼び名	a	b	c	e	f	重　量
300-300	360	280	300	70	70	426Kg
300-400	340	270	400	75	75	504
300-500	340	260	500	80	80	592
300-600	340	250	600	85	85	684

10　m当り

工　　種	形 状・寸 法	単位	計　　算　　式	数　量
側　　溝	L=2000 30×60	本	10.0 ÷ 2.000	5
モ　ル　タ　ル	1:3	m3	0.340 × 0.020 × 10.0	0.07
基　礎　砕　石	RC-40,t=10cm	m2	0.500 × 10.0	5.0

種　　別	排水構造物工	名　　称	深溝側溝(300×700)	摘 要	

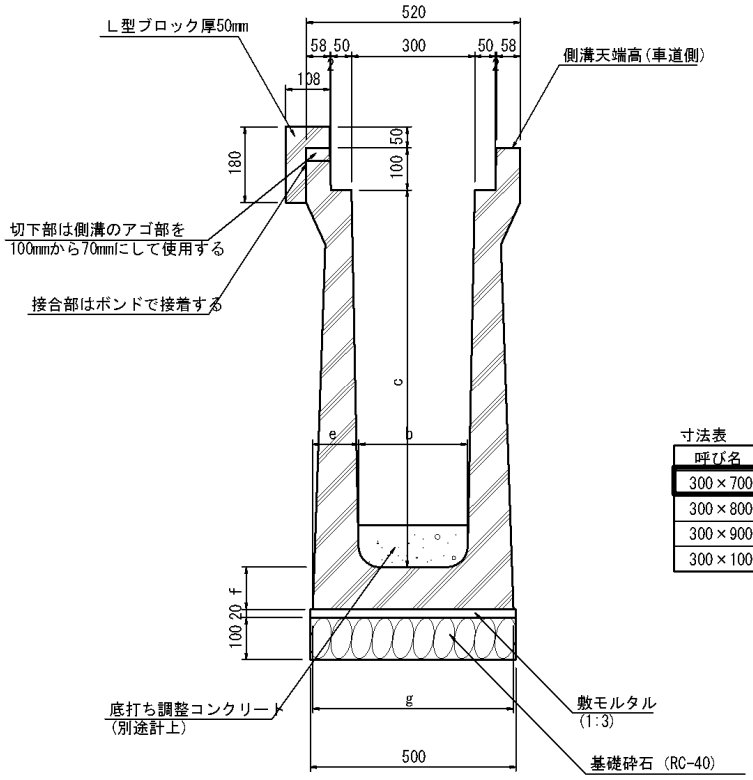

寸法表

呼び名	b	c	e	f	g	重　量
300×700	272	700	97.5	80	470	715Kg
300×800	268	800	101	90	479	890
300×900	264	900	108	100	490	1020
300×1000	260	1000	115	110	501	1102

10　m当り

工　　種	形 状・寸 法	単位	計　　算　　式	数　量
深　溝　側　溝	L=2000 300×700	本	10.0　÷　2.000	5
L 型ブロック	L=2000 50/108×180	個	10.0　÷　2.000	5
モ　ル　タ　ル	1:3	m3	0.500　×　0.020　×　10.0	0.100
基　礎　砕　石	RC-40,t=10cm	m2	0.500　×　10.0	5.000

種　　別	排水構造物工	名　　称	深溝側溝(300×800)	摘 要	

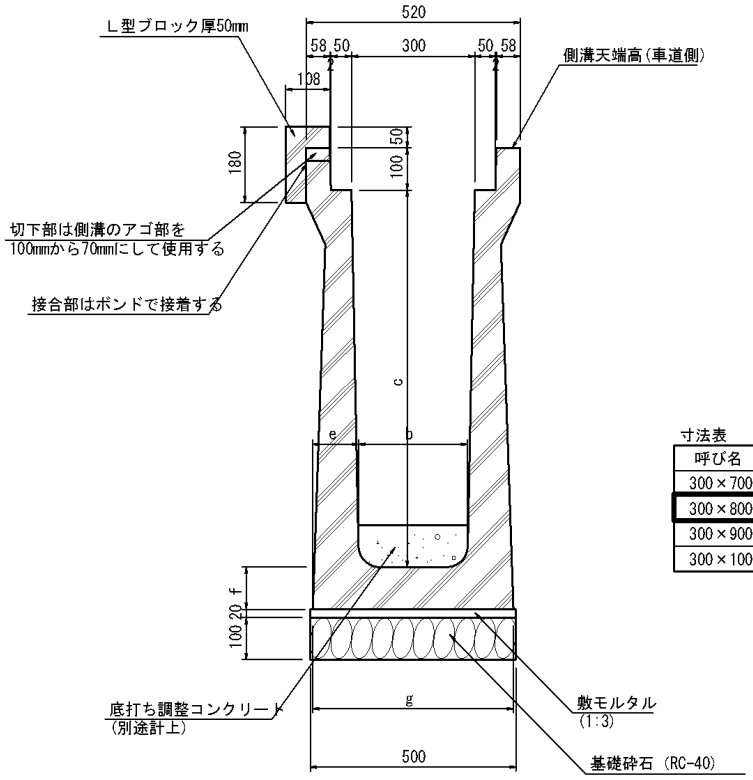

寸法表

呼び名	b	c	e	f	g	重　量
300×700	272	700	97.5	80	470	715Kg
300×800	268	800	101	90	479	890
300×900	264	900	108	100	490	1020
300×1000	260	1000	115	110	501	1102

10　m当り

工　　種	形 状・寸 法	単位	計　　算　　式	数　量
深　溝　側　溝	L=2000 300×800	本	10.0　÷　2.000	5
L 型ブロック	L=2000 50/108×180	個	10.0　÷　2.000	5
モ　ル　タ　ル	1:3	m3	0.500　×　0.020　×　10.0	0.100
基　礎　砕　石	RC-40,t=10cm	m2	0.500　×　10.0	5.000

種　　別	排水構造物工	名　　称	深溝側溝(300×900)	摘 要	

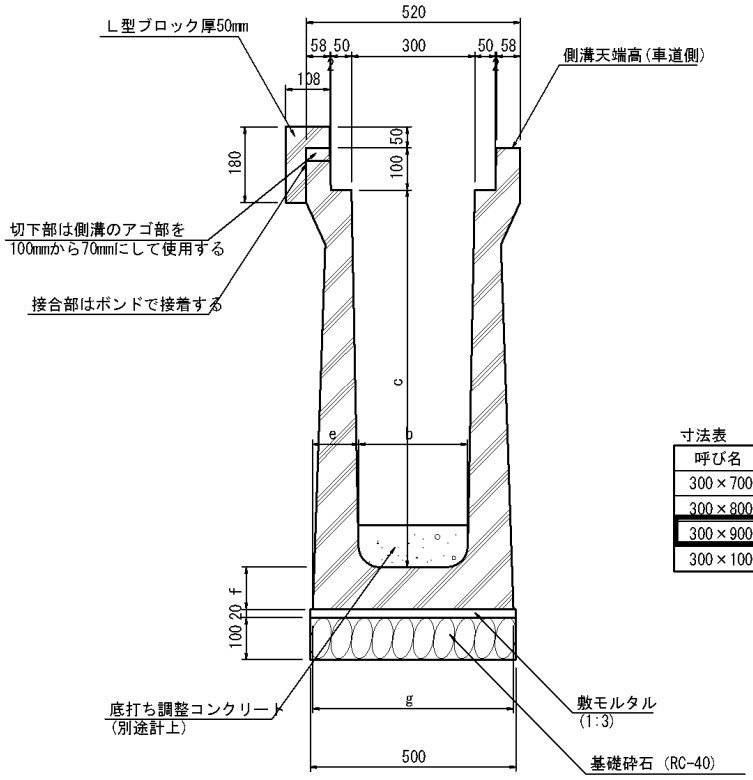

寸法表

呼び名	b	c	e	f	g	重　量
300×700	272	700	97.5	80	470	715Kg
300×800	268	800	101	90	479	890
300×900	264	900	108	100	490	1020
300×1000	260	1000	115	110	501	1102

10　m当り

工　　種	形 状・寸 法	単位	計　　算　　式	数　量
深 溝 側 溝	L=2000 300×900	本	10.0 ÷ 2.000	5
L 型ブロック	L=2000 50/108×180	個	10.0 ÷ 2.000	5
モ ル タ ル	1:3	m3	0.500 × 0.020 × 10.0	0.100
基 礎 砕 石	RC-40,t=10cm	m2	0.500 × 10.0	5.000

種　　別	排水構造物工	名　　称	深溝側溝(300×1000)	摘 要	

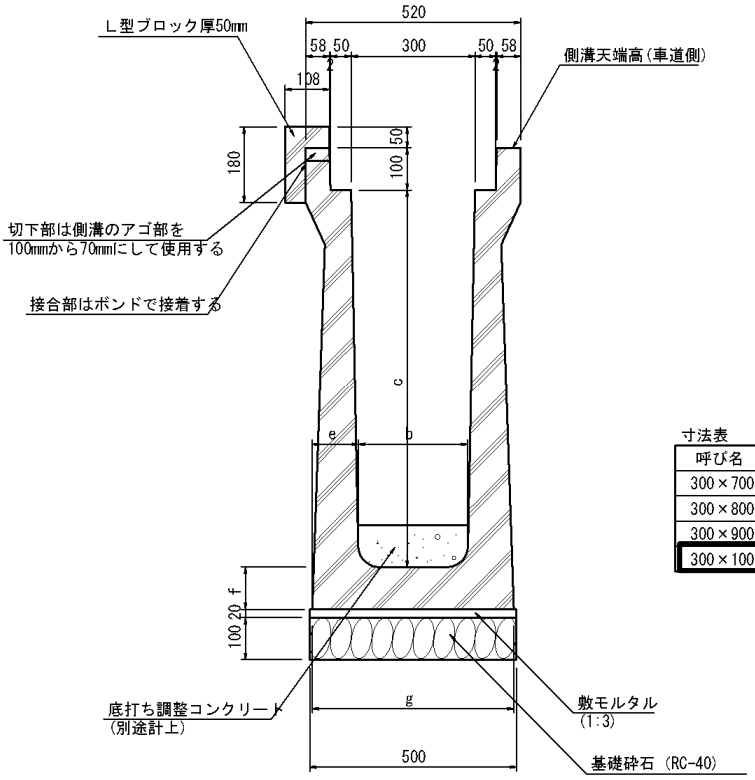

寸法表

呼び名	b	c	e	f	g	重　量
300×700	272	700	97.5	80	470	715Kg
300×800	268	800	101	90	479	890
300×900	264	900	108	100	490	1020
300×1000	260	1000	115	110	501	1102

10　m当り

工　　種	形 状・寸 法	単位	計　　算　　式	数　量
深　溝　側　溝	L=2000 300×1000	本	10.0 ÷ 2.000	5
L 型ブロック	L=2000 50/108×180	個	10.0 ÷ 2.000	5
モ　ル　タ　ル	1:3	m3	0.500 × 0.020 × 10.0	0.100
基　礎　砕　石	RC-40,t=10cm	m2	0.500 × 10.0	5.000

種　　別	排水構造物工	名　　称	ボックス型ヒューム管(φ300)	摘 要	

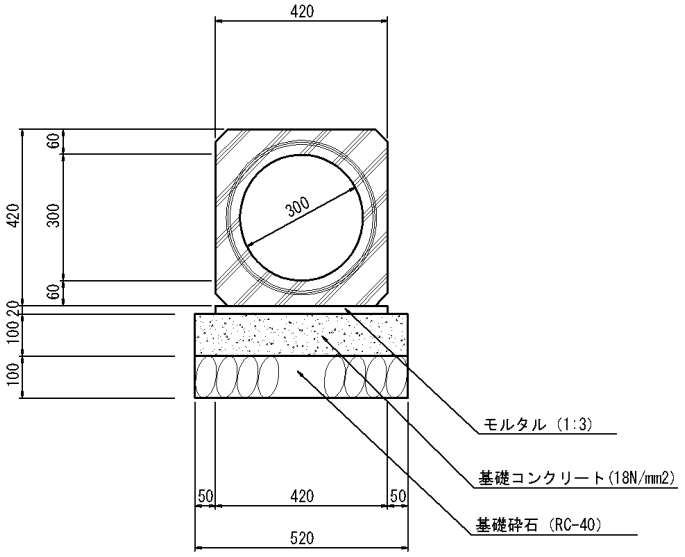

10　m当り

工　　種	形 状・寸 法	単位	計　　算　　式	数　量
ボックス型ヒューム管	φ300	本	10.0 ÷ 2.400	4.2
モルタル	1：3	m3	0.420 × 0.020 × 10.0	0.08
基礎コンクリート	18N/mm2	m3	0.520 × 0.100 × 10.0	0.52
基礎型枠		m2	0.100 × 10.0 × 2	2.00
基礎砕石	RC-40,t=10cm	m2	0.520 × 10.0	5.20

種　　別	排水構造物工	名　　称	塩ビ管(VPφ300)	摘 要	

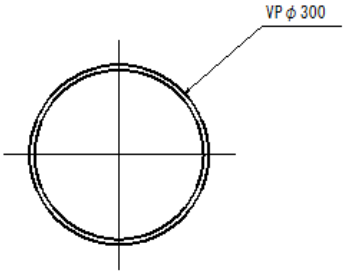

10 m当り

工　　種	形 状・寸 法	単位	計　　算　　式	数　量
塩　ビ　管	VPφ300	本	10.0　÷ 4.000	2.5

種　　別	排水構造物工	名　　称	ヒューム管(HPφ600)	摘 要	

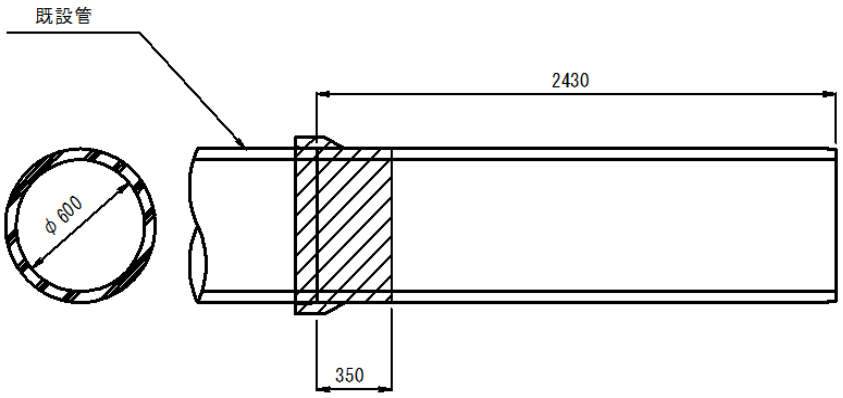

10 m当り

工　　種	形 状・寸 法	単位	計　　算　　式	数　量
ヒ ュ ー ム 管	HPφ600	本	10.0 ÷ 2.430	4.1

種　　別	縁石工	名　　称	ﾌﾞﾛｯｸ付側溝蓋(一般部)	摘 要	

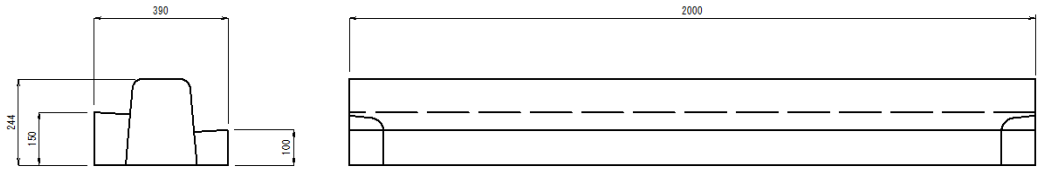

10　m当り

工　　種	形 状・寸 法	単位	計　　算　　式	数　量
側　溝　蓋	一般 L=2000	本	10.0 ÷ 2.000	5

種　　別	縁石工	名　　称	ﾌﾞﾛｯｸ付側溝蓋(乗入部)	摘 要	

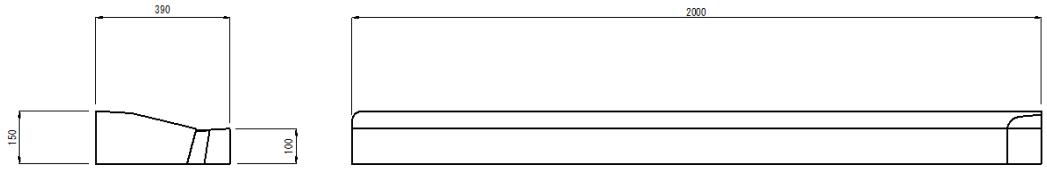

10　m当り

工　　種	形 状・寸 法	単位	計　　算　　式	数　量
側　溝　蓋	乗入 L=2000	本	10.0 ÷ 2.000	5

種　　別	縁石工	名　　称	ﾌﾞﾛｯｸ付側溝蓋(摺付部)	摘 要	

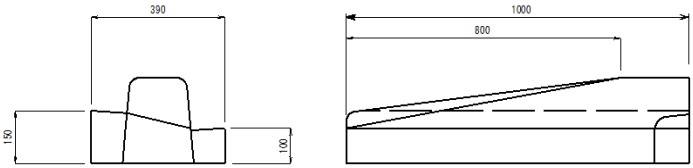

10　m当り

工　　種	形 状・寸 法	単位	計　　算　　式	数　量
側　溝　蓋	摺付 L=2000	本	10.0 ÷ 2.000	5

種　　別	縁石工	名　　称	歩車道境界ブロック①(一般部)	摘 要	

セミフラット

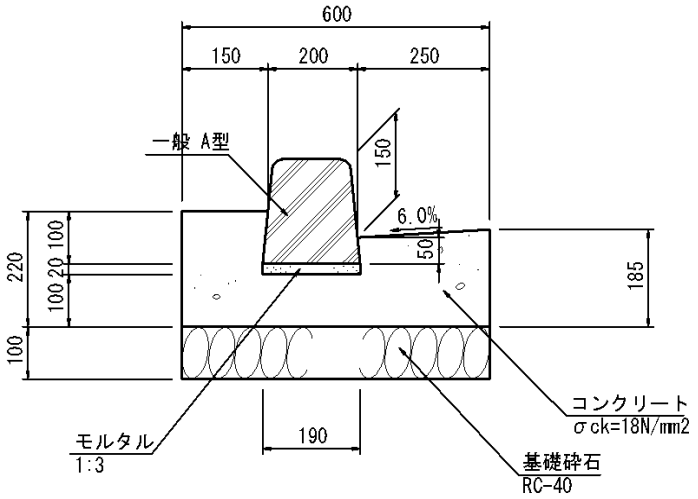

10　m当り

工　　種	形 状・寸 法	単位	計　　算　　式	数　量
歩車道境界ブロック	一般A型 L=0.6m	個	10.0 ÷ 0.610	16.4
モルタル	1:3	m3	0.190 × 0.020 × 10.0	0.04
コンクリート	18N/mm2	m3	{ 0.150 × 0.220 + 0.200 × 0.100 + 1/2 ×(0.185 + 0.170)× 0.250 }× 10.0	1.0
型　　枠		m2	(0.220 + 0.185)× 10.0	4.1
基礎砕石	RC-40,t=10cm	m2	0.600 × 10.0	6.0

種　　別	縁石工	名　　称	歩車道境界ブロック①(車両検知器)	摘 要	

セミフラット

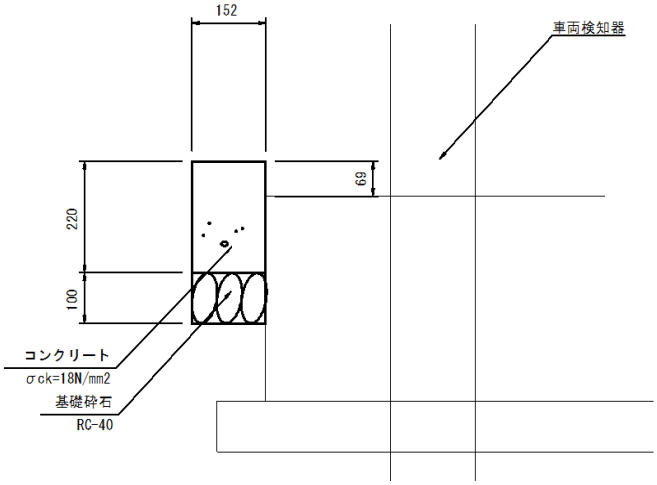

10　m当り

工　　種	形 状・寸 法	単位	計　　算　　式	数　量
コンクリート	18N/mm2	m3	0.220　×　0.152　×　10.0	0.3
型　　枠		m2	(0.220　+　0.069　)× 10.0	2.9
基　礎　砕　石	RC-40,t=10cm	m2	0.152　×　10.0	1.5

種　　別	縁石工	名　　称	歩車道境界ブロック②(摺付部)	摘 要	

フラット

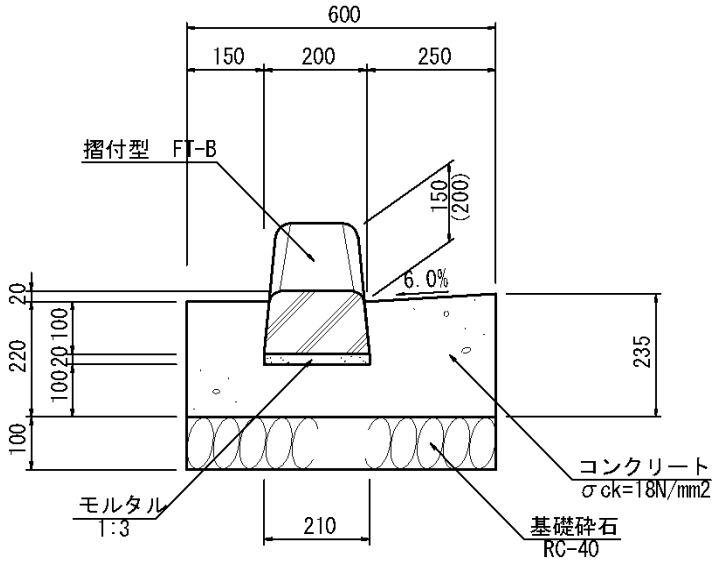

10　m当り

工　　種	形 状・寸 法	単位	計　　算　　式	数　量
歩車道境界ブロック	FT-B	個	10.0 ÷ 0.610	16.4
モルタル	1:3	m3	0.210 × 0.020 × 10.000	0.042
コンクリート	18N/mm2	m3	{ 0.150 × 0.220 + 0.200 × 0.100 + 1/2 ×(0.220 + 0.235)× 0.250 }× 10.000	1.099
型　　枠		m2	(0.220 + 0.235)× 10.000	4.550
基礎砕石	RC-40,t=10cm	m2	0.600 × 10.000	6.000

種　　別	縁石工	名　　称	歩車道境界ブロック②(切下部)	摘 要	

フラット

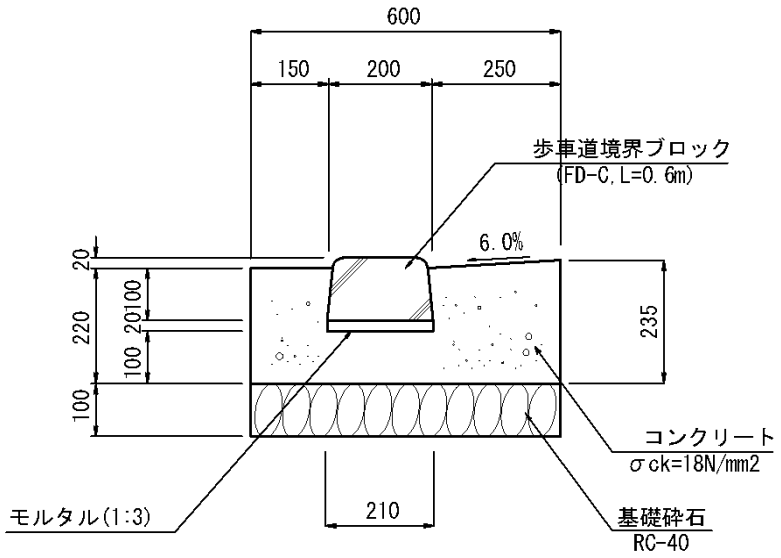

10　m当り

工　　種	形 状・寸 法	単位	計　　算　　式	数　量
歩車道境界ブロック		個	10.0 ÷ 0.610	16.4
モルタル	1:3	m3	0.210 × 0.020 × 10.0	0.042
コンクリート	18N/mm2	m3	{ 0.150 × 0.220 + 0.200 × 0.100 + 1/2 ×(0.220 + 0.235)× 0.250 }× 10.0	1.099
型　　枠		m2	(0.220 + 0.235)× 10.0	4.550
基礎砕石	RC-40,t=10cm	m2	0.600 × 10.0	6.000

種　　別	縁石工	名　　称	地先境界ブロック(一般部)	摘 要	

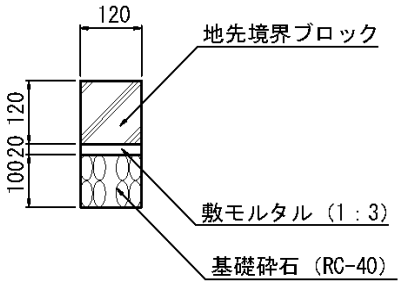

10　m当り

工　　種	形 状・寸 法	単位	計　　算　　式	数　量
地先境界ブロック	L=600 120×120×600	本	10.0 ÷ 0.610	16.4
モルタル	1：3,t=2cm	m3	0.020 × 0.120 × 10.0	0.02
基礎砕石	RC-40,t=10cm	m2	0.120 × 10.0	1.2

種　　別	縁石工	名　　称	地先境界ブロック(乗入部)	摘 要	

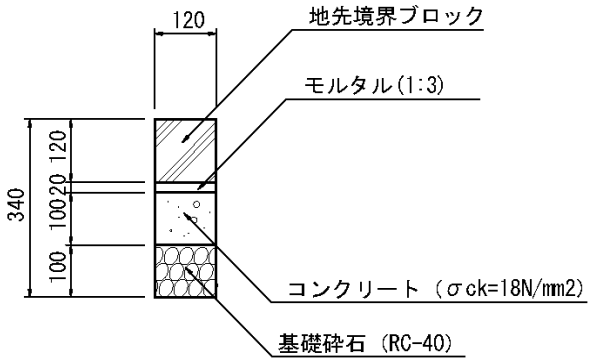

10　m当り

工　　種	形 状・寸 法	単位	計　　算　　式	数　量
地先境界ブロック	L=600 120×120×600	本	10.0 ÷ 0.610	16.4
モルタル	1：3,t=2cm	m3	0.020 × 0.120 × 10.0	0.02
コンクリート	18N/mm2	m3	0.100 × 0.120 × 10.0	0.12
型　枠		m2	0.100 × 10.00 × 2.0	2.0
基礎砕石	RC-40,t=10cm	m2	0.120 × 10.0	1.2

種　　別	防護柵工	名　　称	ガードレール(Gr-B-4E)	摘 要	

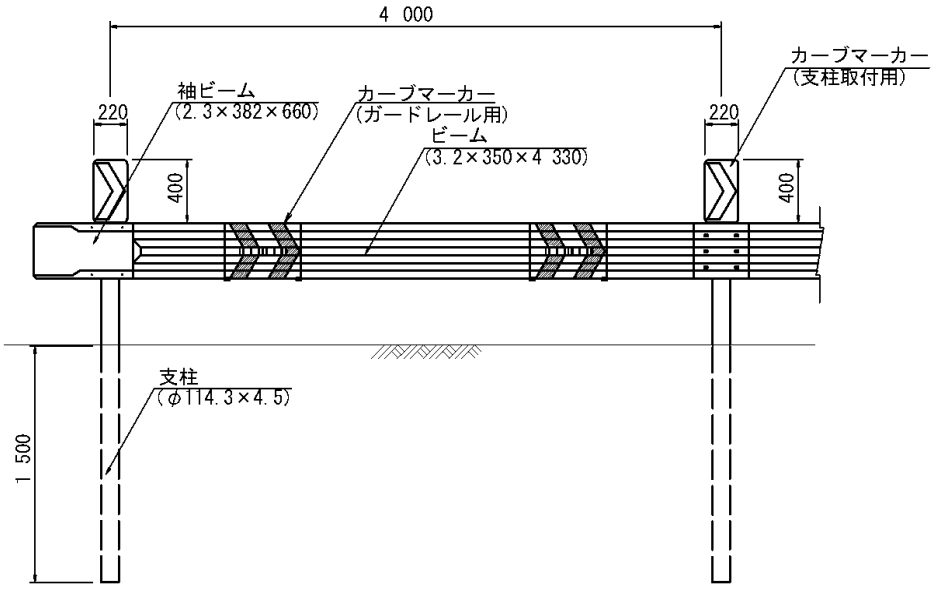

100　m当り

工　　種	形 状・寸 法	単位	計　　算　　式	数　量
ガードレール	Gr-B-4E	m	100.0	100.0
カーブマーカー	支柱取付 220×400	個	100.0 ÷ 4.000	25.0
カーブマーカー	ビーム取付	枚	100.0 ÷ 4.000 × 2	50.0

種　　別	防護柵工	名　　称	転落防止柵(横格子 土中建込用)	摘 要	

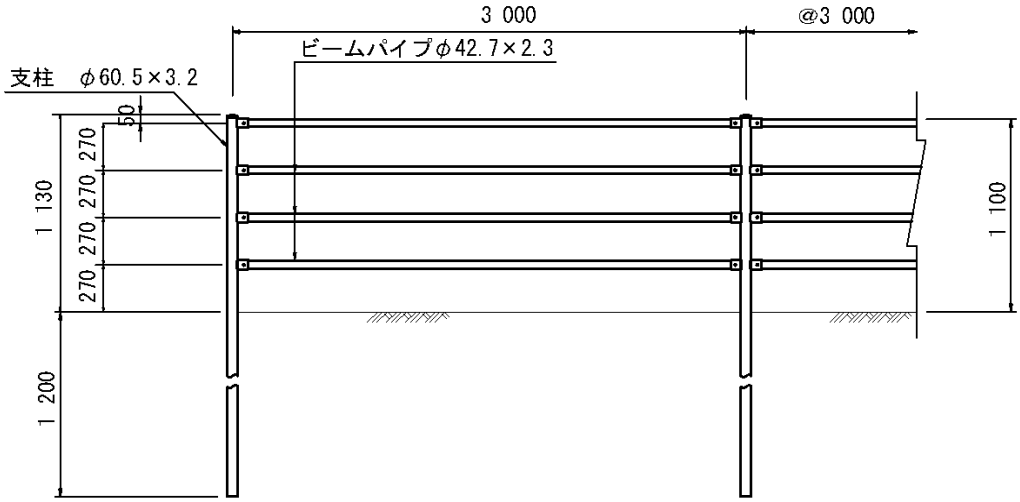

100　m当り

工　　種	形 状・寸 法	単位	計　　算　　式	数　量
転 落 防 止 柵	H=1.10m 横格子 土中建込用	m		100.0

種　　別	防護柵工	名　　称	転落防止柵(横格子 擁壁天端建込)	摘 要	

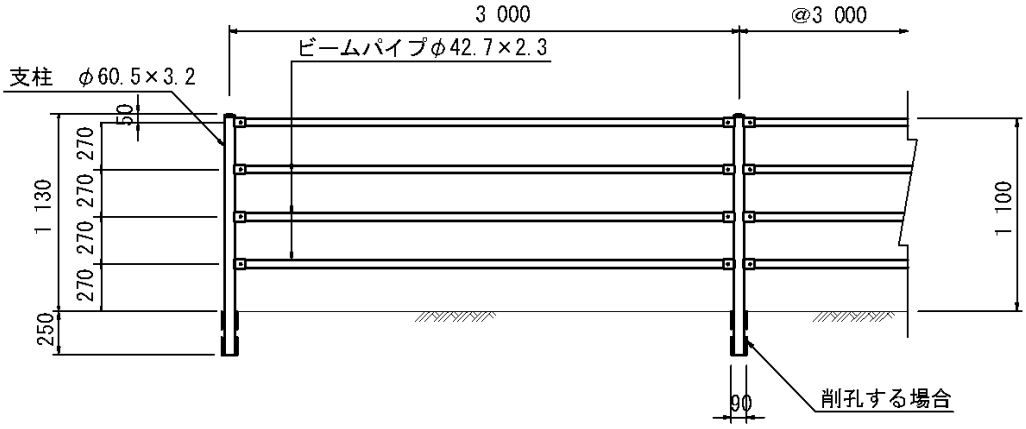

100　m当り

工　　種	形 状・寸 法	単位	計　　算　　式	数　量
転 落 防 止 柵	H=1.10m 横格子 ｺﾝｸﾘｰﾄ建込用	m		100.0

種　　別	防護柵工	名　　称	転落防止柵(縦格子 土中建込用)	摘 要	

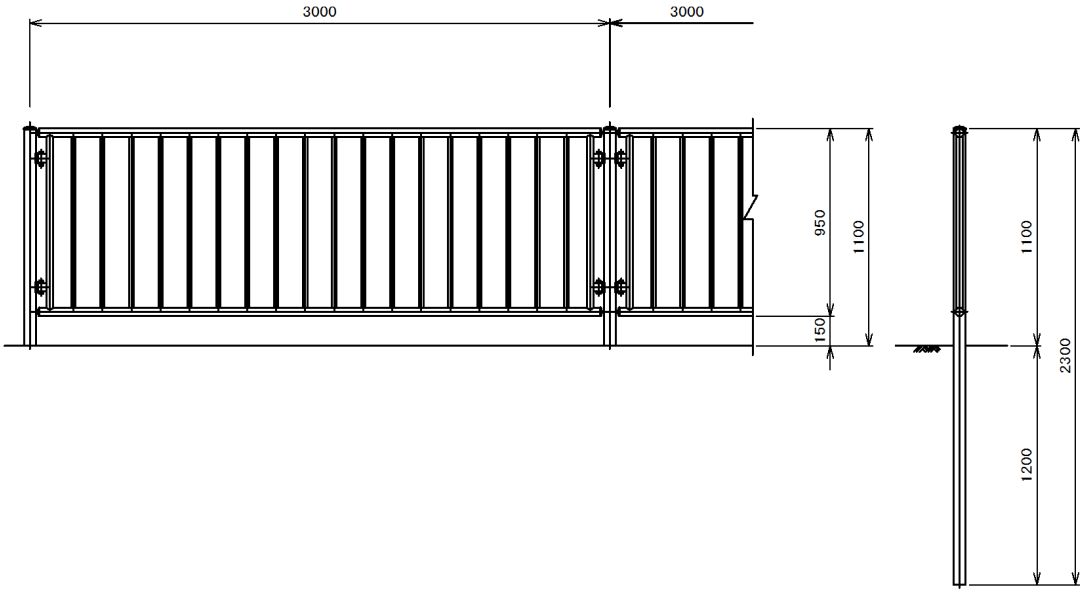

10　m当り

工　　種	形 状・寸 法	単位	計　　算　　式	数　量
転 落 防 止 柵	H=1.10m 縦格子 土中建込用	m		100.0

種　　別	防護柵工	名　　称	車止め	摘 要	

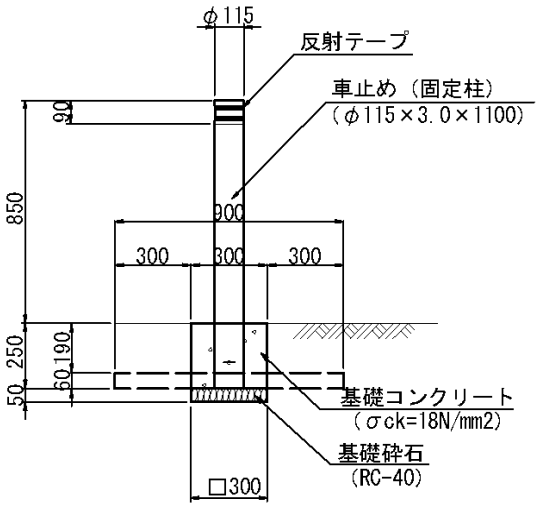

10　本当り

工　　種	形 状・寸 法	単位	計　　算　　式	数　量
支　　柱	φ115	本		10
基礎コンクリート	18N/mm2	m3	(0.300 × 0.300 × 0.250 － π/4 × 0.115 ^{2}× 0.25) × 10	0.2
型　　枠		m2	0.300 × 0.250 × 4 × 10	3.0
基 礎 砕 石	RC-40,t=5cm	m2	0.300 × 0.300 × 10	0.9

種　　別	防護柵工	名　　称	ネットフェンス	摘 要	

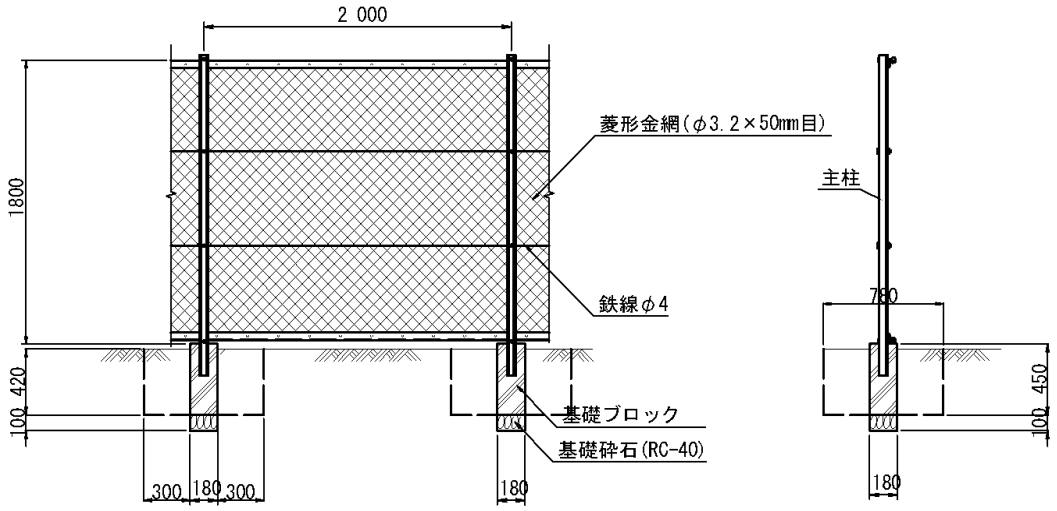

10　m当り

工　　種	形 状・寸 法	単位	計　　算　　式	数　量
ス	H=1200	m		10.0
基礎ブロック	180×180×450	個	10.0 ÷ 2.000	5.0
基　礎　砕　石	RC-40,t=10cm	m2	0.180 × 0.180 × 5	0.162

種　　別	道路付属施設工	名　　称	道路標識	摘 要	

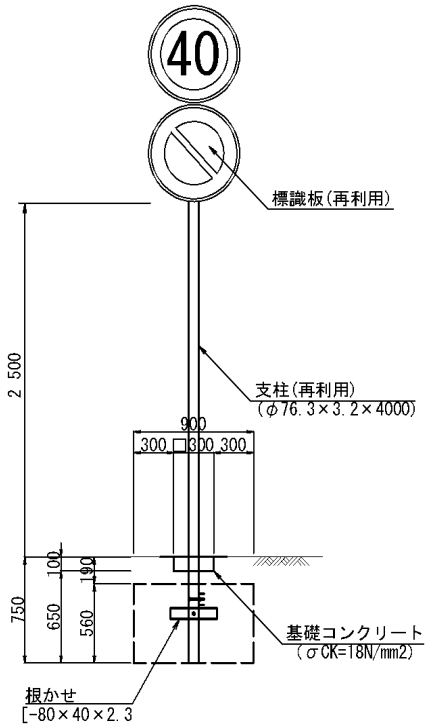

1　基当り

工　　種	形 状・寸 法	単位	計　　算　　式	数　量
アルミ板	再利用	式		1.0
支　　柱	再利用 φ76.3	本		1.0
根　か　せ	再利用	本		2.0
基礎コンクリート	18N/mm2	m3	0.300 × 0.300 × 0.100	0.009
型　　枠		m2	0.300 × 0.100 × 4	0.120

種　　別	道路付属施設工	名　　称	道路反射鏡	摘 要	

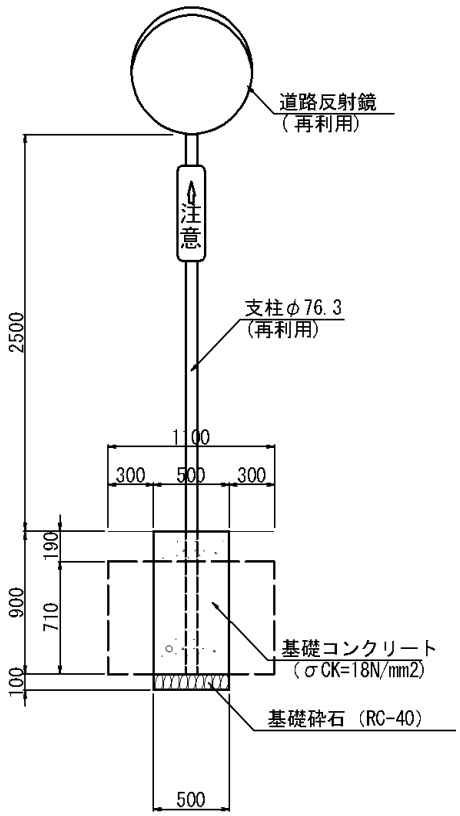

1　基当り

工　　種	形 状・寸 法	単位	計　　算　　式	数　量
反　射　鏡	再利用	式		1.0
支　　柱	再利用 φ76.3	本		1.0
基礎コンクリート	18N/mm2	m3	0.500 × 0.500 × 0.900	0.225
型　　枠		m2	0.500 × 0.900 × 4	1.800
基　礎　砕　石	RC-40,t=10cm	m2	0.500 × 0.500	0.250