令和 8 年度　工 事 設 計 仕 様 書

1 工　　事　　名　　上二宮田公園整備工事

2 工　事　箇　所　　八潮市大字二丁目地内

3 工　事　大　要

工 事 の 大 要	整備面積：2,608.51㎡ ・敷地造成工：1式 ・植栽基盤工：1式 ・修景施設工：1式 ・園路広場工：1式 ・休養施設工：1式 ・遊戯施設工：1式 ・便益施設工：1式 ・付帯工　　：1式 ・仮設工　　：1式

上二宮田公園整備工事

本工事費内訳書

費目・工種・種別・細別・規格	単位	数　量	単　　価	金　　額	摘　　要	備　　考
敷地造成工	式	1				
敷地造成工	式	1			1号内訳書	
植栽基盤工	式	1				
植栽基盤工	式	1			2号内訳書	
修景施設工	式	1				
植栽工	式	1			3号内訳書	
園路広場工	式	1				
園路広場工	式	1			4号内訳書	
休養施設整備工	式	1				
ｻｰﾋﾞｽ施設設置工	式	1			5号内訳書	
ﾊﾟｰｺﾞﾗ設置工	式	1			6号内訳書	
遊戯施設工	式	1				
遊戯施設整備工	式	1			7号内訳書	
便益施設工	式	1				

上二宮田公園整備工事

本工事費内訳書

費目・工種・種別・細別・規格	単位	数　量	単　　価	金　　額	摘　　要	備　　考
建築設備組立設置工	式	1			8号内訳書	
管理施設工	式	1				
給水設備工	式	1			9号内訳書	
雨水排水設備工	式	1			10号内訳書	
汚水排水設備工	式	1			11号内訳書	
電気設備工	式	1			12号内訳書	
付帯工	式	1				
管理施設整備工	式	1			13号内訳書	
構造物撤去工	式	1			14号内訳書	
発生材処理・運搬工	式	1			15号内訳書	
仮設工	式	1				
仮設工	式	1			16号内訳書	
直接工事費	式	1				
共通仮設費	式	1				

上二宮田公園整備工事

本工事費内訳書

費目・工種・種別・細別・規格	単位	数　量	単　　価	金　　額	摘　　要	備　　考
共通仮設費(積分)	式	1				
運搬費	式	1			17号内訳書	
共通仮設費(率分)	式	1				
純工事費	式	1				
現場管理費	式	1				
工事原価計	式	1				
一般管理費等	式	1				
業務委託料	式	1			18号内訳書	
ｽｸﾗｯﾌﾟ費	式	1			19号内訳書	
工事価格	式	1				
消費税相当額	式	1				
工事費合計	式	1				

敷地造成工

内訳書

1号内訳書

名　称　・　規　格	単位	数　量	単　　価	金　　額	摘　　要	備　　考
切土	m3	504.200			1号代価表	
残土処分工	m3	676.100			2号代価表	
計						

植栽基盤工

内訳書

2号内訳書

名　称　・　規　格	単位	数　量	単　　価	金　　額	摘　　要	備　　考
床掘り 土砂 小規模	m3	3 700			3号代価表	
植栽基盤工 黒土	m3	75 700			4号代価表	
植栽基盤工 黒土+施肥	m3	9 300			5号代価表	
計						

植栽工

内訳書

3号内訳書

名　称　・　規　格	単位	数　量	単　　価	金　　額	摘　　要	備　　考
高木植栽工 幹周15≦25cm 人力 植栽割増あり 改良材なし 支柱設置する ｱﾗｶｼ 樹高3.0m*枝張1.8m*株立	本	1			6号代価表	
中木植栽工 人力 植栽割増あり 改良材なし 支柱設置する ｲﾛﾊﾓﾐｼﾞ 樹高2.0m*枝張0.4m	本	5			7号代価表	
高木植栽工 幹周C≦15cm 人力 植栽割増あり 改良材なし 支柱設置する ｴﾄﾞﾋｶﾞﾝｻﾞｸﾗ 樹高3.0m*枝張1.0m*周0.12m	本	1			8号代価表	
高木植栽工 幹周C≦15cm 人力 植栽割増あり 改良材なし 支柱設置する ｶﾂﾗ 樹高3.0m*枝張1.0m*周0.12m	本	1			9号代価表	
高木植栽工 幹周C≦15cm 人力 植栽割増あり 改良材なし 支柱設置する ｼﾀﾞﾚｻﾞｸﾗ 樹高3.0m**周0.15m	本	1			10号代価表	
中木植栽工 人力 植栽割増あり 改良材なし 支柱設置する ﾊﾅﾐｽﾞｷ（白） 樹高2.0m*枝張0.5m	本	9			11号代価表	
中木植栽工 人力 植栽割増あり 改良材なし 支柱設置する ﾊﾅﾐｽﾞｷ（紅） 樹高2.0m*枝張0.5m	本	11			12号代価表	
低木植栽工 人力 植栽割増あり 改良材なし 支柱設置しない ｱｾﾋﾞ 樹高0.4m*枝張0.25m	株	31			13号代価表	
低木植栽工 人力 植栽割増あり 改良材なし 支柱設置しない ｱﾍﾞﾘｱ 樹高0.4m*枝張0.3m	株	29			14号代価表	
低木植栽工 人力 植栽割増あり 改良材なし 支柱設置しない ｻﾂｷﾂﾂｼﾞ 樹高0.4m*枝張0.5m	株	109			15号代価表	
低木植栽工 人力 植栽割増あり 改良材なし 支柱設置しない ﾋﾗﾄﾞﾂﾂｼﾞ 樹高0.4m*枝張0.4m	株	50			16号代価表	
低木植栽工 人力 植栽割増あり 改良材なし 支柱設置しない ｶﾞｸｱｼﾞｻｲ 樹高0.4m*2本立	株	34			17号代価表	
低木植栽工 人力 植栽割増あり 改良材なし 支柱設置しない ﾄﾞｳﾀﾞﾝﾂﾂｼﾞ 樹高0.4m*枝張0.2m	株	45			18号代価表	
地被植栽工 ｸﾗﾋﾞｱ 9.0cmﾎﾟｯﾄ	ﾎﾟｯﾄ	432			19号代価表	

植栽工

内訳書

3号内訳書

名　称　・　規　格	単位	数　量	単　　価	金　　額	摘　　要	備　　考
計						

園路広場工

内訳書

4号内訳書

名　称　・　規　格	単位	数　量	単　　価	金　　額	摘　　要	備　　考
床掘り 土砂 小規模	m3	0.700			3号代価表	
埋戻し 小規模 土砂	m3	0.010			20号代価表	
ｸﾚｲ舗装工	m2	1,572.500			21号代価表	
市道部ｱｽﾌｧﾙﾄ舗装	m2	10.700			22号代価表	
透水性ｱｽﾌｧﾙﾄ舗装-1工	m2	75.600			23号代価表	
透水性ｱｽﾌｧﾙﾄ舗装-2工	m2	316.300			24号代価表	
ｺﾝｸﾘｰﾄ舗装工	m2	41.800			25号代価表	
透水性ｲﾝﾀｰﾛｯｷﾝｸﾞﾌﾞﾛｯｸ舗装-1工	m2	12.100			26号代価表	
透水性ｲﾝﾀｰﾛｯｷﾝｸﾞﾌﾞﾛｯｸ舗装-2工	m2	55			27号代価表	
視覚障がい者誘導ﾌﾞﾛｯｸ舗装工-1	m2	5.800			28号代価表	
視覚障がい者誘導ﾌﾞﾛｯｸ舗装工-2	m2	1.100			29号代価表	
歩車道境界ﾌﾞﾛｯｸ工(両面)	m	32.200			30号代価表	
歩車道境界ﾌﾞﾛｯｸ工(両面端末用)	箇所	4			31号代価表	
地先境界ﾌﾞﾛｯｸ-1工	m	5.800			32号代価表	

園路広場工

内訳書

4号内訳書

名　称　・　規　格	単位	数　量	単　　価	金　　額	摘　　要	備　　考
地先境界ﾌﾞﾛｯｸ-2工	m	220.400			33号代価表	
ｺﾝｸﾘｰﾄ縁石	m	214.500			34号代価表	
計						

ｻｰﾋﾞｽ施設設置工

内訳書

5号内訳書

名　称　・　規　格	単位	数　量	単　　価	金　　額	摘　　要	備　　考
床掘り 土砂 小規模	m3	4 800			3号代価表	
埋戻し 小規模 土砂	m3	3 600			20号代価表	
かまどﾍﾞﾝﾁ工	基	1			35号代価表	
背付きﾍﾞﾝﾁ工	基	4			36号代価表	
背なしﾍﾞﾝﾁ工	基	1			37号代価表	
ｽｸｴｱﾍﾞﾝﾁ工	基	1			38号代価表	
水飲み工	基	1			39号代価表	
時計塔工	基	1			40号代価表	
計						

ﾊﾟｰｺﾞﾗ設置工

内訳書

6号内訳書

名　称　・　規　格	単位	数　量	単　　価	金　　額	摘　　要	備　　考
床掘り 土砂 小規模	m3	7 700			3号代価表	
埋戻し 小規模 土砂	m3	4 500			20号代価表	
ﾊﾟｰｺﾞﾗ工	基	2			41号代価表	
計						

遊戯施設整備工

内訳書

7号内訳書

名　称　・　規　格	単位	数　量	単　　価	金　　額	摘　　要	備　　考
床掘り 土砂 小規模	m3	23 300			3号代価表	
埋戻し 小規模 土砂	m3	17 200			20号代価表	
砂場工	基	1			42号代価表	
門扉工	組	1			43号代価表	
幼児用すべり台工	基	1			44号代価表	
ﾗﾀﾞｰ遊具工	基	1			45号代価表	
ﾌﾞﾗﾝｺ工	基	1			46号代価表	
ﾌﾞﾗﾝｺ柵工	組	1			47号代価表	
健康遊具-1工	基	1			48号代価表	
健康遊具-2工	基	1			49号代価表	
計						

建築設備組立設置工

内訳書

8号内訳書

名　称　・　規　格	単位	数　量	単　　価	金　　額	摘　　要	備　　考
床掘り 土砂 小規模	m3	12 200			3号代価表	
埋戻し 小規模 土砂	m3	3 200			20号代価表	
ﾄｲﾚ工	棟	1			50号代価表	
計						

給水設備工

内訳書

9号内訳書

名　称　・　規　格	単位	数　量	単　　価	金　　額	摘　　要	備　　考
床掘り 土砂 小規模	m3	18			3号代価表	
埋戻し 小規模 土砂	m3	11 900			20号代価表	
給水管-1工 HIVPφ25	m	16 700			51号代価表	
給水管-2工 HIVPφ20	m	91 600			52号代価表	
給水管-3工 HIVPφ16	m	2 800			53号代価表	
埋設標識ｼｰﾄ工 W=150 2倍折り	m	109 200			54号代価表	
地中埋設標敷設 ｺﾝｸﾘｰﾄ製	箇所	9			55号代価表	
本管取り出し工 25A	箇所	1			56号代価表	
ﾒｰﾀｰﾎﾞｯｸｽ工 25A	個	1			57号代価表	
止水栓-1工 25A ﾎﾞｯｸｽ共	個	1			58号代価表	
止水栓-2工 25A ﾎﾞｯｸｽ共	個	1			59号代価表	
止水栓-3工 20A ﾎﾞｯｸｽ共	個	2			60号代価表	
止水栓-4工 15A ﾎﾞｯｸｽ共	個	1			61号代価表	
散水栓工 20A ﾎﾞｯｸｽ共	個	2			62号代価表	

給水設備工

内訳書

9号内訳書

名　称　・　規　格	単位	数　量	単　　価	金　　額	摘　　要	備　　考
計						

雨水排水設備工

内訳書

10号内訳書

名　称　・　規　格	単位	数　量	単　　価	金　　額	摘　　要	備　　考
床掘り 土砂 小規模	m3	0.400			3号代価表	
硬質塩化ﾋﾞﾆﾙ管-2工 VUφ100	m	3			63号代価表	
既設L型側溝桝側壁穴あけ接続工 Φ100	箇所	1			64号代価表	
L型側溝桝縁塊･蓋工 歩行者横断用	箇所	1			65号代価表	
市道部L型側溝工 L型切下げ車両対応	m	10.100			66号代価表	
計						

汚水排水設備工

内訳書

11号内訳書

名　称　・　規　格	単位	数　量	単　　価	金　　額	摘　　要	備　　考
床掘り 土砂 小規模	m3	3			3号代価表	
埋戻し 小規模 土砂	m3	1.600			20号代価表	
硬質塩化ﾋﾞﾆﾙ管-1工 VUφ150	m	5.100			67号代価表	
硬質塩化ﾋﾞﾆﾙ管-2工 VUφ100	m	0.400			63号代価表	
塩ﾋﾞ汚水桝 φ200-150	箇所	1			68号代価表	
計						

電気設備工

内訳書

12号内訳書

名　称　・　規　格	単位	数　量	単　　価	金　　額	摘　　要	備　　考
床掘り 土砂 小規模	m3	28.100			3号代価表	
埋戻し 小規模 土砂	m3	20			20号代価表	
引込柱工 鋼管	箇所	1			69号代価表	
分電盤工 自立型	面	1			70号代価表	
波付硬質ﾎﾟﾘｴﾁﾚﾝ管-1工 FEP-50	m	5.600			71号代価表	
波付硬質ﾎﾟﾘｴﾁﾚﾝ管-2工 FEP-30	m	154.200			72号代価表	
ﾊﾝﾄﾞﾎｰﾙ工 国交省型	箇所	1			73号代価表	
ｹｰﾌﾞﾙ工 EM-CE5.5□-2C	m	107.200			74号代価表	
埋設標識ｼｰﾄ工 W=150 2倍折り	m	85.300			54号代価表	
地中埋設標敷設 ｺﾝｸﾘｰﾄ製	箇所	4			75号代価表	
照明灯工 園内灯	基	3			76号代価表	
ｿｰﾗｰ灯工 防災灯	基	1			77号代価表	
計						

管理施設整備工

内訳書

13号内訳書

名　称　・　規　格	単位	数　量	単　　価	金　　額	摘　　要	備　　考
床掘り 土砂 小規模	m3	27.700			3号代価表	
埋戻し 小規模 土砂	m3	15.400			20号代価表	
制札板工	基	1			78号代価表	
掲示板工	基	2			79号代価表	
ﾌｪﾝｽｰ1工	m	44.300			80号代価表	
ﾌｪﾝｽｰ2工	m	97.100			81号代価表	
車止め工 馬型W750 可動式鍵付	基	5			82号代価表	
白線引き-1工 W10cm	m	5			83号代価表	
白線引き-2工 矢印･記号･文字･15cm換算	箇所	1			84号代価表	
計						

構造物撤去工

内訳書

14号内訳書

名　称　・　規　格	単位	数　量	単　　価	金　　額	摘　　要	備　　考
舗装版切断工 t=5cm ｱｽﾌｧﾙﾄ切断	m	14 700			85号代価表	
市道部ｱｽﾌｧﾙﾄ舗装撤去工 車道	m2	10 700			86号代価表	
市道部L型側溝撤去工	m	10 100			87号代価表	
市道部L型側溝桝ﾌﾞﾛｯｸ撤去	箇所	1			88号代価表	
防火水槽撤去工	箇所	1			89号代価表	
番線柵撤去工	m	201 300			90号代価表	
掲示板-1撤去工	箇所	1			91号代価表	
掲示板-2撤去工	箇所	1			92号代価表	
注意看板撤去	基	2			93号代価表	
ﾌﾟﾗﾝﾀｰ撤去	基	6			94号代価表	
U型側溝ﾌﾞﾛｯｸ撤去	箇所	9			95号代価表	
支柱撤去	本	1			96号代価表	
計						

発生材処理・運搬工

内訳書

15号内訳書

名　称　・　規　格	単位	数　量	単　　価	金　　額	摘　　要	備　　考
ｱｽﾌｧﾙﾄ塊	m3	0.600			97号代価表	
ｺﾝｸﾘｰﾄｶﾞﾗ(無筋)	m3	1.800			98号代価表	
ｺﾝｸﾘｰﾄｶﾞﾗ(鉄筋)	m3	0.200			99号代価表	
鉄くず	m3	0.200			100号代価表	
混合廃棄物	m3	5.500			101号代価表	
木材	m3	3.300			102号代価表	
計						

仮設工

内訳書

16号内訳書

名　称　・　規　格	単位	数　量	単　　価	金　　額	摘　　要	備　　考
交通誘導警備員B	人					
仮囲い設置･撤去(丸ﾊﾟｲﾌﾟ土中打込式･囲い高さ3m) 設置 100供用日	m	44.300			103号代価表	
仮囲い設置･撤去(丸ﾊﾟｲﾌﾟ土中打込式･囲い高さ3m) 撤去	m	44.300			104号代価表	
B型ﾊﾞﾘｹｰﾄﾞ設置･撤去 H=1.8m	m	156.800			105号代価表	
防塵ｼｰﾄ設置･撤去 1.8m*3.6m	m	156.800			106号代価表	
工事施設費 仮門ｸﾛｽｹﾞｰﾄ(ｷｬｽﾀｰｹﾞｰﾄ) 【材工共】 幅6.0×高1.8m 片開き 存置6ｶ月	箇所	1				
敷鉄板設置･撤去 設置	m2	130.100			107号代価表	
敷鉄板設置･撤去 撤去	m2	130.100			108号代価表	
鋼板賃料 22*1,524*6096 供用90日	枚	14			109号代価表	
計						

運搬費

内訳書

17号内訳書

名　称　・　規　格	単位	数　量	単　　価	金　　額	摘　　要	備　　考
仮設材運搬 製品L≦12m 往復 片道10km 割増無	t	44.900			110号代価表	
計						

業務委託料

内訳書

18号内訳書

名　称　・　規　格	単位	数　量	単　　価	金　　額	摘　　要	備　　考
測量境界杭設置　4箇所	式	1			111号代価表	
建築計画通知申請等	式	1			112号代価表	
水道分担金	式	1			113号代価表	
給水手数料	式	1			114号代価表	
計						

ｽｸﾗｯﾌﾟ費

内訳書

19号内訳書

名　称　・　規　格	単位	数　量	単　　価	金　　額	摘　　要	備　　考
ｽｸﾗｯﾌﾟ ﾍﾋﾞｰH2	t	0.226				
計						

代価表

切土

1号代価表

1 m3当り

名　称　・　規　格	単位	数　量	単　　価	金　　額	摘　　要	備　　考
掘削 土砂 ｵｰﾌﾟﾝｶｯﾄ 押土無し 障害無し 5,000m3未満	m3	1			115号代価表	
整地 敷均し(ﾙｰｽﾞ) 標準(10,000m3未満) 無し	m3	1			116号代価表	
計						
1 m3 当り						

代価表

残土処分工

2号代価表

1 m3当り

名　称　・　規　格	単位	数　量	単　　価	金　　額	摘　　要	備　　考
土砂等運搬 標準 ﾊﾞｯｸﾎｳ山積0.8m3(平積0.6m3) 土砂(岩塊･玉石混り土含む) DID有り 3.0km以下	m3	1			117号代価表	
建設発生土受入費(石灰) (第1~第3種建設発生土)地山	m3	1				
計						
1 m3 当り						

代価表

床掘り
土砂 小規模

（　　3号代価表　　）

1 m3当り

	名　称　・　規　格	構成比	積算地区単価	名　称　・　規　格（基準地区単価）	基準地区単価	備　　考
K		18.73				
K1	ﾊﾞｯｸﾎｳ[排出ｶﾞｽ対策型(第2次基準値)] ｸﾛｰﾗ型・山積0.28m3(平0.2 m3)後方超小旋回	18.73		ﾊﾞｯｸﾎｳ(ｸﾛｰﾗ型)[後方超小旋回型・排出ｶﾞｽ対策型(第2次基準値)] 山積0.28m3(平積0.2m3)		
R		74.16				
R1	特殊運転手 割増賃金	40.26		運転手(特殊)		
R2	普通作業員 割増賃金	33.90		普通作業員		
Z		7.11				
Z1	軽油 1.2号 ﾊﾟﾄﾛｰﾙ給油	7.11		軽油 ﾊﾟﾄﾛｰﾙ給油		

代価表

植栽基盤工
黒土

4号代価表

1 m3当り

名　称　・　規　格	単位	数　量	単　　価	金　　額	摘　　要	備　　考
整地 敷均し(ﾙｰｽﾞ) 標準(10,000m3未満) 無し	m3	1			116号代価表	
客土 黒土	m3	1				
計						
1 m3 当り						

代価表

植栽基盤工
黒土+施肥

5号代価表

1 m3当り

名　称　・　規　格	単位	数　量	単　　価	金　　額	摘　　要	備　　考
整地 敷均し(ﾙｰｽﾞ) 標準(10,000m3未満) 無し	m3	1			116号代価表	
黒土＋施肥	m3	1			118号代価表	
計						
1 m3 当り						

代価表

高木植栽工 幹周15≦25cm 人力 植栽割増あり 改良材なし 支柱設置する
ｱﾗｶｼ 樹高3.0m*枝張1.8m*株立

6号代価表

100 本当り

名　称　・　規　格	単位	数　量	単　　価	金　　額	摘　　要	備　　考
土木一般世話役	人					
造園工	人					
普通作業員	人					
ｱﾗｶｼ 樹高3.0m*枝張1.8m*株立	本	100				
高木支柱設置工(公園植栽) 八ッ掛(丸太)L=4m 幹周20~35cm	本	100			119号代価表	
植栽割増	%					
計						
1 本 当り						

代価表

中木植栽工 人力 植栽割増あり 改良材なし 支柱設置する
ｲﾛﾊﾓﾐｼﾞ 樹高2.0m*枝張0.4m

7号代価表

100 本当り

名 称 ・ 規 格	単位	数 量	単 価	金 額	摘 要	備 考
土木一般世話役	人					
造園工	人					
普通作業員	人					
落葉広葉樹(高木) ｲﾛﾊﾓﾐｼﾞ(含ﾔﾏﾓﾐｼﾞ) 高2.0m 枝張0.4m (国交省)	本	100				
公園植樹(支柱設置(1)) 中木･八ツ掛(竹)･樹高100cm以上 10本未満 制約無 植樹割増無	本	100			120号代価表	
植栽割増	%					
計						
1 本 当り						

代価表

高木植栽工 幹周C≦15cm 人力 植栽割増あり 改良材なし 支柱設置する
ｴﾄﾞﾋｶﾞﾝｻﾞｸﾗ 樹高3.0m*枝張1.0m*周0.12m

8号代価表

100 本当り

名　称　・　規　格	単位	数　量	単　　価	金　　額	摘　　要	備　　考
土木一般世話役	人					
造園工	人					
普通作業員	人					
ｴﾄﾞﾋｶﾞﾝｻﾞｸﾗ 樹高3.0m*枝張1.0m*周0.12m	本	100				
高木支柱設置工(公園植栽) 二脚鳥居支柱(添木付) 幹周C<30cm	本	100			121号代価表	
植栽割増	%					
計						
1 本 当り						

代価表

高木植栽工 幹周C≦15cm 人力 植栽割増あり 改良材なし 支柱設置する
ｶﾂﾗ 樹高3.0m*枝張1.0m*周0.12m

9号代価表

100 本当り

名　称　・　規　格	単位	数　量	単　　価	金　　額	摘　　要	備　　考
土木一般世話役	人					
造園工	人					
普通作業員	人					
落葉広葉樹(高木) ｶﾂﾗ 高3.0m 周0.12m 枝張1.0m(国交省)	本	100				
高木支柱設置工(公園植栽) 二脚鳥居支柱(添木付) 幹周C<30cm	本	100			121号代価表	
植栽割増	%					
計						
1 本 当り						

代価表

高木植栽工 幹周C≦15cm 人力 植栽割増あり 改良材なし 支柱設置する
ｼﾀﾞﾚｻﾞｸﾗ 樹高3.0m**周0.15m

10号代価表

100 本当り

名　称　・　規　格	単位	数　量	単　　価	金　　額	摘　　要	備　　考
土木一般世話役	人					
造園工	人					
普通作業員	人					
落葉広葉樹(高木) ｼﾀﾞﾚｻﾞｸﾗ 高3.0m 周0.15m (国交省)	本	100				
高木支柱設置工(公園植栽) 二脚鳥居支柱(添木付) 幹周C<30cm	本	100			121号代価表	
植栽割増	%					
計						
1 本 当り						

代価表

中木植栽工 人力 植栽割増あり 改良材なし 支柱設置する
ﾊﾅﾐｽﾞｷ（白）樹高2.0m*枝張0.5m

11号代価表

100 本当り

名　称　・　規　格	単位	数　量	単　　価	金　　額	摘　　要	備　　考
土木一般世話役	人					
造園工	人					
普通作業員	人					
落葉広葉樹(高木) ﾊﾅﾐｽﾞｷ(白) 高2.0m 枝張0.5m (国交省)	本	100				
公園植樹(支柱設置(1)) 中木･八ツ掛(竹)･樹高100cm以上 10本未満 制約無 植樹割増無	本	100			120号代価表	
植栽割増	%					
計						
1 本 当り						

代価表

中木植栽工 人力 植栽割増あり 改良材なし 支柱設置する
ﾊﾅﾐｽﾞｷ（紅）樹高2.0m*枝張0.5m

12号代価表

100 本当り

名　称　・　規　格	単位	数　量	単　　価	金　　額	摘　　要	備　　考
土木一般世話役	人					
造園工	人					
普通作業員	人					
落葉広葉樹(高木) ﾊﾅﾐｽﾞｷ(赤) 高2.0m 枝張0.5m (国交省)	本	100				
公園植樹(支柱設置(1)) 中木･八ツ掛(竹)･樹高100cm以上 10本未満 制約無 植樹割増無	本	100			120号代価表	
植栽割増	%					
計						
1 本 当り						

代価表

13号代価表

低木植栽工 人力 植栽割増あり 改良材なし 支柱設置しない
ｱｾﾋﾞ 樹高0.4m*枝張0.25m

100 株当り

名　称　・　規　格	単位	数　量	単　　価	金　　額	摘　　要	備　　考
土木一般世話役	人					
造園工	人					
普通作業員	人					
常緑樹(低木) ｱｾﾋﾞ 高0.4m 枝張0.25m (国交省)	本	100				
植栽割増	%					
計						
1 株 当り						

代価表

低木植栽工 人力 植栽割増あり 改良材なし 支柱設置しない
ｱﾍﾞﾘｱ 樹高0.4m*枝張0.3m

14号代価表

100 株当り

名　称　・　規　格	単位	数　量	単　　価	金　　額	摘　　要	備　　考
土木一般世話役	人					
造園工	人					
普通作業員	人					
常緑樹(低木)ｱﾍﾞﾘｱ(ﾊﾅｿﾞﾉﾂｸﾊﾞﾈｳﾂｷﾞ) 高0.4m 枝張0.3m (国交省)	本	100				
植栽割増	%					
計						
1 株 当り						

代価表

低木植栽工 人力 植栽割増あり 改良材なし 支柱設置しない
ｻﾂｷﾂﾂｼﾞ 樹高0.4m*枝張0.5m

15号代価表

100 株当り

名 称 ・ 規 格	単位	数 量	単 価	金 額	摘 要	備 考
土木一般世話役	人					
造園工	人					
普通作業員	人					
ｻﾂｷﾂﾂｼﾞ 樹高0.4m×葉張0.5m	株	100				
植栽割増	%					
計						
1 株 当り						

代価表

低木植栽工 人力 植栽割増あり 改良材なし 支柱設置しない
ﾋﾗﾄﾞﾂﾂｼﾞ 樹高0.4m*枝張0.4m

16号代価表

100 株当り

名　称　・　規　格	単位	数　量	単　　価	金　　額	摘　　要	備　　考
土木一般世話役	人					
造園工	人					
普通作業員	人					
ﾋﾗﾄﾞﾂﾂｼﾞ 樹高0.4m×葉張0.4m	株	100				
植栽割増	%					
計						
1 株 当り						

代価表

低木植栽工 人力 植栽割増あり 改良材なし 支柱設置しない
ｶﾞｸｱｼﾞｻｲ 樹高0.4m*2本立

17号代価表

100 株当り

名　称　・　規　格	単位	数　量	単　　価	金　　額	摘　　要	備　　考
土木一般世話役	人					
造園工	人					
普通作業員	人					
落葉樹(低木) ｶﾞｸｱｼﾞｻｲ 高0.4m 2本立	本	100				
植栽割増	%					
計						
1 株 当り						

代価表

低木植栽工 人力 植栽割増あり 改良材なし 支柱設置しない
ﾄﾞｳﾀﾞﾝﾂﾂｼﾞ 樹高0.4m*枝張0.2m

18号代価表

100 株当り

名　称　・　規　格	単位	数　量	単　　価	金　　額	摘　　要	備　　考
土木一般世話役	人					
造園工	人					
普通作業員	人					
ﾄﾞｳﾀﾞﾝﾂﾂｼﾞ 樹高0.4m×葉張0.2m	株	100				
諸雑費	%					
計						
1 株 当り						

代価表

地被植栽工
ｸﾗﾋﾞｱ 9.0cmﾎﾟｯﾄ

19号代価表

100ﾎﾟｯﾄ当り

名　称　・　規　格	単位	数　量	単　　価	金　　額	摘　　要	備　　考
土木一般世話役	人					
造園工	人					
普通作業員	人					
ｸﾗﾋﾞｱ 9.0cmﾎﾟｯﾄ	本	100				
諸雑費	%					
計						
1 ﾎﾟｯﾄ 当り						

代価表

埋戻し
小規模 土砂

（　　20号代価表　　）

1 m3当り

	名　称　・　規　格	構成比	積算地区単価	名　称　・　規　格（基準地区単価）	基準地区単価	備　　考
K		8.87				
K1	ﾊﾞｯｸﾎｳ[排出ｶﾞｽ対策型(第2次基準値)] ｸﾛｰﾗ型・山積0.28m3(平0.2 m3)後方超小旋回	8.27		ﾊﾞｯｸﾎｳ(ｸﾛｰﾗ型)[後方超小旋回型・排出ｶﾞｽ対策型(第2次基準値)] 山積0.28m3(平積0.2m3)		
K2	ﾗﾝﾏ 質量60~80kg	0.60		ﾗﾝﾏ 質量60~80kg		
R		87.15				
R1	普通作業員 割増賃金	50.03		普通作業員		
R2	特殊作業員 割増賃金	19.35		特殊作業員		
R3	特殊運転手 割増賃金	17.77		運転手(特殊)		
Z		3.98				
Z1	軽油 1.2号 ﾊﾟﾄﾛｰﾙ給油	3.14		軽油 ﾊﾟﾄﾛｰﾙ給油		
Z2	ｶﾞｿﾘﾝ ﾚｷﾞｭﾗｰ	0.84		ｶﾞｿﾘﾝ ﾚｷﾞｭﾗｰ ｽﾀﾝﾄﾞ		

代価表

ｸﾚｲ舗装工

21号代価表

100 m2当り

名　称　・　規　格	単位	数　量	単　　価	金　　額	摘　　要	備　　考
ｸﾚｲ舗装 材工共	m2	100				
計						
1 m2 当り						

市道部ｱｽﾌｧﾙﾄ舗装

代価表

22号代価表

100 m2当り

名　称　・　規　格	単位	数　量	単　　価	金　　額	摘　　要	備　　考
下層路盤(車道･路肩部) 300mm 2層施工 ｸﾗｯｼｬﾗﾝC-40	m2	100			122号代価表	
上層路盤(車道･路肩部) 粒度調整砕石M-30 150mm 1層施工	m2	100			123号代価表	
表層(車道･路肩部) 1.4m未満(平均仕上り厚50mm以下) 50mm 密粒度ｱｽｺﾝ(20) ﾌﾟﾗｲﾑｺｰﾄPK-3	m2	100			124号代価表	
計						
1 m2 当り						

透水性ｱｽﾌｧﾙﾄ舗装-1工

代価表

23号代価表

100 m2当り

名　称　・　規　格	単位	数　量	単　　価	金　　額	摘　　要	備　　考
ﾌｨﾙﾀｰ層 100mm以上120mm未満	m2	100			125号代価表	
下層路盤(車道･路肩部) 200mm 1層施工 再生ｸﾗｯｼｬﾗﾝRC-40	m2	100			126号代価表	
透水性ｱｽﾌｧﾙﾄ舗装 1.4m以上2.4m未満 50mm 開粒度ｱｽｺﾝ(13)	m2	100			127号代価表	
計						
1 m2 当り						

透水性ｱｽﾌｧﾙﾄ舗装-2工

代価表

24号代価表

100 m2当り

名　称　・　規　格	単位	数　量	単　　価	金　　額	摘　　要	備　　考
ﾌｨﾙﾀｰ層 100mm以上120mm未満	m2	100			125号代価表	
下層路盤(歩道部) 100mm 1層施工 再生ｸﾗｯｼｬﾗﾝRC-40	m2	100			128号代価表	
透水性ｱｽﾌｧﾙﾄ舗装 1.4m以上2.4m未満 40mm 開粒度ｱｽｺﾝ(13)	m2	100			129号代価表	
計						
1 m2 当り						

代価表

ｺﾝｸﾘｰﾄ舗装工

25号代価表

100 m2当り

名　称　・　規　格	単位	数　量	単　　価	金　　額	摘　　要	備　　考
下層路盤(歩道部) 100mm 1層施工 再生ｸﾗｯｼｬﾗﾝRC-40	m2	100			128号代価表	
人力舗設 20cm未満 18-8-25(20)高炉	m2	100			130号代価表	
計						
1 m2 当り						

代価表

透水性ｲﾝﾀｰﾛｯｷﾝｸﾞﾌﾞﾛｯｸ舗装-1工

26号代価表

100 m2当り

名　称　・　規　格	単位	数　量	単　　価	金　　額	摘　　要	備　　考
ﾌｨﾙﾀｰ層 100mm以上120mm未満	m2	100			125号代価表	
下層路盤(車道･路肩部) 150mm 1層施工 再生ｸﾗｯｼｬﾗﾝRC-40	m2	100			131号代価表	
上層路盤(歩道部) 100mm 1層施工 再生粒度調整砕石RM-40	m2	100			132号代価表	
ｲﾝﾀｰﾛｯｷﾝｸﾞﾌﾞﾛｯｸ設置 直線配置･ﾌﾞﾛｯｸ厚8cm 砂(ｸｯｼｮﾝ用) 30mm 100m2未満 制約無 夜間無	m2	100			133号代価表	
計						
1 m2 当り						

代価表

透水性ｲﾝﾀｰﾛｯｷﾝｸﾞﾌﾞﾛｯｸ舗装-2工

27号代価表

100 m2当り

名　称　・　規　格	単位	数　量	単　　価	金　　額	摘　　要	備　　考
ﾌｨﾙﾀｰ層 100mm以上120mm未満	m2	100			125号代価表	
下層路盤(車道･路肩部) 100mm 1層施工 再生ｸﾗｯｼｬﾗﾝRC-40	m2	100			134号代価表	
ｲﾝﾀｰﾛｯｷﾝｸﾞﾌﾞﾛｯｸ設置 直線配置･ﾌﾞﾛｯｸ厚6cm 砂(ｸｯｼｮﾝ用) 30mm 100m2未満 制約無 夜間無	m2	100			135号代価表	
計						
1 m2 当り						

視覚障がい者誘導ﾌﾞﾛｯｸ舗装工-1

代価表

28号代価表

100 m2当り

名　称　・　規　格	単位	数　量	単　　価	金　　額	摘　　要	備　　考
ﾌｨﾙﾀｰ層 100mm以上120mm未満	m2	100			125号代価表	
下層路盤(歩道部) 100mm 1層施工 再生ｸﾗｯｼｬﾗﾝRC-40	m2	100			128号代価表	
視覚障がい者誘導ﾌﾞﾛｯｸ(点･直線) 透水ﾀｲﾌﾟ t=6cm	m2	100				
特殊ﾌﾞﾛｯｸ舗装 設置 30cm*30cm	m2	100			136号代価表	
計						
1 m2 当り						

視覚障がい者誘導ﾌﾞﾛｯｸ舗装工-2

代価表

29号代価表

100 m2当り

名　称　・　規　格	単位	数　量	単　　価	金　　額	摘　　要	備　　考
ﾌｨﾙﾀｰ層 100mm以上120mm未満	m2	100			125号代価表	
下層路盤(車道･路肩部) 150mm 1層施工 再生ｸﾗｯｼｬﾗﾝRC-40	m2	100			131号代価表	
上層路盤(歩道部) 100mm 1層施工 再生粒度調整砕石RM-40	m2	100			132号代価表	
視覚障がい者誘導ﾌﾞﾛｯｸ(点･直線) 透水ﾀｲﾌﾟ t=8cm	m2	100				
特殊ﾌﾞﾛｯｸ舗装 設置 30cm*30cm	m2	100			136号代価表	
計						
1 m2 当り						

歩車道境界ﾌﾞﾛｯｸ工(両面)

代価表

30号代価表

10 m当り

名　称　・　規　格	単位	数　量	単　　価	金　　額	摘　　要	備　　考
基礎砕石 7.5cmを超え12.5cm以下 再生ｸﾗｯｼｬﾗﾝ40~0	m2	3.100			137号代価表	
型枠 一般型枠 小型構造物	m2	2			138号代価表	
ｺﾝｸﾘｰﾄ 小型構造物 人力打設 18-8-25BB(W/C≦60%) 一般養生 現場内小運搬無し	m3	0.260			139号代価表	
ﾓﾙﾀﾙ練 普通 1:3	m3	0.020			140号代価表	
歩車道境界ﾌﾞﾛｯｸ 設置 B種(180/205*250*600) 基礎砕石無し 均し基礎ｺﾝｸﾘｰﾄ無し	m	10			141号代価表	
計						
1 m 当り						

歩車道境界ﾌﾞﾛｯｸ工(両面端末用)

代価表

31号代価表

10 箇所当り

名　称　・　規　格	単位	数　量	単　　価	金　　額	摘　　要	備　　考
基礎砕石 7.5cmを超え12.5cm以下 再生ｸﾗｯｼｬﾗﾝ40~0	m2	1.860			137号代価表	
型枠 一般型枠 小型構造物	m2	1.200			138号代価表	
ｺﾝｸﾘｰﾄ 小型構造物 人力打設 18-8-25BB(W/C≦60%) 一般養生 現場内小運搬無し	m3	0.150			139号代価表	
ﾓﾙﾀﾙ練 普通 1:3	m3	0.010			140号代価表	
歩車道境界ﾌﾞﾛｯｸ　端末部 設置 B種(180/205*250*600) 基礎砕石無し 均し基礎ｺﾝｸﾘｰﾄ無し	m	6			142号代価表	
計						
1 箇所 当り						

地先境界ﾌﾞﾛｯｸ-1工

代価表

32号代価表

10 m当り

名　称　・　規　格	単位	数　量	単　　価	金　　額	摘　　要	備　　考
基礎砕石 7.5cmを超え12.5cm以下 再生ｸﾗｯｼｬﾗﾝ40~0	m2	2			137号代価表	
型枠 一般型枠 小型構造物	m2	2			138号代価表	
ｺﾝｸﾘｰﾄ 小型構造物 人力打設 18-8-25BB(W/C≦60%) 一般養生 現場内小運搬無し	m3	0.170			139号代価表	
ﾓﾙﾀﾙ練 普通 1:3	m3	0.050			140号代価表	
地先境界ﾌﾞﾛｯｸ 設置 A種(120*120*600) 基礎砕石無し 均し基礎ｺﾝｸﾘｰﾄ無し	m	10			143号代価表	
計						
1 m 当り						

地先境界ﾌﾞﾛｯｸ-2工

代価表

33号代価表

10 m当り

名　称　・　規　格	単位	数　量	単　　価	金　　額	摘　　要	備　　考
基礎砕石 7.5cmを超え12.5cm以下 再生ｸﾗｯｼｬﾗﾝ40~0	m2	1.700			137号代価表	
ﾓﾙﾀﾙ練 普通 1:3	m3	0.050			140号代価表	
地先境界ﾌﾞﾛｯｸ 設置 A種(120*120*600) 基礎砕石無し 均し基礎ｺﾝｸﾘｰﾄ無し	m	10			143号代価表	
計						
1 m 当り						

ｺﾝｸﾘｰﾄ縁石

代価表

34号代価表

10 m当り

名　称　・　規　格	単位	数　量	単　　価	金　　額	摘　　要	備　　考
基礎砕石 7.5cmを超え12.5cm以下 再生ｸﾗｯｼｬﾗﾝ40~0	m2	1.700			137号代価表	
ﾓﾙﾀﾙ練 普通 1:3	m3	0.050			140号代価表	
地先境界ﾌﾞﾛｯｸ 面取ﾌﾞﾛｯｸ 設置 A種(120*120*600) 基礎砕石無し 均し基礎ｺﾝｸﾘｰﾄ無し	m	10			144号代価表	
計						
1 m 当り						

かまどﾍﾞﾝﾁ工

代価表

35号代価表

10 基当り

名　称　・　規　格	単位	数　量	単　　価	金　　額	摘　　要	備　　考
基礎砕石 7.5cmを超え12.5cm以下 再生ｸﾗｯｼｬﾗﾝ40~0	m2	2.400			137号代価表	
型枠 一般型枠 小型構造物	m2	4			138号代価表	
ｺﾝｸﾘｰﾄ 小型構造物 人力打設 18-8-25BB(W/C≦60%) 一般養生 現場内小運搬無し	m3	0.240			139号代価表	
かまどﾍﾞﾝﾁ	基	10				
かまどﾍﾞﾝﾁ 設置費	基	10				
計						
1 基 当り						

背付きﾍﾞﾝﾁ工

代価表

36号代価表

10 基当り

名　称　・　規　格	単位	数　量	単　　価	金　　額	摘　　要	備　　考
基礎砕石 7.5cmを超え12.5cm以下 再生ｸﾗｯｼｬﾗﾝ40~0	m2	3.200			137号代価表	
型枠 一般型枠 小型構造物	m2	7.200			138号代価表	
ｺﾝｸﾘｰﾄ 小型構造物 人力打設 18-8-25BB(W/C≦60%) 一般養生 現場内小運搬無し	m3	0.540			139号代価表	
背付きﾍﾞﾝﾁ	基	10				
背付きﾍﾞﾝﾁ 設置費	基	10				
計						
1 基 当り						

背なしﾍﾞﾝﾁ工

代価表

37号代価表

10 基当り

名　称　・　規　格	単位	数　量	単　　価	金　　額	摘　　要	備　　考
基礎砕石 7.5cmを超え12.5cm以下 再生ｸﾗｯｼｬﾗﾝ40~0	m2	3.200			137号代価表	
型枠 一般型枠 小型構造物	m2	7.200			138号代価表	
ｺﾝｸﾘｰﾄ 小型構造物 人力打設 18-8-25BB(W/C≦60%) 一般養生 現場内小運搬無し	m3	0.540			139号代価表	
背無しﾍﾞﾝﾁ	基	10				
背無しﾍﾞﾝﾁ 設置費	基	10				
計						
1 基 当り						

ｽｸｴｱﾍﾞﾝﾁ工

代価表

38号代価表

10 基当り

名　称　・　規　格	単位	数　量	単　　価	金　　額	摘　　要	備　　考
基礎砕石 7.5cmを超え12.5cm以下 再生ｸﾗｯｼｬﾗﾝ40~0	m2	3.600			137号代価表	
型枠 一般型枠 小型構造物	m2	6.400			138号代価表	
ｺﾝｸﾘｰﾄ 小型構造物 人力打設 18-8-25BB(W/C≦60%) 一般養生 現場内小運搬無し	m3	0.320			139号代価表	
ｽｸｴｱﾍﾞﾝﾁ	基	10				
ｽｸｴｱﾍﾞﾝﾁ 設置費	基	10				
計						
1 基 当り						

水飲み工

代価表

39号代価表

10 基当り

名　称　・　規　格	単位	数　量	単　　価	金　　額	摘　　要	備　　考
基礎砕石 7.5cmを超え12.5cm以下 再生ｸﾗｯｼｬﾗﾝ40~0	m2	8.420			137号代価表	
ｺﾝｸﾘｰﾄ 小型構造物 人力打設 18-8-25BB(W/C≦60%) 一般養生 現場内小運搬無し	m3	0.260			139号代価表	
水飲み(集水桝、ｽﾃｯﾌﾟ共) ﾕﾆﾊﾞｰｻﾙ型	基	10				
水飲み 設置費	基	10			145号代価表	
計						
1 基 当り						

時計塔工

代価表

40号代価表

10 基当り

名　称　・　規　格	単位	数　量	単　　価	金　　額	摘　　要	備　　考
基礎砕石 7.5cmを超え12.5cm以下 再生ｸﾗｯｼｬﾗﾝ40~0	m2	12 100			137号代価表	
型枠 一般型枠 小型構造物	m2	30			138号代価表	
ｺﾝｸﾘｰﾄ 小型構造物 人力打設 18-8-25BB(W/C≦60%) 一般養生 現場内小運搬無し	m3	7 500			139号代価表	
時計塔 片面	基	10				
時計塔建柱	基	10			146号代価表	
計						
1 基 当り						

ﾊﾟｰｺﾞﾗ工

代価表

41号代価表

10 基当り

名　称　・　規　格	単位	数　量	単　　価	金　　額	摘　　要	備　　考
基礎砕石 7.5cmを超え12.5cm以下 再生ｸﾗｯｼｬﾗﾝ40~0	m2	36 300			137号代価表	
ｺﾝｸﾘｰﾄ 小型構造物 人力打設 18-8-25BB(W/C≦60%) 一般養生 現場内小運搬無し	m3	1 500			139号代価表	
型枠 一般型枠 小型構造物	m2	54			138号代価表	
ｺﾝｸﾘｰﾄ 小型構造物 人力打設 18-8-25BB(W/C≦60%) 一般養生 現場内小運搬無し	m3	13 500			139号代価表	
日陰ﾊﾟｰｺﾞﾗ 休憩用特殊屋根片持 2連	基	10				
日陰ﾊﾟｰｺﾞﾗ 設置費	基	10				
計						
1 基 当り						

砂場工

代価表

42号代価表

10 基当り

名　称　・　規　格	単位	数　量	単　　価	金　　額	摘　　要	備　　考
基礎砕石 7.5cmを超え12.5cm以下 再生ｸﾗｯｼｬﾗﾝ40~0	m2	100 620			137号代価表	
型枠 一般型枠 小型構造物	m2	24			138号代価表	
ｺﾝｸﾘｰﾄ 小型構造物 人力打設 18-8-25BB(W/C≦60%) 一般養生 現場内小運搬無し	m3	1 800			139号代価表	
砂場 ｺﾞﾑﾁｯﾌﾟ 10角型	基	10				
砂場 設置費	基	10				
軟弱地盤安定ｼｰﾄ ﾎﾟﾘﾌﾟﾛﾋﾟﾚﾝ(PP)系織布 T0.37mm 980N/5cm	m2	86 530				
洗い砂 細目	m3	15 340				
計						
1 基 当り						

門扉工

代価表

43号代価表

10 組当り

名　称　・　規　格	単位	数　量	単　　価	金　　額	摘　　要	備　　考
基礎砕石 7.5cmを超え12.5cm以下 再生ｸﾗｯｼｬﾗﾝ40~0	m2	3.200			137号代価表	
型枠 一般型枠 小型構造物	m2	12			138号代価表	
ｺﾝｸﾘｰﾄ 小型構造物 人力打設 18-8-25BB(W/C≦60%) 一般養生 現場内小運搬無し	m3	0.900			139号代価表	
門扉 片開き 2m以下	基	10			147号代価表	
ﾒｯｼｭﾌｪﾝｽ用門扉 片開 W-1000 UN(A型) 柵高 H800 朝日ｽﾁｰﾙ	基	10				
計						
1 組 当り						

幼児用すべり台工

代価表

44号代価表

10 基当り

名　称　・　規　格	単位	数　量	単　　価	金　　額	摘　　要	備　　考
基礎砕石 7.5cmを超え12.5cm以下 再生ｸﾗｯｼｬﾗﾝ40~0	m2	36 400			137号代価表	
ｺﾝｸﾘｰﾄ 小型構造物 人力打設 18-8-25BB(W/C≦60%) 一般養生 現場内小運搬無し	m3	1 820			139号代価表	
型枠 一般型枠 小型構造物	m2	20			138号代価表	
ｺﾝｸﾘｰﾄ 小型構造物 人力打設 18-8-25BB(W/C≦60%) 一般養生 現場内小運搬無し	m3	6 240			139号代価表	
幼児用滑り台 ｸﾘｰﾊﾟｰ	基	10				
幼児用滑り台 設置費	基	10				
安全ﾏｯﾄ ｸﾘｰﾊﾟｰﾏｯﾄ	枚	20				
安全ﾏｯﾄ 設置費	枚	20				
計						
1 基 当り						

ﾗﾀﾞｰ遊具工

代価表

45号代価表

10 基当り

名　称　・　規　格	単位	数　量	単　　価	金　　額	摘　　要	備　　考
基礎砕石 7.5cmを超え12.5cm以下 再生ｸﾗｯｼｬﾗﾝ40~0	m2	8			137号代価表	
ｺﾝｸﾘｰﾄ 小型構造物 人力打設 18-8-25BB(W/C≦60%) 一般養生 現場内小運搬無し	m3	0.400			139号代価表	
型枠 一般型枠 小型構造物	m2	13.200			138号代価表	
ｺﾝｸﾘｰﾄ 小型構造物 人力打設 18-8-25BB(W/C≦60%) 一般養生 現場内小運搬無し	m3	1.680			139号代価表	
ﾗﾀﾞｰ遊具 ﾋﾈﾘﾝ	基	10				
ﾗﾀﾞｰ遊具 設置費	基	10				
計						
1 基 当り						

ﾌﾞﾗﾝｺ工

代価表

46号代価表

10 基当り

名　称　・　規　格	単位	数　量	単　　価	金　　額	摘　　要	備　　考
基礎砕石 7.5cmを超え12.5cm以下 再生ｸﾗｯｼｬﾗﾝ40~0	m2	21 600			137号代価表	
型枠 一般型枠 小型構造物	m2	60			138号代価表	
ｺﾝｸﾘｰﾄ 小型構造物 人力打設 18-8-25BB(W/C≦60%) 一般養生 現場内小運搬無し	m3	7 500			139号代価表	
ﾌﾞﾗﾝｺ 2連 ﾊﾞﾝﾊﾟｰｼｰﾄ	基	10				
ﾌﾞﾗﾝｺ 設置費	基	10				
安全ﾏｯﾄ ﾌﾞﾗﾝｺﾏｯﾄ	基	20				
安全ﾏｯﾄ 設置費	枚	20				
計						
1 基 当り						

ﾌﾞﾗﾝｺ柵工

代価表

47号代価表

10 組当り

名　称　・　規　格	単位	数　量	単　　価	金　　額	摘　　要	備　　考
基礎砕石 7.5cmを超え12.5cm以下 再生ｸﾗｯｼｬﾗﾝ40~0	m2	28 350			137号代価表	
型枠 一般型枠 小型構造物	m2	78 400			138号代価表	
ｺﾝｸﾘｰﾄ 小型構造物 人力打設 18-8-25BB(W/C≦60%) 一般養生 現場内小運搬無し	m3	6 860			139号代価表	
ﾌﾞﾗﾝｺ柵	基	10				
ﾌﾞﾗﾝｺ柵 設置費	基	10				
計						
1 組 当り						

健康遊具-1工

代価表

48号代価表

10 基当り

名　称　・　規　格	単位	数　量	単　　価	金　　額	摘　　要	備　　考
基礎砕石 7.5cmを超え12.5cm以下 再生ｸﾗｯｼｬﾗﾝ40~0	m2	4.050			137号代価表	
ｺﾝｸﾘｰﾄ 小型構造物 人力打設 18-8-25BB(W/C≦60%) 一般養生 現場内小運搬無し	m3	0.200			139号代価表	
型枠 一般型枠 小型構造物	m2	14			138号代価表	
ｺﾝｸﾘｰﾄ 小型構造物 人力打設 18-8-25BB(W/C≦60%) 一般養生 現場内小運搬無し	m3	1.220			139号代価表	
健康遊具-1 ぶらさがり	基	10				
健康遊具-1 設置費	基	10				
計						
1 基 当り						

健康遊具-2工

代価表

49号代価表

10 基当り

名　称　・　規　格	単位	数　量	単　　価	金　　額	摘　　要	備　　考
基礎砕石 7.5cmを超え12.5cm以下 再生ｸﾗｯｼｬﾗﾝ40~0	m2	10			137号代価表	
型枠 一般型枠 小型構造物	m2	27.200			138号代価表	
ｺﾝｸﾘｰﾄ 小型構造物 人力打設 18-8-25BB(W/C≦60%) 一般養生 現場内小運搬無し	m3	2.440			139号代価表	
健康遊具-2 ｽﾃｯﾌﾟ	基	10				
健康遊具-2 設置費	基	10				
計						
1 基 当り						

ﾄｲﾚ工

代価表

50号代価表

10 棟当り

名　称　・　規　格	単位	数　量	単　　価	金　　額	摘　　要	備　　考
基礎砕石 7.5cmを超え12.5cm以下 再生ｸﾗｯｼｬﾗﾝ40~0	m2	132 370			137号代価表	
ｺﾝｸﾘｰﾄ 無筋・鉄筋構造物 人力打設 18-8-25BB(W/C指定無) 一般養生 現場内小運搬無し	m3	6 610			148号代価表	
型枠 一般型枠 小型構造物	m2	109 590			138号代価表	
ｺﾝｸﾘｰﾄ 小型構造物 人力打設 21-15-25BB(W/C≦60%) 一般養生 現場内小運搬無し	m3	4 300			149号代価表	
鉄筋工[市場単価] 各種 一般構造物 10t未満 制約無 夜間無 ﾄﾝﾈﾙ無 法面無 太径10%未満(補正無) 補	t	1 930			150号代価表	
ﾄｲﾚ	基	10				
ﾄｲﾚ 設置工	基	10				
接地設置 D種接地 補正なし E-B1010φ用8*500	極	10			151号代価表	
計						
1 棟 当り						

代価表

給水管-1工
HIVPφ25

51号代価表

100 m当り

名　称　・　規　格	単位	数　量	単　　価	金　　額	摘　　要	備　　考
水道用硬質塩化ﾋﾞﾆﾙ管布設 屋外給水 2532*4 屋外 硬質塩化ﾋﾞﾆｰﾙ管	m	100			152号代価表	
砂埋戻し 埋戻し用砂	m3	5.190			153号代価表	
計						
1 m 当り						

代価表

給水管-2工
HIVPφ20

52号代価表

100 m当り

名　称　・　規　格	単位	数　量	単　　価	金　　額	摘　　要	備　　考
水道用硬質塩化ﾋﾞﾆﾙ管布設 屋外給水 2026*4 屋外 硬質塩化ﾋﾞﾆｰﾙ管	m	100			154号代価表	
砂埋戻し 埋戻し用砂	m3	4.980			153号代価表	
計						
1 m 当り						

給水管-3工
HIVPφ16

代価表

53号代価表

100 m当り

名　称　・　規　格	単位	数　量	単　　価	金　　額	摘　　要	備　　考
水道用硬質塩化ﾋﾞﾆﾙ管布設 屋外給水 1622*4 屋外 硬質塩化ﾋﾞﾆｰﾙ管	m	100			155号代価表	
砂埋戻し 埋戻し用砂	m3	4.840			153号代価表	
計						
1 m 当り						

代価表

埋設標識ｼｰﾄ工
W=150 2倍折り

54号代価表

10 m当り

名　称　・　規　格	単位	数　量	単　　価	金　　額	摘　　要	備　　考
埋設標識ｼｰﾄ敷設 幅150㎜*長50mﾎﾟﾘｴﾁﾚﾝｸﾛｽｼﾝｸﾞﾙ水抜穴無	m	10			156号代価表	
計						
1 m 当り						

代価表

地中埋設標敷設
ｺﾝｸﾘｰﾄ製

55号代価表

10 箇所当り

名　称　・　規　格	単位	数　量	単　　価	金　　額	摘　　要	備　　考
埋設標	本	10				
計						
1 箇所 当り						

代価表

本管取り出し工
25A

56号代価表

10 箇所当り

名　称　・　規　格	単位	数　量	単　　価	金　　額	摘　　要	備　　考
【撤去工】					注釈行	
舗装版切断 ｱｽﾌｧﾙﾄ舗装版 As:15cm以下	m	17			157号代価表	
舗装版破砕 ｱｽﾌｧﾙﾄ舗装版 障害無し 対策不要 15cm以下 積込有り	m2	2.600			158号代価表	
構造物とりこわし 無筋構造物 機械施工 制約無 夜間無 対策不要 週休2日補正:週単位	m3	0.410			159号代価表	
蓋版(標準単価) 再利用撤去 夜間無 鉄筋ｺﾝｸﾘｰﾄU型1種JISA5372･300･40*6*60 制約無 小段面無 週休	枚	10			160号代価表	
【給水管取出工】					注釈行	
ｻﾄﾞﾙ分水栓建込み 鋳鉄管 分水栓径25mm 配水管径300mm 電動式穿孔機を使用する	箇所	10			161号代価表	
水道用ｻﾄﾞﾙ付分水栓 ﾎﾞｰﾙ式(A) 鋳鉄管用 呼び径300×25mm	個	10				
ｺｱ取付け工 呼び径13mm~50mm	箇所	10			162号代価表	
防食ﾌｨﾙﾑ φ300~350	枚	10				
ﾎﾟﾘｴﾁﾚﾝ管据付工 25mm	m	25.500			163号代価表	
ﾎﾟﾘｴﾁﾚﾝ管切断 呼び径25mm	口	60			164号代価表	
ﾈｼﾞ付き融着継手 ﾕﾆｵﾝΦ25	個	20				
鋼管小口径管ねじ込み接合 呼び径25mm	口	20			165号代価表	

代価表

本管取り出し工
25A

56号代価表

10 箇所当り

名　称　・　規　格	単位	数　量	単　　価	金　　額	摘　　要	備　　考
EFｴﾙﾎﾞ Φ25	個	40				
EFｿｹｯﾄΦ25	個	40				
ﾎﾟﾘｴﾁﾚﾝ管継手(融着接合) 据付 呼び径25mm 2口継手	箇所	80			166号代価表	
埋設標識ｼｰﾄ W=150　２倍折り	m	23			167号代価表	
【側溝･舗装止復旧、舗装復旧工】					注釈行	
管路埋戻 再生砂	m3	3.600			168号代価表	
管路埋戻 RC-40	m3	2.760			169号代価表	
ﾌｨﾙﾀｰ層 100mm以上120mm未満	m2	2.600			125号代価表	
下層路盤(歩道部) 110mm 1層施工 再生ｸﾗｯｼｬﾗﾝRC-40	m2	2.600			170号代価表	
表層(歩道部) 1.4m未満(平均仕上り厚50mm以下) 30mm 再生細粒度ｱｽｺﾝ(13) 無し	m2	2.600			171号代価表	
基礎砕石 7.5cmを超え12.5cm以下 再生ｸﾗｯｼｬﾗﾝ40~0	m2	0.600			137号代価表	
ｺﾝｸﾘｰﾄ 小型構造物 人力打設 18-8-25BB(W/C≦60%) 一般養生 現場内小運搬無し	m3	0.080			139号代価表	
ｺﾝｸﾘｰﾄ 小型構造物 人力打設 18-8-25BB(W/C≦60%) 一般養生 現場内小運搬無し	m3	0.180			139号代価表	
U型側溝(標準単価) 据付け L補正無 夜間無 鉄筋ｺﾝｸﾘｰﾄU型JISA5372･300B･300*300*600 制約無 場所補正	m	4			172号代価表	

本管取り出し工
25A

代価表

56号代価表

10 箇所当り

名　称　・　規　格	単位	数　量	単　　価	金　　額	摘　　要	備　　考
蓋版(標準単価) 施工費のみ 据付け 夜間無 蓋版(各種) ｺﾝｸﾘｰﾄ鋼製40kg/枚以下 制約無 小段面無 週休2日補正	枚	6.660			173号代価表	
【本復旧工】					注釈行	
舗装版切断 ｱｽﾌｧﾙﾄ舗装版 As:15cm以下	m	36			157号代価表	
舗装版破砕 ｱｽﾌｧﾙﾄ舗装版 障害無し 対策不要 15cm以下 積込有り	m2	11.200			158号代価表	
床掘り 土砂 小規模	m3	0.020			3号代価表	
透水性ｱｽﾌｧﾙﾄ舗装 1.4m未満 40mm 開粒度ｱｽｺﾝ(13)	m2	11.200			174号代価表	
計						
1 箇所 当り						

代価表

ﾒｰﾀｰﾎﾞｯｸｽ工
25A

57号代価表

10 個当り

名　称　・　規　格	単位	数　量	単　　価	金　　額	摘　　要	備　　考
基礎砕石 7.5cmを超え12.5cm以下 再生ｸﾗｯｼｬﾗﾝ40~0	m2	2.880			137号代価表	
止水栓取付け 全工程 VP用 口径25mm JWWAB108φ25	箇所	10			175号代価表	
ﾒｰﾀｰﾎﾞｯｸｽ MB-25SB	個	10				
計						
1 個 当り						

代価表

58号代価表

止水栓-1工
25A ﾎﾞｯｸｽ共

10 個当り

名　称　・　規　格	単位	数　量	単　　価	金　　額	摘　　要	備　　考
基礎砕石 7.5cmを超え12.5cm以下 再生ｸﾗｯｼｬﾗﾝ40~0	m2	1.600			137号代価表	
硬質ﾎﾟﾘ塩化ﾋﾞﾆﾙ管 一般管(VP) 呼び径125 140×7.0mm×4m	本	1.310				
止水栓蓋 ﾊﾞﾙﾌﾞﾎﾞｯｸｽSSV125	個	10				
PE挿し口一体ﾎﾞｰﾙ乙止水栓 Φ25	個	10				
止水栓取付け 全工程 VP用 口径25mm	箇所	10			176号代価表	
計						
1 個 当り						

代価表

止水栓-2工
25A ﾎﾞｯｸｽ共

59号代価表

10 個当り

名　称　・　規　格	単位	数　量	単　　価	金　　額	摘　　要	備　　考
基礎砕石 7.5cmを超え12.5cm以下 再生ｸﾗｯｼｬﾗﾝ40~0	m2	1.600			137号代価表	
硬質ﾎﾟﾘ塩化ﾋﾞﾆﾙ管 一般管(VP) 呼び径125 140×7.0mm×4m	本	1.310				
止水栓蓋 ﾊﾞﾙﾌﾞﾎﾞｯｸｽSSV125	個	10				
止水栓取付け 全工程 VP用 口径25mm JWWAB108φ25	箇所	10			175号代価表	
計						
1 個 当り						

代価表

止水栓-3工
20A ﾎﾞｯｸｽ共

60号代価表

10 個当り

名　称　・　規　格	単位	数　量	単　　価	金　　額	摘　　要	備　　考
基礎砕石 7.5cmを超え12.5cm以下 再生ｸﾗｯｼｬﾗﾝ40~0	m2	1.600			137号代価表	
硬質ﾎﾟﾘ塩化ﾋﾞﾆﾙ管 一般管(VP) 呼び径125 140×7.0mm×4m	本	1.310				
止水栓蓋 ﾊﾞﾙﾌﾞﾎﾞｯｸｽSSV125	個	10				
止水栓取付け 全工程 VP用 口径20mm 呼び径20mm	箇所	10			177号代価表	
計						
1 個 当り						

代価表

止水栓-4工
15A ﾎﾞｯｸｽ共

61号代価表

10 個当り

名　称　・　規　格	単位	数　量	単　　価	金　　額	摘　　要	備　　考
基礎砕石 7.5cmを超え12.5cm以下 再生ｸﾗｯｼｬﾗﾝ40~0	m2	1.600			137号代価表	
硬質ﾎﾟﾘ塩化ﾋﾞﾆﾙ管 一般管(VP) 呼び径125 140×7.0mm×4m	本	1.310				
止水栓蓋 ﾊﾞﾙﾌﾞﾎﾞｯｸｽSSV125	個	10				
止水栓取付け 全工程 VP用 口径13mm 呼び径13mm	箇所	10			178号代価表	
計						
1 個 当り						

代価表

散水栓工
20A ﾎﾞｯｸｽ共

62号代価表

10 個当り

名　称　・　規　格	単位	数　量	単　　価	金　　額	摘　　要	備　　考
基礎砕石 7.5cmを超え12.5cm以下 再生ｸﾗｯｼｬﾗﾝ40~0	m2	1.200			137号代価表	
型枠 一般型枠 小型構造物	m2	0.600			138号代価表	
ｺﾝｸﾘｰﾄ 小型構造物 人力打設 18-8-25BB(W/C≦60%) 一般養生 現場内小運搬無し	m3	0.020			139号代価表	
ﾊﾞﾙﾌﾞﾎﾞｯｸｽ B3B 散水栓用 伊藤鉄工	個	10				
水栓類取付工 15mm 散水栓(箱共)取付有 各種水栓取付無	個	10			179号代価表	
計						
1 個 当り						

代価表

63号代価表

硬質塩化ﾋﾞﾆﾙ管-2工
VUφ100

100 m当り

名　称　・　規　格	単位	数　量	単　　価	金　　額	摘　　要	備　　考
暗渠排水管 据付 直管 VU100mm	m	100			180号代価表	
砂埋戻し 埋戻し用砂	m3	21.300			153号代価表	
計						
1 m 当り						

代価表

既設L型側溝桝側壁穴あけ接続工
Φ100

64号代価表

10 箇所当り

名　称　・　規　格	単位	数　量	単　　価	金　　額	摘　　要	備　　考
ｺﾝｸﾘｰﾄ削孔（ｺﾝｸﾘｰﾄ穿孔機） 128mm以上160mm未満　50mm以上200mm未満	孔	10			181号代価表	
計						
1 箇所 当り						

代価表

L型側溝桝縁塊・蓋工
歩行者横断用

65号代価表

10 箇所当り

名　称　・　規　格	単位	数　量	単　　価	金　　額	摘　　要	備　　考
L型側溝蓋縁塊 歩行者横断用	個	10				
L型側溝桝蓋 ｺﾝｸﾘｰﾄ	個	10				
蓋版（標準単価）施工費のみ 据付け 夜間無 蓋版（各種）ｺﾝｸﾘｰﾄ鋼製40kg/枚以下 制約無 小段面無 週休2日補正	枚	10			173号代価表	
計						
1 箇所 当り						

代価表

市道部L型側溝工
L型切下げ車両対応

66号代価表

100 m当り

名　称　・　規　格	単位	数　量	単　　価	金　　額	摘　　要	備　　考
L型側溝ﾌﾞﾛｯｸ 250B 摺り付け･切下げ	個	165				
ﾌﾟﾚｷｬｽﾄL形側溝(製品長0.6m/個) 据付 無し L形側溝(各種)	m	100			182号代価表	
計						
1 m 当り						

代価表

硬質塩化ﾋﾞﾆﾙ管-1工
VUφ150

67号代価表

100 m当り

名　称　・　規　格	単位	数　量	単　　価	金　　額	摘　　要	備　　考
暗渠排水管 据付 直管 VU150mm	m	100			183号代価表	
砂埋戻し 埋戻し用砂	m3	25.700			153号代価表	
計						
1 m 当り						

塩ﾋﾞ汚水桝 φ200-150

代価表

68号代価表

10 箇所当り

名　称　・　規　格	単位	数　量	単　　価	金　　額	摘　　要	備　　考
小型ﾏﾝﾎｰﾙ工(塩化ﾋﾞﾆﾙ製) 5箇所以上 深さ2m以下本管径150mm、200mm 制約無 夜間無 週休2日補正:週単位	箇所	10			184号代価表	
計						
1 箇所 当り						

代価表

引込柱工
鋼管

69号代価表

10 箇所当り

名　称　・　規　格	単位	数　量	単　　価	金　　額	摘　　要	備　　考
基礎砕石 7.5cmを超え12.5cm以下 再生ｸﾗｯｼｬﾗﾝ40~0	m2	1.960			137号代価表	
基礎掘削及びｽﾊﾟｲﾗﾙﾀﾞｸﾄ立込 500φ2.0m以下	基	10			185号代価表	
ｺﾝｸﾘｰﾄ 小型構造物 人力打設 18-8-25BB(W/C≦60%) 一般養生 現場内小運搬無し	m3	2.640			139号代価表	
引込柱 ｱﾝｶｰﾎﾞﾙﾄ共	基	10				
道路照明灯建柱 H:GL8~12mW≦350kg	基	10			186号代価表	
接地設置 D種接地 補正なし E-B1010φ用8*500	極	20			151号代価表	
計						
1 箇所 当り						

代価表

分電盤工
自立型

70号代価表

10 面当り

名　称　・　規　格	単位	数　量	単　　価	金　　額	摘　　要	備　　考
基礎砕石 7.5cmを超え12.5cm以下 再生ｸﾗｯｼｬﾗﾝ40~0	m2	8 400			137号代価表	
型枠 一般型枠 小型構造物	m2	18			138号代価表	
ｺﾝｸﾘｰﾄ 小型構造物 人力打設 18-8-25BB(W/C≦60%) 一般養生 現場内小運搬無し	m3	3			139号代価表	
自立型分電盤取付 新設	面	10			187号代価表	
分電盤 ｱﾝｶｰﾎﾞﾙﾄ共	基	10				
接地設置 D種接地 補正なし E-B1010φ用8*500	極	10			151号代価表	
計						
1 面 当り						

代価表

71号代価表

波付硬質ﾎﾟﾘｴﾁﾚﾝ管-1工
FEP-50

100 m当り

名　称　・　規　格	単位	数　量	単　　価	金　　額	摘　　要	備　　考
FEP 新設 構内地中50mm以下 1条 50mm	m	100			188号代価表	
砂埋戻し 埋戻し用砂	m3	6.160			153号代価表	
計						
1 m 当り						

代価表

72号代価表

波付硬質ﾎﾟﾘｴﾁﾚﾝ管-2工
FEP-30

100 m当り

名　称　・　規　格	単位	数　量	単　　価	金　　額	摘　　要	備　　考
FEP 新設 構内地中50mm以下 1条 30mm	m	100			189号代価表	
砂埋戻し 埋戻し用砂	m3	7 420			153号代価表	
計						
1 m 当り						

代価表

ﾊﾝﾄﾞﾎｰﾙ工
国交省型

73号代価表

10 箇所当り

名　称　・　規　格	単位	数　量	単　　価	金　　額	摘　　要	備　　考
ﾊﾝﾄﾞﾎｰﾙ設置工 据付 2000kg/基以下 砕石有り（円形断面） ﾊﾝﾄﾞﾎｰﾙH1-6 600*600旧建設省型	基	10			190号代価表	
計						
1 箇所 当り						

代価表

ｹｰﾌﾞﾙ工
EM-CE5.5□-2C

74号代価表

10 m当り

名　称　・　規　格	単位	数　量	単　　価	金　　額	摘　　要	備　　考
ｹｰﾌﾞﾙ及び電線配線 新設 管内配線20mm以下	m	10			191号代価表	
計						
1 m 当り						

代価表

地中埋設標敷設
ｺﾝｸﾘｰﾄ製

75号代価表

10 箇所当り

名　称　・　規　格	単位	数　量	単　　価	金　　額	摘　　要	備　　考
ｹｰﾌﾞﾙ埋設標 工通信ｹｰﾌﾞﾙ･ｱｰｽ JR用	本	10				
計						
1 箇所 当り						

代価表

照明灯工
園内灯

76号代価表

10 基当り

名　称　・　規　格	単位	数　量	単　　価	金　　額	摘　　要	備　　考
基礎砕石 7.5cmを超え12.5cm以下 再生ｸﾗｯｼｬﾗﾝ40~0	m2	1 960			137号代価表	
基礎掘削及びｽﾊﾟｲﾗﾙﾀﾞｸﾄ立込 500φ2.0m以下	基	10			185号代価表	
ｺﾝｸﾘｰﾄ 小型構造物 人力打設 18-8-25BB(W/C≦60%) 一般養生 現場内小運搬無し	m3	2 640			139号代価表	
照明灯 H=4.5m	基	10				
道路照明灯建柱 H:GL8~12mW≦350kg	基	10			186号代価表	
接地設置 D種接地 補正なし E-B1010φ用8*500	極	10			151号代価表	
計						
1 基 当り						

代価表

ｿｰﾗｰ灯工
防災灯

77号代価表

10 基当り

名　称　・　規　格	単位	数　量	単　　価	金　　額	摘　　要	備　　考
基礎砕石 7.5cmを超え12.5cm以下 再生ｸﾗｯｼｬﾗﾝ40~0	m2	10			137号代価表	
型枠 一般型枠 小型構造物	m2	32			138号代価表	
ｺﾝｸﾘｰﾄ 小型構造物 人力打設 18-8-25BB(W/C≦60%) 一般養生 現場内小運搬無し	m3	6.400			139号代価表	
ｿｰﾗｰ灯 ｱﾝｶｰﾎﾞﾙﾄ共	基	10				
道路照明灯建柱 H:GL8~12mW≦350kg	基	10			186号代価表	
接地設置 D種接地 補正なし E-B1010φ用8*500	極	10			151号代価表	
計						
1 基 当り						

制札板工

代価表

78号代価表

10 基当り

名　称　・　規　格	単位	数　量	単　　価	金　　額	摘　　要	備　　考
基礎砕石 7.5cmを超え12.5cm以下 再生ｸﾗｯｼｬﾗﾝ40~0	m2	11.250			137号代価表	
型枠 一般型枠 小型構造物	m2	26			138号代価表	
ｺﾝｸﾘｰﾄ 小型構造物 人力打設 18-8-25BB(W/C≦60%) 一般養生 現場内小運搬無し	m3	4.220			139号代価表	
制札板	基	10				
制札板 設置費	基	10				
計						
1 基 当り						

掲示板工

代価表

79号代価表

10 基当り

名　称　・　規　格	単位	数　量	単　　価	金　　額	摘　　要	備　　考
基礎砕石 7.5cmを超え12.5cm以下 再生ｸﾗｯｼｬﾗﾝ40~0	m2	9.800			137号代価表	
型枠 一般型枠 小型構造物	m2	19.200			138号代価表	
ｺﾝｸﾘｰﾄ 小型構造物 人力打設 18-8-25BB(W/C≦60%) 一般養生 現場内小運搬無し	m3	2.880			139号代価表	
掲示板	基	10				
掲示板 設置費	基	10				
計						
1 基 当り						

ﾌｪﾝｽｰ1工

代価表

80号代価表

10 m当り

名　称　・　規　格	単位	数　量	単　　価	金　　額	摘　　要	備　　考
基礎砕石 7.5cmを超え12.5cm以下 再生ｸﾗｯｼｬﾗﾝ40~0	m2	6			137号代価表	
ｺﾝｸﾘｰﾄ 小型構造物 人力打設 18-8-25BB(W/C≦60%) 一般養生 現場内小運搬無し	m3	0.300			139号代価表	
型枠 一般型枠 小型構造物	m2	23			138号代価表	
ｺﾝｸﾘｰﾄ 小型構造物 人力打設 18-8-25BB(W/C≦60%) 一般養生 現場内小運搬無し	m3	3.620			139号代価表	
鉄筋工[市場単価] 各種 一般構造物 10t未満 制約無 夜間無 ﾄﾝﾈﾙ無 法面無 太径10%未満(補正無) 補	t	0.170			150号代価表	
防護柵(横断･転落防止柵)設置工 ｺﾝｸﾘｰﾄ建込 ﾋﾞｰﾑ式･ﾊﾟﾈﾙ式 2m 100m未満 夜間無	m	10			192号代価表	
計						
1 m 当り						

ﾌｪﾝｽｰ2工

代価表

81号代価表

10 m当り

名　称　・　規　格	単位	数　量	単　　価	金　　額	摘　　要	備　　考
基礎砕石 7.5cmを超え12.5cm以下 再生ｸﾗｯｼｬﾗﾝ40~0	m2	0.390			137号代価表	
基礎ﾌﾞﾛｯｸ 180×180×450	個	5				
ﾓﾙﾀﾙ練 普通 1:3	m3	0.010			140号代価表	
部材設置工(ﾋﾞｰﾑ･ﾊﾟﾈﾙ) 2m 制約無 夜間無	m	10			193号代価表	
計						
1 m 当り						

代価表

車止め工
馬型W750 可動式鍵付

82号代価表

10 基当り

名　称　・　規　格	単位	数　量	単　　価	金　　額	摘　　要	備　　考
基礎砕石 7.5cmを超え12.5cm以下 再生ｸﾗｯｼｬﾗﾝ40~0	m2	1.250			137号代価表	
型枠 一般型枠 小型構造物	m2	5			138号代価表	
ｺﾝｸﾘｰﾄ 小型構造物 人力打設 18-8-25BB(W/C≦60%) 一般養生 現場内小運搬無し	m3	0.310			139号代価表	
車止めﾎﾟｽﾄ設置	本	20			194号代価表	
車止め 馬型H800*W750 可動式 鍵付 ｽﾃﾝﾚｽ製	基	10				
計						
1 基 当り						

代価表

白線引き-1工
W10cm

83号代価表

100 m当り

名　称　・　規　格	単位	数　量	単　　価	金　　額	摘　　要	備　　考
区画線設置(標準単価) 夜間無 溶融式手動 豪雪補正無 実線･15cm 制約無 塗布厚1.0mm 排水無 未 含有量	m	66.670			195号代価表	
計						
1 m 当り						

代価表

白線引き-2工
矢印･記号･文字･15cm換算

84号代価表

100 箇所当り

名　称　・　規　格	単位	数　量	単　　価	金　　額	摘　　要	備　　考
区画線設置(標準単価) 夜間無 溶融式手動 豪雪補正無 矢印･記号･文字･15cm換算 制約無 塗布厚1.0mm 排	m	159.290			196号代価表	
計						
1 箇所 当り						

代価表

舗装版切断工
t=5cm ｱｽﾌｧﾙﾄ切断

85号代価表

10 m当り

名　称　・　規　格	単位	数　量	単　　価	金　　額	摘　　要	備　　考
舗装版切断 ｱｽﾌｧﾙﾄ舗装版 As:15cm以下	m	10			157号代価表	
計						
1 m 当り						

代価表

市道部ｱｽﾌｧﾙﾄ舗装撤去工
車道

86号代価表

100 m2当り

名　称　・　規　格	単位	数　量	単　　価	金　　額	摘　　要	備　　考
舗装版破砕 ｱｽﾌｧﾙﾄ舗装版 障害無し 対策不要 15cm以下 積込有り	m2	100			158号代価表	
計						
1 m2 当り						

市道部L型側溝撤去工

代価表

87号代価表

10 m当り

名　称　・　規　格	単位	数　量	単　　価	金　　額	摘　　要	備　　考
構造物とりこわし 無筋構造物 機械施工 制約無 夜間無 対策不要 週休2日補正:週単位	m3	0.450			159号代価表	
計						
1 m 当り						

市道部L型側溝桝ﾌﾞﾛｯｸ撤去

代価表

88号代価表

10 箇所当り

名　称　・　規　格	単位	数　量	単　　価	金　　額	摘　　要	備　　考
構造物とりこわし 無筋構造物 機械施工 制約無 夜間無 対策不要 週休2日補正:週単位	m3	0.600			159号代価表	
計						
1 箇所 当り						

防火水槽撤去工

代価表

89号代価表

10 箇所当り

名　称　・　規　格	単位	数　量	単　　価	金　　額	摘　　要	備　　考
構造物とりこわし 無筋構造物 機械施工 制約無 夜間無 対策不要 週休2日補正:週単位	m3	2.450			159号代価表	
ｺﾝｸﾘｰﾄ削孔(ｺﾝｸﾘｰﾄ穿孔機) 100㎜以上110㎜未満 200㎜以上400㎜以下	孔	50			197号代価表	
砂埋戻し 再生砂	m3	457.320			198号代価表	
計						
1 箇所 当り						

番線柵撤去工

代価表

90号代価表

10 m当り

名　称　・　規　格	単位	数　量	単　　価	金　　額	摘　　要	備　　考
人力木杭抜取 根入70%未満 長1.8m 末口径6<D≦9cm	本	5			199号代価表	
計						
1 m 当り						

掲示板-1撤去工

代価表

91号代価表

10 箇所当り

名　称　・　規　格	単位	数　量	単　　価	金　　額	摘　　要	備　　考
標識柱･基礎撤去(路側式) 複柱式(基礎含む) 2基以下 夜間無	基	10			200号代価表	
計						
1 箇所 当り						

掲示板-2撤去工

代価表

92号代価表

10 箇所当り

名　称　・　規　格	単位	数　量	単　　価	金　　額	摘　　要	備　　考
標識柱･基礎撤去(路側式) 複柱式(基礎含む) 2基以下 夜間無	基	10			200号代価表	
計						
1 箇所 当り						

注意看板撤去

代価表

93号代価表

10 基当り

名　称　・　規　格	単位	数　量	単　　価	金　　額	摘　　要	備　　考
普通作業員	人					
計						
1 基 当り						

代価表

ﾌﾟﾗﾝﾀｰ撤去

94号代価表

10 基当り

名　称　・　規　格	単位	数　量	単　　価	金　　額	摘　　要	備　　考
構造物とりこわし 無筋構造物 人力施工 制約無 夜間無 週休2日補正:週単位	m3	0.500			201号代価表	
計						
1 基 当り						

U型側溝ﾌﾞﾛｯｸ撤去

代価表

95号代価表

10 箇所当り

名　称　・　規　格	単位	数　量	単　　価	金　　額	摘　　要	備　　考
構造物とりこわし 無筋構造物 人力施工 制約無 夜間無 週休2日補正:週単位	m3	0.300			201号代価表	
計						
1 箇所 当り						

支柱撤去

代価表

96号代価表

10 本当り

名　称　・　規　格	単位	数　量	単　　価	金　　額	摘　　要	備　　考
構造物とりこわし 無筋構造物 機械施工 制約無 夜間無 対策不要 週休2日補正:週単位	m3	0.960			159号代価表	
計						
1 本 当り						

代価表

ｱｽﾌｧﾙﾄ塊

97号代価表

1 m3当り

名　称　・　規　格	単位	数　量	単　　価	金　　額	摘　　要	備　　考
殻運搬 舗装版破砕 機械積込(騒音対策不要,舗装版厚15cm超)又は(騒音対策必要) DID有り	m3	1			202号代価表	
廃材持込料 区分 越谷県土整備事務所 適用区分 As廃材	t	2.350				
計						
1 m3 当り						

代価表

ｺﾝｸﾘｰﾄｶﾞﾗ(無筋)

98号代価表

1 m3当り

名　称　・　規　格	単位	数　量	単　　価	金　　額	摘　　要	備　　考
殻運搬 ｺﾝｸﾘｰﾄ(無筋)構造物とりこわし 機械積込 DID有り 1.6km以下 良好	m3	1			203号代価表	
廃材持込料 区分 越谷県土整備事務所 適用区分 Co廃材[無筋]	m3	1				
計						
1 m3 当り						

代価表

99号代価表

ｺﾝｸﾘｰﾄｶﾞﾗ(鉄筋)

1 m3当り

名　称　・　規　格	単位	数　量	単　　価	金　　額	摘　　要	備　　考
殻運搬 ｺﾝｸﾘｰﾄ(鉄筋)構造物とりこわし 機械積込 DID有り 1.6km以下 良好	m3	1			204号代価表	
廃材持込料 区分 越谷県土整備事務所 適用区分 Co廃材[有筋]	m3	1				
計						
1 m3 当り						

鉄くず

代価表

100号代価表

1 m3当り

名　称　・　規　格	単位	数　量	単　　価	金　　額	摘　　要	備　　考
土砂等運搬 小規模 ﾊﾞｯｸﾎｳ山積0.28m3(平積0.2m3) 土砂(岩塊･玉石混り土含む) DID有り 3.0km以	m3	1			205号代価表	
計						
1 m3 当り						

混合廃棄物

代価表

101号代価表

1 m3当り

名　称　・　規　格	単位	数　量	単　　価	金　　額	摘　　要	備　　考
土砂等運搬 小規模 ﾊﾞｯｸﾎｳ山積0.28m3(平積0.2m3) 土砂(岩塊･玉石混り土含む) DID有り 3.0km以	m3	1			205号代価表	
混合廃棄物受入費	m3	1				
計						
1 m3 当り						

木材

代価表

102号代価表

1 m3当り

名　称　・　規　格	単位	数　量	単　　価	金　　額	摘　　要	備　　考
土砂等運搬 小規模 ﾊﾞｯｸﾎｳ山積0.28m3(平積0.2m3) 土砂(岩塊･玉石混り土含む) DID有り 3.0kmﾐ	m3	1			205号代価表	
木くず受入費	m3	1				
計						
1 m3 当り						

代価表

仮囲い設置･撤去(丸ﾊﾟｲﾌﾟ土中打込式･囲い高さ3m)
設置 100供用日

103号代価表

10 m当り

名　称　・　規　格	単位	数　量	単　　価	金　　額	摘　　要	備　　考
土木一般世話役 割増賃金	人					
普通作業員 割増賃金	人					
仮囲い仮設材損料(10m当り) 仮囲鉄板･丸ﾊﾟｲﾌﾟ	供用日					
諸雑費	%					
計						
1 m 当り						

代価表

仮囲い設置･撤去(丸ﾊﾟｲﾌﾟ土中打込式･囲い高さ3m)
撤去

104号代価表

10 m当り

名　称　・　規　格	単位	数　量	単　　価	金　　額	摘　　要	備　　考
土木一般世話役 割増賃金	人					
普通作業員 割増賃金	人					
諸雑費	%					
計						
1 m 当り						

代価表

B型ﾊﾞﾘｹｰﾄﾞ設置･撤去
H=1.8m

105号代価表

100 m当り

名　称　・　規　格	単位	数　量	単　　価	金　　額	摘　　要	備　　考
普通作業員	人					
B型ﾊﾞﾘｹｰﾄﾞ用支保工	m	100			206号代価表	
ｶﾞｰﾄﾞﾌｪﾝｽ 1800×1800	枚	55 500				
計						
1 m 当り						

代価表

防塵ｼｰﾄ設置･撤去
1.8m*3.6m

106号代価表

100 m当り

名　称　・　規　格	単位	数　量	単　　価	金　　額	摘　　要	備　　考
ﾒｯｼｭｼｰﾄ損料 120日 180~200kgf幅1.8*長3.6m	枚	27 700			207号代価表	
普通作業員	人					
計						
1 m 当り						

代価表

敷鉄板設置･撤去
設置

107号代価表

100 m2当り

名　称　・　規　格	単位	数　量	単　　価	金　　額	摘　　要	備　　考
土木一般世話役 割増賃金	人					
とび工 割増賃金	人					
普通作業員 割増賃金	人					
ﾊﾞｯｸﾎｳ(賃料) 山積0.8m3(平積0.6m3)2.9t吊	日				1号単価表	
諸雑費	%					
計						
1 m2 当り						

代価表

敷鉄板設置･撤去
撤去

108号代価表

100 m2当り

名　称　・　規　格	単位	数　量	単　　価	金　　額	摘　　要	備　　考
土木一般世話役 割増賃金	人					
とび工 割増賃金	人					
普通作業員 割増賃金	人					
ﾊﾞｯｸﾎｳ(賃料) 山積0.8m3(平積0.6m3)2.9t吊	日				1号単価表	
諸雑費	%					
計						
1 m2 当り						

代価表

鋼板賃料 22*1,524*6096
供用90日

109号代価表

1 枚当り

名　称　・　規　格	単位	数　量	単　　価	金　　額	摘　　要	備　　考
敷き鉄板賃料 22×1524×6096 90日以内	枚/日	90				
整備費(敷鉄板) 22×1524×6096	枚	1				
計						
1 枚 当り						

代価表

仮設材運搬 製品L≦12m
往復 片道10km 割増無

110号代価表

1 t 当り

名 称 ・ 規 格	単位	数 量	単 価	金 額	摘 要	備 考
仮設材の運搬費 基本運賃	t	1				
仮設材の運搬費 基本運賃	t	1				
積込費取卸し費 積込費+取卸し費 基地現場間往復	t	1				
計						
1 t 当り						

代価表

測量境界杭設置　4箇所

111号代価表

1 式当り

名　称　・　規　格	単位	数　量	単　　価	金　　額	摘　　要	備　　考
画地杭埋設測量 4本	本	1			208号代価表	
計						
1 式 当り						

建築計画通知申請等

代価表

112号代価表

1式当り

名　称　・　規　格	単位	数　量	単　　価	金　　額	摘　　要	備　　考
建築計画通知申請他手続	箇所	1				
建築計画通知申請料 30㎡以内	箇所	1				
完了検査手数料　30㎡以内	箇所	1				
計						
1 式 当り						

水道分担金

代価表

113号代価表

1式当り

名　称　・　規　格	単位	数　量	単　　価	金　　額	摘　　要	備　　考
水道分担金 25㎜	箇所	1				
計						
1 式 当り						

代価表

114号代価表

給水手数料

1式当り

名　称　・　規　格	単位	数　量	単　　価	金　　額	摘　　要	備　　考
設計審査手数料　φ25㎜	箇所	1				
工事検査手数料　φ25㎜	箇所	1				
計						
1 式 当り						

代価表

掘削
土砂 ｵｰﾌﾟﾝｶｯﾄ 押土無し 障害無し 5,000m3未満

（ 115号代価表 ）

1 m3当り

	名 称 ・ 規 格	構成比	積算地区単価	名 称 ・ 規 格（基準地区単価）	基準地区単価	備 考
K		42.72				
K1	ﾊﾞｯｸﾎｳ[排出ｶﾞｽ対策型(第3次基準値)] ｸﾛｰﾗ型・山積0.8m3(平積0.6m3)超低騒音型	42.72		ﾊﾞｯｸﾎｳ(ｸﾛｰﾗ型)[標準型・超低騒音型・排出ｶﾞｽ対策型(第3次基準値)] 山積0.8m3(平積0.6m3)		
R		37.91				
R1	特殊運転手 割増賃金	37.91		運転手(特殊)		
Z		19.37				
Z1	軽油 1.2号 ﾊﾟﾄﾛｰﾙ給油	19.37		軽油 ﾊﾟﾄﾛｰﾙ給油		

代価表

整地
敷均し(ﾙｰｽﾞ) 標準(10,000m3未満) 無し

(　　116号代価表　　)

1 m3当り

	名　称　・　規　格	構成比	積算地区単価	名　称　・　規　格（基準地区単価）	基準地区単価	備　　考
K		22.80				
K1	ﾊﾞｯｸﾎｳ(ｸﾛｰﾗ)[標準] 山積0.8m3(平積0.6m3)	22.80		[賃料]ﾊﾞｯｸﾎｳ ｸﾛｰﾗ型 山積0.8m3(平積0.6m3)		
R		53.11				
R1	特殊運転手 割増賃金	53.11		運転手(特殊)		
Z		24.09				
Z1	軽油 1.2号 ﾊﾟﾄﾛｰﾙ給油	24.09		軽油 ﾊﾟﾄﾛｰﾙ給油		

代価表

土砂等運搬
標準 ﾊﾞｯｸﾎｳ山積0.8m3(平積0.6m3) 土砂(岩塊･玉石混り土含む) DID有り 3.0km以下 良好 (　117号代価表　)

1 m3当り

	名　称　・　規　格	構成比	積算地区単価	名　称　・　規　格（基準地区単価）	基準地区単価	備　　考
K		44.67				
K1	ﾀﾞﾝﾌﾟﾄﾗｯｸ ｵﾝﾛｰﾄﾞ･ﾃﾞｨｰｾﾞﾙ･積載質量10t積級	44.67		ﾀﾞﾝﾌﾟﾄﾗｯｸ[ｵﾝﾛｰﾄﾞ･ﾃﾞｨｰｾﾞﾙ](ﾀｲﾔ損耗費及び補修費(良好)を含む) 10t積級		
R		40.44				
R1	一般運転手 割増賃金	40.44		運転手(一般)		
Z		14.89				
Z1	軽油 1.2号 ﾊﾟﾄﾛｰﾙ給油	14.89		軽油 ﾊﾟﾄﾛｰﾙ給油		

代価表

黒土＋施肥

118号代価表

1 m3当り

名　称　・　規　格	単位	数　量	単　　価	金　　額	摘　　要	備　　考
客土 黒土	m3	1				
ﾋﾟｰﾄﾓｽ A級 国産 泥炭 50L	L					
ﾊﾞｰｸ堆肥 樹皮堆肥(40L) 20kg	L					
計						
1 m3 当り						

代価表

高木支柱設置工(公園植栽)
八ッ掛(丸太)L=4m 幹周20~35cm

119号代価表

100 本当り

名　称　・　規　格	単位	数　量	単　　価	金　　額	摘　　要	備　　考
土木一般世話役	人					
造園工	人					
普通作業員	人					
杉支柱丸太(防腐加工) 長0.6m 末口6cm	本	300				
諸雑費	%					
計						
1 本 当り						

代価表

公園植樹(支柱設置(1))
中木･八ッ掛(竹)･樹高100cm以上 10本未満 制約無 植樹割増無

120号代価表

100 本当り

名　称　・　規　格	単位	数　量	単　　価	金　　額	摘　　要	備　　考
公園植栽工 支柱設置 中木 八ッ掛(竹)樹高100cm以上	本	100				
計						
1 本 当り						

代価表

高木支柱設置工(公園植栽)
二脚鳥居支柱(添木付) 幹周C<30cm

121号代価表

100 本当り

名　称　・　規　格	単位	数　量	単　　価	金　　額	摘　　要	備　　考
土木一般世話役	人					
造園工	人					
普通作業員	人					
杉支柱丸太(防腐加工) 長0.6m 末口6cm	本	100				
杉支柱丸太(防腐加工) 長1.8m 末口6cm	本	200				
杉支柱丸太(防腐加工) 長4.0m 末口3cm(梢丸太)	本	100				
諸雑費	%					
計						
1 本 当り						

代価表

下層路盤(車道・路肩部)
300mm 2層施工 ｸﾗｯｼｬﾗﾝC-40

(　　122号代価表　　)

1 m2当り

	名　称　・　規　格	構成比	積算地区単価	名　称　・　規　格（基準地区単価）	基準地区単価	備　　考
K		6.54				
K1	ﾓｰﾀｸﾞﾚｰﾀﾞ［排出ｶﾞｽ対策型(2014年規制)］ 土工用・ﾌﾞﾚｰﾄﾞ幅3.1m	4.52		ﾓｰﾀｸﾞﾚｰﾀﾞ［土工用・排出ｶﾞｽ対策型(2014年規制)］ ﾌﾞﾚｰﾄﾞ幅3.1m		
K2	ﾛｰﾄﾞﾛｰﾗ[ﾏｶﾀﾞﾑ] 運転質量10~12t	0.56		[賃料]ﾛｰﾄﾞﾛｰﾗ[ﾏｶﾀﾞﾑ] 質量10t		
K3	ﾀｲﾔﾛｰﾗ[普通型] 運転質量13~14t	0.56		[賃料]ﾀｲﾔﾛｰﾗ 質量13~14t		
R		20.94				
R1	特殊運転手 割増賃金	9.23		運転手(特殊)		
R2	普通作業員 割増賃金	3.36		普通作業員		
R3	特殊作業員 割増賃金	3.00		特殊作業員		
R4	土木一般世話役 割増賃金	2.46		土木一般世話役		
Z		72.52				
Z1	ｸﾗｯｼｬﾗﾝ C-40	70.53		ｸﾗｯｼｬﾗﾝ C-40		
Z2	軽油 1.2号 ﾊﾟﾄﾛｰﾙ給油	1.72		軽油 ﾊﾟﾄﾛｰﾙ給油		

代価表

上層路盤(車道･路肩部)
粒度調整砕石M-30 150mm 1層施工

(　　123号代価表　　)

1 m2当り

	名　称　・　規　格	構成比	積算地区単価	名　称　・　規　格（基準地区単価）	基準地区単価	備　　考
K		11.57				
K1	ﾓｰﾀｸﾞﾚｰﾀﾞ[排出ｶﾞｽ対策型(2014年規制)] 土工用･ﾌﾞﾚｰﾄﾞ幅3.1m	7.99		ﾓｰﾀｸﾞﾚｰﾀﾞ[土工用･排出ｶﾞｽ対策型(2014年規制)] ﾌﾞﾚｰﾄﾞ幅3.1m		
K2	ﾛｰﾄﾞﾛｰﾗ[ﾏｶﾀﾞﾑ] 運転質量10~12t	1.00		[賃料]ﾛｰﾄﾞﾛｰﾗ[ﾏｶﾀﾞﾑ] 質量10t		
K3	ﾀｲﾔﾛｰﾗ[普通型] 運転質量13~14t	0.99		[賃料]ﾀｲﾔﾛｰﾗ 質量13~14t		
R		37.08				
R1	特殊運転手 割増賃金	16.31		運転手(特殊)		
R2	普通作業員 割増賃金	5.97		普通作業員		
R3	特殊作業員 割増賃金	5.32		特殊作業員		
R4	土木一般世話役 割増賃金	4.37		土木一般世話役		
Z		51.35				
Z1	粒度調整砕石 M-30	47.84		再生粒度調整砕石 RM-40		
Z2	軽油 1.2号 ﾊﾟﾄﾛｰﾙ給油	3.03		軽油 ﾊﾟﾄﾛｰﾙ給油		

代価表

表層(車道・路肩部)
1.4m未満(平均仕上り厚50mm以下) 50mm 密粒度ｱｽｺﾝ(20) ﾌﾟﾗｲﾑｺｰﾄPK-3　　(　124号代価表　)

1 m2当り

	名　称　・　規　格	構成比	積算地区単価	名　称　・　規　格（基準地区単価）	基準地区単価	備　　考
K		0.43				
K1	振動ﾛｰﾗ(舗装用) ﾊﾝﾄﾞｶﾞｲﾄﾞ式・質量0.5~0.6t	0.24		振動ﾛｰﾗ(舗装用)[ﾊﾝﾄﾞｶﾞｲﾄﾞ式] 運転質量0.5~0.6t		
K2	振動ｺﾝﾊﾟｸﾀ 前進型・質量40~60kg	0.13		振動ｺﾝﾊﾟｸﾀ[前進型] 機械質量40~60kg		
R		44.34				
R1	特殊作業員 割増賃金	19.57		特殊作業員		
R2	普通作業員 割増賃金	14.05		普通作業員		
R3	土木一般世話役 割増賃金	4.28		土木一般世話役		
Z		55.23				
Z1	ｱｽﾌｧﾙﾄ混合物 開粒度ｱｽｺﾝ(13) 小型車割増有	50.52		ｱｽﾌｧﾙﾄ混合物 密粒度ｱｽｺﾝ(20)		
Z2	ｱｽﾌｧﾙﾄ乳剤 PK-3 ﾌﾟﾗｲﾑｺｰﾄ用	4.48		ｱｽﾌｧﾙﾄ乳剤 PK-3 ﾌﾟﾗｲﾑｺｰﾄ用		
Z3	ｶﾞｿﾘﾝ ﾚｷﾞｭﾗｰ	0.17		ｶﾞｿﾘﾝ ﾚｷﾞｭﾗｰ ｽﾀﾝﾄﾞ		
Z4	軽油 1.2号 ﾊﾟﾄﾛｰﾙ給油	0.03		軽油 ﾊﾟﾄﾛｰﾙ給油		

代価表

ﾌｨﾙﾀｰ層
100mm以上120mm未満

（　125号代価表　）

1 m2当り

	名　称　・　規　格	構成比	積算地区単価	名　称　・　規　格（基準地区単価）	基準地区単価	備　　考
K		5.24				
K1	小型ﾊﾞｯｸﾎｳ[排出ｶﾞｽ対策型(第3次基準値)] 山積0.11 m3(平0.09)超低騒音･後方超小旋回	3.24		ｺ型ﾊﾞｯｸﾎｳ(ｸﾛｰﾗ型)[後方超小旋回型･超低騒音型･排出ｶﾞｽ対策型(第3次基 山積0.11m3(平積0.09m3)		
K2	振動ﾛｰﾗ(舗装用)[搭乗･ｺﾝﾊﾞｲﾝﾄﾞ式] 運転質量3~4t	1.90		[賃料]振動ﾛｰﾗ[搭乗式ｺﾝﾊﾞｲﾝﾄﾞ型] 3~4t		
R		76.83				
R1	特殊運転手 割増賃金	22.25		運転手(特殊)		
R2	特殊作業員 割増賃金	21.70		特殊作業員		
R3	普通作業員 割増賃金	19.48		普通作業員		
R4	土木一般世話役 割増賃金	11.90		土木一般世話役		
Z		17.93				
Z1	砂 ｸｯｼｮﾝ用	16.16		砂 再生砂		
Z2	軽油 1.2号 ﾊﾟﾄﾛｰﾙ給油	1.74		軽油 ﾊﾟﾄﾛｰﾙ給油		

代価表

下層路盤(車道・路肩部)
200mm 1層施工 再生ｸﾗｯｼｬﾗﾝRC-40

(　　126号代価表　　)

1 m2当り

	名　称　・　規　格	構成比	積算地区単価	名　称　・　規　格（基準地区単価）	基準地区単価	備　　考
K		5.72				
K1	ﾓｰﾀｸﾞﾚｰﾀﾞ［排出ｶﾞｽ対策型(2014年規制)］ 土工用・ﾌﾞﾚｰﾄﾞ幅3.1m	3.95		ﾓｰﾀｸﾞﾚｰﾀﾞ［土工用・排出ｶﾞｽ対策型(2014年規制)］ ﾌﾞﾚｰﾄﾞ幅3.1m		
K2	ﾛｰﾄﾞﾛｰﾗ[ﾏｶﾀﾞﾑ] 運転質量10~12t	0.49		[賃料]ﾛｰﾄﾞﾛｰﾗ[ﾏｶﾀﾞﾑ] 質量10t		
K3	ﾀｲﾔﾛｰﾗ[普通型] 運転質量13~14t	0.49		[賃料]ﾀｲﾔﾛｰﾗ 質量13~14t		
R		18.33				
R1	特殊運転手 割増賃金	8.06		運転手(特殊)		
R2	普通作業員 割増賃金	2.95		普通作業員		
R3	特殊作業員 割増賃金	2.63		特殊作業員		
R4	土木一般世話役 割増賃金	2.16		土木一般世話役		
Z		75.95				
Z1	再生ｸﾗｯｼｬｰﾗﾝ RC-40	74.21		ｸﾗｯｼｬﾗﾝ C-40		
Z2	軽油 1.2号 ﾊﾟﾄﾛｰﾙ給油	1.50		軽油 ﾊﾟﾄﾛｰﾙ給油		

代価表

透水性ｱｽﾌｧﾙﾄ舗装
1.4m以上2.4m未満 50mm 開粒度ｱｽｺﾝ(13)

(　　127号代価表　　)

1 m2当り

	名　称　・　規　格	構成比	積算地区単価	名　称　・　規　格（基準地区単価）	基準地区単価	備　　考
K		2.69				
K1	ｱｽﾌｧﾙﾄﾌｨﾆｯｼｬ [ﾎｲｰﾙ型]舗装幅1.4~3.0m	2.18		[賃料]ｱｽﾌｧﾙﾄﾌｨﾆｯｼｬ[ﾎｲｰﾙ型] 舗装幅1.4~3.0m		
K2	振動ﾛｰﾗ(舗装用)[搭乗･ｺﾝﾊﾞｲﾝﾄﾞ式] 運転質量3~4t	0.44		[賃料]振動ﾛｰﾗ[搭乗式ｺﾝﾊﾞｲﾝﾄﾞ型] 3~4t		
R		35.11				
R1	普通作業員 割増賃金	14.40		普通作業員		
R2	特殊作業員 割増賃金	9.63		特殊作業員		
R3	特殊運転手 割増賃金	6.55		運転手(特殊)		
R4	土木一般世話役 割増賃金	3.51		土木一般世話役		
Z		62.20				
Z1	ｱｽﾌｧﾙﾄ混合物 開粒度ｱｽｺﾝ(13)　小型車割増有	61.55		ｱｽﾌｧﾙﾄ混合物 開粒度ｱｽｺﾝ(13)		
Z2	軽油 1.2号 ﾊﾟﾄﾛｰﾙ給油	0.64		軽油 ﾊﾟﾄﾛｰﾙ給油		

代価表

下層路盤(歩道部)
100mm 1層施工 再生ｸﾗｯｼｬﾗﾝRC-40

(　　128号代価表　　)

1 m2当り

	名　称　・　規　格	構成比	積算地区単価	名　称　・　規　格（基準地区単価）	基準地区単価	備　　考
K		5.00				
K1	小型ﾊﾞｯｸﾎｳ[排出ｶﾞｽ対策型(第3次基準値)] 山積0.09 m3(平0.07)超低騒音･後方超小旋回	2.99		小型ﾊﾞｯｸﾎｳ(ｸﾛｰﾗ型)[後方超小旋回型･超低騒音型･排出ｶﾞｽ対策型(第3次基 山積0.09m3(平積0.07m3)		
K2	振動ﾛｰﾗ(舗装用)[搭乗･ｺﾝﾊﾞｲﾝﾄﾞ式] 運転質量3~4t	1.78		[賃料]振動ﾛｰﾗ[搭乗式ｺﾝﾊﾞｲﾝﾄﾞ型] 3~4t		
R		75.15				
R1	特殊運転手 割増賃金	27.03		運転手(特殊)		
R2	特殊作業員 割増賃金	15.84		特殊作業員		
R3	普通作業員 割増賃金	15.70		普通作業員		
R4	土木一般世話役 割増賃金	13.01		土木一般世話役		
Z		19.85				
Z1	再生ｸﾗｯｼｬｰﾗﾝ RC-40	17.77		再生ｸﾗｯｼｬﾗﾝ RC-40		
Z2	軽油 1.2号 ﾊﾟﾄﾛｰﾙ給油	1.99		軽油 ﾊﾟﾄﾛｰﾙ給油		

代価表

透水性ｱｽﾌｧﾙﾄ舗装
1.4m以上2.4m未満 40mm 開粒度ｱｽｺﾝ(13)

(　　129号代価表　　)

1 m2当り

	名　称　・　規　格	構成比	積算地区単価	名　称　・　規　格（基準地区単価）	基準地区単価	備　　考
K		2.69				
K1	ｱｽﾌｧﾙﾄﾌｨﾆｯｼｬ [ﾎｲｰﾙ型]舗装幅1.4~3.0m	2.18		[賃料]ｱｽﾌｧﾙﾄﾌｨﾆｯｼｬ[ﾎｲｰﾙ型] 舗装幅1.4~3.0m		
K2	振動ﾛｰﾗ(舗装用)[搭乗･ｺﾝﾊﾞｲﾝﾄﾞ式] 運転質量3~4t	0.44		[賃料]振動ﾛｰﾗ[搭乗式ｺﾝﾊﾞｲﾝﾄﾞ型] 3~4t		
R		35.11				
R1	普通作業員 割増賃金	14.40		普通作業員		
R2	特殊作業員 割増賃金	9.63		特殊作業員		
R3	特殊運転手 割増賃金	6.55		運転手(特殊)		
R4	土木一般世話役 割増賃金	3.51		土木一般世話役		
Z		62.20				
Z1	ｱｽﾌｧﾙﾄ混合物 開粒度ｱｽｺﾝ(13)　小型車割増有	61.55		ｱｽﾌｧﾙﾄ混合物 開粒度ｱｽｺﾝ(13)		
Z2	軽油 1.2号 ﾊﾟﾄﾛｰﾙ給油	0.64		軽油 ﾊﾟﾄﾛｰﾙ給油		

代価表

人力舗設
20cm未満 18-8-25(20)高炉

130号代価表

100 m2当り

名　称　・　規　格	単位	数　量	単　　価	金　　額	摘　　要	備　　考
土木一般世話役 割増賃金	人					
特殊作業員 割増賃金	人					
普通作業員 割増賃金	人					
生ｺﾝｸﾘｰﾄ 18-8-25(20)　高炉	m3	10.400				
溶接金網 異形鉄線 CD6 150×150mm	m2	100				
樹脂発泡体目地板 厚10mm 30倍	m2	4				
諸雑費	%					
計						
1 m2 当り						

代価表

下層路盤(車道・路肩部)
150mm 1層施工 再生ｸﾗｯｼｬﾗﾝRC-40

(　　131号代価表　　)

1 m2当り

	名　称　・　規　格	構成比	積算地区単価	名　称　・　規　格（基準地区単価）	基準地区単価	備　　考
K		5.72				
K1	ﾓｰﾀｸﾞﾚｰﾀﾞ［排出ｶﾞｽ対策型(2014年規制)］ 土工用・ﾌﾞﾚｰﾄﾞ幅3.1m	3.95		ﾓｰﾀｸﾞﾚｰﾀﾞ［土工用・排出ｶﾞｽ対策型(2014年規制)］ ﾌﾞﾚｰﾄﾞ幅3.1m		
K2	ﾛｰﾄﾞﾛｰﾗ[ﾏｶﾀﾞﾑ] 運転質量10~12t	0.49		[賃料]ﾛｰﾄﾞﾛｰﾗ[ﾏｶﾀﾞﾑ] 質量10t		
K3	ﾀｲﾔﾛｰﾗ[普通型] 運転質量13~14t	0.49		[賃料]ﾀｲﾔﾛｰﾗ 質量13~14t		
R		18.33				
R1	特殊運転手 割増賃金	8.06		運転手(特殊)		
R2	普通作業員 割増賃金	2.95		普通作業員		
R3	特殊作業員 割増賃金	2.63		特殊作業員		
R4	土木一般世話役 割増賃金	2.16		土木一般世話役		
Z		75.95				
Z1	再生ｸﾗｯｼｬｰﾗﾝ RC-40	74.21		ｸﾗｯｼｬﾗﾝ C-40		
Z2	軽油 1.2号 ﾊﾟﾄﾛｰﾙ給油	1.50		軽油 ﾊﾟﾄﾛｰﾙ給油		

代価表

上層路盤(歩道部)
100mm 1層施工 再生粒度調整砕石RM-40

(　　132号代価表　　)

1 m2当り

	名　称　・　規　格	構成比	積算地区単価	名　称　・　規　格（基準地区単価）	基準地区単価	備　　考
K		4.66				
K1	小型ﾊﾞｯｸﾎｳ[排出ｶﾞｽ対策型(第3次基準値)] 山積0.09 m3(平0.07)超低騒音･後方超小旋回	2.78		ﾐﾆﾊﾞｯｸﾎｳ(ｸﾛｰﾗ型)[後方超小旋回型･超低騒音型･排出ｶﾞｽ対策型(第3次基 山積0.09m3(平積0.07m3)		
K2	振動ﾛｰﾗ(舗装用)[搭乗･ｺﾝﾊﾞｲﾝﾄﾞ式] 運転質量3~4t	1.66		[賃料]振動ﾛｰﾗ[搭乗式ｺﾝﾊﾞｲﾝﾄﾞ型] 3~4t		
R		69.96				
R1	特殊運転手 割増賃金	25.16		運転手(特殊)		
R2	特殊作業員 割増賃金	14.75		特殊作業員		
R3	普通作業員 割増賃金	14.61		普通作業員		
R4	土木一般世話役 割増賃金	12.11		土木一般世話役		
Z		25.38				
Z1	再生粒度調整砕石 RM-40	23.44		再生粒度調整砕石 RM-30		
Z2	軽油 1.2号 ﾊﾟﾄﾛｰﾙ給油	1.85		軽油 ﾊﾟﾄﾛｰﾙ給油		

代価表

ｲﾝﾀｰﾛｯｷﾝｸﾞﾌﾞﾛｯｸ設置
直線配置･ﾌﾞﾛｯｸ厚8cm 砂(ｸｯｼｮﾝ用) 30mm 100m2未満 制約無 夜間無

133号代価表

100 m2当り

名　称　・　規　格	単位	数　量	単　　価	金　　額	摘　　要	備　　考
ｲﾝﾀｰﾛｯｷﾝｸﾞﾌﾞﾛｯｸ設置工 一般部 T=8cm 標準品 直線配置	m2	100				
ｲﾝﾀｰﾛｯｷﾝｸﾞﾌﾞﾛｯｸ ﾌﾞﾛｯｸ厚8cm 標準品(控除分)	m2	-102				
ｲﾝﾀｰﾛｯｷﾝｸﾞﾌﾞﾛｯｸ 透水性 T8cm	m2	102				
砂 ｸｯｼｮﾝ用	m3	3.870				
諸　雑　費	式	1			調整金	
計						
1 m2 当り						

代価表

下層路盤(車道・路肩部)
100mm 1層施工 再生ｸﾗｯｼｬﾗﾝRC-40

(　　134号代価表　　)

1 m2当り

	名　称　・　規　格	構成比	積算地区単価	名　称　・　規　格（基準地区単価）	基準地区単価	備　　考
K		5.72				
K1	ﾓｰﾀｸﾞﾚｰﾀﾞ［排出ｶﾞｽ対策型(2014年規制)］ 土工用・ﾌﾞﾚｰﾄﾞ幅3.1m	3.95		ﾓｰﾀｸﾞﾚｰﾀﾞ［土工用・排出ｶﾞｽ対策型(2014年規制)］ ﾌﾞﾚｰﾄﾞ幅3.1m		
K2	ﾛｰﾄﾞﾛｰﾗ[ﾏｶﾀﾞﾑ] 運転質量10~12t	0.49		[賃料]ﾛｰﾄﾞﾛｰﾗ[ﾏｶﾀﾞﾑ] 質量10t		
K3	ﾀｲﾔﾛｰﾗ[普通型] 運転質量13~14t	0.49		[賃料]ﾀｲﾔﾛｰﾗ 質量13~14t		
R		18.33				
R1	特殊運転手 割増賃金	8.06		運転手(特殊)		
R2	普通作業員 割増賃金	2.95		普通作業員		
R3	特殊作業員 割増賃金	2.63		特殊作業員		
R4	土木一般世話役 割増賃金	2.16		土木一般世話役		
Z		75.95				
Z1	再生ｸﾗｯｼｬｰﾗﾝ RC-40	74.21		ｸﾗｯｼｬﾗﾝ C-40		
Z2	軽油 1.2号 ﾊﾟﾄﾛｰﾙ給油	1.50		軽油 ﾊﾟﾄﾛｰﾙ給油		

代価表

ｲﾝﾀｰﾛｯｷﾝｸﾞﾌﾞﾛｯｸ設置
直線配置･ﾌﾞﾛｯｸ厚6cm 砂(ｸｯｼｮﾝ用) 30mm 100m2未満 制約無 夜間無

135号代価表

100 m2当り

名　称　・　規　格	単位	数　量	単　　価	金　　額	摘　　要	備　　考
ｲﾝﾀｰﾛｯｷﾝｸﾞﾌﾞﾛｯｸ設置工 一般部 T=6cm 標準品 直線配置	m2	100				
ｲﾝﾀｰﾛｯｷﾝｸﾞﾌﾞﾛｯｸ ﾌﾞﾛｯｸ厚6cm 標準品(控除分)	m2	-102				
ｲﾝﾀｰﾛｯｷﾝｸﾞﾌﾞﾛｯｸ 透水性 T6cm	m2	102				
砂 ｸｯｼｮﾝ用	m3	3.870				
諸　雑　費	式	1			調整金	
計						
1 m2 当り						

代価表

特殊ﾌﾞﾛｯｸ舗装
設置 30cm*30cm

（　136号代価表　）

1 m2当り

	名　称　・　規　格	構成比	積算地区単価	名　称　・　規　格（基準地区単価）	基準地区単価	備　　考
R		24.26				
R1	普通作業員 割増賃金	7.23		普通作業員		
R2	ﾌﾞﾛｯｸ工 割増賃金	6.43		ﾌﾞﾛｯｸ工		
R3	土木一般世話役 割増賃金	3.70		土木一般世話役		
R4	特殊作業員 割増賃金	1.30		特殊作業員		
Z		75.74				
Z1	特殊ﾌﾞﾛｯｸ【０円で積上げ】	75.74		特殊ﾌﾞﾛｯｸ 洗出平板 30cm×30cm×6cm		

代価表

基礎砕石
7.5cmを超え12.5cm以下 再生ｸﾗｯｼｬﾗﾝ40~0

（　137号代価表　）

1 m2当り

	名　称　・　規　格	構成比	積算地区単価	名　称　・　規　格（基準地区単価）	基準地区単価	備　　考
K		5.33				
K1	ﾊﾞｯｸﾎｳ(ｸﾛｰﾗ)[標準] 山積0.8m3(平積0.6m3)	5.30		[賃料]ﾊﾞｯｸﾎｳ ｸﾛｰﾗ型 山積0.8m3(平積0.6m3)		
R		78.32				
R1	普通作業員 割増賃金	37.64		普通作業員		
R2	特殊作業員 割増賃金	15.90		特殊作業員		
R3	特殊運転手 割増賃金	14.75		運転手(特殊)		
R4	土木一般世話役 割増賃金	9.49		土木一般世話役		
Z		16.35				
Z1	再生ｸﾗｯｼｬｰﾗﾝ RC-40	11.39		再生ｸﾗｯｼｬﾗﾝ RC-40		
Z2	軽油 1.2号 ﾊﾟﾄﾛｰﾙ給油	4.93		軽油 ﾊﾟﾄﾛｰﾙ給油		

代価表

型枠
一般型枠 小型構造物

（　　138号代価表　　）

1 m2当り

	名　称　・　規　格	構成比	積算地区単価	名　称　・　規　格（基準地区単価）	基準地区単価	備　　考
R		100.00				
R1	型枠工 割増賃金	44.28		型枠工		
R2	普通作業員 割増賃金	30.82		普通作業員		
R3	土木一般世話役 割増賃金	11.86		土木一般世話役		

代価表

ｺﾝｸﾘｰﾄ
小型構造物 人力打設 18-8-25BB(W/C≦60%) 一般養生 現場内小運搬無し　（　139号代価表　）

1 m3当り

	名　称　・　規　格	構成比	積算地区単価	名　称　・　規　格（基準地区単価）	基準地区単価	備　　考
R		41.15				
R1	普通作業員 割増賃金	22.25		普通作業員		
R2	土木一般世話役 割増賃金	9.19		土木一般世話役		
R3	特殊作業員 割増賃金	7.69		特殊作業員		
Z		58.85				
Z1	生ｺﾝｸﾘｰﾄ 18-8-25BB(W/C≦60%) 小型車割増有	58.85		生ｺﾝｸﾘｰﾄ 高炉 24-12-25(20) W/C 55%		

代価表

ﾓﾙﾀﾙ練
普通 1:3

（　140号代価表　）

1 m3当り

	名　称　・　規　格	構成比	積算地区単価	名　称　・　規　格（基準地区単価）	基準地区単価	備　　考
R		82.04				
R1	普通作業員 割増賃金	54.42		普通作業員		
R2	土木一般世話役 割増賃金	27.46		土木一般世話役		
Z		17.96				
Z1	ﾓﾙﾀﾙ 1:3	12.48		ｾﾒﾝﾄ 高炉B 25kg袋入		
Z2	ｺﾝｸﾘｰﾄ用骨材 砂 洗い 細目	5.48		砂 細目(洗い)		

代価表

歩車道境界ﾌﾞﾛｯｸ
設置 B種(180/205*250*600) 基礎砕石無し 均し基礎ｺﾝｸﾘｰﾄ無し　（　141号代価表　）

1ｍ当り

	名　称　・　規　格	構成比	積算地区単価	名　称　・　規　格（基準地区単価）	基準地区単価	備　　考
K		2.18				
K1	小型ﾊﾞｯｸﾎｳ(ｸﾛｰﾗ)[後方超小旋回ｸﾚｰﾝ機能付] 山積0.09m3(平積0.07m3)0.9t吊	2.18		[賃料]小型ﾊﾞｯｸﾎｳ ｸﾛｰﾗ型･後方超小旋回型･ｸﾚｰﾝ機能付 山積0.09m3(平積0.07m3)吊能力0.9t		
R		55.90				
R1	特殊作業員 割増賃金	21.69		特殊作業員		
R2	普通作業員 割増賃金	19.42		普通作業員		
R3	土木一般世話役 割増賃金	11.85		土木一般世話役		
Z		41.92				
Z1	歩車道境界ﾌﾞﾛｯｸ 両面 180×230×250×600(B)	41.24		歩車道境界ﾌﾞﾛｯｸB種 (180/205×250×600)		
Z2	軽油 1.2号 ﾊﾟﾄﾛｰﾙ給油	0.68		軽油 ﾊﾟﾄﾛｰﾙ給油		

代価表

歩車道境界ﾌﾞﾛｯｸ　端末部
設置 B種(180/205*250*600) 基礎砕石無し 均し基礎ｺﾝｸﾘｰﾄ無し　（　142号代価表　）

1ｍ当り

	名　称　・　規　格	構成比	積算地区単価	名　称　・　規　格（基準地区単価）	基準地区単価	備　　考
K		2.18				
K1	小型ﾊﾞｯｸﾎｳ(ｸﾛｰﾗ)[後方超小旋回ｸﾚｰﾝ機能付] 山積0.09m3(平積0.07m3)0.9t吊	2.18		[賃料]小型ﾊﾞｯｸﾎｳ ｸﾛｰﾗ型･後方超小旋回型･ｸﾚｰﾝ機能付 山積0.09m3(平積0.07m3)吊能力0.9t		
R		55.90				
R1	特殊作業員 割増賃金	21.69		特殊作業員		
R2	普通作業員 割増賃金	19.42		普通作業員		
R3	土木一般世話役 割増賃金	11.85		土木一般世話役		
Z		41.92				
Z1	歩車道境界ﾌﾞﾛｯｸ 端末 180×230×250×600(B)	41.24		歩車道境界ﾌﾞﾛｯｸB種 (180/205×250×600)		
Z2	軽油 1.2号 ﾊﾟﾄﾛｰﾙ給油	0.68		軽油 ﾊﾟﾄﾛｰﾙ給油		

代価表

地先境界ﾌﾞﾛｯｸ
設置 A種(120*120*600) 基礎砕石無し 均し基礎ｺﾝｸﾘｰﾄ無し　　（　143号代価表　）

1ｍ当り

	名　称　・　規　格	構成比	積算地区単価	名　称　・　規　格（基準地区単価）	基準地区単価	備　　考
R		77.66				
R1	普通作業員 割増賃金	33.82		普通作業員		
R2	土木一般世話役 割増賃金	20.62		土木一般世話役		
R3	特殊作業員 割増賃金	18.83		特殊作業員		
Z		22.34				
Z1	地先境界ﾌﾞﾛｯｸ 120×120×600(A)	22.34		地先境界ﾌﾞﾛｯｸ A種 (120×120×600)		

代価表

地先境界ﾌﾞﾛｯｸ 面取ﾌﾞﾛｯｸ
設置 A種(120*120*600) 基礎砕石無し 均し基礎ｺﾝｸﾘｰﾄ無し

（ 144号代価表 ）

1ｍ当り

	名 称 ・ 規 格	構成比	積算地区単価	名 称 ・ 規 格（基準地区単価）	基準地区単価	備 考
R		77.66				
R1	普通作業員 割増賃金	33.82		普通作業員		
R2	土木一般世話役 割増賃金	20.62		土木一般世話役		
R3	特殊作業員 割増賃金	18.83		特殊作業員		
Z		22.34				
Z1	面取ﾌﾞﾛｯｸ 片面取り 120×120×600(A)	22.34		地先境界ﾌﾞﾛｯｸ A種 (120×120×600)		

代価表

水飲み
設置費

145号代価表

10 基当り

名　称　・　規　格	単位	数　量	単　　価	金　　額	摘　　要	備　　考
普通作業員	人					
計						
1 基 当り						

代価表

時計塔建柱

146号代価表

10 基当り

名　称　・　規　格	単位	数　量	単　　価	金　　額	摘　　要	備　　考
道路照明灯建柱 H:GL8~12mW≦350kg	基	10			186号代価表	
計						
1 基 当り						

代価表

門扉
片開き 2m以下

（　147号代価表　）

1 基当り

	名　称　・　規　格	構成比	積算地区単価	名　称　・　規　格（基準地区単価）	基準地区単価	備　　考
R		100.00				
R1	普通作業員 割増賃金	73.69		普通作業員		
R2	土木一般世話役 割増賃金	24.35		土木一般世話役		

代価表

ｺﾝｸﾘｰﾄ
無筋・鉄筋構造物 人力打設 18-8-25BB(W/C指定無) 一般養生 現場内小運搬無し

（ 148号代価表 ）

1 m3当り

	名 称 ・ 規 格	構成比	積算地区単価	名 称 ・ 規 格（基準地区単価）	基準地区単価	備 考
R		28.68				
R1	普通作業員 割増賃金	12.85		普通作業員		
R2	特殊作業員 割増賃金	7.30		特殊作業員		
R3	土木一般世話役 割増賃金	6.58		土木一般世話役		
Z		71.32				
Z1	生ｺﾝｸﾘｰﾄ 18-8-25BB(W/C指定無) 小型車割増有	71.32		生ｺﾝｸﾘｰﾄ 高炉 24-12-25(20) W/C 55%		

代価表

ｺﾝｸﾘｰﾄ
小型構造物 人力打設 21-15-25BB(W/C≦60%) 一般養生 現場内小運搬無し （ 149号代価表 ）

1 m3当り

	名 称 ・ 規 格	構成比	積算地区単価	名 称 ・ 規 格（基準地区単価）	基準地区単価	備 考
R		41.15				
R1	普通作業員 割増賃金	22.25		普通作業員		
R2	土木一般世話役 割増賃金	9.19		土木一般世話役		
R3	特殊作業員 割増賃金	7.69		特殊作業員		
Z		58.85				
Z1	生ｺﾝｸﾘｰﾄ 21-15-25BB(W/C≦60%) 小型車割増有	58.85		生ｺﾝｸﾘｰﾄ 高炉 24-12-25(20) W/C 55%		

代価表

鉄筋工[市場単価]
各種 一般構造物 10t未満 制約無 夜間無 ﾄﾝﾈﾙ無 法面無 太径10%未満(補正無) 補正無(一般構造物) SD295D10小口(5t以下) 週休2日補正;週単位

150号代価表

1 t 当り

名 称 ・ 規 格	単位	数 量	単 価	金 額	摘 要	備 考
鉄筋ｺﾝｸﾘｰﾄ用棒鋼 SD295 D10 小口(5t以下)	t	1.030				
鉄筋工 加工･組立共 一般構造物 閉所型完全週休2日(土日)	t	1				
諸 雑 費	式	1			調整金	
計						
1 t 当り						

代価表

接地設置
D種接地 補正なし E-B1010φ用8*500

151号代価表

1極当り

名　称　・　規　格	単位	数　量	単　　価	金　　額	摘　　要	備　　考
電工 割増賃金	人					
普通作業員 割増賃金	人					
接地棒用ﾘｰﾄﾞ端子 E-B10 10φ用8×500	本	1				
諸　雑　費	式	1			調整金	
計						
1 極 当り						

代価表

水道用硬質塩化ﾋﾞﾆﾙ管布設 屋外給水
2532*4 屋外 硬質塩化ﾋﾞﾆｰﾙ管

152号代価表

100 m当り

名　称　・　規　格	単位	数　量	単　　価	金　　額	摘　　要	備　　考
配管工 割増賃金	人					
水道用耐衝撃性硬質ﾎﾟﾘ塩化ﾋﾞﾆﾙ管(HI管) 25 32×4	m	105				
諸雑費	%					
計						
1 m 当り						

代価表

砂埋戻し
埋戻し用砂

153号代価表

1 m3当り

名　称　・　規　格	単位	数　量	単　　価	金　　額	摘　　要	備　　考
砂 埋め戻し用	m3	1				
管路埋戻(機械埋戻･小型ﾊﾞｯｸﾎｳ) 機械投入 山積0.08m3	m3	1			214号代価表	
計						
1 m3 当り						

代価表

水道用硬質塩化ﾋﾞﾆﾙ管布設 屋外給水
2026*4 屋外 硬質塩化ﾋﾞﾆｰﾙ管

154号代価表

100 m当り

名　称　・　規　格	単位	数　量	単　　価	金　　額	摘　　要	備　　考
配管工 割増賃金	人					
水道用耐衝撃性硬質ﾎﾟﾘ塩化ﾋﾞﾆﾙ管(HI管) 20 26×4	m	105				
諸雑費	%					
計						
1 m 当り						

代価表

水道用硬質塩化ﾋﾞﾆﾙ管布設 屋外給水
1622*4 屋外 硬質塩化ﾋﾞﾆｰﾙ管

155号代価表

100 m当り

名　称　・　規　格	単位	数　量	単　　価	金　　額	摘　　要	備　　考
配管工 割増賃金	人					
水道用耐衝撃性硬質ﾎﾟﾘ塩化ﾋﾞﾆﾙ管(HI管) 16 22×4	m	105				
諸雑費	%					
計						
1 m 当り						

代価表

埋設標識ｼｰﾄ敷設
幅150mm*長50mﾎﾟﾘｴﾁﾚﾝｸﾛｽｼﾝｸﾞﾙ水抜穴無

156号代価表

100 m当り

名　称　・　規　格	単位	数　量	単　　価	金　　額	摘　　要	備　　考
埋設標識ｼｰﾄ 電力･通信用 幅150mm×長50m ﾎﾟﾘｴﾁﾚﾝｸﾛｽ ｼﾝｸﾞﾙ 水抜穴無	巻	4				
計						
1 m 当り						

代価表

舗装版切断
ｱｽﾌｧﾙﾄ舗装版 As:15cm以下

（　　157号代価表　　）

1ｍ当り

	名　称　・　規　格	構成比	積算地区単価	名　称　・　規　格（基準地区単価）	基準地区単価	備　　考
K		15.05				
K1	ｺﾝｸﾘｰﾄｶｯﾀ ﾊﾞｷｭｰﾑ式･超低騒音型･湿式･深20cm･ﾌﾞﾚｰﾄﾞ径56cm	10.24		ｺﾝｸﾘｰﾄｶｯﾀ[ﾊﾞｷｭｰﾑ式(超低騒音型)･湿式] 切削深20cm級 ﾌﾞﾚｰﾄﾞ径56cm		
R		58.43				
R1	特殊作業員 割増賃金	19.96		特殊作業員		
R2	土木一般世話役 割増賃金	10.88		土木一般世話役		
R3	普通作業員 割増賃金	8.92		普通作業員		
Z		26.52				
Z1	ｺﾝｸﾘｰﾄｶｯﾀ(ﾌﾞﾚｰﾄﾞ) 径18ｲﾝﾁ	22.39		ｺﾝｸﾘｰﾄｶｯﾀ (ﾌﾞﾚｰﾄﾞ) 径18ｲﾝﾁ		
Z2	ｶﾞｿﾘﾝ ﾚｷﾞｭﾗｰ	2.81		ｶﾞｿﾘﾝ ﾚｷﾞｭﾗｰ ｽﾀﾝﾄﾞ		

代価表

舗装版破砕
ｱｽﾌｧﾙﾄ舗装版 障害無し 対策不要 15cm以下 積込有り

（ 158号代価表 ）

1 m2当り

	名 称 ・ 規 格	構成比	積算地区単価	名 称 ・ 規 格（基準地区単価）	基準地区単価	備 考
K		12.85				
K1	ﾊﾞｯｸﾎｳ(ｸﾛｰﾗ型)[後方超小旋回型・超低騒音] 山積0.45m3(平積0.35m3)	12.85		[賃料]ﾊﾞｯｸﾎｳ(ｸﾛｰﾗ型)[後方超小旋回型] 山積0.45m3(平積0.35m3)		
R		81.24				
R1	土木一般世話役 割増賃金	29.54		土木一般世話役		
R2	特殊運転手 割増賃金	27.52		運転手(特殊)		
R3	普通作業員 割増賃金	24.18		普通作業員		
Z		5.91				
Z1	軽油 1.2号 ﾊﾟﾄﾛｰﾙ給油	5.91		軽油 ﾊﾟﾄﾛｰﾙ給油		

代価表

構造物とりこわし
無筋構造物 機械施工 制約無 夜間無 対策不要 週休2日補正:週単位

159号代価表

1 m3当り

名　称　・　規　格	単位	数　量	単　　価	金　　額	摘　　要	備　　考
構造物とりこわし工 昼間施工[手間のみ] 無筋構造物 機械施工 制約なし 閉所型完全週休2日(土日)	m3	1				
計						
1 m3 当り						

代価表

160号代価表

蓋版(標準単価)
再利用撤去 夜間無 鉄筋ｺﾝｸﾘｰﾄU型1種JISA5372･300･40*6*60 制約無 小段面無 週休2日補正:週単位

100 枚当り

名　称　・　規　格	単位	数　量	単　　価	金　　額	摘　　要	備　　考
蓋版ｺﾝｸﾘｰﾄ･鋼製 昼間 40kg以下 制約無 閉所型完全週休2日(土日)	枚	100				
諸　雑　費	式	1			調整金	
計						
1 枚 当り						

代価表

ｻﾄﾞﾙ分水栓建込み
鋳鉄管 分水栓径25㎜ 配水管径300㎜ 電動式穿孔機を使用する

161号代価表

1 箇所当り

名　称　・　規　格	単位	数　量	単　　価	金　　額	摘　　要	備　　考
配管工 割増賃金	人					
普通作業員 割増賃金	人					
諸雑費	%					
計						
1 箇所 当り						

代価表

ｺｱ取付け工
呼び径13㎜~50㎜

162号代価表

1 箇所当り

名　称　・　規　格	単位	数　量	単　　価	金　　額	摘　　要	備　　考
配管工 割増賃金	人					
普通作業員 割増賃金	人					
諸雑費	%					
計						
1 箇所 当り						

代価表

ﾎﾟﾘｴﾁﾚﾝ管据付工
25㎜

163号代価表

10 m当り

名　称　・　規　格	単位	数　量	単　　価	金　　額	摘　　要	備　　考
水道用 ﾎﾟﾘｴﾁﾚﾝ管1種 JIS K6762 φ25	m	10				
配管工 割増賃金	人					
普通作業員 割増賃金	人					
諸　雑　費	式	1			調整金	
計						
1 m 当り						

代価表

ﾎﾟﾘｴﾁﾚﾝ管切断
呼び径25㎜

164号代価表

1 口当り

名　称　・　規　格	単位	数　量	単　　価	金　　額	摘　　要	備　　考
配管工 割増賃金	人					
普通作業員 割増賃金	人					
諸雑費	%					
計						
1 口 当り						

代価表

鋼管小口径管ねじ込み接合
呼び径25㎜

165号代価表

1口当り

名　称　・　規　格	単位	数　量	単　　価	金　　額	摘　　要	備　　考
配管工	人					
普通作業員	人					
諸雑費	%					
計						
1 口 当り						

代価表

ﾎﾟﾘｴﾁﾚﾝ管継手(融着接合) 据付
呼び径25㎜ 2口継手

166号代価表

1 箇所当り

名　称　・　規　格	単位	数　量	単　　価	金　　額	摘　　要	備　　考
配管工 割増賃金	人					
普通作業員 割増賃金	人					
諸雑費	%					
計						
1 箇所 当り						

代価表

埋設標識ｼｰﾄ
W=150　２倍折り

167号代価表

10 m当り

名　称　・　規　格	単位	数　量	単　　価	金　　額	摘　　要	備　　考
埋設標識ｼｰﾄ 150mm*50m2倍	巻	0 400			215号代価表	
計						
1 m 当り						

代価表

管路埋戻
再生砂

168号代価表

1 m3当り

名　称　・　規　格	単位	数　量	単　　価	金　　額	摘　　要	備　　考
砂 再生	m3	1				
管路埋戻(機械埋戻･小型ﾊﾞｯｸﾎｳ) 機械投入 山積0.08m3	m3	1			214号代価表	
計						
1 m3 当り						

代価表

管路埋戻
RC-40

169号代価表

1 m3当り

名　称　・　規　格	単位	数　量	単　　価	金　　額	摘　　要	備　　考
再生ｸﾗｯｼｬｰﾗﾝ RC-40	m3	1				
管路埋戻(機械埋戻･小型ﾊﾞｯｸﾎｳ) 機械投入 山積0.08m3	m3	1			214号代価表	
計						
1 m3 当り						

代価表

下層路盤(歩道部)
110mm 1層施工 再生ｸﾗｯｼｬﾗﾝRC-40

(　　170号代価表　　)

1 m2当り

	名　称　・　規　格	構成比	積算地区単価	名　称　・　規　格（基準地区単価）	基準地区単価	備　　考
K		5.00				
K1	小型ﾊﾞｯｸﾎｳ[排出ｶﾞｽ対策型(第3次基準値)] 山積0.09 m3(平0.07)超低騒音･後方超小旋回	2.99		小型ﾊﾞｯｸﾎｳ(ｸﾛｰﾗ型)[後方超小旋回型･超低騒音型･排出ｶﾞｽ対策型(第3次基 山積0.09m3(平積0.07m3)		
K2	振動ﾛｰﾗ(舗装用)[搭乗･ｺﾝﾊﾞｲﾝﾄﾞ式] 運転質量3~4t	1.78		[賃料]振動ﾛｰﾗ[搭乗式ｺﾝﾊﾞｲﾝﾄﾞ型] 3~4t		
R		75.15				
R1	特殊運転手 割増賃金	27.03		運転手(特殊)		
R2	特殊作業員 割増賃金	15.84		特殊作業員		
R3	普通作業員 割増賃金	15.70		普通作業員		
R4	土木一般世話役 割増賃金	13.01		土木一般世話役		
Z		19.85				
Z1	再生ｸﾗｯｼｬｰﾗﾝ RC-40	17.77		再生ｸﾗｯｼｬﾗﾝ RC-40		
Z2	軽油 1.2号 ﾊﾟﾄﾛｰﾙ給油	1.99		軽油 ﾊﾟﾄﾛｰﾙ給油		

代価表

表層(歩道部)
1.4m未満(平均仕上り厚50mm以下) 30mm 再生細粒度ｱｽｺﾝ(13) 無し (　171号代価表　)

1 m2当り

	名　称　・　規　格	構成比	積算地区単価	名　称　・　規　格（基準地区単価）	基準地区単価	備　　考
K		0.43				
K1	振動ﾛｰﾗ(舗装用) ﾊﾝﾄﾞｶﾞｲﾄﾞ式･質量0.5~0.6t	0.32		振動ﾛｰﾗ(舗装用)[ﾊﾝﾄﾞｶﾞｲﾄﾞ式] 運転質量0.5~0.6t		
K2	振動ｺﾝﾊﾟｸﾀ 前進型･質量40~60kg	0.09		振動ｺﾝﾊﾟｸﾀ[前進型] 機械質量40~60kg		
R		48.20				
R1	特殊作業員 割増賃金	20.75		特殊作業員		
R2	普通作業員 割増賃金	18.62		普通作業員		
R3	土木一般世話役 割増賃金	5.68		土木一般世話役		
Z		51.37				
Z1	ｱｽﾌｧﾙﾄ混合物 再生細粒度ｱｽｺﾝ(13) 小型車割増有	51.20		ｱｽﾌｧﾙﾄ混合物 細粒度ｱｽｺﾝ(13)		
Z2	ｶﾞｿﾘﾝ ﾚｷﾞｭﾗｰ	0.11		ｶﾞｿﾘﾝ ﾚｷﾞｭﾗｰ ｽﾀﾝﾄﾞ		
Z3	軽油 1.2号 ﾊﾟﾄﾛｰﾙ給油	0.05		軽油 ﾊﾟﾄﾛｰﾙ給油		

代価表

U型側溝(標準単価)
据付け L補正無 夜間無 鉄筋ｺﾝｸﾘｰﾄU型JISA5372･300B･300*300*600 制約無 場所補正無 砕石無 週休2日補正:週単位

172号代価表

10 m当り

名　称　・　規　格	単位	数　量	単　　価	金　　額	摘　　要	備　　考
U型側溝 昼間 L600 300kg以下 制約無	m	10				
鉄筋ｺﾝｸﾘｰﾄU形 300B 300×300×600	個	16 500				
諸　雑　費	式	1			調整金	
計						
1 m 当り						

代価表

173号代価表

蓋版(標準単価) 施工費のみ
据付け 夜間無 蓋版(各種) ｺﾝｸﾘｰﾄ鋼製40kg/枚以下 制約無 小段面無 週休2日補正:週単位

100 枚当り

名　称　・　規　格	単位	数　量	単　　価	金　　額	摘　　要	備　　考
蓋版ｺﾝｸﾘｰﾄ・鋼製 昼間 40kg以下 制約無 閉所型完全週休2日(土日)	枚	100				
計						
1 枚 当り						

代価表

透水性ｱｽﾌｧﾙﾄ舗装
1.4m未満 40mm 開粒度ｱｽｺﾝ(13)

(　　174号代価表　　)

1 m2当り

	名　称　・　規　格	構成比	積算地区単価	名　称　・　規　格（基準地区単価）	基準地区単価	備　　考
K		0.61				
K1	振動ﾛｰﾗ(舗装用) ﾊﾝﾄﾞｶﾞｲﾄﾞ式･質量0.5~0.6t	0.45		振動ﾛｰﾗ(舗装用)[ﾊﾝﾄﾞｶﾞｲﾄﾞ式] 運転質量0.5~0.6t		
K2	振動ｺﾝﾊﾟｸﾀ 前進型･質量40~60kg	0.11		振動ｺﾝﾊﾟｸﾀ[前進型] 機械質量40~60kg		
R		59.20				
R1	特殊作業員 割増賃金	25.04		特殊作業員		
R2	普通作業員 割増賃金	22.44		普通作業員		
R3	土木一般世話役 割増賃金	6.84		土木一般世話役		
Z		40.19				
Z1	ｱｽﾌｧﾙﾄ混合物 開粒度ｱｽｺﾝ(13) 小型車割増有	39.91		ｱｽﾌｧﾙﾄ混合物 開粒度ｱｽｺﾝ(13)		
Z2	ｶﾞｿﾘﾝ ﾚｷﾞｭﾗｰ	0.17		ｶﾞｿﾘﾝ ﾚｷﾞｭﾗｰ ｽﾀﾝﾄﾞ		
Z3	軽油 1.2号 ﾊﾟﾄﾛｰﾙ給油	0.09		軽油 ﾊﾟﾄﾛｰﾙ給油		

代価表

止水栓取付け 全工程 VP用
口径25mm JWWAB108φ25

175号代価表

1 箇所当り

名　称　・　規　格	単位	数　量	単　　価	金　　額	摘　　要	備　　考
配管工 割増賃金	人					
普通作業員 割増賃金	人					
乙止水栓(ﾎﾞｰﾙ式) JWWA B 108 φ25	個	1				
諸雑費	%					
計						
1 箇所 当り						

代価表

176号代価表

止水栓取付け 全工程 VP用
口径25mm

1 箇所当り

名　称　・　規　格	単位	数　量	単　　価	金　　額	摘　　要	備　　考
配管工 割増賃金	人					
普通作業員 割増賃金	人					
諸雑費	%					
計						
1 箇所 当り						

代価表

止水栓取付け 全工程 VP用
口径20mm 呼び径20mm

177号代価表

1 箇所当り

名　称　・　規　格	単位	数　量	単　　価	金　　額	摘　　要	備　　考
配管工 割増賃金	人					
普通作業員 割増賃金	人					
水道用止水栓 ﾎﾞｰﾙ止水栓 平行おねじ形 呼び径20mm	個	1				
諸雑費	%					
計						
1 箇所 当り						

代価表

178号代価表

止水栓取付け 全工程 VP用
口径13mm 呼び径13mm

1 箇所当り

名　称　・　規　格	単位	数　量	単　　価	金　　額	摘　　要	備　　考
配管工 割増賃金	人					
普通作業員 割増賃金	人					
水道用止水栓 ﾎﾞｰﾙ止水栓 平行おねじ形 呼び径13mm	個	1				
諸雑費	%					
計						
1 箇所 当り						

代価表

179号代価表

水栓類取付工
15mm 散水栓(箱共)取付有 各種水栓取付無

1 個当り

名　称　・　規　格	単位	数　量	単　　価	金　　額	摘　　要	備　　考
横水栓 ﾎｰｽ接続形 13mm F12	個	1				
配管工 割増賃金	人					
諸　雑　費	式	1			調整金	
計						
1 個 当り						

代価表

暗渠排水管
据付 直管 VU100mm

（　　180号代価表　　）

1ｍ当り

	名　称　・　規　格	構成比	積算地区単価	名　称　・　規　格（基準地区単価）	基準地区単価	備　　考
R		51.18				
R1	普通作業員 割増賃金	36.39		普通作業員		
R2	土木一般世話役 割増賃金	14.79		土木一般世話役		
Z		48.82				
Z1	硬質塩化ﾋﾞﾆﾙ管(薄肉管) VU-100	48.82		暗渠排水管 直管 呼び径75mm ﾎﾟﾘｴﾁﾚﾝ吸水管		

代価表

ｺﾝｸﾘｰﾄ削孔(ｺﾝｸﾘｰﾄ穿孔機)
128mm以上160mm未満 50mm以上200mm未満

(　　181号代価表　　)

1孔当り

	名　称　・　規　格	構成比	積算地区単価	名　称　・　規　格（基準地区単価）	基準地区単価	備　　考
K		2.36				
K1	ｺﾝｸﾘｰﾄ穿孔機 電動式ｺｱﾎﾞｰﾘﾝｸﾞﾏｼﾝ 25cm級[簡易仕様型]	1.22		ｺﾝｸﾘｰﾄ穿孔機[電動式ｺｱﾎﾞｰﾘﾝｸﾞﾏｼﾝ] 最大穿孔径φ25cm		
K2	発動発電機[ｶﾞｿﾘﾝｴﾝｼﾞﾝ駆動] 3kVA	0.70		[賃料]発動発電機[ｶﾞｿﾘﾝｴﾝｼﾞﾝ駆動] 3kVA		
R		55.15				
R1	特殊作業員 割増賃金	31.59		特殊作業員		
R2	普通作業員 割増賃金	8.63		普通作業員		
R3	土木一般世話役 割増賃金	4.63		土木一般世話役		
Z		42.49				
Z1	ﾀﾞｲﾔﾓﾝﾄﾞﾋﾞｯﾄ 160mm ｽﾀﾝﾀﾞｰﾄﾞ	40.06		ﾀﾞｲﾔﾓﾝﾄﾞﾋﾞｯﾄ φ160mm		
Z2	ｶﾞｿﾘﾝ ﾚｷﾞｭﾗｰ	1.98		ｶﾞｿﾘﾝ ﾚｷﾞｭﾗｰ ｽﾀﾝﾄﾞ		

代価表

ﾌﾟﾚｷｬｽﾄL形側溝(製品長0.6m/個)
据付 無し L形側溝(各種)

(　　182号代価表　　)

1ｍ当り

	名　称　・　規　格	構成比	積算地区単価	名　称　・　規　格（基準地区単価）	基準地区単価	備　　考
K		7.61				
K1	ﾊﾞｯｸﾎｳ[排出ｶﾞｽ対策型(2014年規制)] 山積0.5 m3(平0.4)ｸﾚｰﾝ2.9t吊・超低騒音型	6.80		ﾊﾞｯｸﾎｳ(ｸﾛｰﾗ型)[標準型・超低騒音型・ｸﾚｰﾝ機能付・排出ｶﾞｽ対策型(2014年規 山積0.5m3(平積0.4m3)吊能力2.9t		
R		55.41				
R1	普通作業員	27.69		普通作業員		
R2	土木一般世話役	11.24		土木一般世話役		
R3	特殊運転手	7.13		運転手(特殊)		
R4	特殊作業員	3.42		特殊作業員		
Z		36.98				
Z1	L形側溝【０円で積上げ】	34.52		鉄筋ｺﾝｸﾘｰﾄL形300 (500×155×600)		
Z2	軽油 1.2号 ﾊﾟﾄﾛｰﾙ給油	2.20		軽油 ﾊﾟﾄﾛｰﾙ給油		

代価表

暗渠排水管
据付 直管 VU150mm

（　183号代価表　）

1ｍ当り

	名　称　・　規　格	構成比	積算地区単価	名　称　・　規　格（基準地区単価）	基準地区単価	備　　考
R		51.18				
R1	普通作業員 割増賃金	36.39		普通作業員		
R2	土木一般世話役 割増賃金	14.79		土木一般世話役		
Z		48.82				
Z1	硬質塩化ﾋﾞﾆﾙ管(薄肉管) VU-150	48.82		暗渠排水管 直管 呼び径75mm ﾎﾟﾘｴﾁﾚﾝ吸水管		

代価表

184号代価表

小型ﾏﾝﾎｰﾙ工(塩化ﾋﾞﾆﾙ製) 5箇所以上
深さ2m以下本管径150㎜、200㎜ 制約無 夜間無 週休2日補正:週単位

1 箇所当り

名　称　・　規　格	単位	数　量	単　　価	金　　額	摘　　要	備　　考
小型ﾏﾝﾎｰﾙ工(塩化ﾋﾞﾆﾙ製) (ﾏﾝﾎｰﾙ径300㎜) (材工共) 深さ2m以下本管径150㎜、200㎜ 閉所型完全週休2日(土日)	箇所	1				
鋳鉄製防護蓋設置費(手間のみ) (小型ﾏﾝﾎｰﾙ工) 閉所型完全週休2日(土日)	箇所	1				
鋳鉄製防護ふた 標準型 ます径300㎜ T-14 蝶番・ﾛｯｸ式	個	1				
計						
1 箇所 当り						

代価表

185号代価表

基礎掘削及びｽﾊﾟｲﾗﾙﾀﾞｸﾄ立込
500φ2.0m以下

10 基当り

名　称　・　規　格	単位	数　量	単　　価	金　　額	摘　　要	備　　考
普通作業員 割増賃金	人					
ﾄﾗｯｸ式ｱｰｽｵｰｶﾞ(建柱車) ｵｰｶﾞ径450mm･吊能力2.0t	時間				2号単価表	
円形型枠 ｽﾊﾟｲﾗﾙﾀﾞｸﾄ 500φ×0.6mm×1.5m	本	10				
諸　雑　費	式	1			調整金	
計						
1 基 当り						

道路照明灯建柱 H:GL8~12mW≦350kg

代価表

186号代価表

1基当り

名　称　・　規　格	単位	数　量	単　　価	金　　額	摘　　要	備　　考
電工 割増賃金	人					
普通作業員 割増賃金	人					
【旧】ﾄﾗｯｸｸﾚｰﾝ[油圧伸縮ｼﾞﾌﾞ型] 4.9t吊	日					
諸　雑　費	式	1			調整金	
計						
1 基 当り						

自立型分電盤取付 新設

代価表

187号代価表

1 面当り

名　称　・　規　格	単位	数　量	単　　価	金　　額	摘　　要	備　　考
電気通信技術者(技術労務費対象外)	人					
電工	人					
普通作業員	人					
諸　雑　費	式	1			調整金	
計						
1 面 当り						

代価表

FEP 新設
構内地中50㎜以下 1条 50㎜

188号代価表

100 m当り

名　称　・　規　格	単位	数　量	単　　価	金　　額	摘　　要	備　　考
電工 割増賃金	人					
波付硬質ﾎﾟﾘｴﾁﾚﾝ電線管 FEP 50㎜	m	100				
諸　雑　費	式	1			調整金	
計						
1 m 当り						

代価表

FEP 新設
構内地中50㎜以下 1条 30㎜

189号代価表

100 m当り

名　称　・　規　格	単位	数　量	単　　価	金　　額	摘　　要	備　　考
電工 割増賃金	人					
波付硬質ﾎﾟﾘｴﾁﾚﾝ電線管 FEP 30㎜	m	100				
諸　雑　費	式	1			調整金	
計						
1 m 当り						

代価表

ﾊﾝﾄﾞﾎｰﾙ設置工
据付 2000kg/基以下 砕石有り(円形断面) ﾊﾝﾄﾞﾎｰﾙH1-6 600*600旧建設省型 (　190号代価表　)

1 基当り

	名　称　・　規　格	構成比	積算地区単価	名　称　・　規　格（基準地区単価）	基準地区単価	備　　考
K		3.94				
K1	ﾊﾞｯｸﾎｳ[排出ｶﾞｽ対策型(2014年規制)] 山積0.5 m3(平0.4)ｸﾚｰﾝ2.9t吊・超低騒音型	3.40		ﾊﾞｯｸﾎｳ(ｸﾛｰﾗ型)[標準型・超低騒音型・ｸﾚｰﾝ機能付・排出ｶﾞｽ対策型(2014年規 山積0.5m3(平積0.4m3)吊能力2.9t		
R		12.85				
R1	普通作業員 割増賃金	4.70		普通作業員		
R2	特殊運転手 割増賃金	3.56		運転手(特殊)		
R3	土木一般世話役 割増賃金	2.41		土木一般世話役		
R4	特殊作業員 割増賃金	0.41		特殊作業員		
Z		83.21				
Z1	ﾊﾝﾄﾞﾎｰﾙ H1-6 600*600 旧建設省型	81.94		ﾌﾟﾚｷｬｽﾄﾏﾝﾎｰﾙ 製品質量2,000kg/基以下		
Z2	軽油 1.2号 ﾊﾟﾄﾛｰﾙ給油	1.10		軽油 ﾊﾟﾄﾛｰﾙ給油		

代価表

ｹｰﾌﾞﾙ及び電線配線 新設
管内配線20㎜以下

191号代価表

100 m当り

名　称　・　規　格	単位	数　量	単　　価	金　　額	摘　　要	備　　考
電工 割増賃金	人					
CVｹｰﾌﾞﾙ 600V 5.5㎜2 2心	m	100				
諸　雑　費	式	1			調整金	
計						
1 m 当り						

代価表

192号代価表

防護柵(横断・転落防止柵)設置工
ｺﾝｸﾘｰﾄ建込 ﾋﾞｰﾑ式・ﾊﾟﾈﾙ式 2m 100m未満 夜間無

100 m当り

名　称　・　規　格	単位	数　量	単　　価	金　　額	摘　　要	備　　考
横断・転落防止柵設置工 CO建込用 ﾋﾞｰﾑ式・ﾊﾟﾈﾙ式	m	100				
ﾒｯｼｭﾌｪﾝｽ UN-50 粉体金網 粉体塗装支柱 <支柱・付属品(ﾎﾞﾙﾄ・ﾅｯﾄ等)含む> H2000 朝日ｽﾁｰﾙ	m	100				
諸　雑　費	式	1			調整金	
計						
1 m 当り						

代価表

部材設置工(ﾋﾞｰﾑ･ﾊﾟﾈﾙ)
2m 制約無 夜間無

193号代価表

100 m当り

名　称　・　規　格	単位	数　量	単　　価	金　　額	摘　　要	備　　考
横断･転落防止柵部材設置工 ﾋﾞｰﾑ･ﾊﾟﾈﾙのみ	m	100				
ﾒｯｼｭﾌｪﾝｽ UN-50 粉体金網 粉体塗装支柱 <支柱･付属品(ﾎﾞﾙﾄ･ﾅｯﾄ等)含む> H800 朝日ｽﾁｰﾙ	m	100				
諸　雑　費	式	1			調整金	
計						
1 m 当り						

代価表

（　　194号代価表　　）

車止めﾎﾟｽﾄ設置

1本当り

	名　称　・　規　格	構成比	積算地区単価	名　称　・　規　格（基準地区単価）	基準地区単価	備　　考
R		14.96				
R1	普通作業員	14.25		普通作業員		
Z		85.04				
Z1	車止め【０円で積上げ】	85.04		車止めﾎﾟｽﾄ ﾋﾟﾗｰ型 取外し式 径114.3㎜ 高さ850㎜ ｽﾁｰﾙ		

代価表

区画線設置(標準単価)
夜間無 溶融式手動 豪雪補正無 実線・15cm 制約無 塗布厚1.0mm 排水無 未 含有量15~18% 白 ｱｽﾌｧﾙﾄ舗装 週休2日
補正:道単位

195号代価表

1,000 m当り

名　称　・　規　格	単位	数　量	単　　価	金　　額	摘　　要	備　　考
区画線設置(溶融式) 昼間 豪雪無 実線15cm 制約無 閉所型完全週休2日(土日)	m	1,000				
ﾄﾗﾌｨｯｸﾍﾟｲﾝﾄ 溶融型 3種1号 ﾋﾞｰｽﾞ15~18 白	kg	390				
ｶﾞﾗｽﾋﾞｰｽﾞ 0.106~0.850mm	kg	25				
接着用ﾌﾟﾗｲﾏｰ 区画線用	kg	25				
軽油 1.2号 ﾊﾟﾄﾛｰﾙ給油	L					
諸雑費	%					
計						
1 m 当り						

代価表

区画線設置(標準単価)
夜間無 溶融式手動 豪雪補正無 矢印･記号･文字･15cm換算 制約無 塗布厚1.0mm 排水無 未 含有量15~18% 白
ｱｽﾌｧﾙﾄ舗装 週休2日補正:週単位

196号代価表

1,000 m当り

名　称　・　規　格	単位	数　量	単　　価	金　　額	摘　　要	備　　考
区画線設置(溶融式) 昼間 豪雪無 矢印･記号･文字 制約無 閉所型完全週休2日(土日)	m	1,200				
ﾄﾗﾌｨｯｸﾍﾟｲﾝﾄ 溶融型 3種1号 ﾋﾞｰｽﾞ15~18 白	kg	468				
ｶﾞﾗｽﾋﾞｰｽﾞ 0.106~0.850mm	kg	30				
接着用ﾌﾟﾗｲﾏｰ 区画線用	kg	30				
軽油 1.2号 ﾊﾟﾄﾛｰﾙ給油	L					
諸雑費	%					
計						
1 m 当り						

代価表

ｺﾝｸﾘｰﾄ削孔（ｺﾝｸﾘｰﾄ穿孔機）
100mm以上110mm未満 200mm以上400mm以下

（　197号代価表　）

1孔当り

	名　称　・　規　格	構成比	積算地区単価	名　称　・　規　格（基準地区単価）	基準地区単価	備　　考
K		3.06				
K1	ｺﾝｸﾘｰﾄ穿孔機 電動式ｺｱﾎﾞｰﾘﾝｸﾞﾏｼﾝ 25cm級[簡易仕様型]	1.62		ｺﾝｸﾘｰﾄ穿孔機[電動式ｺｱﾎﾞｰﾘﾝｸﾞﾏｼﾝ] 最大穿孔径φ25cm		
K2	発動発電機[ｶﾞｿﾘﾝｴﾝｼﾞﾝ駆動] 3kVA	0.93		[賃料]発動発電機[ｶﾞｿﾘﾝｴﾝｼﾞﾝ駆動] 3kVA		
R		65.10				
R1	特殊作業員 割増賃金	38.55		特殊作業員		
R2	普通作業員 割増賃金	10.44		普通作業員		
R3	土木一般世話役 割増賃金	5.27		土木一般世話役		
Z		31.84				
Z1	ﾀﾞｲﾔﾓﾝﾄﾞﾋﾞｯﾄ 110mm ｽﾀﾝﾀﾞｰﾄﾞ	28.71		ﾀﾞｲﾔﾓﾝﾄﾞﾋﾞｯﾄ φ110mm		
Z2	ｶﾞｿﾘﾝ ﾚｷﾞｭﾗｰ	2.61		ｶﾞｿﾘﾝ ﾚｷﾞｭﾗｰ ｽﾀﾝﾄﾞ		

代価表

198号代価表

砂埋戻し
再生砂

1 m3当り

名　称　・　規　格	単位	数　量	単　　価	金　　額	摘　　要	備　　考
砂 再生	m3	1				
管路埋戻(機械埋戻･小型ﾊﾞｯｸﾎｳ) 機械投入 山積0.08m3	m3	1			214号代価表	
計						
1 m3 当り						

代価表

人力木杭抜取 根入70%未満
長1.8m 末口径6<D≦9cm

199号代価表

10 本当り

名　称　・　規　格	単位	数　量	単　　価	金　　額	摘　　要	備　　考
普通作業員 割増賃金	人					
諸　雑　費	式	1			調整金	
計						
1 本 当り						

代価表

標識柱･基礎撤去(路側式)
複柱式(基礎含む) 2基以下 夜間無

200号代価表

1基当り

名　称　・　規　格	単位	数　量	単　　価	金　　額	摘　　要	備　　考
標識柱･基礎撤去(路側式) 複柱式φ60.5~φ101.6	基	1				
諸　雑　費	式	1			調整金	
計						
1 基 当り						

代価表

構造物とりこわし
無筋構造物 人力施工 制約無 夜間無 週休2日補正:週単位

201号代価表

1 m3当り

名　称　・　規　格	単位	数　量	単　　価	金　　額	摘　　要	備　　考
構造物とりこわし工 昼間施工[手間のみ] 無筋構造物 人力施工 制約なし 閉所型完全週休2日(土日)	m3	1				
計						
1 m3 当り						

代価表

殻運搬
舗装版破砕 機械積込(騒音対策不要,舗装版厚15cm超)又は(騒音対策必要) DID有り 7.0km以下 良好

(　　202号代価表　　)

1 m3当り

	名　称　・　規　格	構成比	積算地区単価	名　称　・　規　格（基準地区単価）	基準地区単価	備　　考
K		44.05				
K1	ﾀﾞﾝﾌﾟﾄﾗｯｸ ｵﾝﾛｰﾄﾞ・ﾃﾞｨｰｾﾞﾙ・積載質量10t積級	44.05		ﾀﾞﾝﾌﾟﾄﾗｯｸ[ｵﾝﾛｰﾄﾞ・ﾃﾞｨｰｾﾞﾙ](ﾀｲﾔ損耗費及び補修費(良好)を含む) 10t積級		
R		39.87				
R1	一般運転手 割増賃金	39.87		運転手(一般)		
Z		16.08				
Z1	軽油 1.2号 ﾊﾟﾄﾛｰﾙ給油	16.08		軽油 ﾊﾟﾄﾛｰﾙ給油		

代価表

殻運搬
ｺﾝｸﾘｰﾄ(無筋)構造物とりこわし 機械積込 DID有り 1.6km以下 良好 (　　203号代価表　　)

1 m3当り

	名　称　・　規　格	構成比	積算地区単価	名　称　・　規　格（基準地区単価）	基準地区単価	備　　考
K		40.77				
K1	ﾀﾞﾝﾌﾟﾄﾗｯｸ ｵﾝﾛｰﾄﾞ・ﾃﾞｨｰｾﾞﾙ・積載質量10t積級	40.77		ﾀﾞﾝﾌﾟﾄﾗｯｸ[ｵﾝﾛｰﾄﾞ・ﾃﾞｨｰｾﾞﾙ](ﾀｲﾔ損耗費及び補修費(良好)を含む) 10t積級		
R		44.82				
R1	一般運転手 割増賃金	44.82		運転手(一般)		
Z		14.41				
Z1	軽油 1.2号 ﾊﾟﾄﾛｰﾙ給油	14.41		軽油 ﾊﾟﾄﾛｰﾙ給油		

代価表

殻運搬
ｺﾝｸﾘｰﾄ(鉄筋)構造物とりこわし 機械積込 DID有り 1.6km以下 良好 (　204号代価表　)

1 m3当り

	名　称　・　規　格	構成比	積算地区単価	名　称　・　規　格（基準地区単価）	基準地区単価	備　　考
K		40.77				
K1	ﾀﾞﾝﾌﾟﾄﾗｯｸ ｵﾝﾛｰﾄﾞ・ﾃﾞｨｰｾﾞﾙ・積載質量10t積級	40.77		ﾀﾞﾝﾌﾟﾄﾗｯｸ[ｵﾝﾛｰﾄﾞ・ﾃﾞｨｰｾﾞﾙ](ﾀｲﾔ損耗費及び補修費(良好)を含む) 10t積級		
R		44.82				
R1	一般運転手 割増賃金	44.82		運転手(一般)		
Z		14.41				
Z1	軽油 1.2号 ﾊﾟﾄﾛｰﾙ給油	14.41		軽油 ﾊﾟﾄﾛｰﾙ給油		

代価表

土砂等運搬
小規模 ﾊﾞｯｸﾎｳ山積0.28m3(平積0.2m3) 土砂(岩塊･玉石混り土含む) DID有り 3.0km以下 良好 (　205号代価表　)

1 m3当り

	名　称　・　規　格	構成比	積算地区単価	名　称　・　規　格（基準地区単価）	基準地区単価	備　　考
K		26.52				
K1	ﾀﾞﾝﾌﾟﾄﾗｯｸ ｵﾝﾛｰﾄﾞ･ﾃﾞｨｰｾﾞﾙ･積載質量4t積級	26.52		ﾀﾞﾝﾌﾟﾄﾗｯｸ[ｵﾝﾛｰﾄﾞ･ﾃﾞｨｰｾﾞﾙ](ﾀｲﾔ損耗費及び補修費(良好)を含む) 4t積級		
R		61.90				
R1	一般運転手 割増賃金	61.90		運転手(一般)		
Z		11.58				
Z1	軽油 1.2号 ﾊﾟﾄﾛｰﾙ給油	11.58		軽油 ﾊﾟﾄﾛｰﾙ給油		

B型ﾊﾞﾘｹｰﾄﾞ用支保工

代価表

206号代価表

100 m当り

名　称　・　規　格	単位	数　量	単　　価	金　　額	摘　　要	備　　考
丸ﾊﾟｲﾌﾟ STK500φ48.6*2.4*4.0 基本料、賃料 短管丸ﾊﾟｲﾌﾟ賃料	本	55				
丸ﾊﾟｲﾌﾟ STK500φ48.6*2.4*1.5 基本料、賃料 短管丸ﾊﾟｲﾌﾟ賃料 120供用日	本	25				
丸ﾊﾟｲﾌﾟ STK500φ48.6*2.4*1.0 基本料、賃料 短管丸ﾊﾟｲﾌﾟ賃料	本	25				
自在ｸﾗﾝﾌﾟ賃料 基本料、賃料	個	75				
ﾊﾟｲﾌﾟｼﾞｮｲﾝﾄ 基本料、賃料	個	50				
計						
1 m 当り						

代価表

ﾒｯｼｭｼｰﾄ損料 120日
180~200kgf幅1.8*長3.6m

207号代価表

100 枚当り

名　称　・　規　格	単位	数　量	単　　価	金　　額	摘　　要	備　　考
仮設材損料	枚	100				
計						
1 枚 当り						

代価表

画地杭埋設測量
4本

208号代価表

10 本当り

名　称　・　規　格	単位	数　量	単　　価	金　　額	摘　　要	備　　考
画地杭埋設測量	本	10				
計						
1 本 当り						

代価表

ｱｽﾌｧﾙﾄ混合物
開粒度ｱｽｺﾝ(13) 小型車割増有

209号代価表

1 t 当り

名 称 ・ 規 格	単位	数 量	単 価	金 額	摘 要	備 考
ｱｽﾌｧﾙﾄ混合物 開粒度ｱｽｺﾝ(13)	t	1				
ｱｽﾌｧﾙﾄ混合物 開粒度13	t	1				
計						
1 t 当り						

代価表

ｱｽﾌｧﾙﾄ混合物
開粒度ｱｽｺﾝ(13) 小型車割増有

210号代価表

1 t 当り

名 称 ・ 規 格	単位	数 量	単 価	金 額	摘 要	備 考
ｱｽﾌｧﾙﾄ混合物 開粒度ｱｽｺﾝ(13)	t	1				
ｱｽﾌｧﾙﾄ混合物 開粒度13	t	1				
計						
1 t 当り						

代価表

生ｺﾝｸﾘｰﾄ
18-8-25BB(W/C≦60%) 小型車割増有

211号代価表

1 m3当り

名　称　・　規　格	単位	数　量	単　　価	金　　額	摘　　要	備　　考
生ｺﾝｸﾘｰﾄ 18-8-25(20) 高炉 (60%以下)	m3	1				
生ｺﾝｸﾘｰﾄ 小型車割増(4t車)(材料費別途)	m3	1				
計						
1 m3 当り						

代価表

生ｺﾝｸﾘｰﾄ
18-8-25BB(W/C指定無) 小型車割増有

212号代価表

1 m3当り

名　称　・　規　格	単位	数　量	単　　価	金　　額	摘　　要	備　　考
生ｺﾝｸﾘｰﾄ 18-8-25(20) 高炉	m3	1				
生ｺﾝｸﾘｰﾄ 小型車割増(4t車)(材料費別途)	m3	1				
計						
1 m3 当り						

代価表

生ｺﾝｸﾘｰﾄ
21-15-25BB(W/C≦60%) 小型車割増有

213号代価表

1 m3当り

名　称　・　規　格	単位	数　量	単　　価	金　　額	摘　　要	備　　考
生ｺﾝｸﾘｰﾄ 高炉(指定品・関東) 21-15-25(20) W/C≦60	m3	1				
生ｺﾝｸﾘｰﾄ 小型車割増(4t車)(材料費別途)	m3	1				
計						
1 m3 当り						

代価表

管路埋戻(機械埋戻・小型ﾊﾞｯｸﾎｳ)
機械投入 山積0.08m3

214号代価表

100 m3当り

名　称　・　規　格	単位	数　量	単　　価	金　　額	摘　　要	備　　考
土木一般世話役 割増賃金	人					
普通作業員 割増賃金	人					
小型ﾊﾞｯｸﾎｳ(排対1次) ｸﾛｰﾗ型・山積0.08m3(平積0.06m3)	日				3号単価表	
諸　雑　費	式	1			調整金	
計						
1 m3 当り						

代価表

埋設標識ｼｰﾄ
150mm*50m2倍

215号代価表

1巻当り

名　称　・　規　格	単位	数　量	単　　価	金　　額	摘　　要	備　　考
埋設標識ｼｰﾄ 電力･通信用 幅150mm×長50m ﾎﾟﾘｴﾁﾚﾝｸﾛｽ 2倍 水抜穴無	巻	1				
計						
1 巻 当り						

代価表

ｱｽﾌｧﾙﾄ混合物
再生細粒度ｱｽｺﾝ(13) 小型車割増有

216号代価表

1 t 当り

名 称 ・ 規 格	単位	数 量	単 価	金 額	摘 要	備 考
再生ｱｽﾌｧﾙﾄ混合物 再生細粒度ｱｽｺﾝ(13)	t	1				
ｱｽﾌｧﾙﾄ混合物 細粒度13	t	1				
計						
1 t 当り						

単価表

ﾊﾞｯｸﾎｳ(賃料)
山積0.8m3(平積0.6m3)2.9t吊

1号単価表

1日当り

名　称　・　規　格	単位	数　量	単　　価	金　　額	摘　　要	備　　考
特殊運転手 割増賃金	人					
軽油 1.2号 ﾊﾟﾄﾛｰﾙ給油	L					
ﾊﾞｯｸﾎｳ(ｸﾛｰﾗ)[標準･ｸﾚｰﾝ機能付き] 山積0.8m3(平積0.6m3)2.9t吊	日					
諸　雑　費	式	1			調整金	
計						
1 日 当り						

単価表

ﾄﾗｯｸ式ｱｰｽｵｰｶﾞ（建柱車）
ｵｰｶﾞ径450mm・吊能力2.0t

2号単価表

1時間当り

名　称　・　規　格	単位	数　量	単　　価	金　　額	摘　　要	備　　考
特殊運転手 割増賃金	人					
軽油 1.2号 ﾊﾟﾄﾛｰﾙ給油	L					
ﾄﾗｯｸ式ｱｰｽｵｰｶﾞ［建柱車］ ｵｰｶﾞ径450mm・吊能力2.0t	時間					
計						
1 時間 当り						

単価表

小型ﾊﾞｯｸﾎｳ(排対1次)
ｸﾛｰﾗ型・山積0.08m3(平積0.06m3)

3号単価表

1 日当り

名　称　・　規　格	単位	数　量	単　　価	金　　額	摘　　要	備　　考
特殊作業員 割増賃金	人					
軽油 1.2号 ﾊﾟﾄﾛｰﾙ給油	L					
小型ﾊﾞｯｸﾎｳ[排出ｶﾞｽ対策型(第1次基準値)] ｸﾛｰﾗ型・山積0.08 m3(平積0.06m3)	供用日					
諸　雑　費	式	1			調整金	
計						
1 日 当り						

上二宮田公園整備工事
数量計算書

上二宮田公園整備工事
数量総括表

上二宮田公園整備工事 数量総括表							
工事区分	工種	種　別	細　別	規　格	単位	数量	備考
基盤整備工							
	敷地造成工						
		掘削工			m3	504.2	
		残土運搬処分工	残土		m3	676.1	構造物残土共
植栽基盤工							
	植栽基盤整備工						
		床掘り			m3	3.7	
		植栽基盤工	黒土		m3	75.7	
			黒土＋施肥		m3	9.3	
修景施設工							
	植栽工						
		高木植栽工	アラカシ	3.0　株立　1.8	本	1.0	ハツ掛支柱（丸太）
			エドヒガンザクラ	3.0　0.12　1.0	本	1.0	二脚鳥居支柱(添木付)
			カツラ	3.0　0.12　1.0	本	1.0	二脚鳥居支柱(添木付)
			シダレザクラ	3.0　0.15　－	本	1.0	二脚鳥居支柱(添木付)
		中低木植栽工	イロハモミジ	2.0　－　0.4	本	5.0	ハツ掛支柱（竹）
			ハナミズキ（白）	2.0　－　0.5	本	9.0	ハツ掛支柱（竹）
			ハナミズキ（紅）	2.0　－　0.5	本	11.0	ハツ掛支柱（竹）
			アセビ	0.4　－　0.25	株	31.0	4株/m2
			アベリア	0.4　－　0.3	株	29.0	4株/m2
			サツキツツジ	0.4　－　0.5	株	109.0	4株/m2
			ヒラドツツジ	0.4　－　0.4	株	50.0	4株/m2
			ガクアジサイ	0.4　－　2本立	株	34.0	4株/m2
			ドウダンツツジ	0.4　－　0.2	株	45.0	4株/m2
		地被類植栽工	クラビア	9cmﾎﾟｯﾄ	ﾎﾟｯﾄ	432.0	4ﾎﾟｯﾄ/m2
		支柱工	ハツ掛支柱（丸太）		組	1.0	
			二脚鳥居支柱(添木付)		組	3.0	
			ハツ掛支柱（竹）		組	25.0	
園路広場整備工							
	舗装・縁石工						
		作業土工	床掘り	小規模	m3	0.7	
			埋戻し	小規模	m3	0.01	
		土系舗装工	クレイ舗装工		m2	1572.5	
		ｱｽﾌｧﾙﾄ系舗装工	市道部アスファルト舗装	As t=50	m2	10.7	車道
			透水性アスファルト舗装-1工	車両乗入対応型	m2	75.6	
			透水性アスファルト舗装-2工	一般歩行型	m2	316.3	
		ｺﾝｸﾘｰﾄ系舗装工	コンクリート舗装工	Co t=100 路盤 t=100	m2	41.8	
			透水性ｲﾝﾀｰﾛｯｷﾝｸﾞ舗装-1工	車両乗入対応型	m2	12.1	
			透水性ｲﾝﾀｰﾛｯｷﾝｸﾞ舗装-2工	一般歩行型	m2	55.0	
			視覚障がい者誘導ﾌﾞﾛｯｸ舗装工-1	点状・線状	m2	5.8	
			視覚障がい者誘導ﾌﾞﾛｯｸ舗装工-2	点状	m2	1.1	
		ｺﾝｸﾘｰﾄ系縁石工	歩車道境界ブロック工（両面）	180/230×250×600	m	32.2	
			歩車道境界ブロック工（両面端末用）	180/230×250×600	箇所	4.0	
			地先境界ブロック-1工	120×120×600	m	5.8	ｺﾝｸﾘｰﾄ基礎
			地先境界ブロック-2工	120×120×600	m	220.4	
			コンクリート縁石	120×120×600	m	214.5	

上二宮田公園整備工事 数量総括表							
工事区分	工種	種　別	細　別	規　格	単位	数量	備考
休養施設整備工							
	サービス施設設置工						
		作業土工	床掘り	小規模	m3	4.8	
			埋戻し	小規模	m3	3.6	
		ﾍﾞﾝﾁ・ﾃｰﾌﾞﾙ工	かまどベンチ工		基	1.0	
			背付きベンチ工		基	4.0	
			背なしベンチ工		基	1.0	
			スクエアベンチ工		基	1.0	
		水飲み工	水飲み工	車イス対応	基	1.0	
		時刻表示工	時計塔工	片面	基	1.0	
パーゴラ工							
	パーゴラ設置工						
		作業土工	床掘り	小規模	m3	7.7	
			埋戻し	小規模	m3	4.5	
		パーゴラ工	日陰パーゴラ工	休息用特殊屋根片持	基	2.0	
遊戯施設工							
	遊戯施設整備工						
		作業土工	床掘り	小規模	m3	23.3	
			埋戻し	小規模	m3	17.2	
		遊具組立設置工	砂場工	ゴムチップ　10角型	基	1.0	
			門扉		組	1.0	
			幼児用すべり台工	クリーパー	基	1.0	
			ラダー遊具工	ヒネリン	基	1.0	
			ブランコ工	2連バンパーシート	基	1.0	
			ブランコ柵工		組	1.0	
			健康遊具-1工	ぶらさがり	基	1.0	
			健康遊具-2工	ステップ	基	1.0	
便益施設工							
	建築設備組立設置工						
		作業土工	床掘り	小規模	m3	12.2	
			埋戻し	小規模	m3	3.2	
		トイレ工	トイレ工		棟	1.0	
管理施設工							
	給水設備工						
		作業土工	床掘り	小規模	m3	18.0	
			埋戻し	小規模	m3	11.9	
		給水管路工	給水管-1工	HIVP-25	m	16.7	
			給水管-2工	HIVP-20	m	91.6	
			給水管-3工	HIVP-16	m	2.8	
			埋設標識シート工	W=150　2倍折り	m	109.2	
			埋設標	ｺﾝｸﾘｰﾄ杭	箇所	9.0	
		水栓類取付工	本管取り出し工	25A	箇所	1.0	
			メーターボックス工	25A	個	1.0	
			止水栓-1工	25A　ボックス共	個	1.0	
			止水栓-2工	25A　ボックス共	個	1.0	
			止水栓-3工	20A　ボックス共	個	2.0	
			止水栓-4工	15A　ボックス共	個	1.0	
			散水栓工	20A　ボックス共	個	2.0	

上二宮田公園整備工事 数量総括表							
工事区分	工種	種　別	細　別	規　格	単位	数量	備考
	雨水排水設備工						
		作業土工	床掘り	小規模	m3	0.4	
		管渠工	硬質塩化ビニル管工	VU-100	m	3.0	
		桝工	既設Ｌ型側溝桝側壁穴あけ接続工	φ100	箇所	1.0	
			Ｌ型側溝桝縁塊・蓋工	歩行者横断用	箇所	1.0	
		側溝工	市道部Ｌ型側溝工	Ｌ型切下げ車両対応	m	10.1	
	汚水排水設備工						
		作業土工	床掘り	小規模	m3	3.0	
			埋戻し	小規模	m3	1.6	
		管渠工	硬質塩化ビニル管-1工	VU-150	m	5.1	
			硬質塩化ビニル管-2工	VU-100	m	0.4	
		桝工	塩ビ汚水桝工	φ200　本管φ150	箇所	1.0	
	電気設備工						
		作業土工	床掘り	小規模	m3	28.1	
			埋戻し	小規模	m3	20.0	
		受変電設備工	引込柱工	鋼管	箇所	1.0	
			分電盤工	自立型	面	1.0	
		電線管路工	波付硬質ポリエチレン管-1工	FEP-50	m	5.6	
			波付硬質ポリエチレン管-2工	FEP-30	m	154.2	
			ハンドホール工	国交省型	箇所	1.0	
			ケーブル工	EM-CE5.5□-2C	m	107.2	
			埋設標識シート工	W=150　2倍折り	m	85.3	
			埋設標工	コンクリート杭	箇所	4.0	
		照明設備工	照明灯工	園内灯	基	3.0	
			ソーラー灯工	防災灯	基	1.0	
付帯工							
	管理施設整備工						
		作業土工	床掘り	小規模	m3	27.7	
			埋戻し	小規模	m3	15.4	
		サイン工	制札板工		基	1.0	
			掲示板工		基	2.0	
		柵・門扉工	フェンス-1工	ウォール+フェンスH2.0m	m	44.3	
			フェンス-2工	H0.8m	m	97.1	
		車止め工	車止め工	馬型W750 可動式鍵付	基	5.0	
		白線工	白線引き-1工	白線 W10cm	m	5.0	
			白線引き-2工	白線 文字・矢印	箇所	1.0	
	構造物撤去工						
		構造物取壊し工	舗装版切断工	t=50	m	14.7	
			市道部ｱｽﾌｧﾙﾄ舗装撤去工	車道	m2	10.7	
			市道部Ｌ型側溝撤去工		m	10.1	
			市道部Ｌ型側溝桝ﾌﾞﾛｯｸ撤去		箇所	1.0	
			防火水槽撤去工		箇所	1.0	
			番線柵撤去工		m	201.3	
			掲示板-1撤去工		箇所	1.0	
			掲示板-2撤去工		箇所	1.0	
			注意看板撤去		基	2.0	
			プランター撤去		基	6.0	
			U型側溝ブロック撤去		箇所	9.0	
			支柱撤去		本	1.0	

上二宮田公園整備工事 数量総括表							
工事区分	工種	種　別	細　別	規　格	単位	数量	備考
	発生材処理・運搬工						
			アスファルト塊		m3	0.6	
			コンクリートガラ（無筋）		m3	1.8	
			コンクリートガラ（鉄筋）		m3	0.2	
			鉄くず		m3	0.2	
			混合廃棄物		m3	5.5	
			木材		m3	3.3	
仮設工							
	仮設工						
		仮囲い	H3.0m		m	44.3	
		B型ﾊﾞﾘｹｰﾄﾞ設置工	H=1.8m		m	156.8	
		防塵ｼｰﾄ設置工	1.8m×3.6m		m	156.8	
		キャスターゲート	W=6.0m　H=1.8m		箇所	1.0	
		敷鉄板設置・撤去	1524mm*6096mm		枚	14.0	
		鋼板賃料	22*1524mm*6096mm		式	1.0	

上二宮田公園整備工事
数量調書

上二宮田公園整備工事 数量調書							
工事区分	工種	種　別	細　別	単位	計算式	数量	備考
基盤整備工							
	敷地造成工						
		掘削工		m3	504.2	504.2	
		残土運搬・処分工	残土	m3	676.1	676.1	
植栽基盤工							
	植栽基盤整備工						
		床掘り		m3	3.7	3.7	
		植栽基盤工	黒土	m3	75.7	75.7	
			黒土＋施肥	m3	9.3	9.3	
	植栽工						
		高木植栽工	アラカシ	本	1.0	1.0	ハツ掛支柱（丸太）
			エドヒガンザクラ	本	1.0	1.0	二脚鳥居支柱(添木付)
			カツラ	本	1.0	1.0	二脚鳥居支柱(添木付)
			シダレザクラ	本	1.0	1.0	二脚鳥居支柱(添木付)
		中低木植栽工	イロハモミジ	本	5.0	5.0	ハツ掛支柱（竹）
			ハナミズキ（白）	本	9.0	9.0	ハツ掛支柱（竹）
			ハナミズキ（紅）	本	11.0	11.0	ハツ掛支柱（竹）
			アセビ	株	3+8+2+4+4+6+4	31.0	4株/m2
			アベリア	株	8+7+8+6	29.0	4株/m2
			サツキツツジ	株	20+10+16+35+5+11+4+3+5	109.0	4株/m2
			ヒラドツツジ	株	6+11+5+8+6+5+9	50.0	4株/m2
			ガクアジサイ	株	8+5+4+5+4+4+4	34.0	4株/m2
			ドウダンツツジ	株	6+8+15+8+8	45.0	4株/m2
			クラビア	ﾎﾟｯﾄ	312+120	432.0	4ﾎﾟｯﾄ/m2
			ハツ掛支柱（丸太）	組	1.0	1.0	
			二脚鳥居支柱(添木付)	組	1+1+1	3.0	
			ハツ掛支柱（竹）	組	5+9+11	25.0	
園路広場整備工							
	作業土工						
		床掘り	小規模	m3	0.7	0.7	
		埋戻し	小規模	m3	0.01	0.01	
	舗装・縁石工						
		土系舗装工	クレイ舗装工	m2	1235.0+207.0+110.5+20.0	1572.5	
		ｱｽﾌｧﾙﾄ系舗装工	市道部アスファルト舗装	m2	5.7+5.0	10.7	
			透水性アスファルト舗装-1工	m2	75.6	75.6	
			透水性アスファルト舗装-2工	m2	241.5+5.0+69.8	316.3	
		ｺﾝｸﾘｰﾄ系舗装工	コンクリート舗装工	m2	22.5+19.3	41.8	
			透水性ｲﾝﾀｰﾛｯｷﾝｸﾞ舗装-1工	m2	12.1	12.1	
			透水性ｲﾝﾀｰﾛｯｷﾝｸﾞ舗装-2工	m2	12.8+42.2	55.0	
			視覚障がい者誘導ﾌﾞﾛｯｸ舗装工-1	m2	4.8+1.0	5.8	
			視覚障がい者誘導ﾌﾞﾛｯｸ舗装工-2	m2	1.1	1.1	
		ｺﾝｸﾘｰﾄ系縁石工	歩車道境界ブロック工（両面）	m	22.3+9.9	32.2	
			歩車道境界ブロック工（両面端末用）	箇所	1+1+1+1	4.0	
			地先境界ブロック-1工	m	5.8	5.8	
			地先境界ブロック-2工	m	28.0+5.5+9.6+36.9+140.4	220.4	
			コンクリート縁石	m	26.8+32.2+13.0+24.1+1.8+5.3+6.5+82.6+22.2	214.5	
休養施設整備工							
	サービス施設設置工						
	作業土工						
		床掘り	小規模	m3	4.8	4.8	
		埋戻し	小規模	m3	3.6	3.6	
		ﾍﾞﾝﾁ・ﾃｰﾌﾞﾙ工	かまどベンチ工	基	1.0	1.0	
			背付きベンチ工	基	2+2	4.0	
			背なしベンチ工	基	1.0	1.0	
			スクエアベンチ工	基	1.0	1.0	
		水飲み工	水飲み工	基	1.0	1.0	
		時刻表示工	時計塔工	基	1.0	1.0	

上二宮田公園整備工事 数量調書							
工事区分	工種	種　別	細　別	単位	計算式	数量	備考
パーゴラ工							
	作業土工						
		床掘り	小規模	m3	7.7	7.7	
		埋戻し	小規模	m3	4.5	4.5	
	パーゴラ設置工						
		パーゴラ工	日陰パーゴラ工	基	2.0	2.0	
遊戯施設工							
	作業土工						
		床掘り	小規模	m3	23.3	23.3	
		埋戻し	小規模	m3	17.2	17.2	
	遊戯施設整備工						
		遊具組立設置工	砂場工	基	1.0	1.0	
			門扉	組	1.0	1.0	
			幼児用すべり台工	基	1.0	1.0	
			ラダー遊具工	基	1.0	1.0	
			ブランコ工	基	1.0	1.0	
			ブランコ柵工	組	1.0	1.0	
			健康遊具-1工	基	1.0	1.0	
			健康遊具-2工	基	1.0	1.0	
便益施設工							
	建築施設組立設置工						
	作業土工						
		床掘り	小規模	m3	12.2	12.2	
		埋戻し	小規模	m3	3.2	3.2	
		トイレ工		棟	1.0	1.0	
管理施設工							
	給水設備工						
	作業土工						
		床掘り	小規模	m3	18.0	18.0	
		埋戻し	小規模	m3	11.9	11.9	
		給水管路工	給水管-1工	m	0.9+15.8	16.7	HIVP-25
			給水管-2工	m	11.2+9.6+34.0+36.8	91.6	HIVP-20
			給水管-3工	m	2.8	2.8	HIVP-16
			埋設標識シート工	m	109.2	109.2	W=150　2倍折り
			埋設標	箇所	9.0	9.0	ｺﾝｸﾘｰﾄ杭
		水栓類取付工	本管取り出し工	箇所	1.0	1.0	25A
			メーターボックス工	個	1.0	1.0	25A
			止水栓-1工	個	1.0	1.0	25A　ボックス共
			止水栓-2工	個	1.0	1.0	25A　ボックス共
			止水栓-3工	個	2.0	2.0	20A　ボックス共
			止水栓-4工	個	1.0	1.0	15A　ボックス共
			散水栓工	個	2.0	2.0	20A　ボックス共
	雨水排水設備工						
	作業土工						
		床掘り	小規模	m3	0.4	0.4	
			硬質塩化ビニル管工	m	3.0	3.0	VU-100
			既設Ｌ型側溝桝側壁穴あけ接続	箇所	1.0	1.0	φ100
			Ｌ型側溝桝縁塊・蓋工	箇所	1.0	1.0	歩行者横断用
		側溝工	市道部Ｌ型側溝工	m	0.1+5.0+5.0	10.1	
	汚水排水設備工						
	作業土工						
		床掘り	小規模	m3	3.0	3.0	
		埋戻し	小規模	m3	1.6	1.6	
		管渠工	硬質塩化ビニル管-1工	m	5.1	5.1	VU-150
			硬質塩化ビニル管-2工	m	0.4	0.4	VU-100
		桝工	塩ビ汚水桝工	箇所	1.0	1.0	φ200　本管φ150

上二宮田公園整備工事 数量調書							
工事区分	工種	種　別	細　別	単位	計算式	数量	備考
	電気設備工						
	作業土工						
		床掘り	小規模	m3	28.1	28.1	
		埋戻し	小規模	m3	20.0	20.0	
		受変電設備工	引込柱工	箇所	1.0	1.0	鋼管
			分電盤工	面	1.0	1.0	自立型
		電線管路工	波付硬質ポリエチレン管-1工	m	2.8+2.8	5.6	FEP-50
			波付硬質ポリエチレン管-2工	m	2.8+20.7+20.7+42.2+42.2+20.6+2.5+2.5	154.2	FEP-30
			ハンドホール工	箇所	1.0	1.0	国交省型
			ケーブル工	m	3.8*4+21.7+44.2+21.6+4.5	107.2	EM-CE5.5□-2C
			埋設標識シート工	m	1.8+19.7+40.2+19.6+1.5+2.5	85.3	W=150　2倍折り
			埋設標工	箇所	4.0	4.0	コンクリート杭
		照明設備工	照明灯工	基	3.0	3.0	園内灯
			ソーラー灯工	基	1.0	1.0	防災灯
付帯工							
	管理施設整備工						
	作業土工						
		床掘り	小規模	m3	27.7	27.7	
		埋戻し	小規模	m3	15.4	15.4	
		サイン工	制札板工	基	1.0	1.0	
			掲示板工	基	1.0+1.0	2.0	
		柵・門扉工	フェンス-1工	m	44.3	44.3	
			フェンス-2工	m	30.3+20.6+33.8+12.4	97.1	
		車止め工	車止め工	基	3+1+1	5.0	
		白線工	白線引き-1工	m	5.0	5.0	
			白線引き-2工	箇所	1.0	1.0	
	構造物撤去工						
		構造物取壊し工	舗装版切断工	m	7.7+7.0	14.7	
			市道部ｱｽﾌｧﾙﾄ舗装撤去工	m2	5.7*1.0+5.0*1.0	10.7	
			市道部Ｌ型側溝撤去工	m	0.1+5.0+5.0	10.1	
			市道部Ｌ型側溝桝ﾌﾞﾛｯｸ撤去	箇所	1.0	1.0	
			防火水槽撤去工	箇所	1.0	1.0	
			番線柵撤去工	m	82.3+82.2+33.2+3.6	201.3	
			掲示板-1撤去工	箇所	1.0	1.0	
			掲示板-2撤去工	箇所	1.0	1.0	
			注意看板撤去	基	2.0	2.0	
			プランター撤去	基	6.0	6.0	
			U型側溝ブロック撤去	箇所	9.0	9.0	
			支柱撤去	本	1.0	1.0	
	発生材処理・運搬工						
		0	アスファルト塊	m3	0.597	0.6	
			コンクリートガラ（無筋）	m3	1.7695	1.8	
			コンクリートガラ（鉄筋）	m3	0.245	0.2	
			鉄くず	m3	0.152	0.2	
			混合廃棄物	m3	5.5338	5.5	
			木材	m3	3.2568	3.3	
仮設工							
	仮設工						
		仮囲い	H3.0m	m	44.3	44.3	
		B型ﾊﾞﾘｹｰﾄﾞ設置工	H=1.8m	m	84.5+72.3	156.8	
		防塵ｼｰﾄ設置工	1.8m×3.6m	m	84.5+72.3	156.8	
		キャスターゲート	W=6.0m　H=1.8m	箇所	1.0	1.0	
		敷鉄板設置・撤去	1524mm*6096mm	枚	14.0	14.0	
		鋼板賃料	22*1524mm*6096mm	式	1.0	1.0	

上二宮田公園整備工事
撤去数量計算書

撤去・取壊し施設(廃材)　集計表

施設内容	①施設数量		②構造物撤去・取壊し(廃材)単位数量						③計上単位		④構造物撤去・取壊し(廃材)数量　②÷③×①						備考
			As分	Co無筋	Co有筋	鉄くず	混合廃棄物	木くず	数量	単位	As分 (m3)	Co無筋 (m3)	Co有筋 (m3)	鉄くず (m3)	混合廃棄物 (m3)	木くず (m3)	
市道部ｱｽﾌｧﾙﾄ舗装撤去工	10.7	m2	5.000						100.0	m2	0.535	0.000	0.000	0.000	0.000	0.000	
市道部L型側溝撤去工	10.1	m		0.450					10.0	m	0.000	0.455	0.000	0.000	0.000	0.000	
市道部L型側溝桝ﾌﾞﾛｯｸ撤去	1.0	箇所		0.600					10.0	箇所	0.000	0.060	0.000	0.000	0.000	0.000	
防火水槽撤去工	1.0	箇所		0.010	2.450	0.350			10.0	箇所	0.000	0.001	0.245	0.035	0.000	0.000	
番線柵撤去工	201.3	m				0.000	0.260	0.160	10.0	m	0.000	0.000	0.000	0.000	5.234	3.221	
本管取り出し工	1.0	箇所	0.100	0.410					10.0	箇所	0.010	0.041	0.000	0.000	0.000	0.000	現況撤去
本管取り出し工	1.0	箇所	0.520	0.020					10.0	箇所	0.052	0.002	0.000	0.000	0.000	0.000	仮復旧撤去
既設L型側溝桝側壁穴あけ接続工	1.0	箇所		0.010					10.0	箇所	0.000	0.001	0.000	0.000	0.000	0.000	
掲示板-1撤去工	1.0	基		4.220		0.210		0.120	10.0	基	0.000	0.422	0.000	0.021	0.000	0.012	
掲示板-2撤去工	1.0	基		4.220		0.440			10.0	基	0.000	0.422	0.000	0.044	0.000	0.000	
注意看板撤去	2.0	基				0.230		0.120	10.0	基	0.000	0.000	0.000	0.046	0.000	0.024	
プランター撤去	6.0	基					0.500		10.0	基	0.000	0.000	0.000	0.000	0.300	0.000	
U型ブロック撤去	9.0	基		0.300					10.0	基	0.000	0.270	0.000	0.000	0.000	0.000	
支柱撤去	1.0	基		0.960		0.060			10.0	基	0.000	0.096	0.000	0.006	0.000	0.000	
合　計											0.597	1.770	0.245	0.152	5.534	3.257	

上二宮田公園整備工事
土工数量計算書

基盤整備工数量計算書

工種名	施工区分	計算式		数量	
敷地造成工					
	掘削工	504.23	＝	504.23	m3
作業土工	床掘	129.49	＝	129.49	m3
	埋戻し	77.37	＝	77.37	m3
残土処分		504.23×1.2+71.05	＝	676.08	m3

造成土量計算書

測点	距離(m)	切土			盛土			摘要
		断面積 (m2)	平均断面積 (m2)	土量 (m3)	断面積 (m2)	平均断面積 (m2)	土量 (m3)	
No.0		0.000			0.000			
	10.000		3.432	34.32		0.000	0.00	
No1		6.864			0.000			
	10.000		7.618	76.18		0.000	0.00	
No.2		8.371			0.000			
	10.000		8.424	84.24		0.000	0.00	
No.3		8.476			0.000			
	10.000		9.142	91.42		0.000	0.00	
No.4		9.808			0.000			
	10.000		9.115	91.15		0.000	0.00	
No.5		8.422			0.000			
	10.000		8.925	89.25		0.000	0.00	
No.6		9.428			0.000			
	3.886		9.695	37.67		0.000	0.00	
No.6+3.886		9.961			0.000			
			計	504.23		計	0.00	

作業土工集計表

	集計エリア	単位	切土(NET)				切土（埋戻変化率）					埋戻		残土処分			基面整正		
			土砂	軟岩	硬岩	合計	土砂				合計	流用土	砂	運搬					
	土量変化率						0.90					NET	NET	NET地山		1.20			
②	植栽基盤工	m3	3.65			3.65	3.29				3.29	0.00	0.00	10.69		12.83	0.00		
③	園路広場整備工	m3	0.66			0.66	0.59				0.59	0.01	0.00	0.65		0.78	19.28		
④	サービス施設設置工	m3	4.82			4.82	4.34				4.34	3.59	0.00	1.23		1.48	4.25		
⑤	パーゴラ工	m3	7.68			7.68	6.91				6.91	4.49	0.00	3.19		3.83	7.26		
⑥	遊戯施設工	m3	23.29			23.29	20.96				20.96	17.22	0.00	6.06		7.27	21.23		
⑦	建築設備組立設置工	m3	12.21			12.21	10.99				10.99	3.22	0.00	8.99		10.79	13.24		
⑧	給水設備工	m3	18.04			18.04	16.24				16.24	11.86	0.00	6.18		7.42	44.85		
⑨	雨水排水設備工	m3	0.35			0.35	0.32				0.32	0.00	0.00	0.35		0.42	1.98		
⑩	汚水排水設備工	m3	3.02			3.02	2.72				2.72	1.57	0.00	1.45		1.74	3.90		
⑪	電気設備工	m3	28.11			28.11	25.30				25.30	19.98	0.00	8.14		9.77	44.92		
⑫	管理施設整備工	m3	27.66			27.66	24.89				24.89	15.43	0.00	12.24		14.69	34.09		
	①～⑧工事小計		129.49		0.00	129.49	116.54					77.37	0.00	59.17		71.00	195.00		工事計

※基面整正については、1箇所当たりの施工土量が100㎥未満なため、作業土工から除外する

②　　植栽基盤工

施設名称	①総施工量		②計上単位当り土工量（ｍ３）				②’面積	③計上単位		④土工量集計（ｍ３）　(②÷③×①)				④’面積	備考
	数量	単位	掘削	埋戻	埋戻山砂	残土処分	基面整正	数量	単位	掘削	埋戻	埋戻山砂	残土処分	基面整正	
植栽残土	1.0	式	3.65			10.69		1.0	式	3.65	0.00	0.00	10.69		
② 計										3.65	0.00	0.00	10.69		

③　　園路広場整備工

施設名称	①総施工量		②計上単位当り土工量（ｍ３）				②’面積	③計上単位		④土工量集計（ｍ３）　(②÷③×①)				④’面積	備考
	数量	単位	掘削	埋戻	埋戻山砂	残土処分	基面整正	数量	単位	掘削	埋戻	埋戻山砂	残土処分	基面整正	
歩車道境界ブロック工（両面）	32.20	m	0.09	0.00		0.09	3.10	10.0	m	0.29	0.00	0.00	0.29	9.98	
歩車道境界ブロック工（両面端末用）	4.00	箇所	0.05	0.00		0.05	1.86	10.0	箇所	0.02	0.00	0.00	0.02	0.74	
地先境界ブロック-1工	5.80	m	0.22	0.01		0.21	2.00	10.0	m	0.13	0.01	0.00	0.12	1.16	
地先境界ブロック-2工	220.40	m	0.01	0.00		0.01	0.17	10.0	m	0.22	0.00	0.00	0.22	3.75	
コンクリート縁石	214.50	m	0.00	0.00		0.00	0.17	10.0	m	0.00	0.00	0.00	0.00	3.65	
③　計										0.66	0.01	0.00	0.65	19.28	

④　　サービス施設設置工

施設名称	①総施工量		②計上単位当り土工量（ｍ３）				②’面積	③計上単位		④土工量集計（ｍ３）　(②÷③×①)				④’面積	備考
	数量	単位	掘削	埋戻	埋戻山砂	残土処分	基面整正	数量	単位	掘削	埋戻	埋戻山砂	残土処分	基面整正	
かまどベンチ工	1.00	基	2.88	2.52		0.36	2.40	10.0	基	0.29	0.25	0.00	0.04	0.24	
背付きベンチ工	4.00	基	3.24	2.74		0.50	3.20	10.0	基	1.30	1.10	0.00	0.20	1.28	
背なしベンチ工	1.00	基	4.86	4.18		0.68	3.20	10.0	基	0.49	0.42	0.00	0.07	0.32	
スクエアベンチ工	1.00	基	5.12	4.60		0.52	3.60	10.0	基	0.51	0.46	0.00	0.05	0.36	
水飲み工	1.00	基	5.74	3.72		2.02	8.42	10.0	基	0.57	0.37	0.00	0.20	0.84	
時計塔工	1.00	基	16.64	9.93		6.71	12.10	10.0	基	1.66	0.99	0.00	0.67	1.21	
④　計										4.82	3.59	0.00	1.23	4.25	

⑤　　パーゴラ工

施設名称	①総施工量		②計上単位当り土工量（ｍ３）				②’面積	③計上単位		④土工量集計（ｍ３）　(②÷③×①)				④’面積	備考
	数量	単位	掘削	埋戻	埋戻山砂	残土処分	基面整正	数量	単位	掘削	埋戻	埋戻山砂	残土処分	基面整正	
日陰パーゴラ工	2.00	基	38.40	22.46		15.94	36.30	10.0	基	7.68	4.49	0.00	3.19	7.26	
⑤ 計										7.68	4.49	0.00	3.19	7.26	

⑥　　遊戯施設工

施設名称	①総施工量		②計上単位当り土工量（ｍ３）				②'面積	③計上単位		④土工量集計（ｍ３）　(②÷③×①)				④'面積	備考
	数量	単位	掘削	埋戻	埋戻山砂	残土処分	基面整正	数量	単位	掘削	埋戻	埋戻山砂	残土処分	基面整正	
砂場工	1.00	基	32.80	12.40		20.40	100.62	10.0	基	3.28	1.24	0.00	2.04	10.06	
門扉	1.00	組	8.10	7.06		1.04	3.20	10.0	組	0.81	0.71	0.00	0.10	0.32	
幼児用すべり台工	1.00	基	30.78	19.08		11.70	36.40	10.0	基	3.08	1.91	0.00	1.17	3.64	
ラダー遊具工	1.00	基	14.30	11.42		2.88	8.00	10.0	基	1.43	1.14	0.00	0.29	0.80	
ブランコ工	1.00	箇所	47.19	37.53		9.66	21.60	10.0	箇所	4.72	3.75	0.00	0.97	2.16	
ブランコ柵工	1.00	箇所	69.49	59.80		9.69	28.35	10.0	箇所	6.95	5.98	0.00	0.97	2.84	
健康遊具-1工	1.00	基	11.73	9.90		1.83	4.050	10.0	基	1.17	0.99	0.00	0.18	0.41	
健康遊具-2工	1.00	基	18.48	15.04		3.44	10.000	10.0	基	1.85	1.50	0.00	0.34	1.00	
⑥ 計										23.29	17.22	0.00	6.06	21.23	

⑦　　建築設備組立設置工

施設名称	①総施工量		②計上単位当り土工量（ｍ３）				②’面積	③計上単位		④土工量集計（ｍ３）　(②÷③×①)				④’面積	備考
	数量	単位	掘削	埋戻	埋戻山砂	残土処分	基面整正	数量	単位	掘削	埋戻	埋戻山砂	残土処分	基面整正	
トイレ工	1.00	棟	122.06	32.18		89.88	132.37	10.0	棟	12.21	3.22	0.00	8.99	13.24	
⑦ 計										12.21	3.22	0.00	8.99	13.24	

⑧　　給水設備工

施設名称	①総施工量		②計上単位当り土工量（ｍ３）				②’面積	③計上単位		④土工量集計（ｍ３）　(②÷③×①)				④’面積	備考
	数量	単位	掘削	埋戻	埋戻山砂	残土処分	基面整正	数量	単位	掘削	埋戻	埋戻山砂	残土処分	基面整正	
管路土工	1.00	式	17.36	11.86		5.50	掘削長	1.00	式	17.36	11.86	0.00	5.50	43.68	
本管取り出し工	1.00	箇所	6.84		0.00	6.84	11.68	10.0	箇所	0.68	0.00	0.00	0.68	1.17	
⑧　計										18.04	11.86	0.00	6.18	44.85	

⑨　　雨水排水設備工

施設名称	①総施工量		②計上単位当り土工量（ｍ３）				②’面積	③計上単位		④土工量集計（ｍ３）　(②÷③×①)				④’面積	備考
	数量	単位	掘削	埋戻	埋戻山砂	残土処分	基面整正	数量	単位	掘削	埋戻	埋戻山砂	残土処分	基面整正	
管路土工	1.00	式	0.35	0.00		0.35	1.98	1.00	式	0.35	0.00	0.00	0.35	1.98	
⑨ 計										0.35	0.00	0.00	0.35	1.98	

⑩　　汚水排水設備工

施設名称	①総施工量		②計上単位当り土工量（ｍ３）				②’面積	③計上単位		④土工量集計（ｍ３）　(②÷③×①)				④’面積	備考
	数量	単位	掘削	埋戻	埋戻山砂	残土処分	基面整正	数量	単位	掘削	埋戻	埋戻山砂	残土処分	基面整正	
管路土工	1.00	式	3.02	1.57		1.45	3.90	1.00	式	3.02	1.57	0.00	1.45	3.90	
⑩ 計										3.02	1.57	0.00	1.45	3.90	

⑪　　電気設備工

施設名称	①総施工量		②計上単位当り土工量（ｍ３）				②’面積	③計上単位		④土工量集計（ｍ３）　(②÷③×①)				④’面積	備考
	数量	単位	掘削	埋戻	埋戻山砂	残土処分	基面整正	数量	単位	掘削	埋戻	埋戻山砂	残土処分	基面整正	
管路土工	1.00	式	23.60	17.75		5.85	41.63	1.00	式	23.60	17.75	0.00	5.85	41.63	
引込柱工	1.00	箇所	3.12	0.67		2.45	1.96	10.0	箇所	0.31	0.07	0.00	0.25	0.20	鋼管
分電盤工	1.00	面	7.04	4.70		2.34	8.40	10.0	面	0.70	0.47	0.00	0.23	0.84	自立型
ハンドホール工	1.00	箇所	9.53	5.44		4.09	6.72	10.0	箇所	0.95	0.54	0.00	0.41	0.67	国交省型
照明灯工	3.00	基	2.64	0.00		2.64	1.96	10.0	基	0.79	0.00	0.00	0.79	0.59	園内灯
ソーラー灯工	1.00	基	17.64	11.52		6.12	10.00	10.0	基	1.76	1.15	0.00	0.61	1.00	防災灯
⑪ 計										28.11	19.98	0.00	8.14	44.92	

⑫　　管理施設整備工

施設名称	①総施工量		②計上単位当り土工量（ｍ３）				②’面積	③計上単位		④土工量集計（ｍ３）　(②÷③×①)				④’面積	備考
	数量	単位	掘削	埋戻	埋戻山砂	残土処分	基面整正	数量	単位	掘削	埋戻	埋戻山砂	残土処分	基面整正	
制札板工	1.00	基	15.75	11.25		4.50	11.25	10.0	基	1.58	1.13	0.00	0.45	1.13	
掲示板工	2.00	基	8.60	6.18		2.42	9.80	10.0	基	1.72	1.24	0.00	0.48	1.96	
フェンス-1工	44.30	m	4.25	1.85		2.40	6.00	10.0	m	18.83	8.20	0.00	10.63	26.58	
フェンス-2工	97.10	m	0.57	0.50		0.07	0.39	10.0	m	5.53	4.86	0.00	0.68	3.79	
車止め工	5.00	基	0.00	0.00		0.00	1.25	10.0	基	0.00	0.00	0.00	0.00	0.63	
⑫　計										27.66	15.43	0.00	12.24	34.09	

高中木客土

	本数	客土量集計		残土	鉢径	鉢高	鉢容量	植穴径	植穴深さ	植穴容量	植穴容量	客土			客土量
		表土置換 (m3)	通常客土 (m3)	(m3)	(cm)	(cm)	(m3)	(cm)	(cm)	(m3)	−鉢容量	(全量) (m3)	20cm以下分 (m3)	20cmを超える分 (m3)	置換深 (cm)
高木															
幹周(cm)															
10未満	0				33	25	0.017	69	37	0.090	0.073	0.073			20
10以上　15未満	2	0.13	0.08	0.28	38	28	0.028	75	40	0.140	0.112	0.112	0.0699	0.0421	20
15以上　20未満	2	0.15	0.26	0.54	47	33	0.061	87	46	0.270	0.209	0.209	0.0786	0.1304	20
20以上　25未満	0				57	39	0.110	99	53	0.440	0.330	0.330			20
25以上　30未満	0				66	45	0.170	111	59	0.650	0.480	0.480			20
30以上　35未満	0				71	48	0.210	117	62	0.760	0.550	0.550			20
35以上　45未満	0				90	59	0.400	141	75	1.340	0.940	0.940			20
45以上　60未満	0				113	74	0.740	171	90	2.280	1.540	1.540			20
60以上　75未満	0				141	91	1.320	207	109	3.700	2.380	2.380			20
75以上　90未満	0				170	108	2.080	243	128	5.450	3.370	3.370			20
計		0.28	0.34	0.82											

中低木															
高さ(cm)															
30未満					15	8	0.001	29	23	0.015	0.014	0.014			20
30以上　50未満	298	4.44	1.51	6.55	17	10	0.002	33	26	0.022	0.020	0.020	0.0149	0.0051	20
50以上　80未満					20	12	0.004	37	28	0.030	0.026	0.026			20
80以上　100未満					22	13	0.005	41	31	0.040	0.035	0.035			20
100以上　150未満					26	16	0.008	46	35	0.057	0.049	0.049			20
150以上　200未満					30	19	0.013	54	40	0.090	0.077	0.077			20
200以上　250未満	25	0.96	1.80	3.32	35	23	0.022	61	46	0.133	0.111	0.111	0.0387	0.0723	20
250以上　300未満					40	26	0.032	69	51	0.188	0.156	0.156			20
計		5.4	3.31	9.87											
施肥対象客土　小計		5.68	3.65												
施肥対象客土　合計			9.33												

植栽客土量	客土量集計		残土
	表土置換 (m3)	20cm超え客土 (m3)	(m3)
合計	5.68	3.65	10.69

樹木客土集計

必要客土量:	425*0.2=	85.00 m3
内　黒土:	85.00−9.33=	75.67 m3
黒土＋施肥:		9.33 m3

単　位　数　量　計　算　書

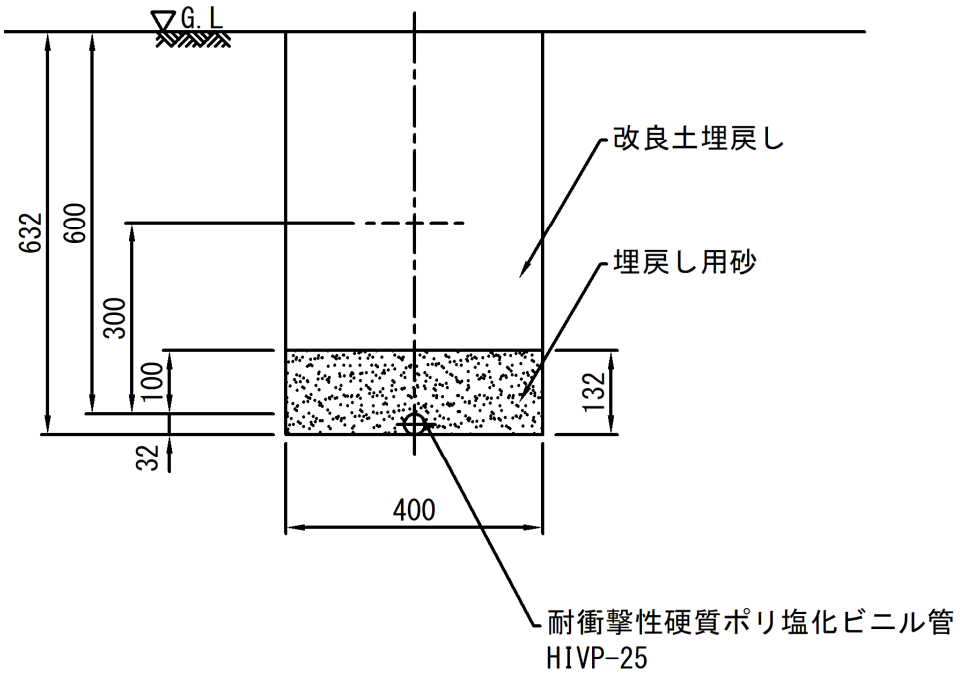

100　m　当り

名　称	給水管-1工			
番号	工種名	規格／計算式	数　量	単位	摘要
1	耐衝撃性ポリ塩化ビニル管	100.000	100.00	m	
	φ25				
2	埋戻し用砂	(0.4*0.132-(0.032/2)^2*3.14)*100	5.19	m3	

単　位　数　量　計　算　書

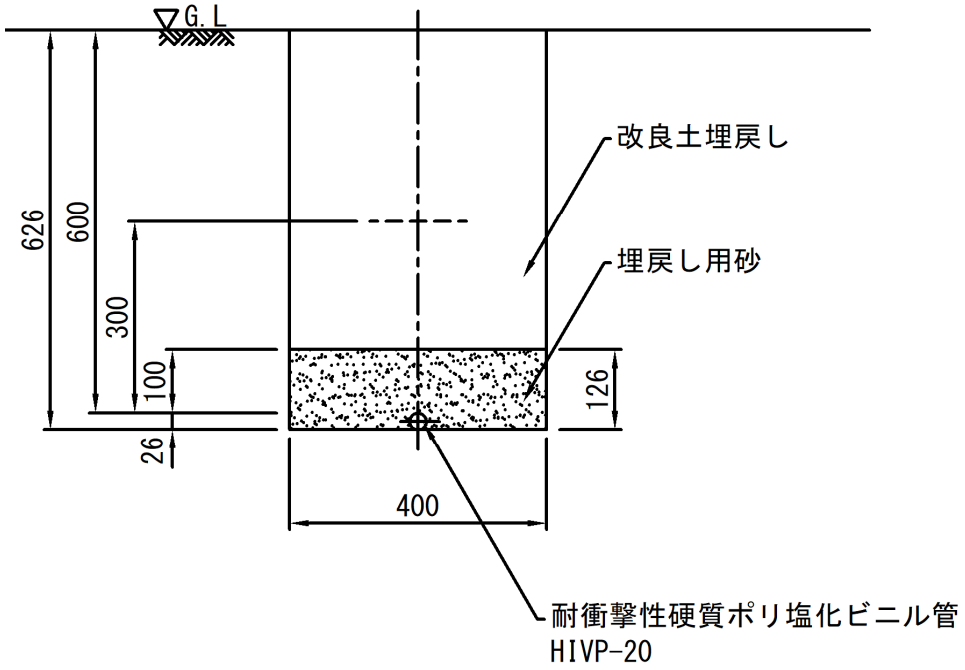

100　m　当り

名　称		給水管-2工			
番号	工種名	規格／計算式	数　量	単位	摘要
1	耐衝撃性ポリ塩化ビニル管	100.000	100.00	m	
	φ20				
2	埋戻し用砂	(0.4*0.126-(0.026/2)^2*3.14)*100	4.98	m3	

単　位　数　量　計　算　書

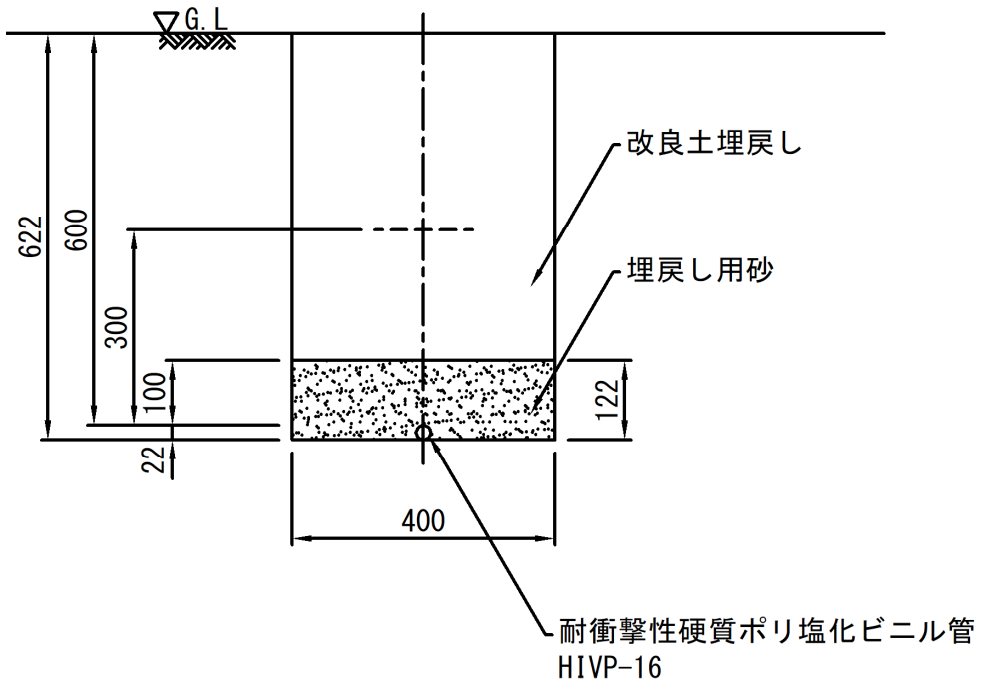

100　m　当り

名　称		給水管-3工			
番号	工種名	規格／計算式	数　量	単位	摘要
1	耐衝撃性ポリ塩化ビニル管	100.000	100.00	m	
	φ16				
2	埋戻し用砂	(0.4*0.122-(0.022/2)^2*3.14)*100	4.84	m3	

単　位　数　量　計　算　書

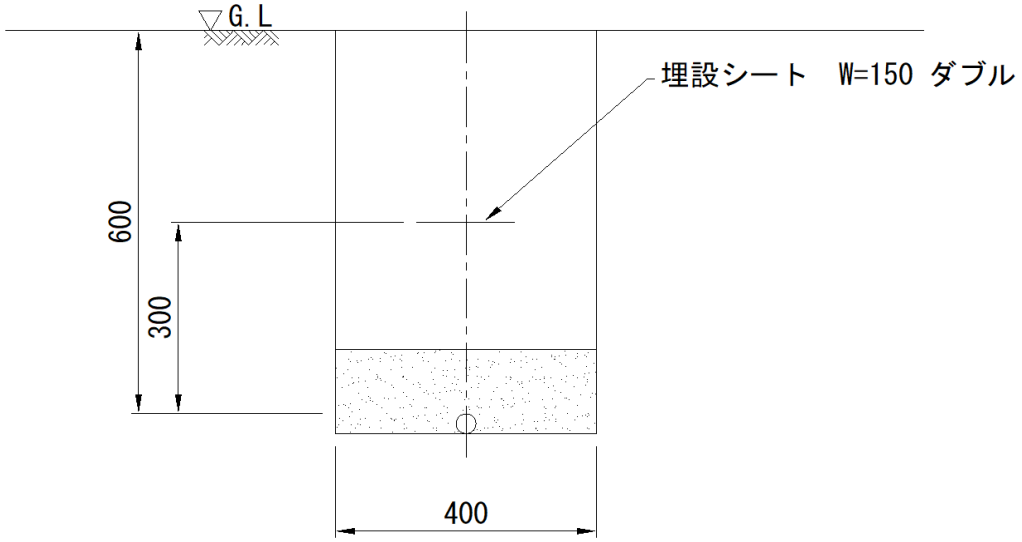

10　m　当り

名　称	埋設標識シート工			
番号	工種名	規格／計算式	数　量	単位	摘要
1	埋設標識シート	10.000	10.00	m	
	W=150				

単　位　数　量　計　算　書

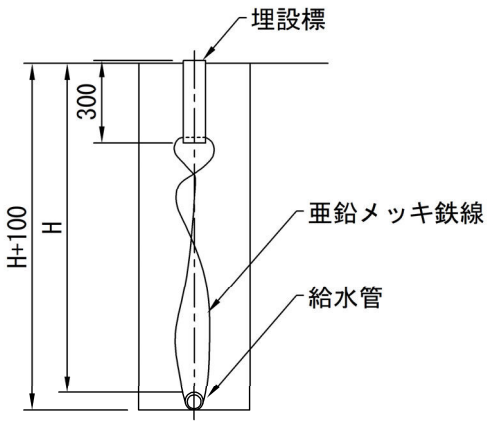

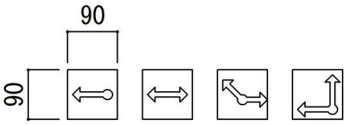

（例）

10 箇所 当り

名　　称	埋設標工			
番号	工種名	規格／計算式　　数　量	単位	摘要
1	埋設標	10.000　　10.00	本	
	コンクリート			

単　位　数　量　計　算　書

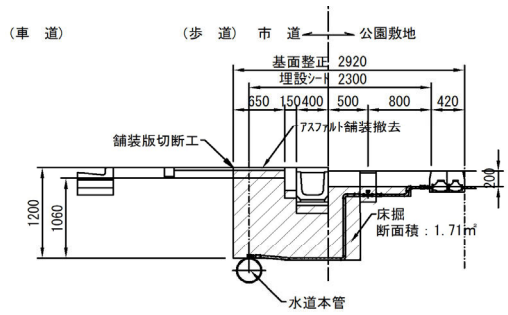

撤去・掘削断面図　S=1/40

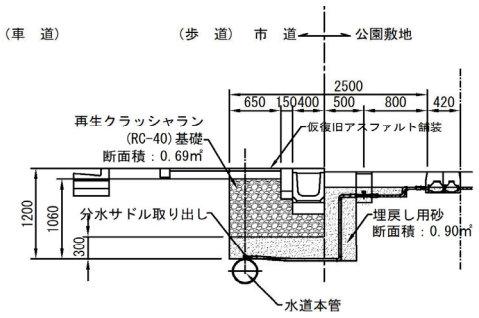

新設・復旧断面図　S=1/40

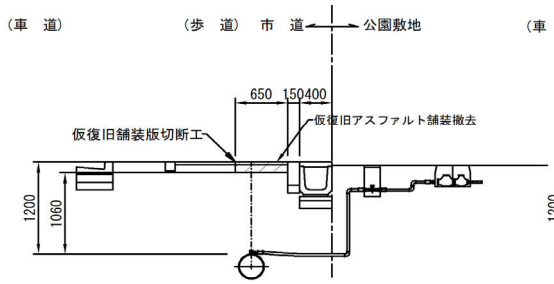

仮復旧撤去断面図　S=1/40

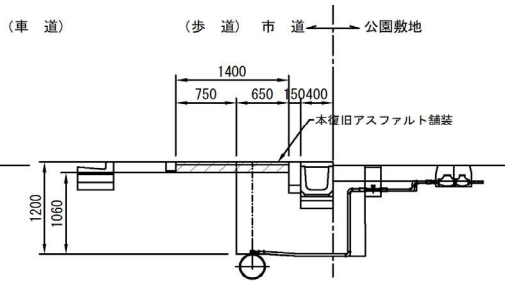

本復旧断面図　S=1/40

撤去図

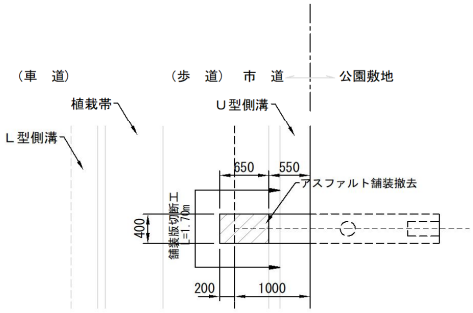

仮復旧図

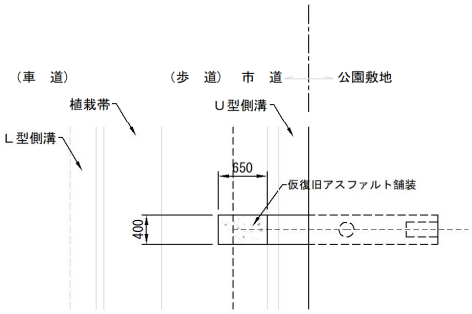

仮復旧撤去図

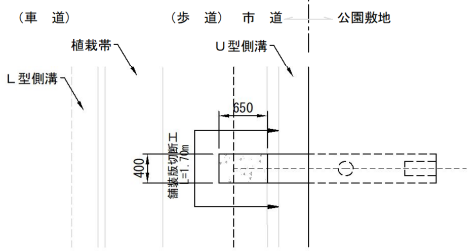

本復旧図

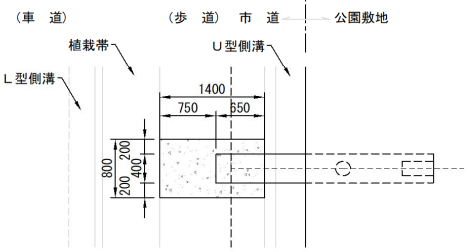

10 箇所 当り

単　位　数　量　計　算　書

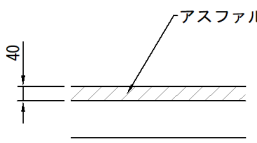

歩道ｱｽﾌｧﾙﾄ舗装撤去断面図　S=1/10

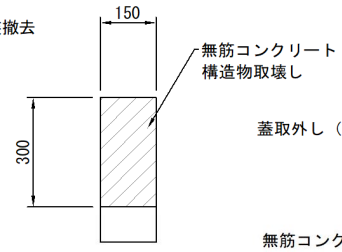

舗装止め撤去断面図　S=1/10

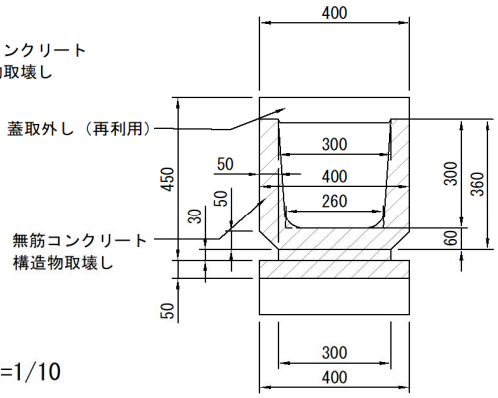

Ｕ型側溝撤去断面図　S=1/10

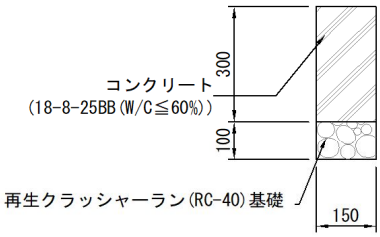

舗装止め復旧断面図　S=1/10

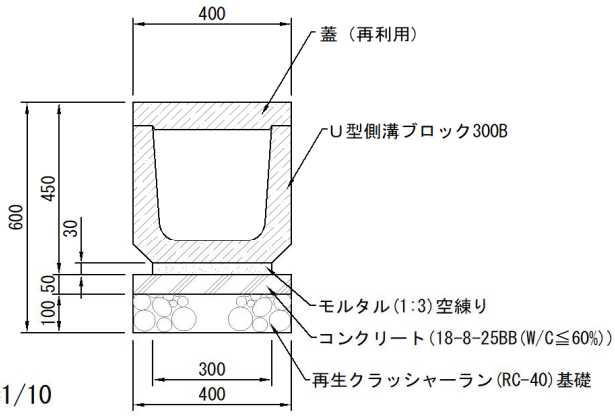

Ｕ型側溝復旧断面図　S=1/10

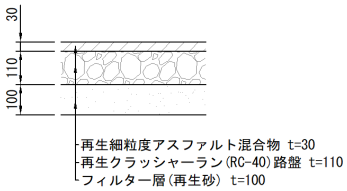

歩道ｱｽﾌｧﾙﾄ舗装仮復旧断面図

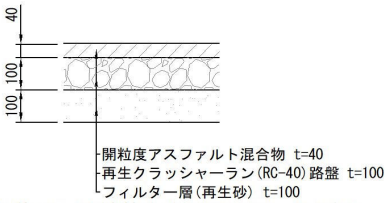

歩道ｱｽﾌｧﾙﾄ舗装本復旧断面図　S=1/10

10 箇所 当り

単　位　数　量　計　算　書

名　称	本管取り出し工			
番号	工種名	規格／計算式	数　量	単位	摘要
	【撤去工】				
1	舗装版切断工	(0.65+0.40+0.65)*10	17.00	m	
2	アスファルト舗装撤去工	0.40*0.65*10	2.60	m2	
3	ｺﾝｸﾘｰﾄ構造物撤去工	(0.15*0.3*0.40+(0.4*0.05+0.3*0.03+0.4*0.36-	0.41	m3	
	無筋	(0.3+0.26)/2*0.3-0.05*0.05/2*2))*0.40*10			
4	アスファルトガラ	0.40*0.65*0.04*10	0.10	m3	
5	コンクリートガラ	(0.15*0.3*0.40+(0.4*0.05+0.3*0.03+0.4*0.36-	0.41	m3	
	無筋	(0.3+0.26)/2*0.3-0.05*0.05/2*2))*0.40*10			
6	アスファルトガラ処分	0.10*2.35	0.23	t	
7	コンクリートガラ処分	0.41*2.35	0.96	t	
	無筋				
8	Ｕ型側溝及び蓋取外し工	1*10	10.00	枚	
	L=600				
9	床掘	1.71*0.40*10	6.84	m3	
10	残土処理	1.71*0.40*10	6.84	m3	
11	基面整正	2.920*0.40*10	11.68	㎡	
	【給水管取出し工事】				
12	サドル分水栓	1*10	10.00	箇所	
	300-25				
13	防食キャップ　φ25	1*10	10.00	箇所	
14	高密度ポリエチレン管(HPPE)	1.00+0.85+0.15+0.30+0.10+0.15=2.55m			
	φ25　定尺5.0m	1×10	10.00	本	
15	同上切断工	6*10	60.00	口	
16	ネジ付き融着継手	2*10	20.00	個	
	(受口・挿し口)ユニオンφ25				
17	同上設置工	2*10	20.00	口	
18	EFエルボφ25	4*10	40.00	個	
19	同上設置工	4*10	40.00	箇所	
20	EFソケットΦ25	4*10	40.00	個	
21	同上設置工	4*10	40.00	箇所	
22	埋設ｼｰﾄ	2.30*10	23.00	m	

単　位　数　量　計　算　書

名　称	本管取り出し工			
番号	工種名	規格／計算式	数　量	単位	摘要
	【側溝・舗装止復旧、舗装仮復旧工】				
23	再生砂埋戻し	0.90*0.40*10	3.60	m3	
24	再生ｸﾗｯｼｬﾗﾝ埋戻し	0.69*0.40*10	2.76	m3	
25	フィルター層(再生砂)	0.65*0.40*10	2.60	m2	
	t=100				
26	再生クラッシャラン路盤	0.65*0.40*10	2.60	m2	
	RC-40 t=110				
27	再生細粒度ｱｽﾌｧﾙﾄ混合物	0.65*0.40*10	2.60	m2	
	t=30				
28	再生ｸﾗｯｼｬﾗﾝ基礎工	0.15*0.40*10	0.60	m2	
	t=100,RC-40				
29	均しコンクリート	0.4*0.05*0.40*10	0.08	m3	
	18-8-25BB(W/C≦60%)				
30	コンクリート	0.15*0.3*0.40*10	0.18	m3	
	18-8-25BB(W/C≦60%)				
31	Ｕ型側溝ブロック	0.40*10/0.6	6.66	本	
	300Ｂ				
32	Ｕ型側溝蓋復旧工	0.40*10/0.6	6.66	枚	
	【舗装本復旧工】				
33	舗装版切断工	(1.4+0.80+1.4)*10	36.00	m	
34	アスファルト舗装撤去工	1.4*0.80*10	11.20	m2	
	t=30、40				
35	路盤撤去工(仮復旧範囲)	0.40*0.65*0.01*10	0.02	m2	
	t=10				
36	アスファルトガラ	(0.65*0.40*0.03+1.400*0.80*0.04)*10	0.52	m3	
	t=30、40				
37	アスファルトガラ処分	0.52*2.35	1.22	t	
38	砕石ガラ	0.40*0.65*0.01*10	0.02	m3	
39	舗装工　開粒度ｱｽﾌｧｱﾙﾄ	1.40*0.80*10	11.20	m3	
	t=40				

単　位　数　量　計　算　書

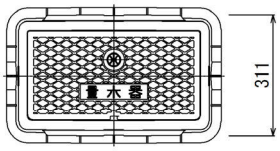

平面図　S=1/10

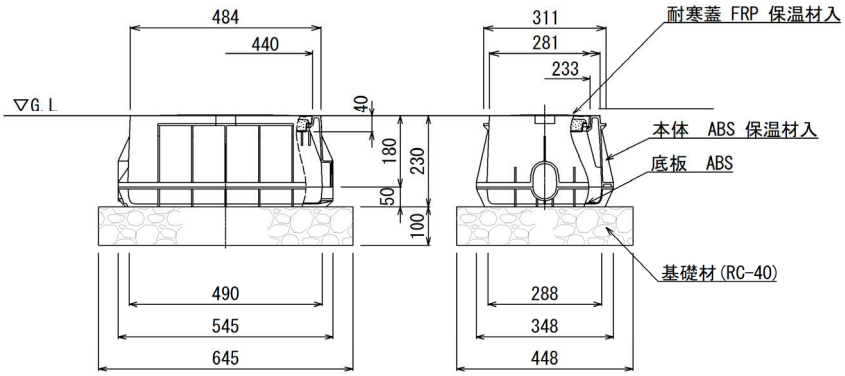

断面図　S=1/10　　断面図　S=1/10

10　個　当り

名　称	メーターボックス工			
番号	工種名	規格／計算式　数　量	単位	摘要
1	再生ｸﾗｯｼｬﾗﾝ基礎工	0.645*0.448*10　2.88	m2	
	t=100,RC-40			
2	止水栓	1*10　10.00	箇所	
3	メーターボックス本体	1*10　10.00	個	
	ABS			

単　位　数　量　計　算　書

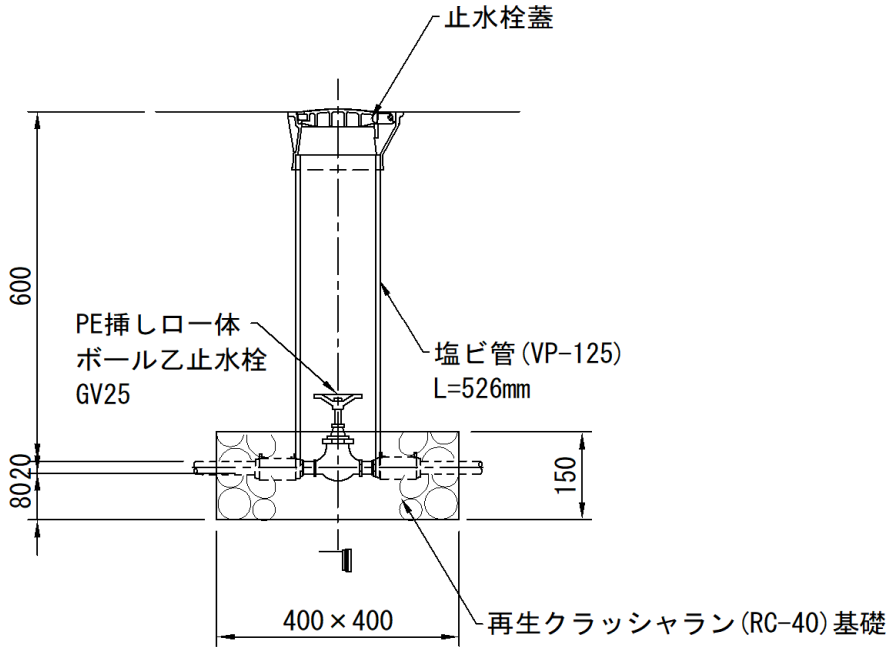

10　個　当り

名　称	止水栓-1工			
番号	工種名	規格／計算式	数　量	単位	摘要
1	再生ｸﾗｯｼｬﾗﾝ基礎	0.4*0.4*10	1.60	m2	
	t=100,RC-40				
2	塩ビ管	0.526*10/4.0	1.31	本	
	VP-125				
3	止水栓蓋	1*10	10.00	個	
4	PE挿し口一体ボール乙止水栓	1*10	10.00	個	
	φ25				

単　位　数　量　計　算　書

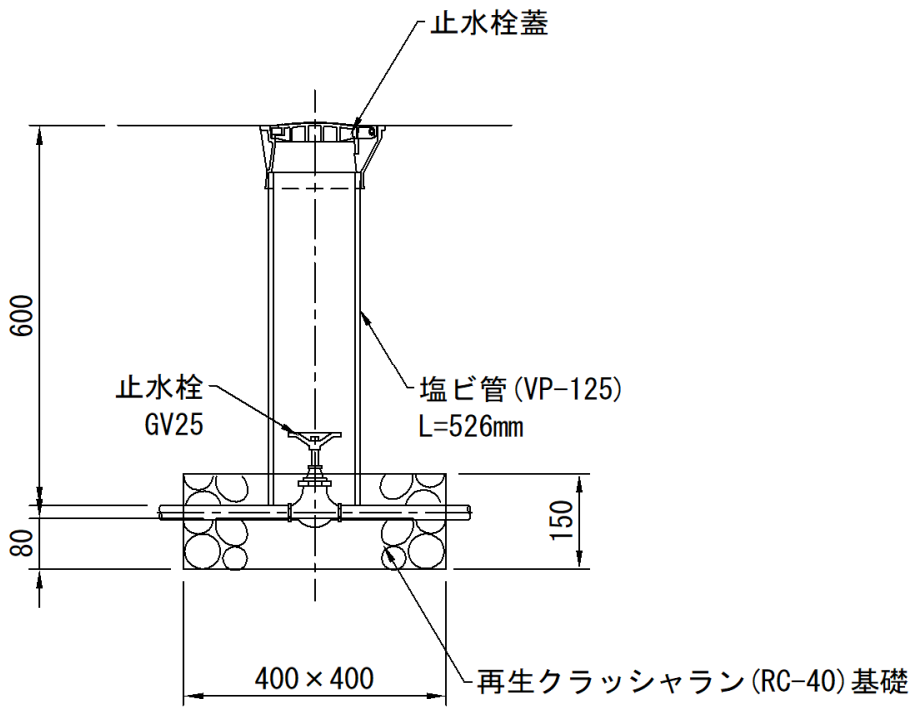

10　個　当り

名　称	止水栓-2工			
番号	工種名	規格／計算式	数　量	単位	摘要
1	再生ｸﾗｯｼｬﾗﾝ基礎	0.4*0.4*10	1.60	m2	
	t=100,RC-40				
2	塩ビ管	0.526*10/4.0	1.31	本	
	VP-125				
3	止水栓蓋	1*10	10.00	個	
4	止水栓	1*10	10.00	箇所	
	GV25				

単　位　数　量　計　算　書

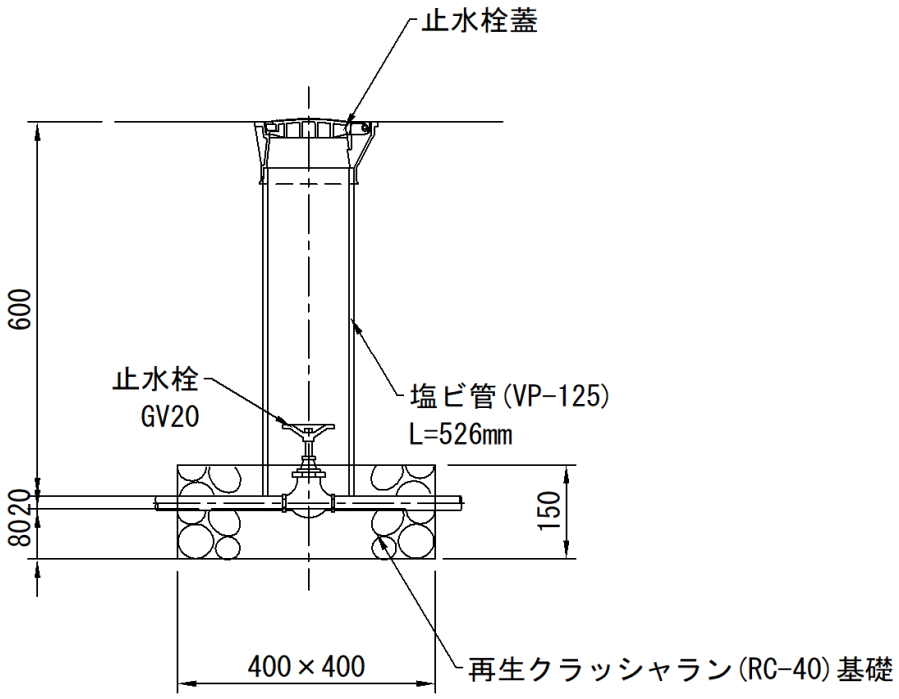

10　個　当り

名　称	止水栓-3工			
番号	工種名	規格／計算式	数　量	単位	摘要
1	再生ｸﾗｯｼｬﾗﾝ基礎	0.4*0.4*10	1.60	m2	
	t=100,RC-40				
2	塩ビ管	0.526*10/4.0	1.31	本	
	VP-125				
3	止水栓蓋	1*10	10.00	個	
4	止水栓	1*10	10.00	箇所	
	GV20				

単　位　数　量　計　算　書

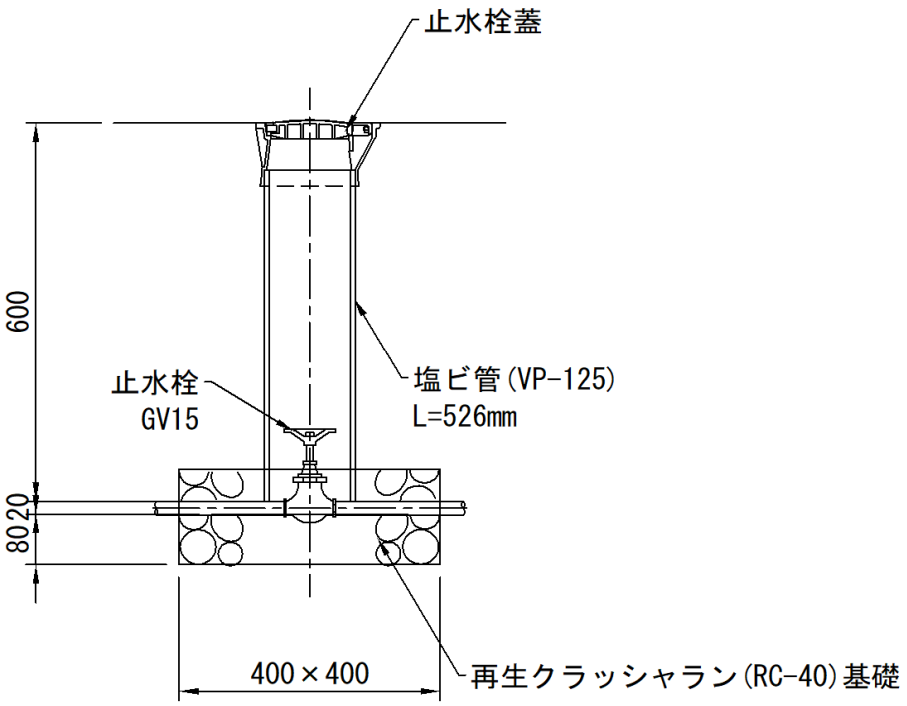

10　個　当り

名　称	止水栓-4工			
番号	工種名	規格／計算式　数　量	単位	摘要
1	再生ｸﾗｯｼｬﾗﾝ基礎	0.4*0.4*10　1.60	m2	
	t=100,RC-40			
2	塩ビ管	0.526*10/4.0　1.31	本	
	VP-125			
3	止水栓蓋	1*10　10.00	個	
4	止水栓	1*10　10.00	箇所	
	GV15			

単　位　数　量　計　算　書

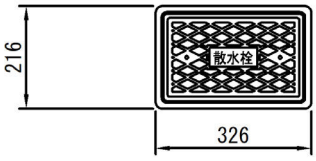

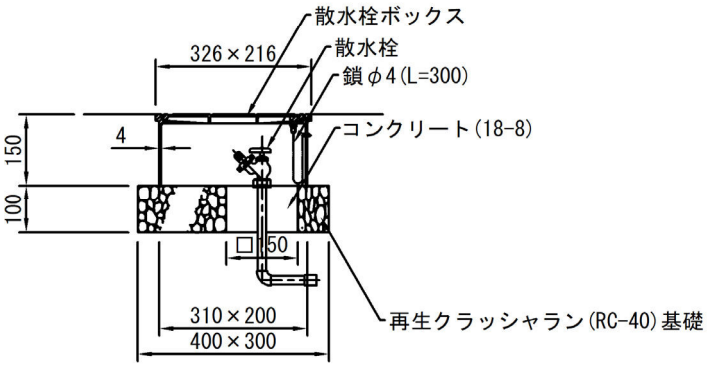

10　個　当り

名　称	散水栓工			
番号	工種名	規格／計算式　数　量	単位	摘要
1	再生ｸﾗｯｼｬﾗﾝ基礎	0.4*0.3*10　1.20	m2	
	t=100,RC-40			
2	型枠	0.15*0.1*4*10　0.60	m2	
	小型			
3	コンクリート	0.15*0.15*0.1*10　0.02	m3	
	18-8-25BB(W/C≦60%)			
5	散水栓ボックス	1*10　10.00	個	
6	散水栓	1*10　10.00	個	

硬質塩化ビニル管-1工

単　位　数　量　計　算　書

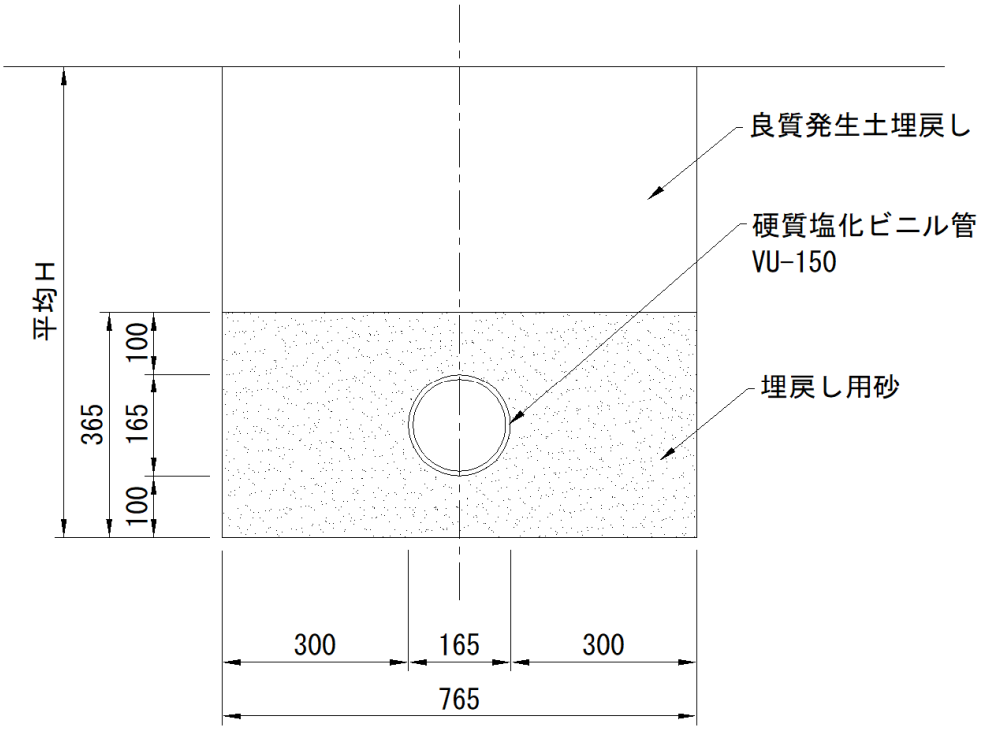

100　m　当り

名　称		硬質塩化ビニル管-1工			
番号	工種名	規格／計算式	数　量	単位	摘要
1	床掘	管土工にて計上		m3	
2	埋戻			m3	
3	残土処理			m3	
4	埋戻し用砂	(0.765*0.365-(0.165/2)^2*3.14)*100	25.78	m3	
5	硬質塩化ビニル管	100/4.0	25.00	本	
	VU150				

単　位　数　量　計　算　書

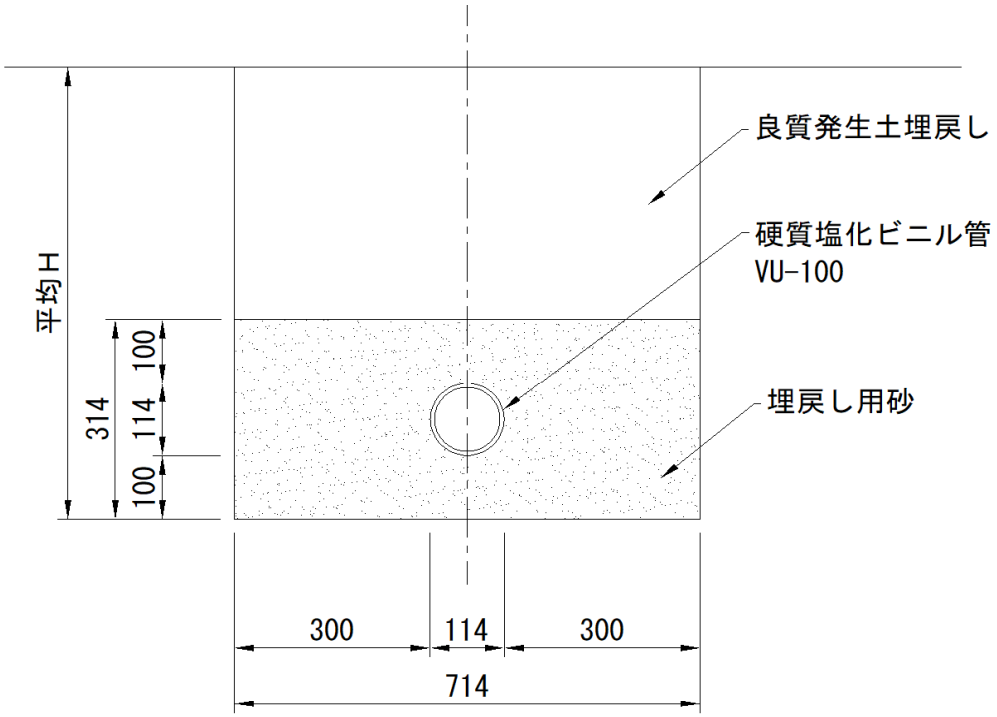

100　m　当り

名　称		硬質塩化ビニル管工-2工			
番号	工種名	規格／計算式	数　量	単位	摘要
1	床掘	管土工にて計上		m3	
2	埋戻			m3	
3	残土処理			m3	
4	基面整正			m2	
5	埋戻し用砂	(0.714*0.314-(0.114/2)^2*3.14)*100	21.39	m3	
6	硬質塩化ビニル管	100/4.0	25.00	本	
	VU100				

単　位　数　量　計　算　書

10 箇所 当り

名　称		既設Ｌ型側溝桝側壁穴あけ接続工			
番号	工種名	規格／計算式	数　量	単位	摘要
1	床掘			m3	
2	埋戻			m3	
3	残土処理			m3	
4	コンクリート削孔	1*10	10.00	孔	
	φ100				
5	コンクリートガラ	(0.2/2)^2*3.14*0.05*10	0.01	m3	

単　位　数　量　計　算　書

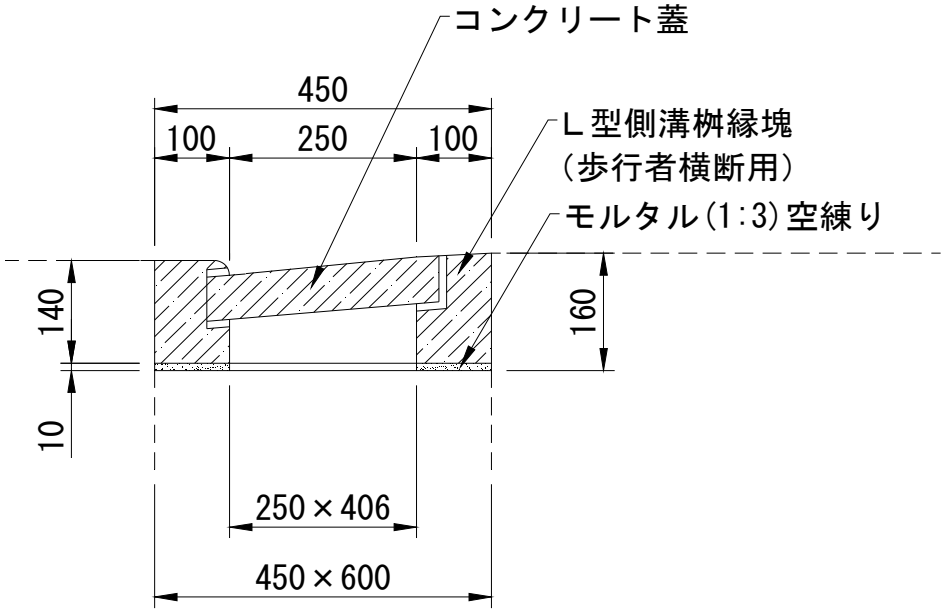

10 箇所 当り

名　称	Ｌ型側溝桝縁塊・蓋工			
番号	工種名	規格／計算式	数　量	単位	摘要
1	モルタル	(0.45*0.6-0.25*0.406)*0.01*10	0.01	m3	
	(1:3空練り)				
2	Ｌ型側溝桝縁塊	1*10	10.00	個	
	(歩行者横断用)				
3	コンクリート蓋	1*10	10.00	枚	

単　位　数　量　計　算　書

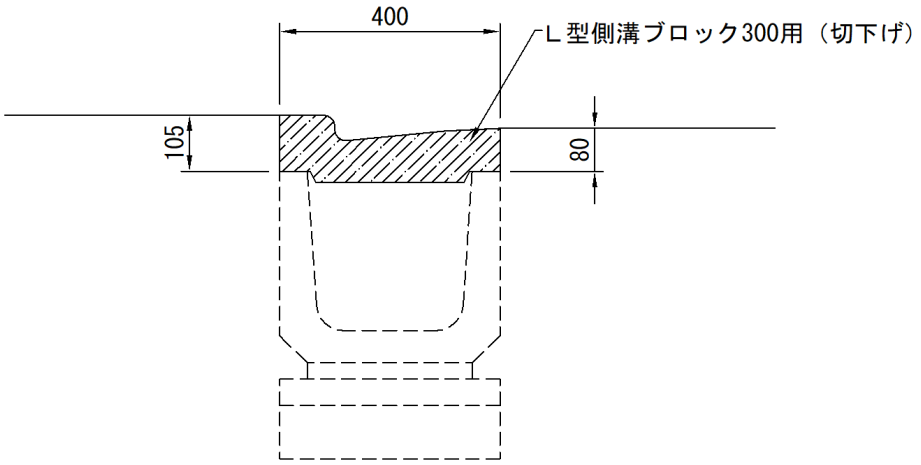

100　ｍ　当り

名　　称	市道部Ｌ型側溝工			
番号	工種名	規格／計算式　　数　量	単位	摘要
1	L型側溝ブロック	100/0.605　165.28	個	
	300用　切下げ			

塩ビ汚水桝工

単　位　数　量　計　算　書

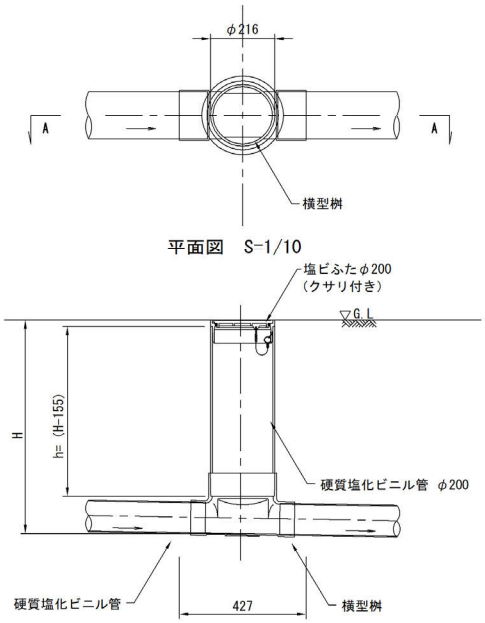

桝　リ　ス　ト

桝番号	桝名称	桝　仕　様	桝深さ（H）	蓋仕様		備　考
0No.1	塩ビ桝	小口径塩ビ桝 ２００φ	650	塩ビ蓋		
			平均 650			

平均高さ＝930

10 箇所 当り

名　称	塩ビ汚水桝工			
番号	工種名	規格／計算式　　数　量	単位	摘要
1	床掘	管土工にて計上	m3	
2	埋戻		m3	
3	残土処理		m3	
4	塩ビ桝	1*10　　10.00	個	
	φ200			
5	塩ビ管	(0.650-0.155)*10/4.0　　1.23	本	
	φ200			
6	塩ビ蓋	1*10　　10.00	個	
	クサリ付き			

引込柱工

単　位　数　量　計　算　書

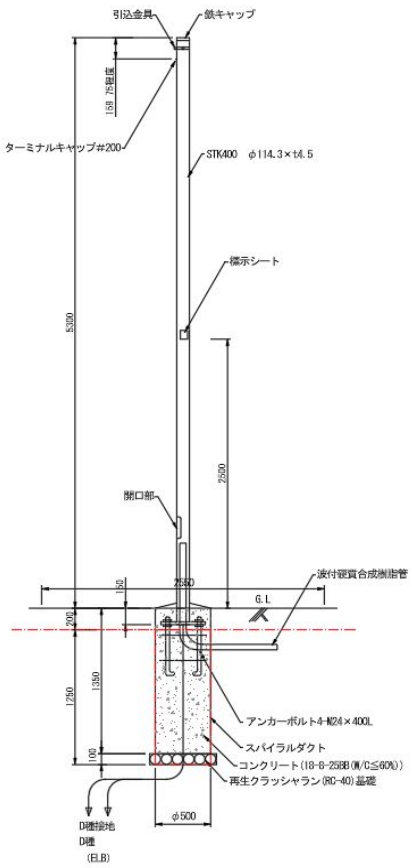

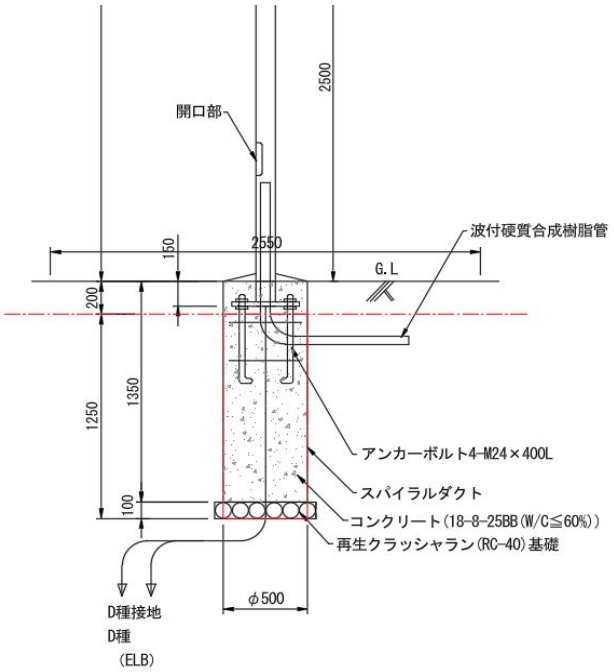

10 箇所 当り

名　称	引込柱工			
番号	工種名	規格／計算式	数　量	単位	摘要
1	床掘	(0.5^2*3.14/3.14*1.25)*10	3.12	m3	
2	埋戻	床掘－残土	0.67	m3	
3	残土処理	(0.5^2*3.14/4*1.25)*10	2.45	m3	
4	基面整正	0.5^2*3.14/4*10	1.96	m2	
5	再生ｸﾗｯｼｬﾗﾝ基礎	0.5^2*3.14/4*10	1.96	m2	
	t=100,RC-40				
6	型枠	1.35*10	13.50	m	
	スパイラルダクト				
7	コンクリート	(0.5/2)^2*3.14*1.35*10	2.64	m3	
	18-8-25BB(W/C≦60%)				
8	引込柱本体	1*10	10.00	基	
	アンカーボルト含む				
9	Ｄ種接地	2*10	20.00	極	

単　位　数　量　計　算　書

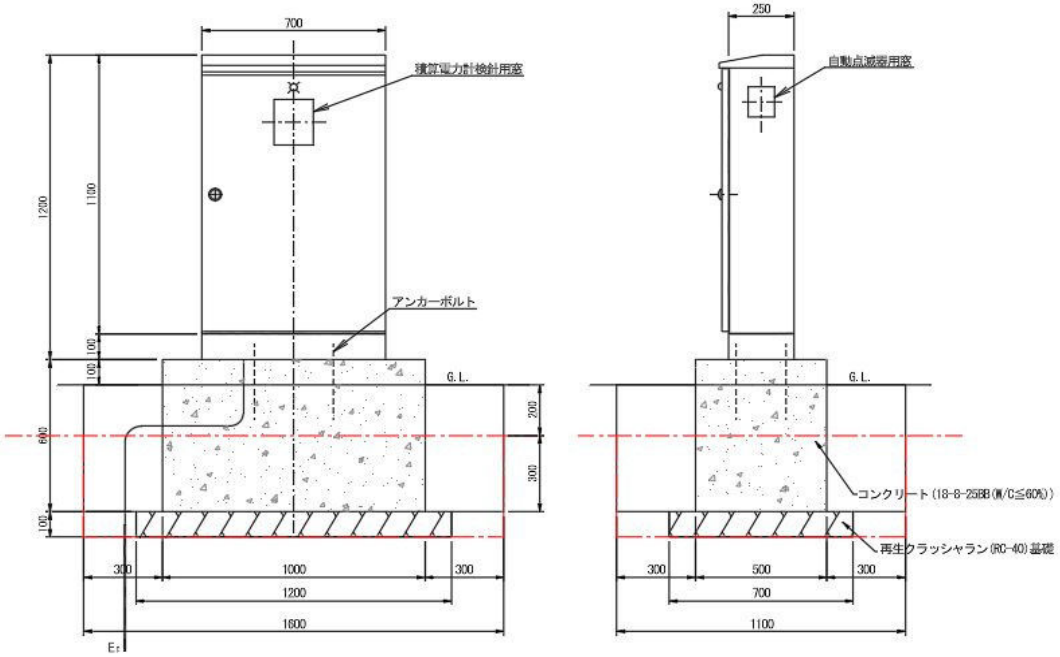

10　面　当り

名　　称		分電盤工			
番号	工種名	規格／計算式	数　量	単位	摘要
1	床掘	1.6*1.1*0.4*10	7.04	m3	
2	埋戻	床掘－残土	4.70	m3	
3	残土処理	(1.2*0.7*0.1+1.0*0.5*0.3)*10	2.34	m3	
4	基面整正	1.2*0.7*10	8.40	m2	
5	再生ｸﾗｯｼｬﾗﾝ基礎	1.2*0.7*10	8.40	m2	
	t=100,RC-40				
6	型枠	(1.0+0.5)*2*0.6*10	18.00	m2	
	小型				
7	コンクリート	1.0*0.5*0.6*10	3.00	m3	
	18-8-25BB(W/C≦60%)				
8	分電盤	1*10	10.00	基	
	アンカーボルトとも				
9	D種接地	1*10	10.00	極	

単　位　数　量　計　算　書

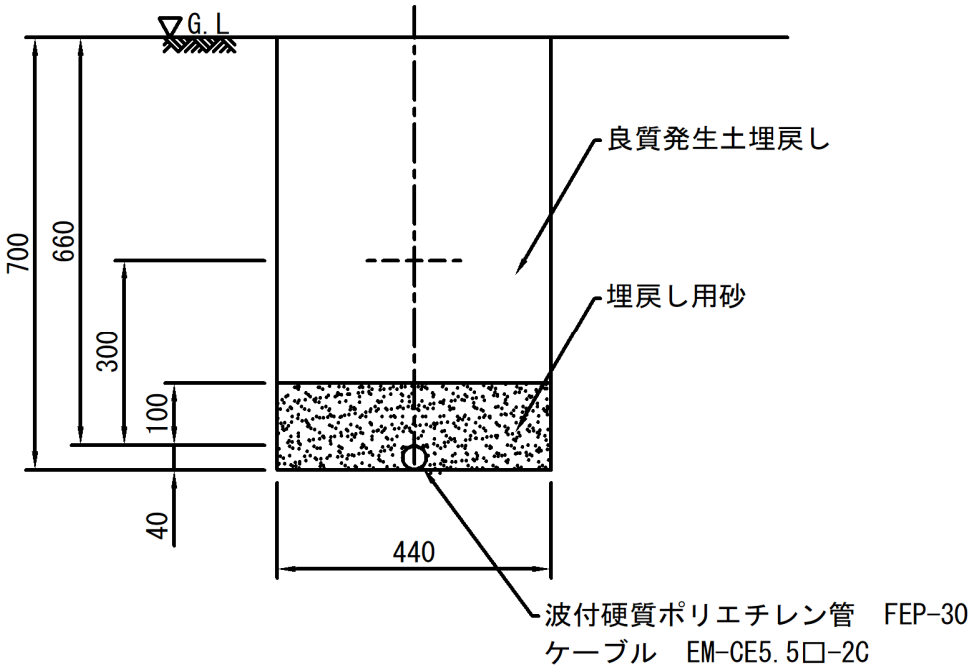

100　m　当り

名　称		波付硬質ポリエチレン管-1工			
番号	工種名	規格／計算式	数　量	単位	摘要
1	床掘	管土工にて計上		m3	
2	埋戻			m3	
3	残土処理			m3	
4	波付硬質ポリエチレン管	100.000	100.00	m	
	FEP-50				
5	埋戻し用砂	0.44×0.14×100	6.16	m3	

単　位　数　量　計　算　書

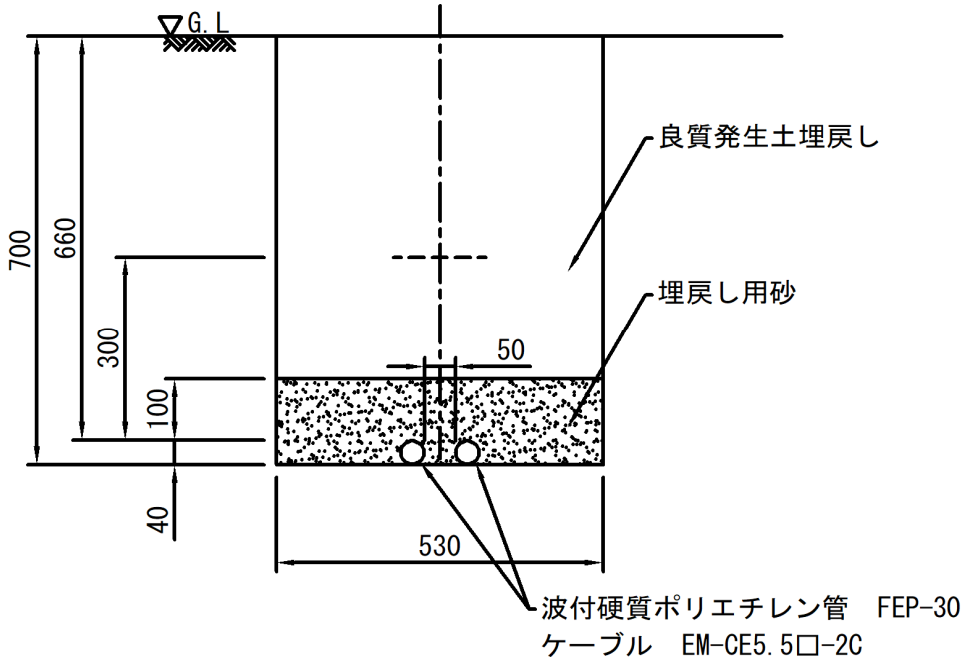

100　m　当り

名　称		波付硬質ポリエチレン管-2工			
番号	工種名	規格／計算式	数　量	単位	摘要
1	床掘	管土工にて計上		m3	
2	埋戻			m3	
3	残土処理			m3	
4	波付硬質ポリエチレン管	100.000	100.00	m	
	FEP-30				
5	埋戻し用砂	0.53×0.14×100	7.42	m3	

単　位　数　量　計　算　書

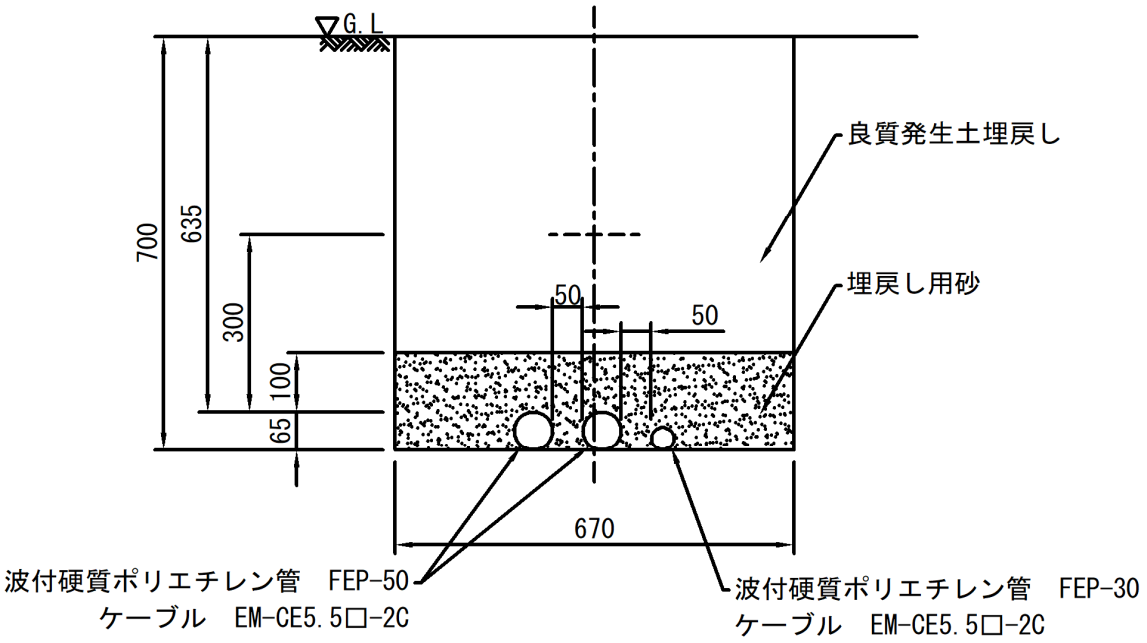

100　m　当り

名　称		波付硬質ポリエチレン管-3工			
番号	工種名	規格／計算式	数　量	単位	摘要
1	床掘	管土工にて計上		m3	
2	埋戻			m3	
3	残土処理			m3	
4	波付硬質ポリエチレン管	100.000	100.00	m	
	FEP-50				
5	埋戻し用砂	0.67×0.165×100	11.05	m3	

単　位　数　量　計　算　書

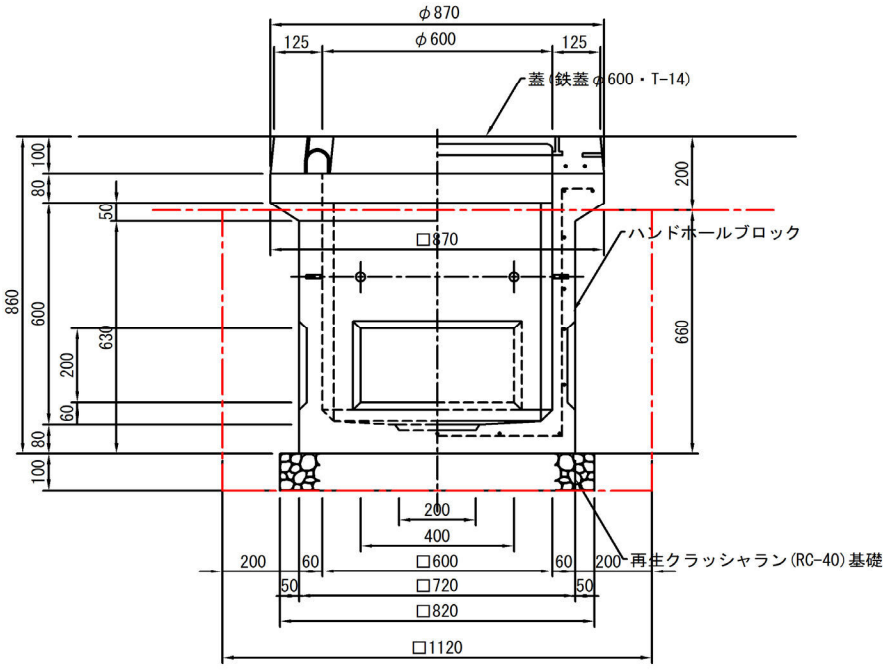

10 箇所 当り

名　称	ハンドホール工			
番号	工種名	規格／計算式	数　量	単位	摘要
1	床掘	1.12*1.12*0.76*10	9.53	m3	
2	埋戻	床掘－残土	5.44	m3	
3	残土処理	(0.82*0.82*0.1+0.72*0.72*0.66)*10	4.09	m3	
4	基面整正	0.82*0.82*10	6.72	m2	
5	再生ｸﾗｯｼｬﾗﾝ基礎	0.82*0.82*10	6.72	m2	
	t=100,RC-40				
6	ハンドホール	1*10	10.00	基	
	国交省型				

単　位　数　量　計　算　書

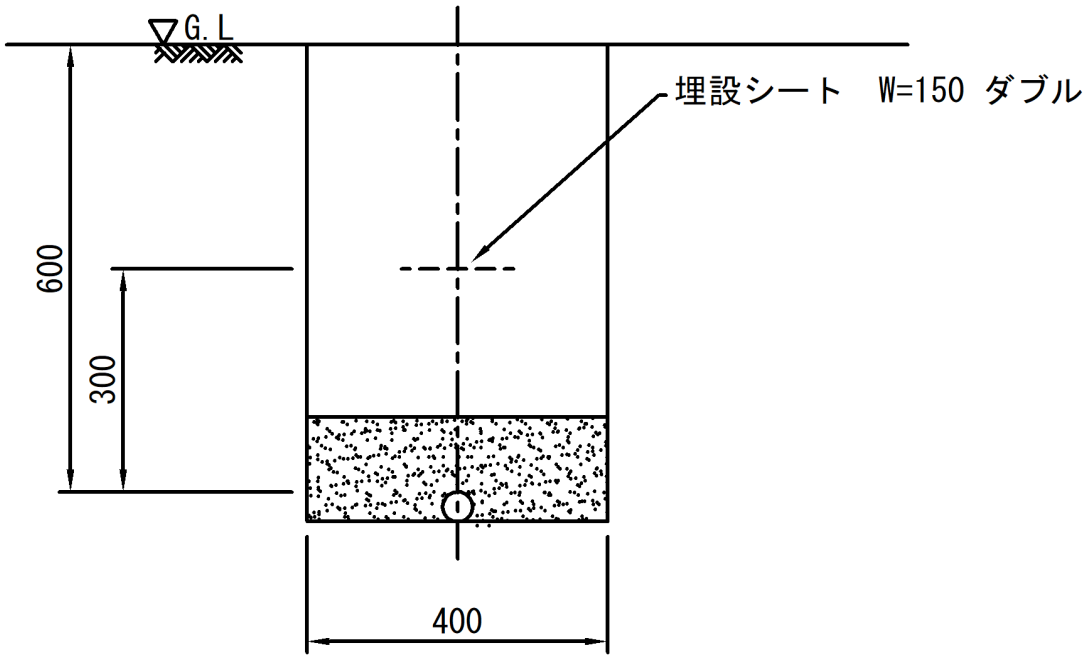

10　m　当り

名　称	埋設標識シート工			
番号	工種名	規格／計算式　　数　量	単位	摘要
1	埋設標識表示シート	10.000　　10.00	m	
	W=150			

単　位　数　量　計　算　書

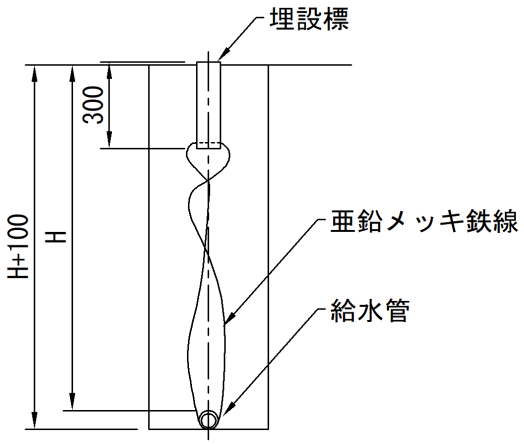

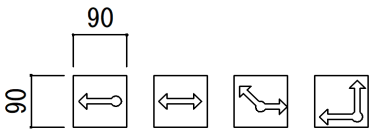

（例）

10 箇所 当り

名　称	埋設標工			
番号	工種名	規格／計算式　数　量	単位	摘要
1	埋設標	10.000　10.00	本	
	コンクリート			

単　位　数　量　計　算　書

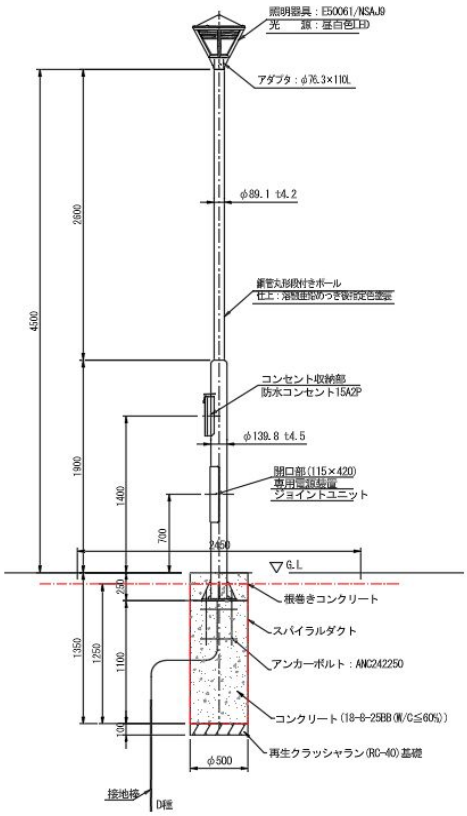

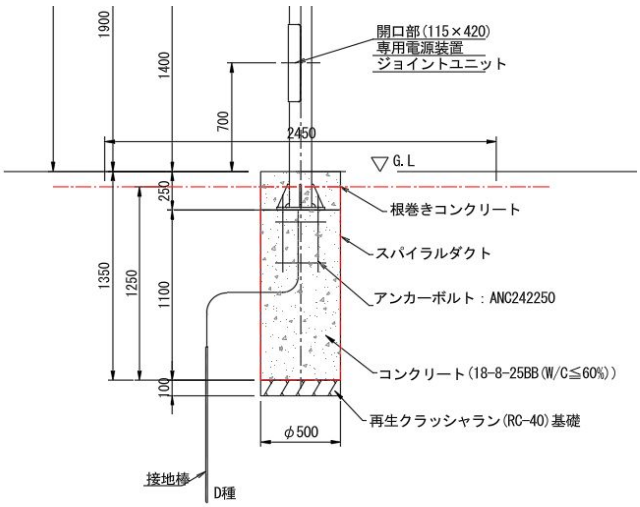

10　基　当り

名　　称	照明灯工			
番号	工種名	規格／計算式　　数　量	単位	摘要
1	床掘	(0.5^2*3.14/4*1.35)*10　　2.64	m3	
2	埋戻	床掘－残土　　0.00	m3	
3	残土処理	(0.5^2*3.14/4*1.35)*10　　2.64	m3	
4	基面整理正	0.5^2*3.14/4*10　　1.96	m2	
5	再生ｸﾗｯｼｬﾗﾝ基礎	0.5^2*3.14/4*10　　1.96	m2	
	t=100,RC-40			
6	スパイラルダクト	1.35*10　　13.50	m	
	φ500			
7	コンクリート	(0.5/2)^2*3.14*1.35*10　　2.64	m3	
	18-8-25BB(W/C≦60%)			
8	照明灯本体	1*10　　10.00	基	
	アンカーボルトとも			
9	D種接地	1*10　　10.00	極	

ソーラー灯工

単　位　数　量　計　算　書

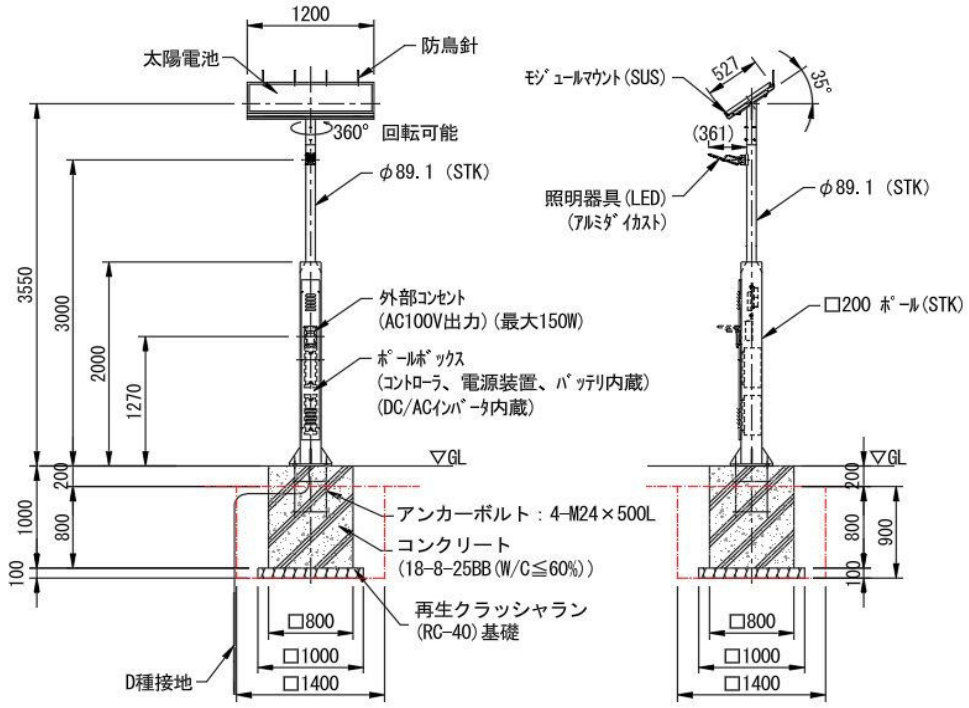

10　基　当り

名　　称		ソーラー灯工			
番号	工種名	規格／計算式	数　量	単位	摘要
1	床掘	1.4*1.4*0.9*10	17.64	m3	
2	埋戻	床掘－残土	11.52	m3	
3	残土処理	(1.0*1.0*0.1+0.8*0.8*0.8)*10	6.12	m3	
4	基面整正	1.0*1.0*10	10.00	m2	
5	再生ｸﾗｯｼｬﾗﾝ基礎	1.0*1.0*10	10.00	m2	
	t=100,RC-40				
6	型枠	0.8*1.0*4*10	32.00	m2	
	小型				
7	コンクリート	0.8*0.8*1.0*10	6.40	m3	
	18-8-25BB(W/C≦60%)				
8	ソーラー照明灯本体	1*10	10.00	基	
	アンカーボルトとも				
9	D種接地	1*10	10.00	極	

単　位　数　量　計　算　書

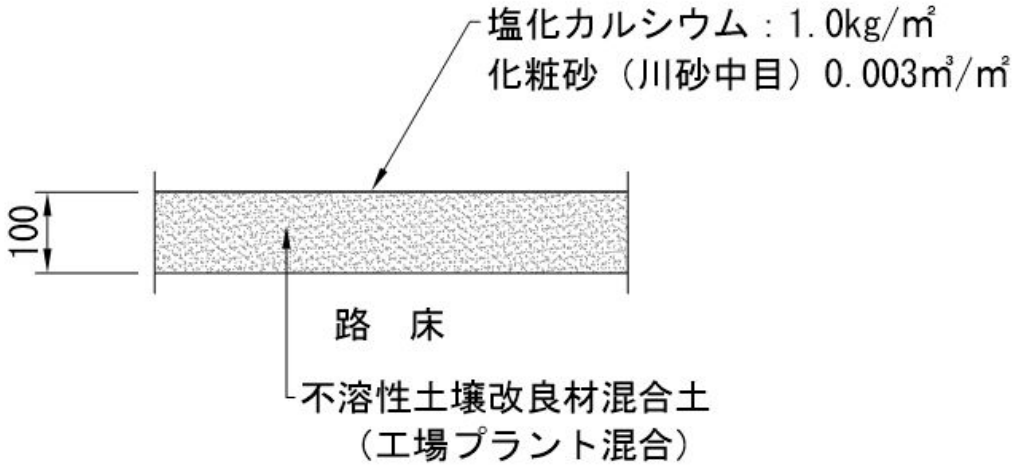

100.00　㎡　当り

名　　称	クレイ舗装工			
番号	工種名	規格／計算式	数　量	単位	摘要
1	基面整正	100.000	100.00	㎡	
2	不溶性土壌改良材混合土	0.1*100	10.00	m3	
3	化粧砂	0.003*100	0.30	m3	
4	塩化カシウム	1*100	100.00	kg	

単　位　数　量　計　算　書

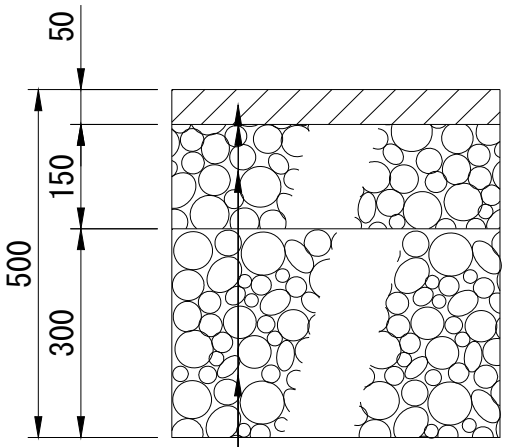

密粒度アスファルト混合物 t=50
プライムコート(PK-3)　1.2ﾘｯﾄﾙ/m2
粒度調整砕石(M-30)路盤 t=150
クラッシャーラン(C-40)路盤 t=300

100.00 ㎡ 当り

名　称	市道部アスファルト舗装工			
番号	工種名	規格／計算式	数　量	単位	摘要
1	基面整正	100.000	100.00	㎡	
2	ｸﾗｯｼｬｰﾗﾝ路盤	100.000	100.00	m2	
	t=300,C-40				
3	粒度調整砕石路盤	100.000	100.00	m2	
	t=150,M-30				
4	プライムコート	1.2*100	120.00	ﾘｯﾄﾙ	
	PK-3				
5	密粒度ｱｽﾌｧｱﾙﾄ混合物	0.05*100	5.00	m3	
	t=50				

単　位　数　量　計　算　書

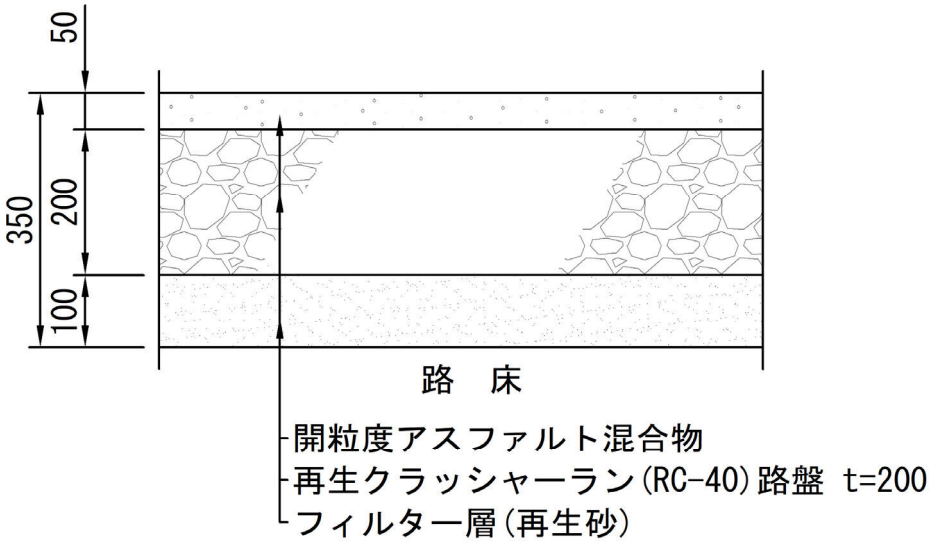

100.00 ㎡ 当り

名　称		透水性アスファルト舗装-1工			
番号	工種名	規格／計算式	数　量	単位	摘要
1	基面整正	100.000	100.00	㎡	
2	フィルター層	0.10*100	10.00	m3	
	砂　t=100				
3	再生ｸﾗｯｼｬｰﾗﾝ路盤	100.000	100.00	m2	
	t=150,RC-40				
4	開粒度ｱｽﾌｧﾙﾄ混合物	0.05*100	5.00	m3	
	t=50				

単　位　数　量　計　算　書

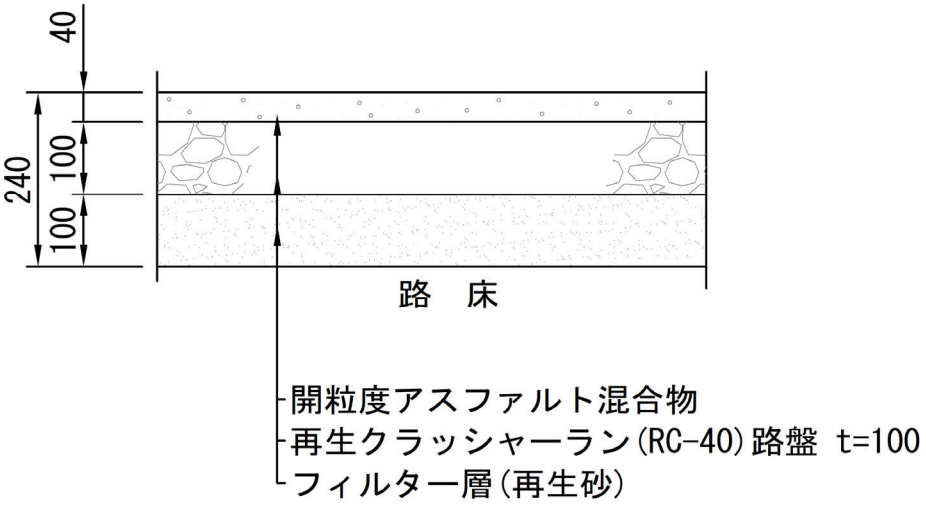

100.00 ㎡ 当り

名　称		透水性アスファルト舗装-2工			
番号	工種名	規格／計算式	数　量	単位	摘要
1	基面整正	100.000	100.00	㎡	
2	フィルター層	0.10*100	10.00	m3	
	砂　t=100				
3	再生ｸﾗｯｼｬｰﾗﾝ路盤	100.000	100.00	m2	
	t=100,RC-40				
4	開粒度ｱｽﾌｧﾙﾄ混合物	0.04*100	4.00	m3	
	t=40				

単　位　数　量　計　算　書

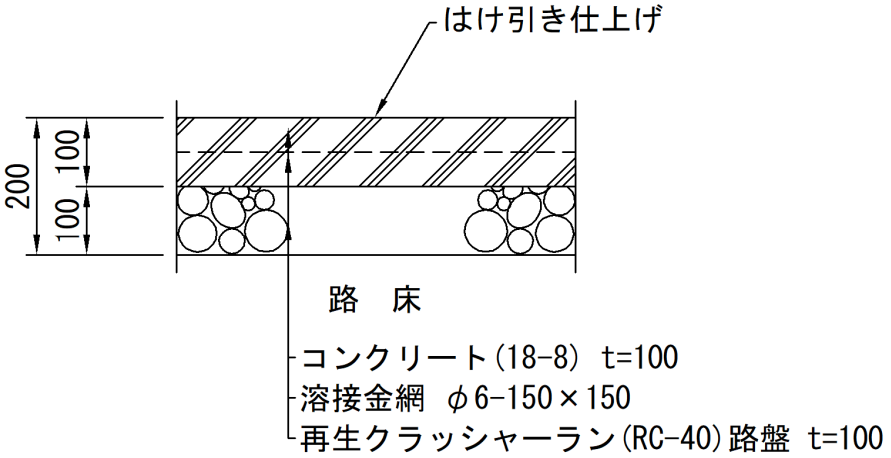

100.00 ㎡ 当り

名　称	コンクリート舗装工			
番号	工種名	規格／計算式	数　量	単位	摘要
1	基面整正	100.000	100.00	㎡	
2	再生ｸﾗｯｼｬｰﾗﾝ路盤	100.000	100.00	m2	
	t=100,RC-40				
3	型枠	0.1*100*2	20.00	m2	
	小型				
4	伸縮目地	0.1*100*4	40.00	m2	
5	コンクリート	0.1*100	10.00	m3	
	18-8-25BB(W/C≦60%)				
6	溶接金網	100.000	100.00	m2	
	φ6-150×150				
7	はけ引き仕上	100.000	100.00	m2	

透水性インターロッキングブロック舗装-1工

単　位　数　量　計　算　書

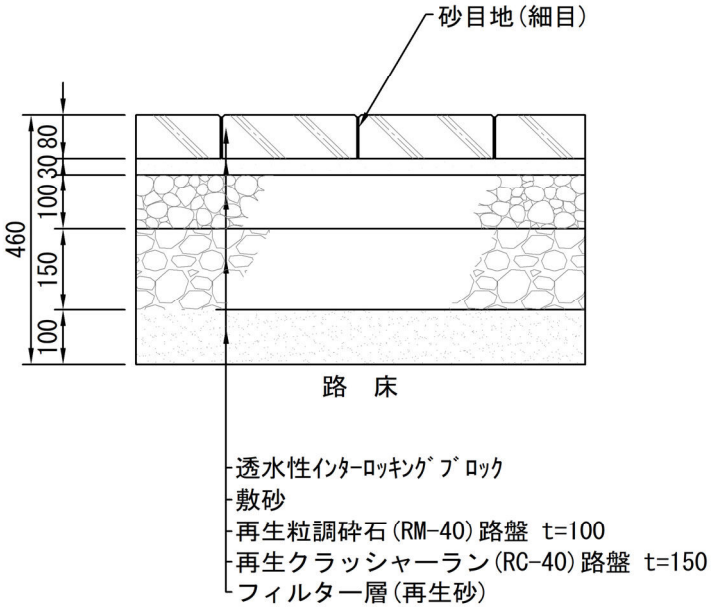

100.00 ㎡ 当り

名　称		透水性インターロッキングブロック舗装-1工			
番号	工種名	規格／計算式	数　量	単位	摘要
1	基面整正	100.000	100.00	㎡	
2	フィルター層	0.10*100	10.00	m3	
	砂　t=100				
3	再生ｸﾗｯｼｬｰﾗﾝ路盤	150.000	150.00	m2	
	t=150,RC-40				
4	再生粒調砕石路盤	100.000	100.00	m2	
	t=100,RM-40				
5	敷き砂	0.03*100	3.00	m3	
6	透水性ｲﾝﾀｰﾛｯｷﾝｸﾞﾌﾞﾛｯｸ	100.000	100.00	㎡	

透水性インターロッキングブロック舗装-2工

単　位　数　量　計　算　書

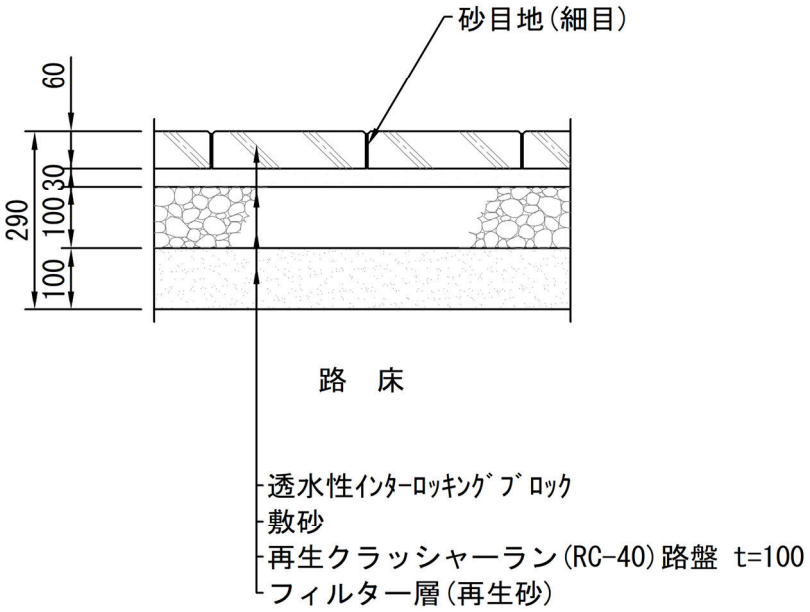

100.00 ㎡ 当り

名　称	透水性インターロッキングブロック舗装-2工			
番号	工種名	規格／計算式	数　量	単位	摘要
1	基面整正	100.000	100.00	㎡	
2	フィルター層	0.10*100	10.00	m3	
	砂　t=100				
3	再生ｸﾗｯｼｬｰﾗﾝ路盤	100.000	100.00	m2	
	t=100,RC-40				
4	敷き砂	0.03*100	3.00	m3	
5	透水性ｲﾝﾀｰﾛｯｷﾝｸﾞﾌﾞﾛｯｸ	100.000	100.00	㎡	
	t=60				

単　位　数　量　計　算　書

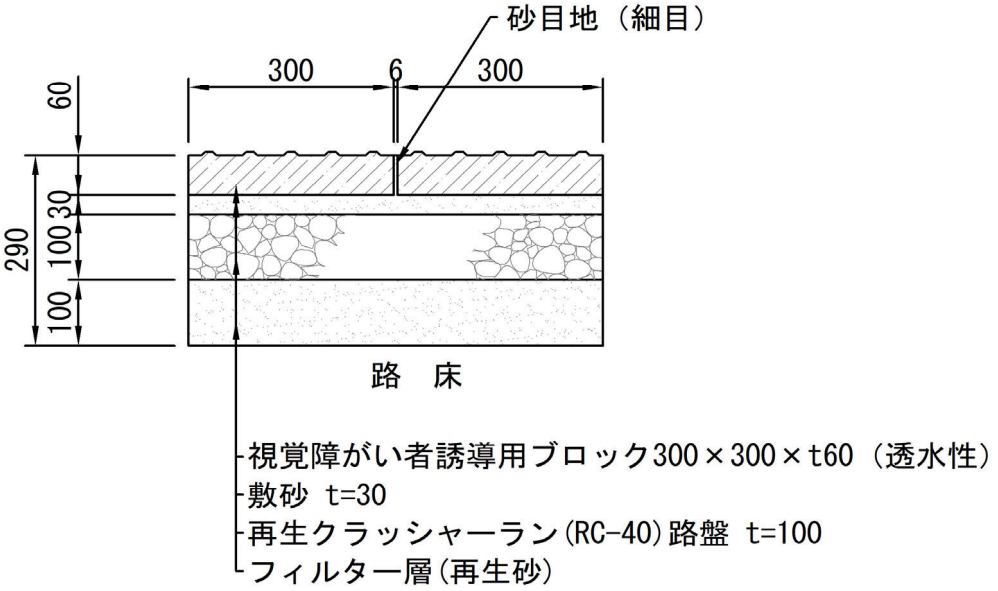

100.00 ㎡ 当り

名　称	視覚障がい者誘導ブロック舗装工-1			
番号	工種名	規格／計算式	数　量	単位	摘要
1	基面整正	100.000	100.00	㎡	
2	フィルター層	0.10*100	10.00	m3	
	砂　t=100				
3	再生ｸﾗｯｼｬｰﾗﾝ路盤	100.000	100.00	m2	
	t=100,RC-40				
4	敷き砂	0.03*100	3.00	m3	
5	視覚障がい者誘導ブロック	100/0.09	1,111.11	枚	
	t=60				

単　位　数　量　計　算　書

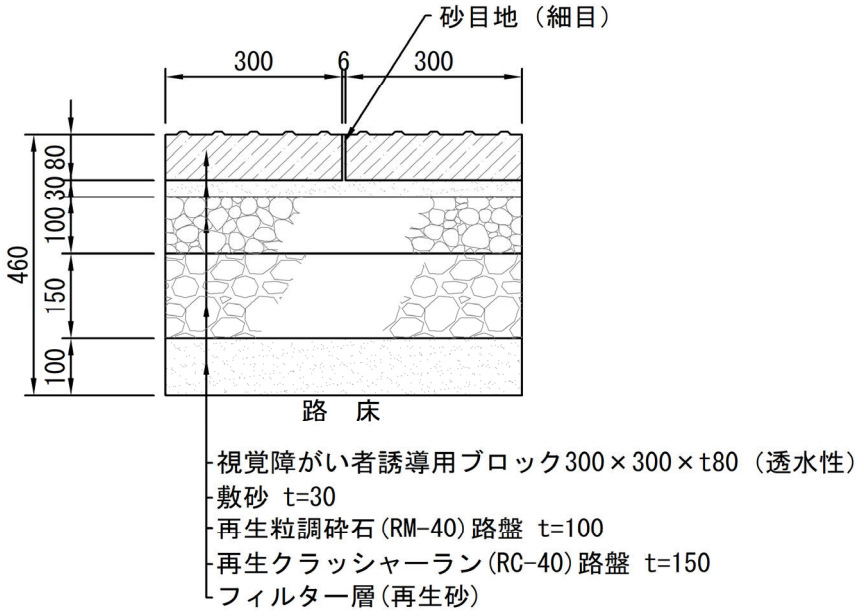

100.00 ㎡ 当り

名　称	視覚障がい者誘導ブロック舗装工-2			
番号	工種名	規格／計算式	数　量	単位	摘要
1	基面整正	100.000	100.00	㎡	
2	フィルター層	0.10*100	10.00	m3	
	砂　t=100				
3	再生ｸﾗｯｼｬｰﾗﾝ路盤	150.000	150.00	m2	
	t=150,RC-40				
4	再生粒調砕石路盤	100.000	100.00	m2	
	t=100,RM-40				
5	敷き砂	0.03*100	3.00	m3	
6	視覚障がい者誘導ブロック	100/0.09	1,111.11	枚	
	t=80				

歩車道境界ブロック（両面一般部）工

単　位　数　量　計　算　書

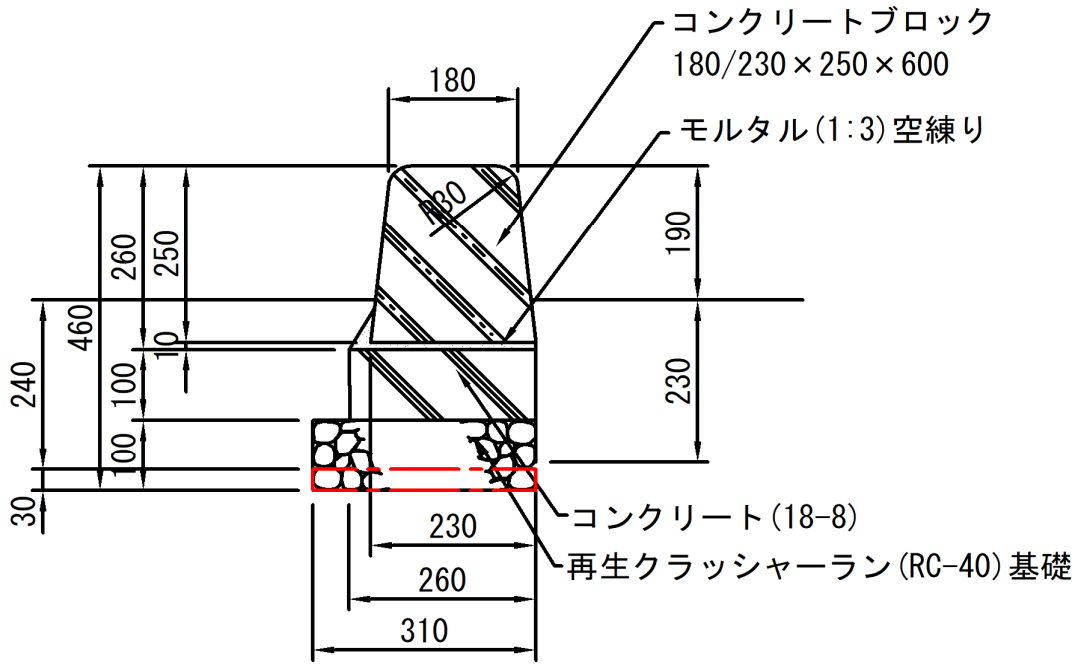

10.00　m　当り

名　称		歩車道境界ブロック（両面一般部）工			
番号	工種名	規格／計算式	数　量	単位	摘要
1	床掘	0.31*0.03*10	0.09	m3	
2	埋戻	床掘ー残土	0.00	m3	
3	残土処理	0.31*0.03*10	0.09	m3	
4	基面整正	0.31*10	3.10	m2	
5	再生ｸﾗｯｼｬﾗﾝ基礎	0.31*10	3.10	m2	
	t=100,RC-40				
6	型枠	0.1*2*10	2.00	m2	
	小型				
7	コンクリート	0.26*0.1*10	0.26	m3	
	18-8-25BB(W/C≦60%)				
8	モルタル	0.26*0.01*10	0.02	m3	
	(1:3空練り)				
9	コンクリートブロック	10/0.60	16.66	個	
	180/230*250*600				

歩車道境界ブロック（両面端末部）工

単　位　数　量　計　算　書

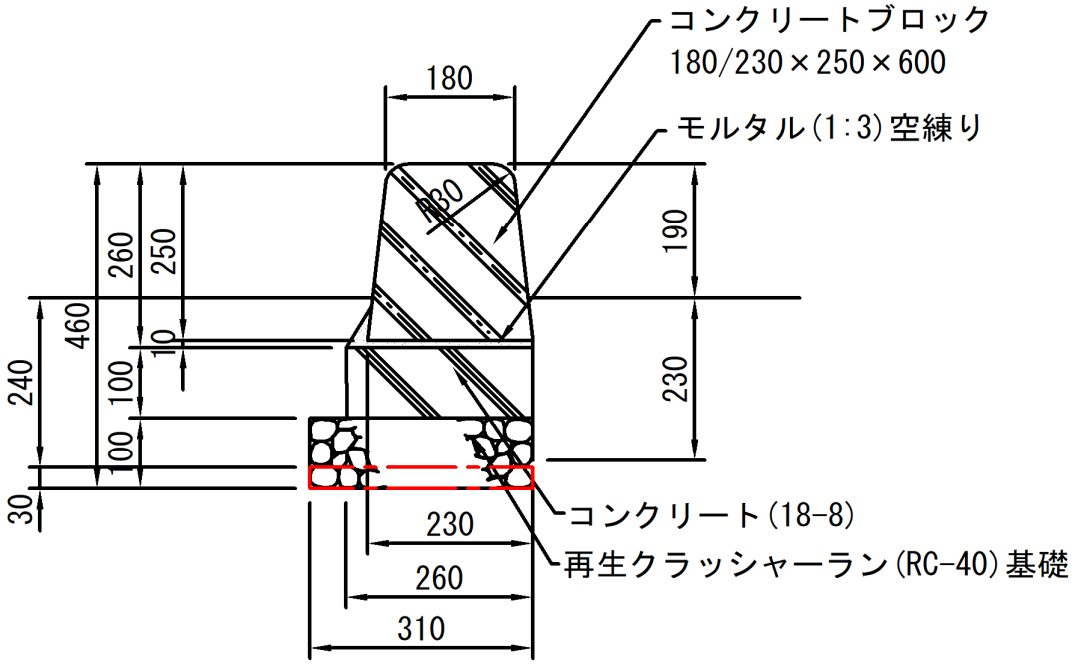

10.00 箇所 当り

名　称		歩車道境界ブロック（両面端末部）工			
番号	工種名	規格／計算式	数　量	単位	摘要
1	床掘	0.31*0.03*0.6*10	0.05	m3	
2	埋戻	床掘－残土	0.00	m3	
3	残土処理	0.31*0.03*0.6*10	0.05	m3	
4	基面整正	0.31*0.6*10	1.86	m2	
5	再生ｸﾗｯｼｬﾗﾝ基礎	0.31*0.6*10	1.86	m2	
	t=100,RC-40				
6	型枠	0.1*2*0.6*10	1.20	m2	
	小型				
7	コンクリート	0.26*0.1*0.6*10	0.15	m3	
	18-8-25BB(W/C≦60%)				
8	モルタル	0.26*0.01*0.6*10	0.01	m3	
	(1:3空練り)				
9	コンクリートブロック	1*10	10.00	個	
	180/230*250*600				

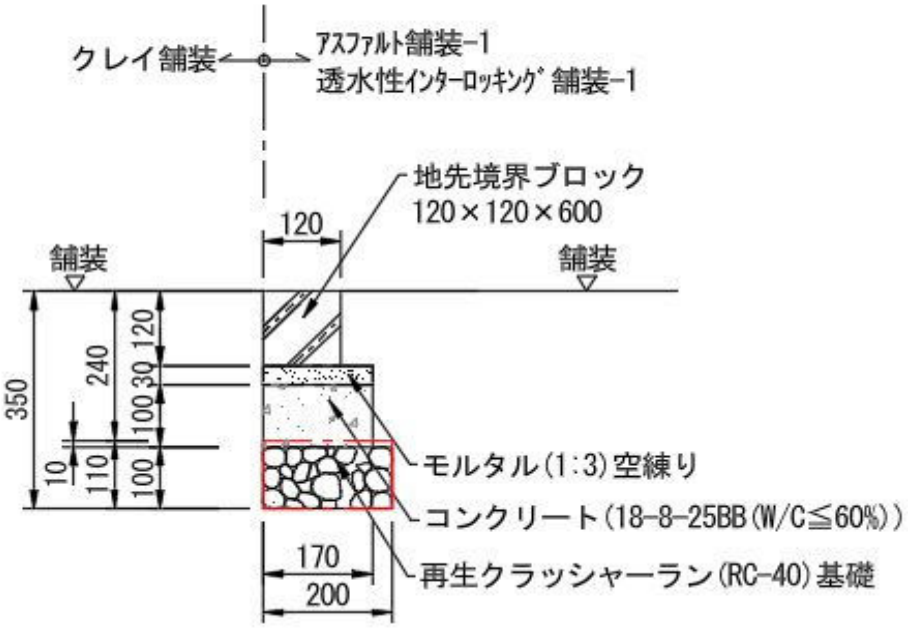

10.00 m 当り

名　　称		地先境界ブロック-1工			
番号	工種名	規格／計算式	数　量	単位	摘要
1	床掘	0.20*0.11*10	0.22	m3	
2	埋戻	床掘－残土	0.01	m3	
3	残土処理	(0.20*0.10+0.17*0.01)*10	0.21	m3	
4	基面整正	0.20*10	2.00	m2	
5	再生ｸﾗｯｼｬﾗﾝ基礎	0.20*10	2.00	m2	
	t=100,RC-40				
6	型枠	0.10*2*10	2.00	m2	
	小型				
7	コンクリート	0.17*0.1*10	0.17	m3	
	18-8-25BB(W/C≦60%)				
8	モルタル	0.17*0.03*10	0.05	m3	
	(1:3空練り)				
	コンクリートブロック	10/0.60	16.66	個	

単　位　数　量　計　算　書

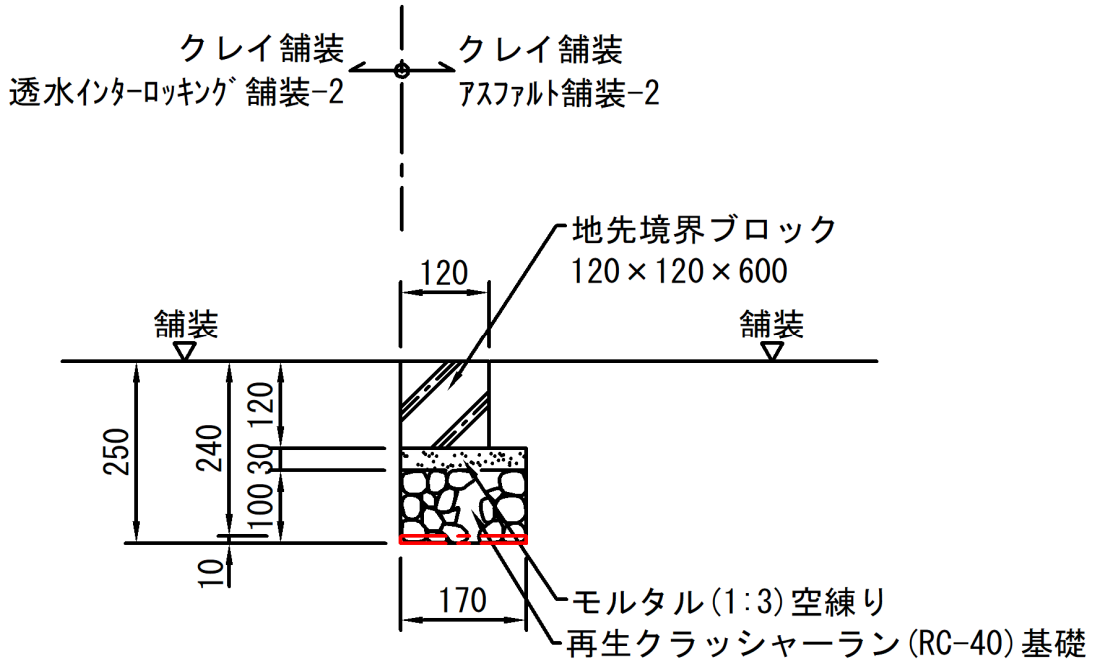

10.00　m　当り

名　称		地先境界ブロック-2工			
番号	工種名	規格／計算式	数　量	単位	摘要
1	床掘	0.17*0.01*10	0.01	m3	
2	埋戻	床掘ー残土	0.00	m3	
3	残土処理	0.17*0.01*10	0.01	m3	
4	基面整正	0.170	0.17	m2	
5	再生ｸﾗｯｼｬﾗﾝ基礎	0.17*10	1.70	m2	
	t=100,RC-40				
6	モルタル	0.17*0.03*10	0.05	m3	
	(1:3空練り)				
7	コンクリートブロック	10/0.60	16.66	個	
	120*120*600				

単　位　数　量　計　算　書

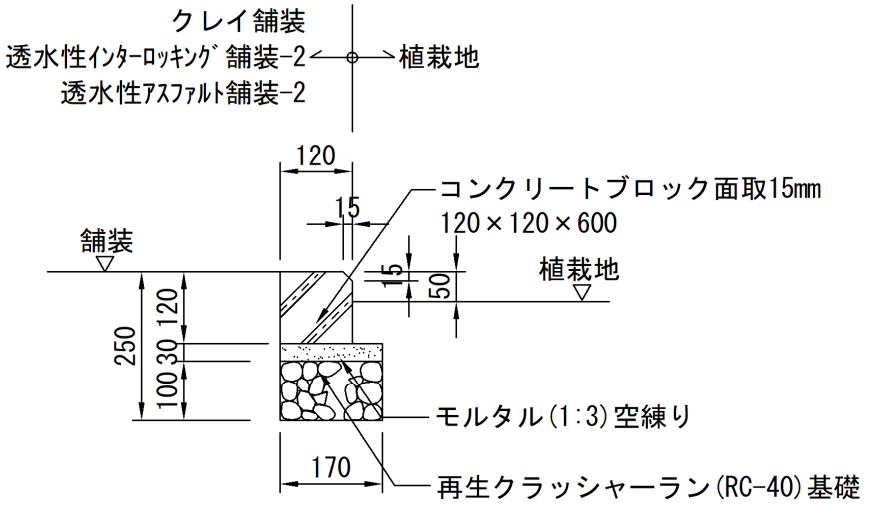

10.00　m　当り

名　称		コンクリート縁石			
番号	工種名	規格／計算式	数　量	単位	摘要
1	床掘	0.000	0.00	m3	
2	埋戻	床掘ー残土	0.00	m3	
3	残土処理	0.000	0.00	m3	
4	基面整正	0.17*10	1.70	m2	
4	再生ｸﾗｯｼｬﾗﾝ基礎	0.17*10	1.70	m2	
	t=100,RC-40				
5	モルタル	0.17*0.03*10	0.05	m3	
	(1:3空練り)				
6	コンクリートブロック	10/0.60	16.66	個	
	120*120*600				

単　位　数　量　計　算　書

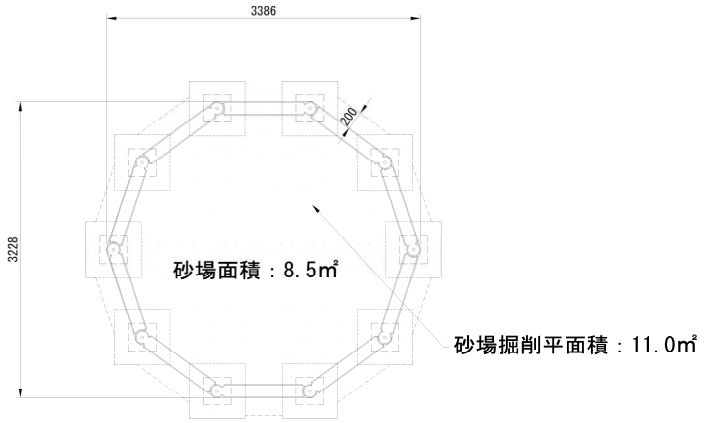

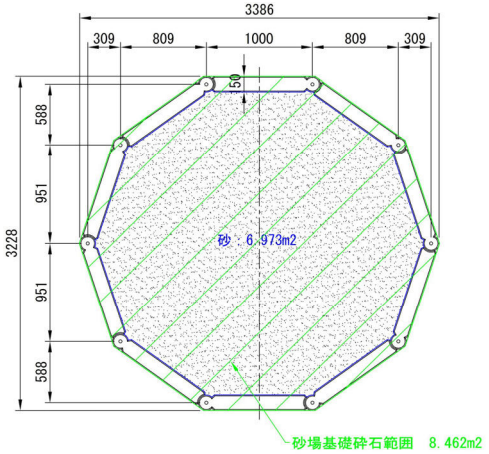

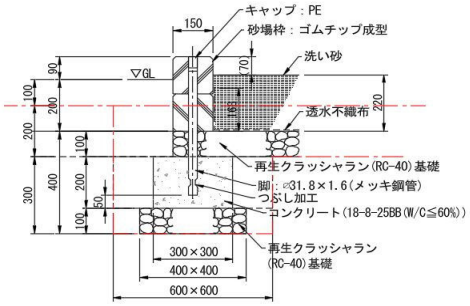

10.00　基　当り

名　　称		砂場工			
番号	工種名	規格／計算式	数　量	単位	摘要
1	床掘	((0.6*0.6*0.3)*10+11.0*0.2)*10	32.80	m3	
2	埋戻	床掘ー残土	12.40	m3	
3	残土処理	((0.4*0.4*0.1+0.3*0.3*0.2)*10+8.5*0.2)*10	20.40	m3	
4	基面整正	(0.4*0.4*1.0*10+8.462)*10	100.62	m2	
5	再生ｸﾗｯｼｬﾗﾝ基礎	(0.4*0.4*1.0*10+8.462)*10	100.62	m2	
	t=100,RC-40				
6	型枠	0.3*0.2*4*10*10	24.00	m2	
	小型				
7	コンクリート	0.3*0.3*0.2*10*10	1.80	m3	
	18-8-25BB(W/C≦60%)				
8	砂場本体	10.000	10.00	基	
9	透水不織布	(6.973+1.0*0.168*10)*10	86.53	m2	
10	洗砂	6.973*0.22*10	15.34	m3	

単　位　数　量　計　算　書

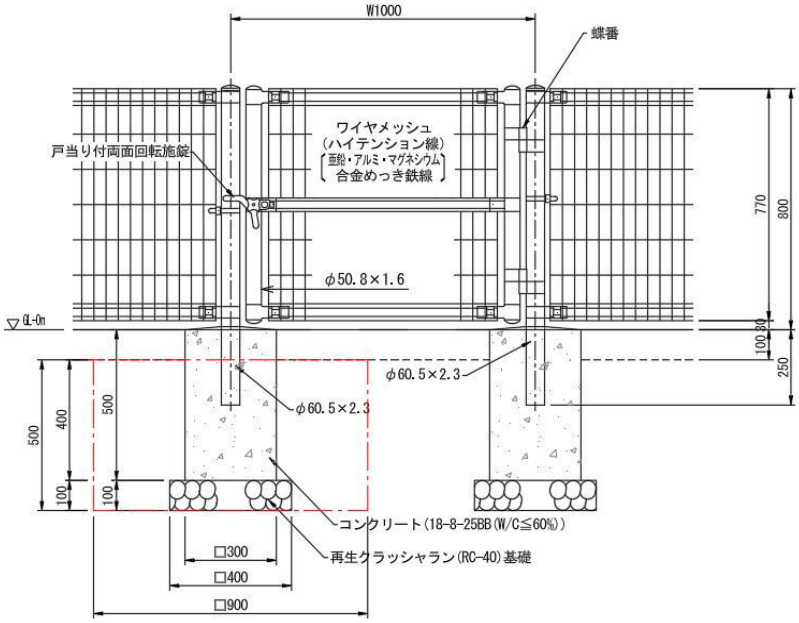

10.00　組　当り

名　　称		門扉			
番号	工種名	規格／計算式	数　量	単位	摘要
1	床掘	0.9*0.9*0.5*2*10	8.10	m3	
2	埋戻	床掘ー残土	7.06	m3	
3	残土処理	(0.4*0.4*0.1+0.3*0.3*0.4)*2*10	1.04	m3	
4	基面整正	0.4*0.4*2*10	3.20	m2	
5	再生ｸﾗｯｼｬﾗﾝ基礎	0.4*0.4*2*10	3.20	m2	
	t=100,RC-40				
6	型枠	0.3*0.5*4*2*10	12.00	m2	
	小型				
7	コンクリート	0.3*0.3*0.5*2*10	0.90	m3	
	18-8-25BB(W/C≦60%)				
8	門扉	1*10	10.00	基	

単　位　数　量　計　算　書

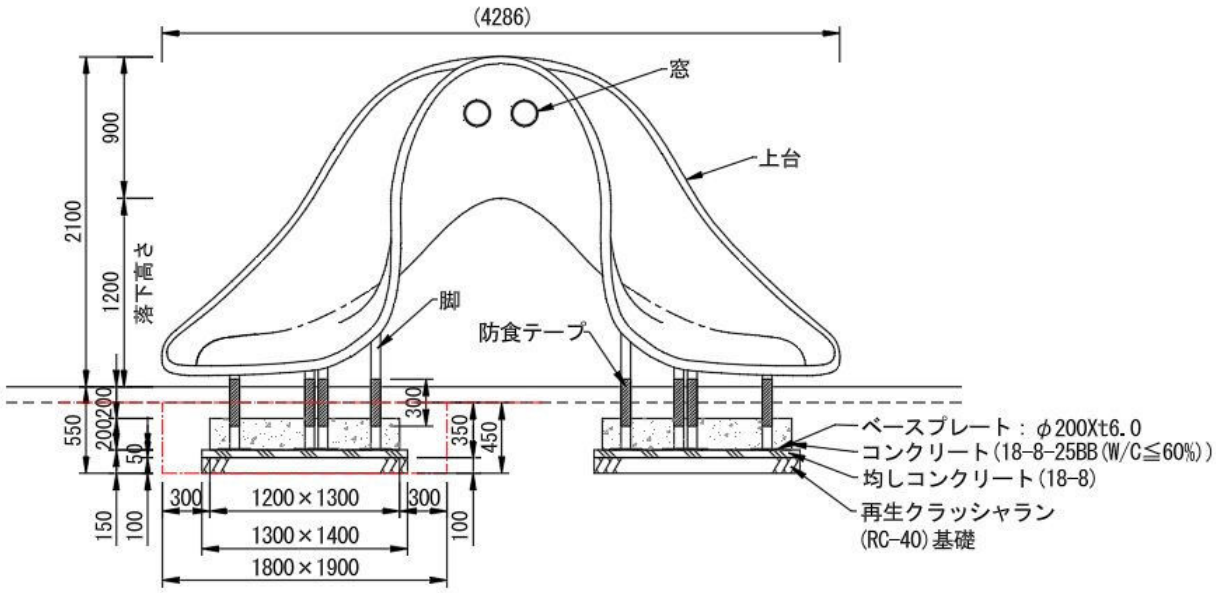

10.00　基　当り

名　　称		幼児用すべり台工			
番号	工種名	規格／計算式	数　量	単位	摘要
1	床掘	1.8*1.9*0.45*2*10	30.78	m3	
2	埋戻	床掘－残土	19.08	m3	
3	残土処理	(1.3*1.4*0.15+1.2*1.3*0.2)*2*10	11.70	m3	
4	基面整正	1.3*1.4*2*10	36.40	m2	
5	再生ｸﾗｯｼｬﾗﾝ基礎	1.3*1.4*2*10	36.40	m2	
	t=100,RC-40				
6	均しコンクリート	1.3*1.4*0.05*2*10	1.82	m3	
	18-8-25BB(W/C≦60%)				
7	型枠	(1.2+1.3)*0.2*2*2*10	20.00	m2	
	小型				
8	コンクリート	1.2*1.3*0.2*2*10	6.24	m3	
	18-8-25BB(W/C≦60%)				
9	幼児用すべり台本体	1*10	10.00	基	
10	安全マット	2*10	20.00	枚	

単　位　数　量　計　算　書

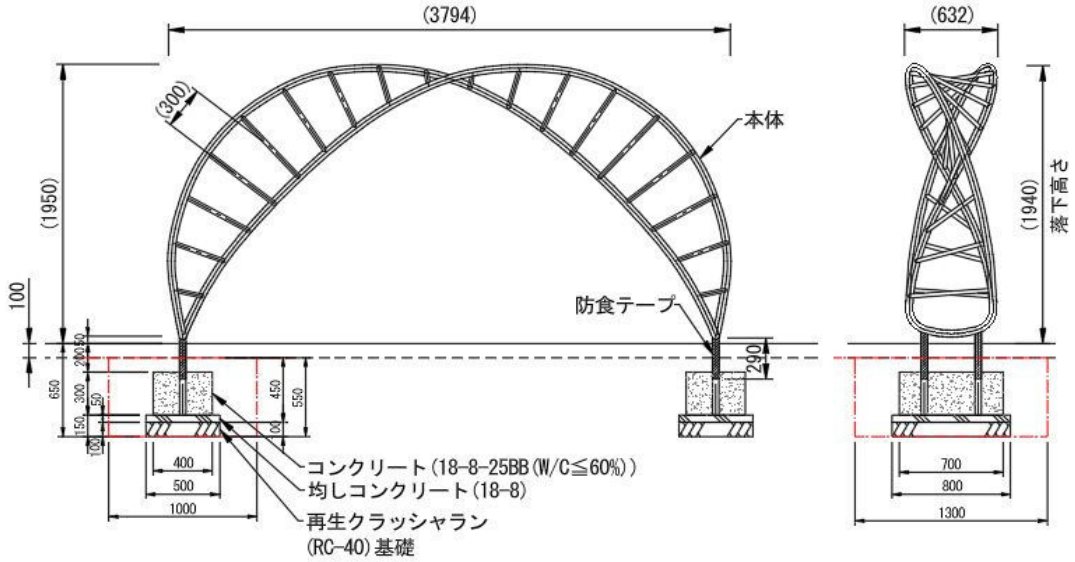

10.00　基　当り

名　　称	ラダー遊具工			
番号	工種名	規格／計算式	数　量	単位	摘要
1	床掘	1*1.3*0.55*2*10	14.30	m3	
2	埋戻	床掘ー残土	11.42	m3	
3	残土処理	(0.5*0.8*0.15+0.4*0.7*0.3) *2*10	2.88	m3	
4	基面整正	0.5*0.8*2*10	8.00	m2	
5	再生ｸﾗｯｼｬﾗﾝ基礎	0.5*0.8*2*10	8.00	m2	
	t=100,RC-40				
6	均しコンクリート	0.5*0.8*0.05*2*10	0.40	m3	
	18-8-25BB(W/C≦60%)				
7	型枠	(0.4+0.7)*0.3*2*2*10	13.20	m2	
	小型				
8	コンクリート	0.4*0.7*0.3*2*10	1.68	m3	
	18-8-25BB(W/C≦60%)				
9	ラダー遊具本体	1*10	10.00	基	

ブランコエ

単　位　数　量　計　算　書

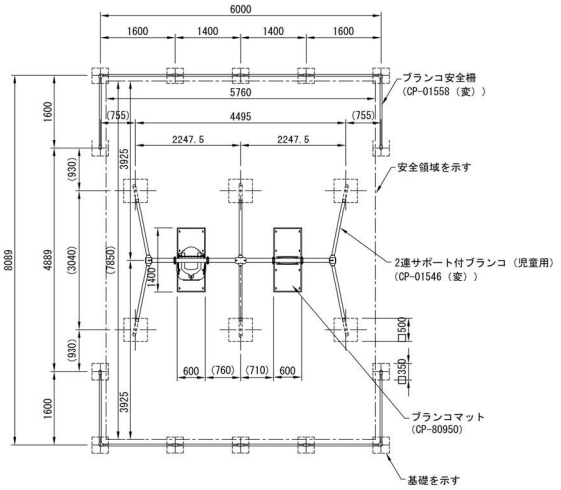

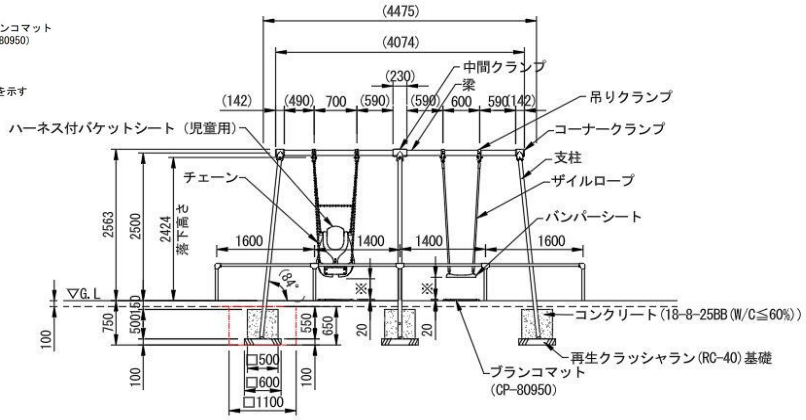

10.00 箇所 当り

名　　称	ブランコエ			
番号	工種名	規格／計算式　　数　量	単位	摘要
1	床掘	1.1*1.1*0.65*6*10　　47.19	m3	
2	埋戻	床掘－残土　　37.53	m3	
3	残土処理	(0.6*0.6*0.1+0.5*0.5*0.5)*6*10　　9.66	m3	
4	基面整正	0.6*0.6*6*10　　21.60	m2	
5	再生ｸﾗｯｼｬﾗﾝ基礎	0.6*0.6*6*10　　21.60	m2	
	t=100,RC-40			
6	型枠	0.5*0.5*4*6*10　　60.00	m2	
	小型			
7	コンクリート	0.5*0.5*0.5*6*10　　7.50	m3	
	18-8-25BB(W/C≦60%)			
8	ブランコ本体	1*10　　10.00	基	
9	安全マット	2*10　　20.00	枚	

単　位　数　量　計　算　書

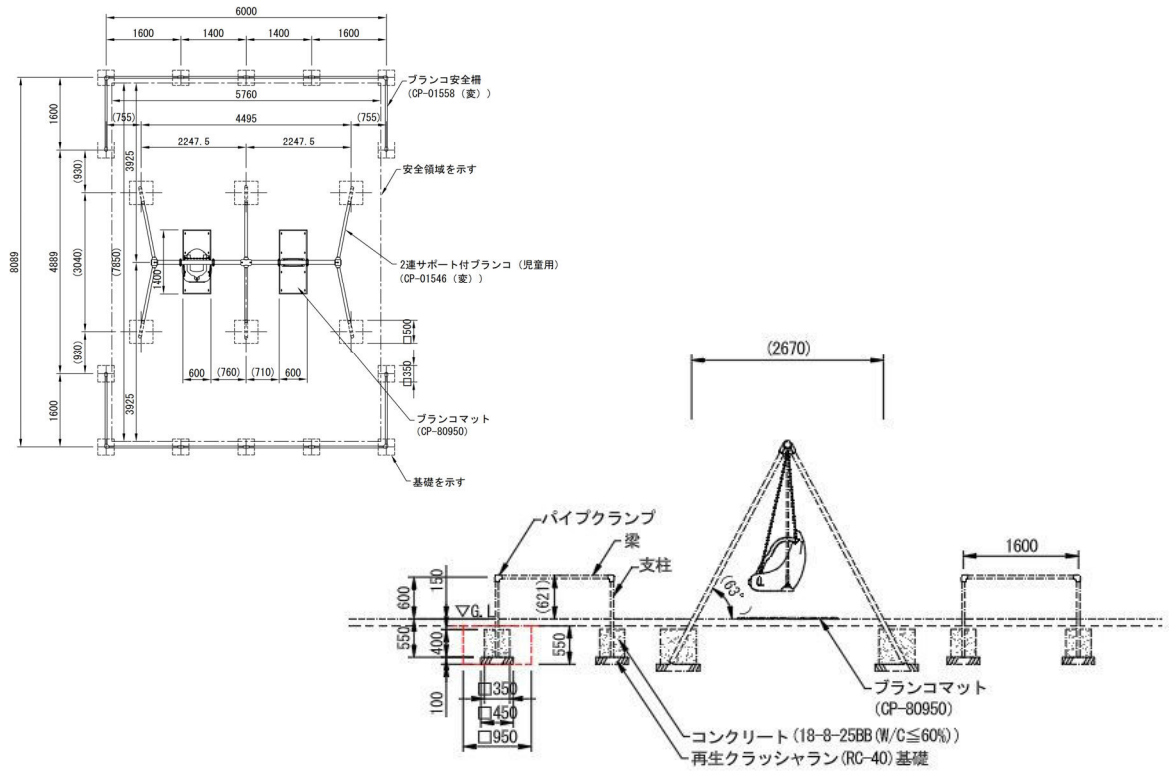

10.00　組　当り

名　　称	ブランコ柵工			
番号	工種名	規格／計算式	数　量	単位	摘要
1	床掘	0.95*0.95*0.55*14*10	69.49	m3	
2	埋戻	床掘－残土	59.80	m3	
3	残土処理	(0.45*0.45*0.1+0.35*0.35*0.4)*14*10	9.69	m3	
4	基面整正	0.45*0.45*14*10	28.35	m2	
5	再生ｸﾗｯｼｬﾗﾝ基礎	0.45*0.45*14*10	28.35	m2	
	t=100,RC-40				
6	型枠	0.35*0.4*4*14*10	78.40	m2	
	小型				
7	コンクリート	0.35*0.35*0.4*14*10	6.86	m3	
	18-8-25BB(W/C≦60%)				
8	ブランコ柵本体	1*10	10.00	基	

単　位　数　量　計　算　書

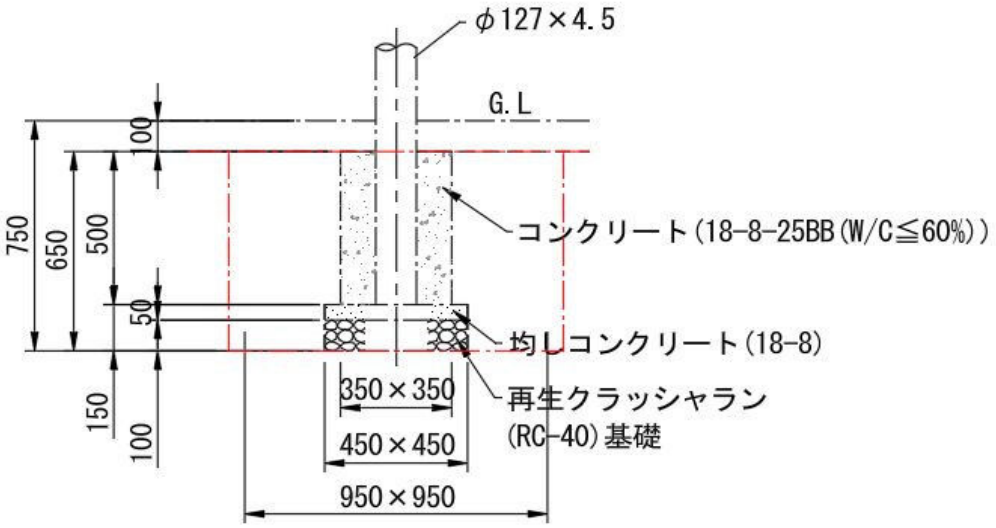

10.00　基　当り

名　称	健康遊具-1工			
番号	工種名	規格／計算式	数　量	単位	摘要
1	床掘	0.95*0.95*0.65*2*10	11.73	m3	
2	埋戻	床掘ー残土	9.90	m3	
3	残土処理	(0.45*0.45*0.15+0.35*0.35*0.5)*2*10	1.83	m3	
4	基面整正	0.45*0.45*2*10	4.05	m2	
5	再生ｸﾗｯｼｬﾗﾝ基礎	0.45*0.45*2*10	4.05	m2	
	t=100,RC-40				
6	均しコンクリート	0.45*0.45*0.05*2*10	0.20	m3	
	18-8-25BB(W/C≦60%)				
7	型枠	0.35*0.5*4*2*10	14.00	m2	
	小型				
8	コンクリート	0.35*0.35*0.5*2*10	1.22	m3	
	18-8-25BB(W/C≦60%)				
9	健康遊具-1本体	1*10	10.00	基	
	ぶらさがり				

単　位　数　量　計　算　書

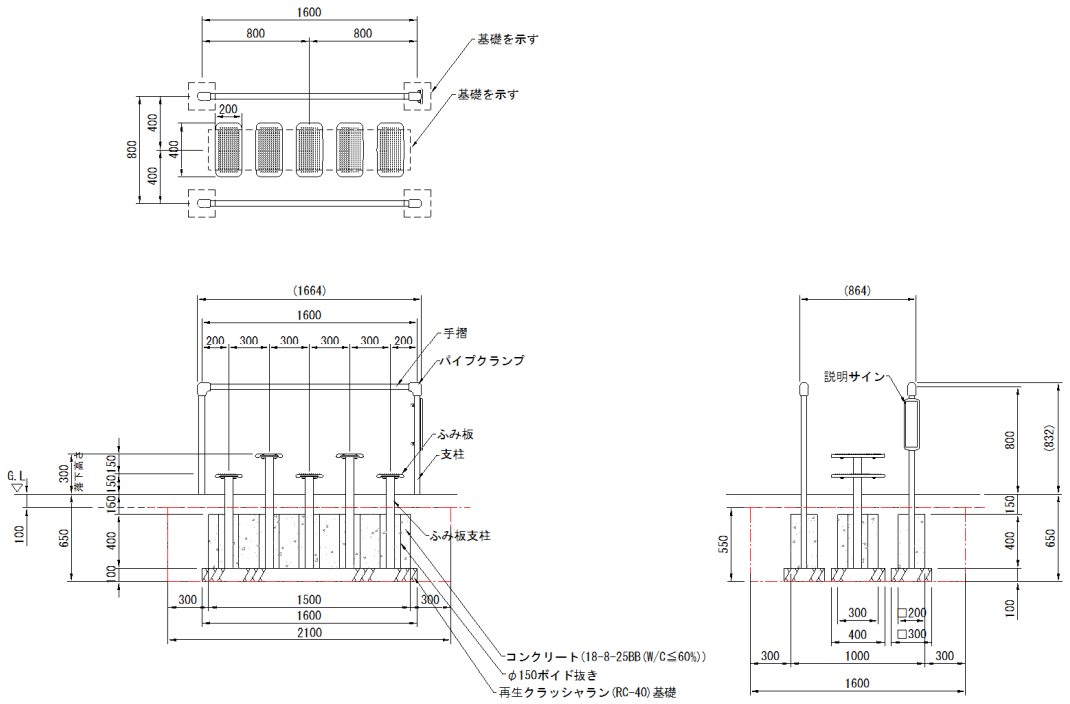

10.00　基　当り

名　　称	健康遊具-2工			
番号	工種名	規格／計算式	数　量	単位	摘要
1	床掘	2.1*1.6*0.55*10	18.48	m3	
2	埋戻	床掘－残土	15.04	m3	
3	残土処理	((0.3*0.3*0.1+0.2*0.2*0.4)*4+0.4*1.6*0.1+0.3*1.5*0.4)*10	3.44	m3	
4	基面整正	(0.3*0.3*4+0.4*1.6)*10	10.00	m2	
5	再生ｸﾗｯｼｬﾗﾝ基礎	(0.3*0.3*4+0.4*1.6)*10	10.00	m2	
	t=100,RC-40				
6	型枠	(0.2*0.4*4*4+(0.3+1.5)*0.4*2)*10	27.20	m2	
	小型				
7	コンクリート	(0.2*0.2*0.4*4+0.3*1.5*0.4)*10	2.44	m3	
	18-8-25BB(W/C≦60%)				
8	健康遊具-2本体	1*10	10.00	基	
	ステップ				

かまどベンチ工

単　位　数　量　計　算　書

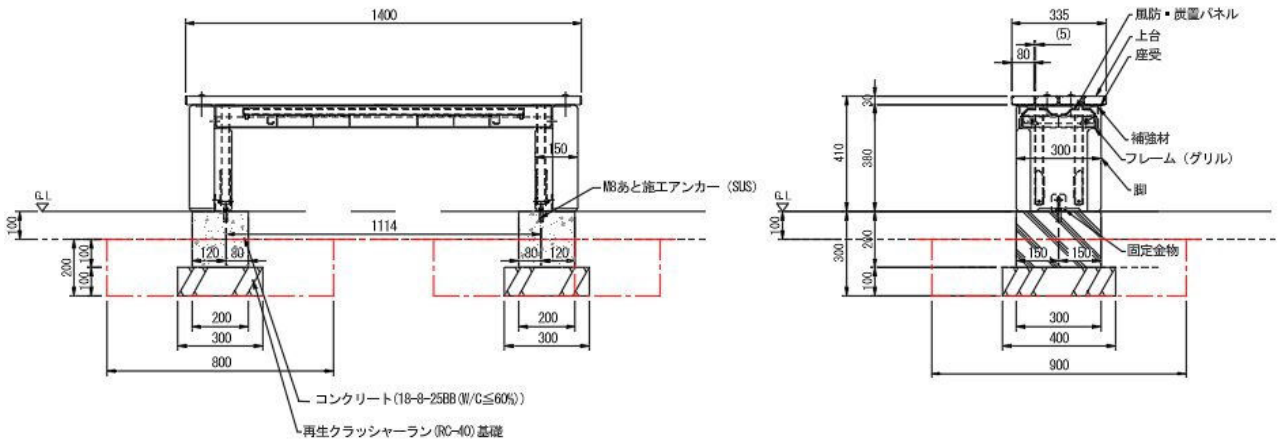

10.00　基　当り

名　　称		かまどベンチ工			
番号	工種名	規格／計算式	数　量	単位	摘要
1	床掘	0.8*0.9*0.2*2*10	2.88	m3	
2	埋戻	床掘ー残土	2.52	m3	
3	残土処理	(0.3*0.4*0.1+0.2*0.3*0.1)*2*10	0.36	m3	
4	基面整正	0.3*0.4*2*10	2.40	m2	
5	再生ｸﾗｯｼｬﾗﾝ基礎	0.3*0.4*2*10	2.40	m2	
	t=100,RC-40				
6	型枠	(0.2+0.3)*0.2*2*2*10	4.00	m2	
	小型				
7	コンクリート	0.2*0.3*0.2*2*10	0.24	m3	
	18-8-25BB(W/C≦60%)				
8	かまどベンチ本体	1*10	10.00	基	

単　位　数　量　計　算　書

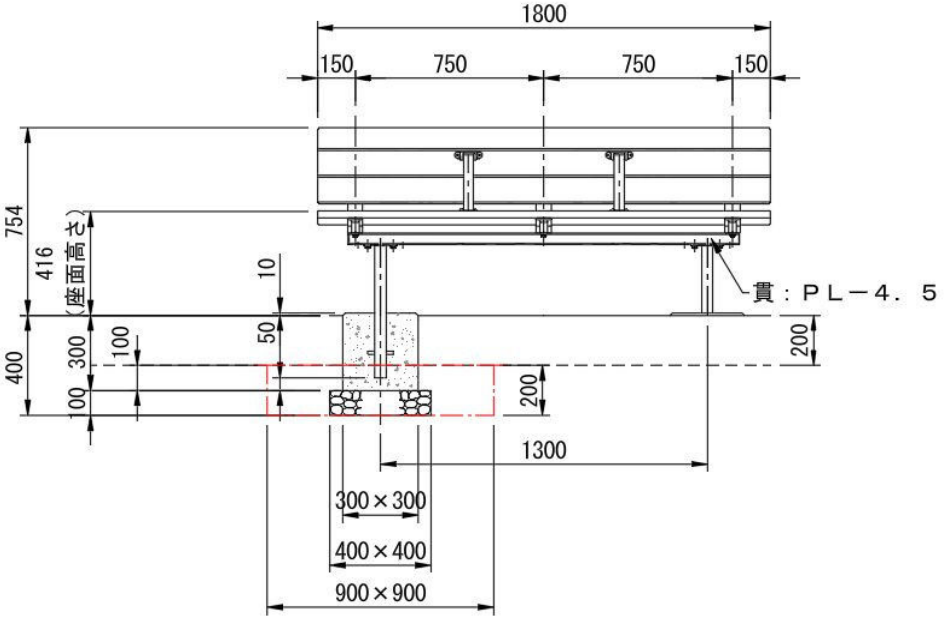

10.00　基　当り

名　　称	背付きベンチ工			
番号	工種名	規格／計算式	数　量	単位	摘要
1	床掘	0.9*0.9*0.2*2*10	3.24	m3	
2	埋戻	床掘－残土	2.74	m3	
3	残土処理	(0.4*0.4*0.1+0.3*0.3*0.1)*2*10	0.50	m3	
4	基面整正	0.4*0.4*2*10	3.20	m2	
5	再生ｸﾗｯｼｬﾗﾝ基礎	0.4*0.4*2*10	3.20	m2	
	t=100,RC-40				
6	型枠	0.3*0.3*4*2*10	7.20	m2	
	小型				
7	コンクリート	0.3*0.3*0.3*2*10	0.54	m3	
	18-8-25BB(W/C≦60%)				
8	背付きベンチ本体	1*10	10.00	基	

単　位　数　量　計　算　書

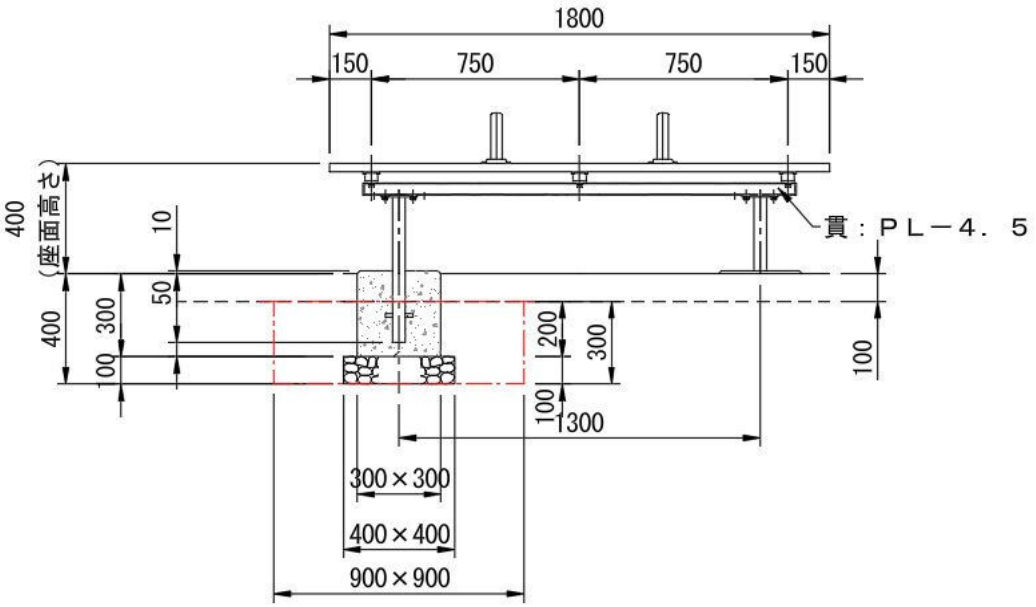

10.00　基　当り

名　　称	背なしベンチ工			
番号	工種名	規格／計算式	数　量	単位	摘要
1	床掘	0.9*0.9*0.3*2*10	4.86	m3	
2	埋戻	床掘－残土	4.18	m3	
3	残土処理	(0.4*0.4*0.1+0.3*0.3*0.2)*2*10	0.68	m3	
4	基面整正	0.4*0.4*2*10	3.20	m2	
5	再生ｸﾗｯｼｬﾗﾝ基礎	0.4*0.4*2*10	3.20	m2	
	t=100,RC-40				
6	型枠	0.3*0.3*4*2*10	7.20	m2	
	小型				
7	コンクリート	0.3*0.3*0.3*2*10	0.54	m3	
	18-8-25BB(W/C≦60%)				
8	背なしベンチ本体	1*10	10.00	基	

単　位　数　量　計　算　書

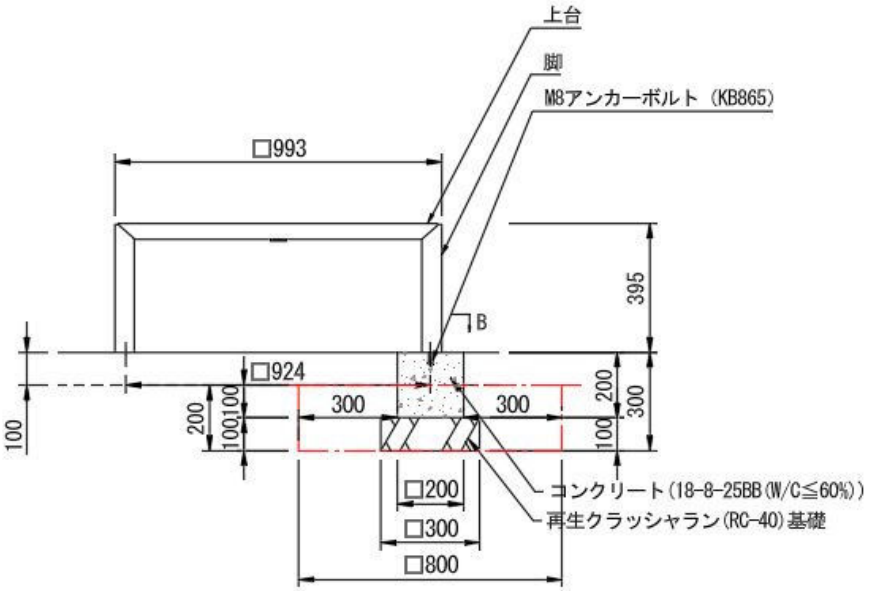

10.00　基　当り

名　称		スクエアベンチエ			
番号	工種名	規格／計算式	数　量	単位	摘要
1	床掘	0.8*0.8*0.2*4*10	5.12	m3	
2	埋戻	床掘－残土	4.60	m3	
3	残土処理	(0.3*0.3*0.1+0.2*0.2*0.1)*4*10	0.52	m3	
4	基面整正	0.3*0.3*4*10	3.60	m2	
5	再生ｸﾗｯｼｬﾗﾝ基礎	0.3*0.3*4*10	3.60	m2	
	t=100,RC-40				
6	型枠	0.2*0.2*4*4*10	6.40	m2	
	小型				
6	コンクリート	0.2*0.2*0.2*4*10	0.32	m3	
	18-8-25BB(W/C≦60%)				
7	スクエアベンチ本体	1*10	10.00	基	

単　位　数　量　計　算　書

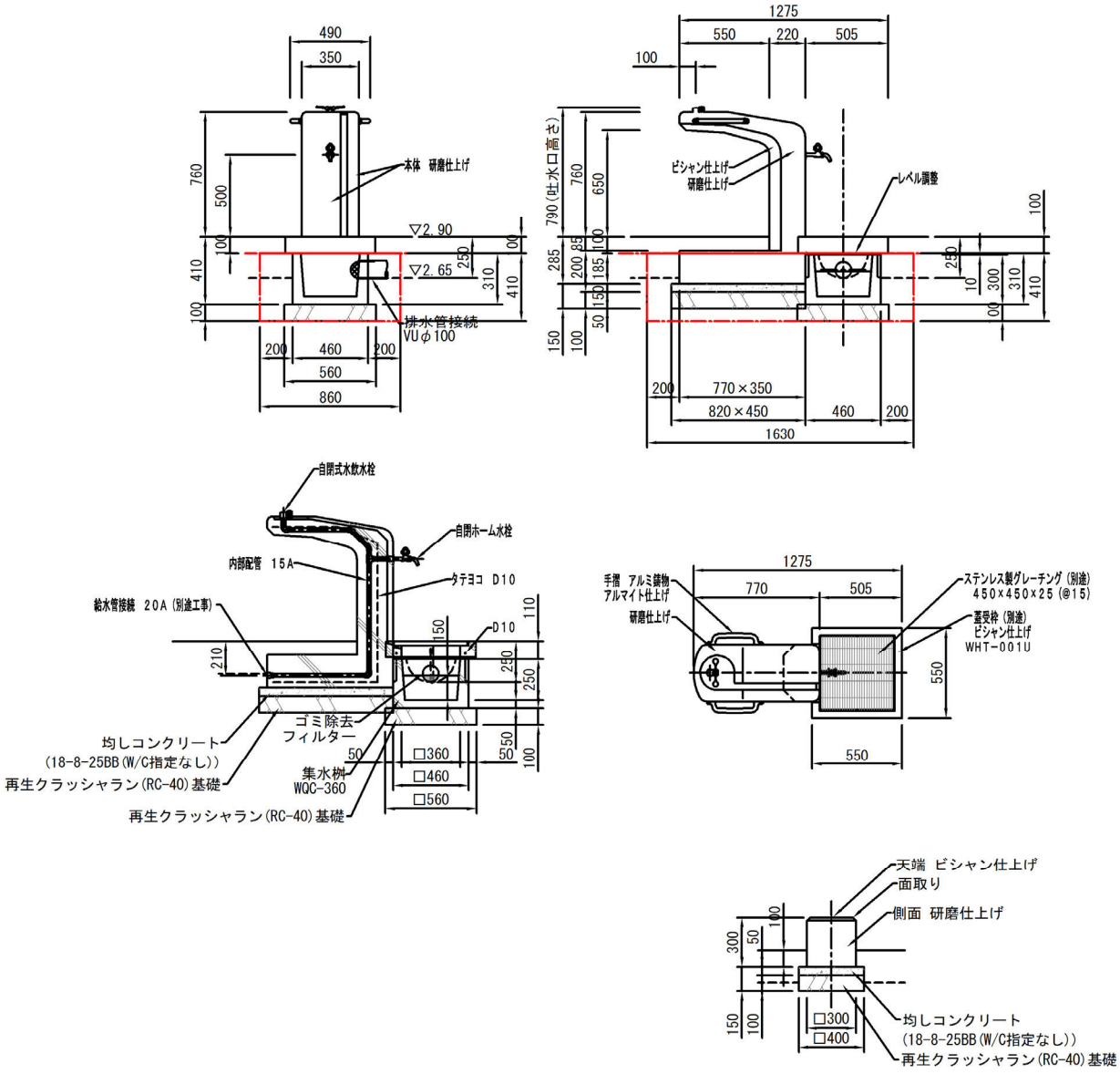

10.00　基　当り

単　位　数　量　計　算　書

名　称	水飲み工			
番号	工種名	規格／計算式	数　量	単位	摘要
1	床掘	0.86*1.63*0.41*10	5.74	m3	
2	埋戻	床掘ー残土	3.72	m3	
3	残土処理	(0.56*0.56*0.1+0.82*0.45*0.15+0.46*0.46*0.31+0.77*0.35*0.185)*10	2.02	m3	
4	基面整正	(0.56*0.56+0.82*0.45+0.4*0.4)*10	8.42	m2	
5	再生ｸﾗｯｼｬﾗﾝ基礎	(0.56*0.56+0.82*0.45+0.4*0.4)*10	8.42	m2	
	t=100,RC-40				
6	均しコンクリート	(0.82*0.45*0.05+0.4*0.4*0.05)*10	0.26	m3	
	18-8-25BB(W/C≦60%)				
7	集水桝	1*10	10.00	基	
	WQC-360				
8	水飲み本体	1*10	10.00	基	
9	擬石ステップ	1*10	10.00	基	

単　位　数　量　計　算　書

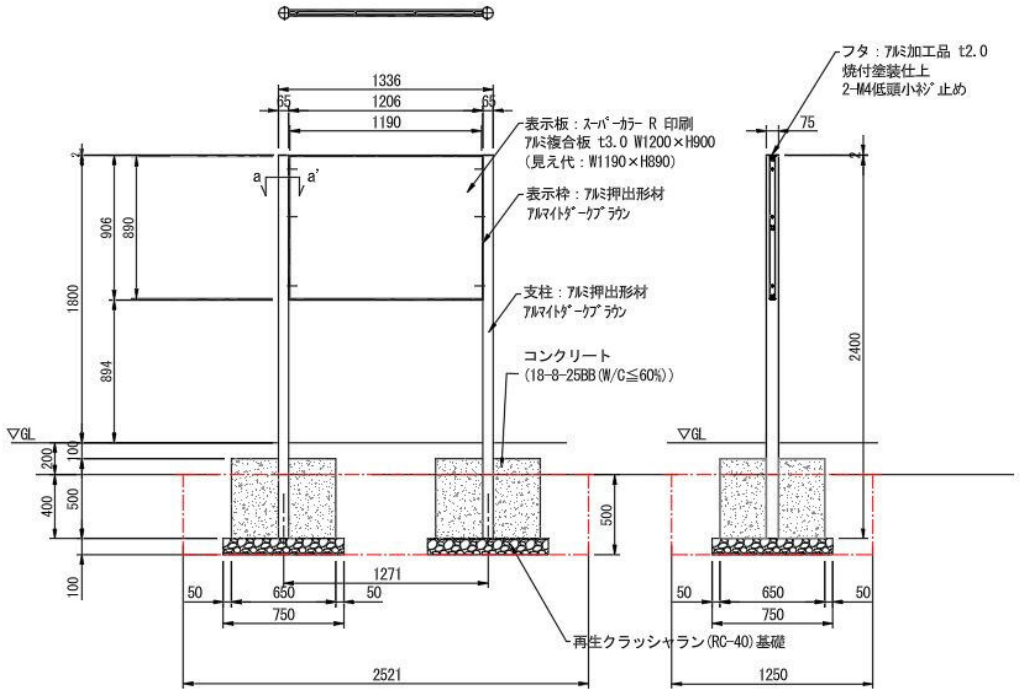

10.00　基　当り

名　　称		制札板工			
番号	工種名	規格／計算式	数　量	単位	摘要
1	床掘	2.521*1.25*0.5*10	15.75	m3	
2	埋戻	床掘－残土	11.25	m3	
3	残土処理	(0.75*0.75*0.1+0.65*0.65*0.4)*2*10	4.50	m3	
4	基面整正	0.75*0.75*2*10	11.25	m2	
5	再生ｸﾗｯｼｬﾗﾝ基礎	0.75*0.75*2*10	11.25	m2	
	t=100,RC-40				
6	型枠	0.65*0.5*4*2*10	26.00	m2	
	小型				
7	コンクリート	0.65*0.65*0.5*2*10	4.22	m3	
	18-8-25BB(W/C≦60%)				
8	制札板本体	1*10	10.00	基	

単　位　数　量　計　算　書

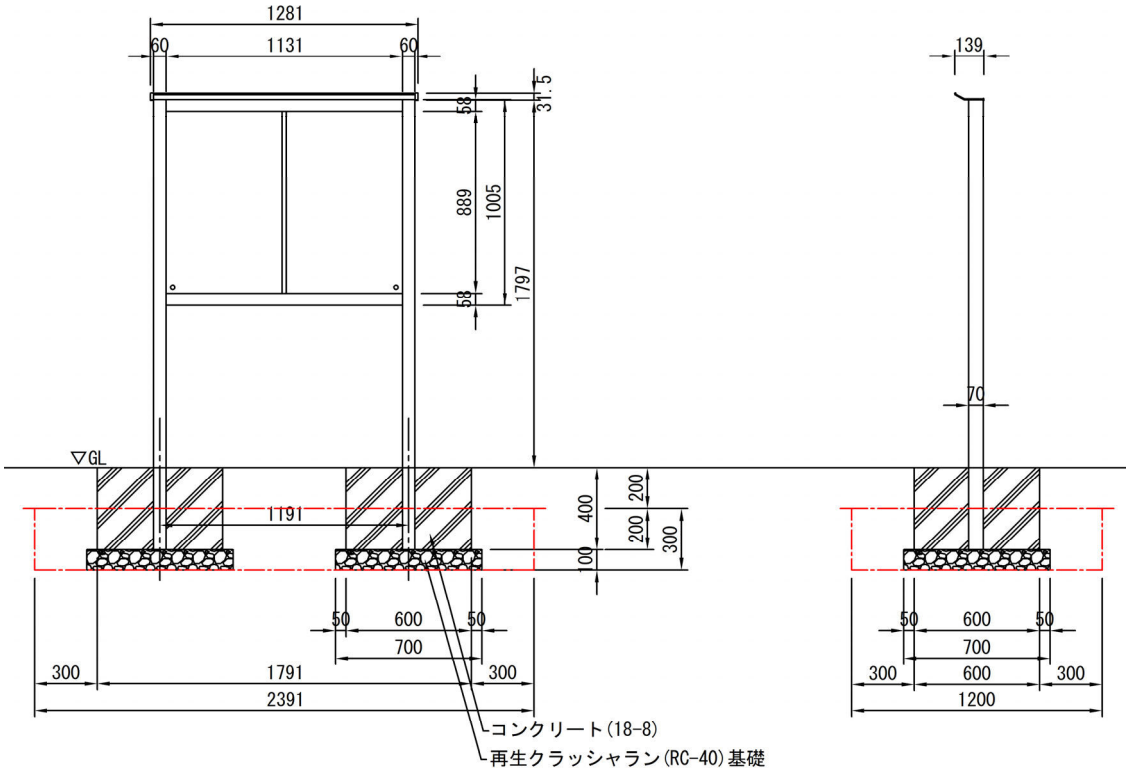

10.00　基　当り

名　　称	掲示板工			
番号	工種名	規格／計算式	数　量	単位	摘要
1	床掘	2.391*1.2*0.3*10	8.60	m3	
2	埋戻	床掘ー残土	6.18	m3	
3	残土処理	(0.70*0.70*0.1+0.60*0.60*0.2)*2*10	2.42	m3	
4	基面整正	0.70*0.70*2*10	9.80	m2	
5	再生ｸﾗｯｼｬﾗﾝ基礎	0.70*0.70*2*10	9.80	m2	
	t=100,RC-40				
6	型枠	0.60*0.40*4*2*10	19.20	m2	
	小型				
7	コンクリート	0.60*0.60*0.4*2*10	2.88	m3	
	18-8-25BB(W/C≦60%)				
8	制札板本体	1*10	10.00	基	

単　位　数　量　計　算　書

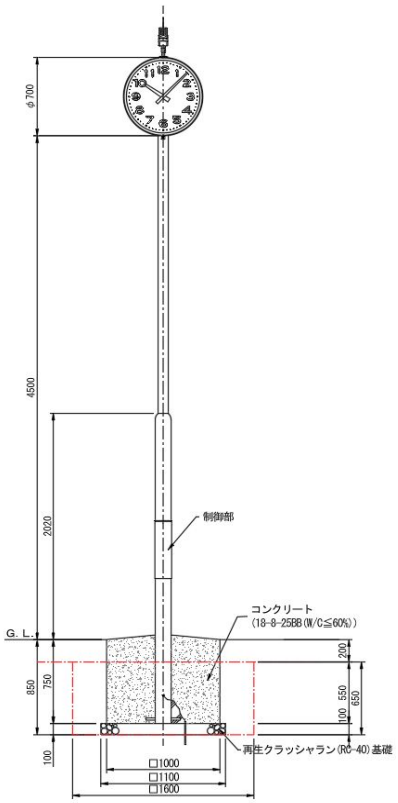

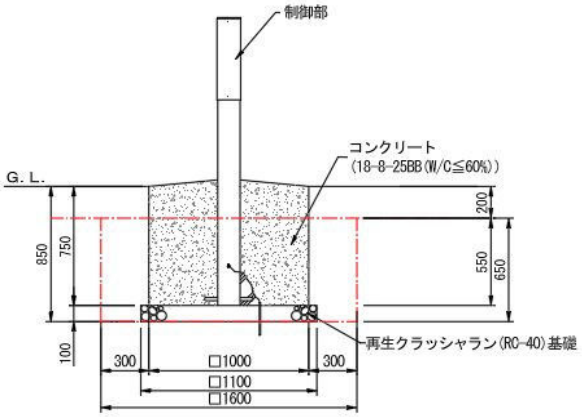

10.00　基　当り

名　　称		時計塔工			
番号	工種名	規格／計算式	数　量	単位	摘要
1	床掘	1.6*1.6*0.65*10	16.64	m3	
2	埋戻	床掘－残土	9.93	m3	
3	残土処理	(1.1*1.1*0.1+1*1*0.55)*10	6.71	m3	
4	基面整正	1.1*1.1*10	12.10	m2	
5	再生ｸﾗｯｼｬﾗﾝ基礎	1.1*1.1*10	12.10	m2	
	t=100,RC-40				
6	型枠	0.75*1*4*10	30.00	m2	
	小型				
7	コンクリート	0.75*1*1*10	7.50	m3	
	18-8-25BB(W/C≦60%)				
8	時計塔本体	1*10	10.00	基	

単　位　数　量　計　算　書

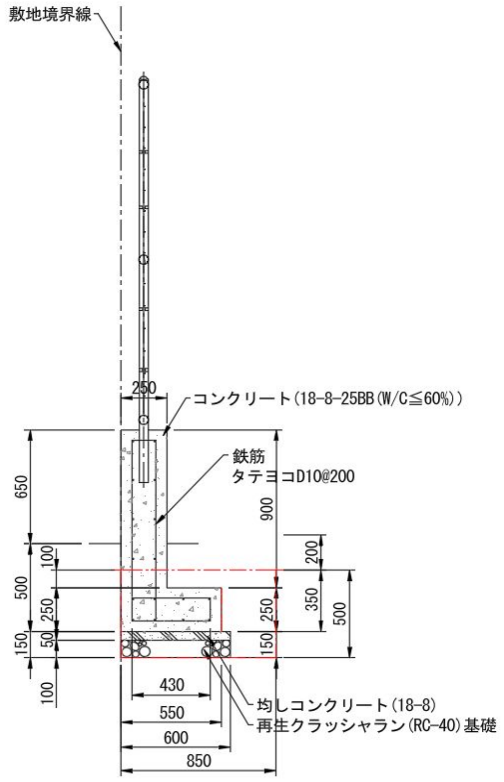

10.00　m　当り

名　称	フェンス-1工			
番号	工種名	規格／計算式	数　量	単位	摘要
1	床掘	0.85*0.50*10	4.25	m3	
2	埋戻	床掘ー残土	1.85	m3	
3	残土処理	(0.6*0.15+0.55*0.25+0.25*0.05)*10	2.40	m3	
4	基面整正	0.6*10	6.00	m2	
5	再生ｸﾗｯｼｬﾗﾝ基礎	0.6*10	6.00	m2	
	t=100,RC-40				
6	均しコンクリート	0.6*0.05*10	0.30	m3	
	18-8-25BB(W/C≦60%)				
7	型枠	1.15*2*10	23.00	m2	
	小型				
8	コンクリート	(0.55*0.25+0.25*0.9)*10	3.62	m3	
	18-8-25BB(W/C≦60%)				
9	鉄筋加工組立工	((1.03*2+0.43*2+0.13*2)*10/0.2+10*16)*0.56/1000	0.17	t	
	D10				
10	メッシュフェンス本体	10.000	10.00	m	
	H=2.0m				

単　位　数　量　計　算　書

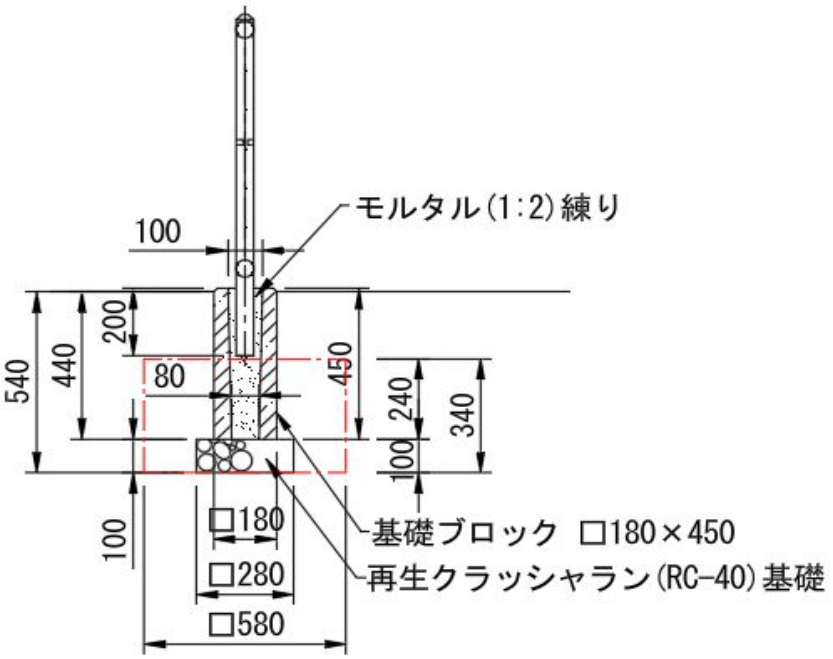

10.00　m　当り

名　称	フェンス-2工			
番号	工種名	規格／計算式	数　量	単位	摘要
1	床掘	0.58*0.58*0.34*10/2	0.57	m3	
2	埋戻	床掘ー残土	0.50	m3	
3	残土処理	(0.28*0.28*0.1+0.18*0.18*0.24)*10/2	0.07	m3	
4	基面整正	0.28*0.28*10/2	0.39	m2	
5	再生ｸﾗｯｼｬﾗﾝ基礎	0.28*0.28*10/2	0.39	m2	
	t=100,RC-40				
6	基礎ブロック	5.000	5.00	個	
	□180×450				
7	モルタル	(((0.1+0.08)/2)^2*0.45)*10/2	0.01	m3	
	(1:2)練り				
8	ネットフェンス本体	1*10	10.00	m	
	H=0.8m				

単　位　数　量　計　算　書

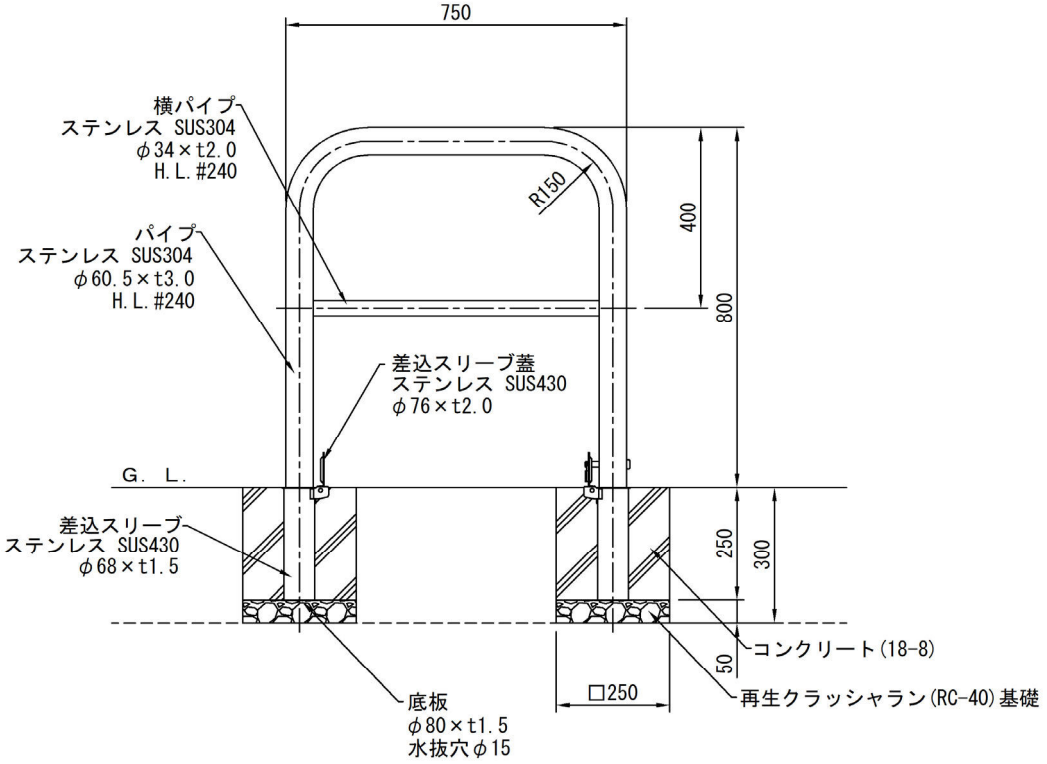

10.00　基　当り

名　　称	車止め工			
番号	工種名	規格／計算式	数　量	単位	摘要
1	床掘	0.000	0.00	m3	
2	埋戻	床掘ー残土	0.00	m3	
3	残土処理	0.000	0.00	m3	
4	基面整正	0.25*0.25*2*10	1.25	m2	
5	再生ｸﾗｯｼｬﾗﾝ基礎	0.25*0.25*2*10	1.25	m2	
	t=50,RC-40				
6	型枠	0.25*0.25*4*2*10	5.00	m2	
	小型				
7	コンクリート	0.25*0.25*0.25*2*10	0.31	m3	
	18-8-25BB(W/C≦60%)				
8	車止め本体	1*10	10.00	基	
	H=0.8m				

単　位　数　量　計　算　書

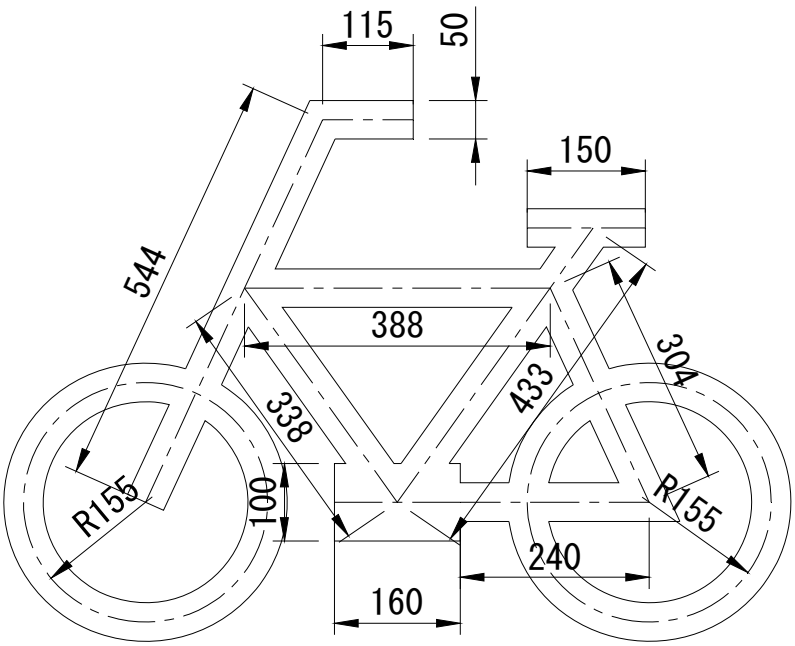

100.00 箇所 当り

名　　称		白線引き-2工			
番号	工種名	規格／計算式	数　量	単位	摘要
1	白線工	0.16*100	16.00	m	
	W=100				
3	白線工	(0.115+0.544+0.388+0.338+0.433+0.15+0.304+0	445.88	m	
	W=50	.24+(0.155*2*3.14)*2)*100			
		・白線を15cmに換算			
		16*100/150+445.88*50/150	159.29	m	A=150換算

単　位　数　量　計　算　書

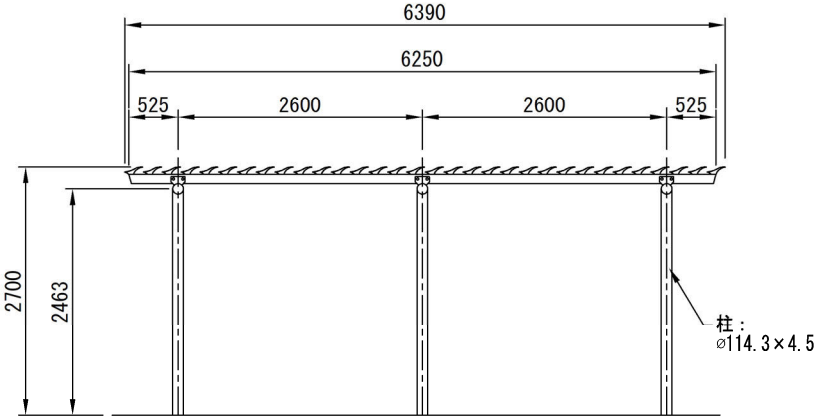

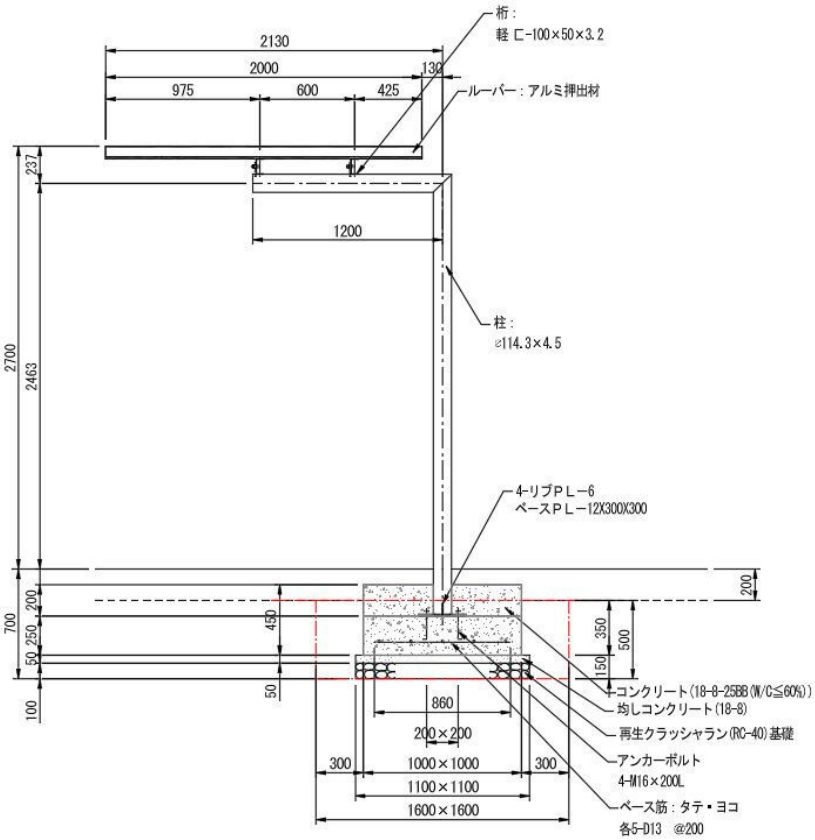

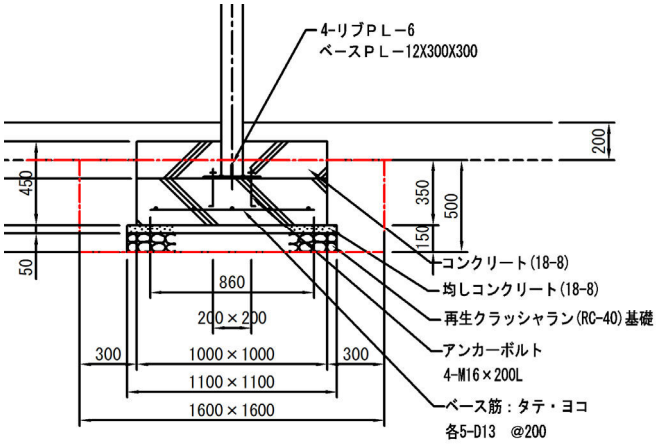

10.00　基　当り

単　位　数　量　計　算　書

名　称	日陰パーゴラエ			
番号	工種名	規格／計算式	数　量	単位	摘要
1	床掘	1.6*1.6*0.5*3*10	38.40	m3	
2	埋戻	床掘－残土	22.46	m3	
3	残土処理	(1.1*1.1*0.15+1.0*1.0*0.35)*3*10	15.94	m3	
4	基面整正	1.1*1.1*3*10	36.30	m2	
5	再生ｸﾗｯｼｬﾗﾝ基礎	1.1*1.1*3*10	36.30	m2	
	t=100,RC-40				
6	均しコンクリート	1.0*1.0*0.05*3*10	1.50	m3	
	(BB182B)				
7	型枠	1.0*0.45*4*3*10	54.00	m2	
	小型				
8	コンクリート	1.0*1.0*0.45*3*10	13.50	m3	
	18-8-25BB(W/C≦60%)				
9	日陰パーゴラ本体	1*10	10.00	基	

単　位　数　量　計　算　書

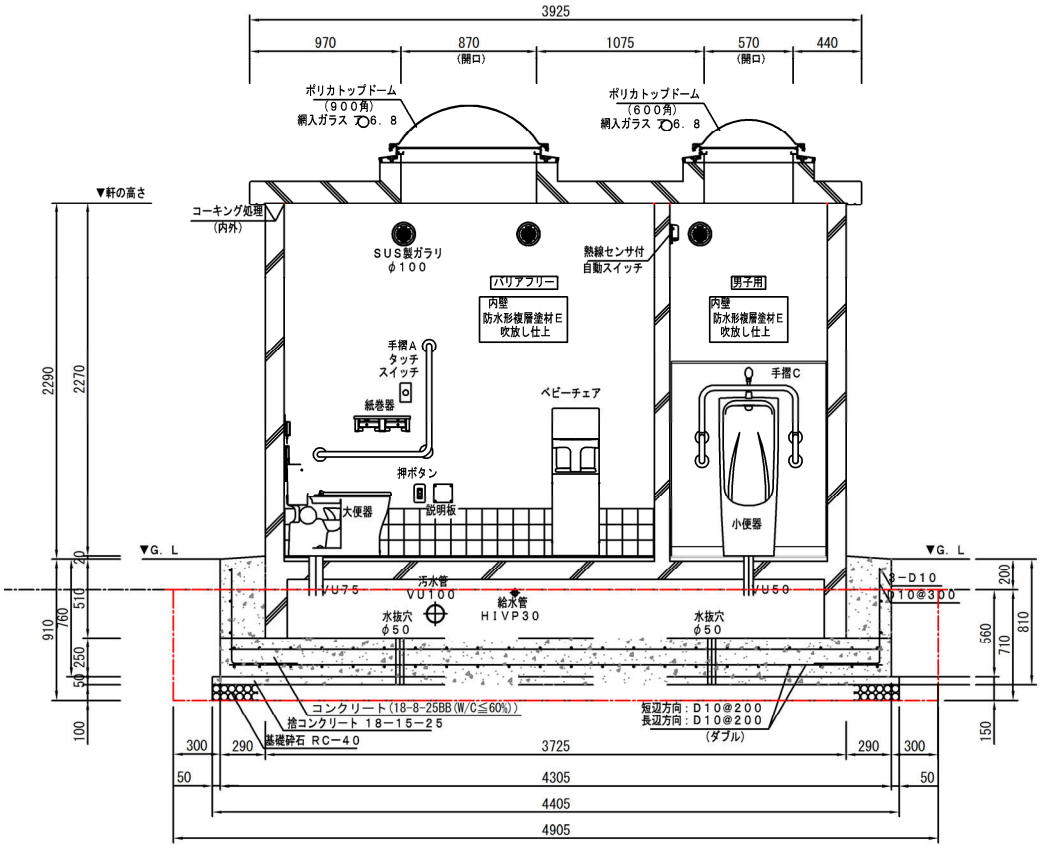

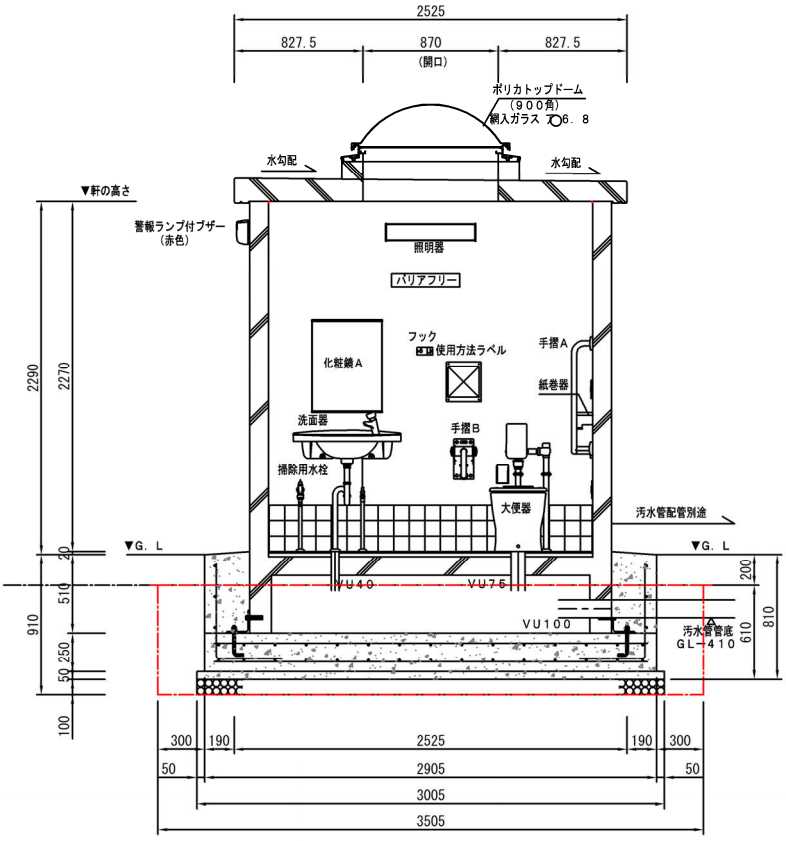

10.00　棟　当り

単　位　数　量　計　算　書

名　称	トイレ工			
番号	工種名	規格／計算式	数　量	単位	摘要
1	床掘	4.905*3.505*0.71*10	122.06	m3	
2	埋戻	床掘－残土	32.18	m3	
3	残土処理	(4.405*3.005*0.15+4.305*2.905*0.56)*10	89.88	m3	
4	基面整正	4.405*3.005*10	132.37	m2	
5	再生ｸﾗｯｼｬﾗﾝ基礎	4.405*3.005*10	132.37	m2	
	t=150,RC-40				
6	均しコンクリート	4.405*3.005*0.05*10	6.61	m3	
	18-8-25BB(W/C≦60%)				
7	型枠	(4.305+2.905)*0.76*2*10	109.59	m2	
	小型				
8	コンクリート	((4.305*2.905*0.76-3.725*2.325)*0.51)*10	4.30	m3	
	(21-15)				
9	鉄筋加工組立	193.12*10/1000	1.93	t	ﾒｰｶｰ資料より
	D10				
10	トイレ本体	1*10	10.00	基	
11	D種接地	1*10	10.00	極	

市道部アスファルト舗装撤去工

単　位　数　量　計　算　書

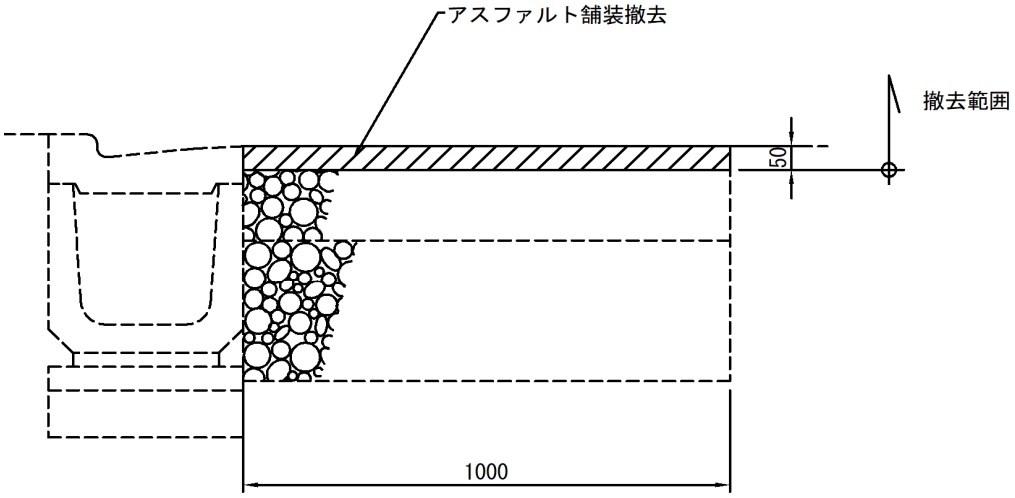

断面図　S=1/10

100　㎡　当り

名　称		市道部アスファルト舗装撤去工			
番号	工種名	規格／計算式	数　量	単位	摘要
1	床掘	0.000	0.00	m3	
2	埋戻	床掘－残土	0.00	m3	
3	残土処理	0.000	0.00	m3	
4	ｱｽﾌｧﾙﾄ舗装撤去工	100.000	100.00	m2	
5	アスファルトガラ	0.05*100	5.00	m3	

単　位　数　量　計　算　書

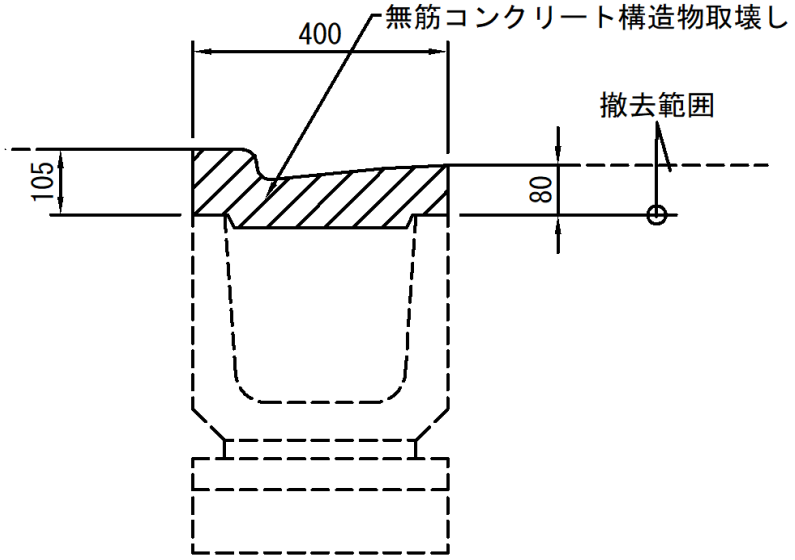

10　ｍ　当り

名　　称	市道部Ｌ型側溝撤去工			
番号	工種名	規格／計算式	数　量	単位	摘要
1	床掘	0.000	0.00	m3	
2	埋戻	床掘－残土	0.00	m3	
3	残土処理	0.000	0.00	m3	
4	ｺﾝｸﾘｰﾄ構造物撤去工	0.045*10	0.45	m3	
	無筋				
5	コンクリートガラ	0.045*10	0.45	m3	
	無筋				

単　位　数　量　計　算　書

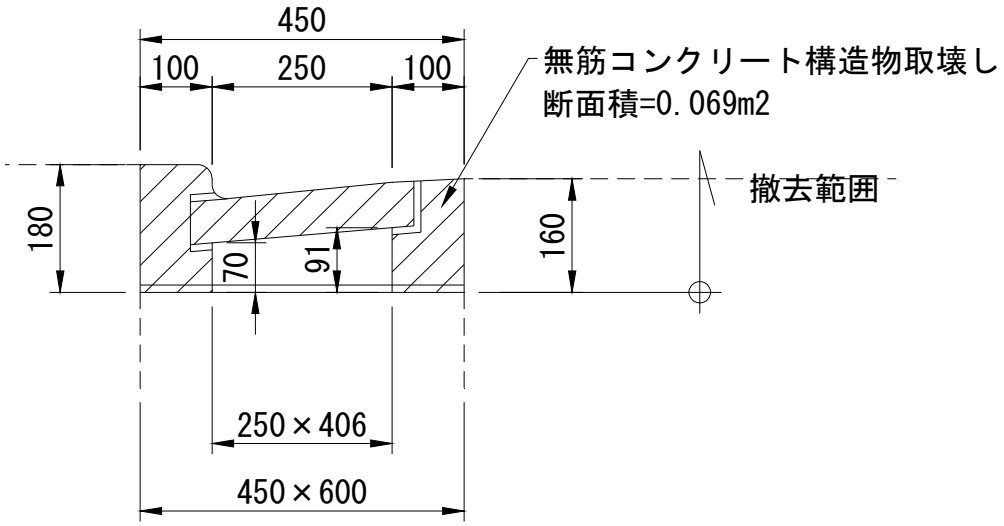

10 箇所 当り

名　　称		市道部Ｌ型側溝桝ﾌﾞﾛｯｸ撤去工			
番号	工種名	規格／計算式	数　量	単位	摘要
1	床掘	0.000	0.00	m3	
2	埋戻	床掘ー残土	0.00	m3	
3	残土処理	0.000	0.00	m3	
4	ｺﾝｸﾘｰﾄ構造物撤去工	(0.069-(0.25*0.406*(0.07+0.091)/2))*10	0.60	m3	
	無筋				
5	コンクリートガラ	(0.069-(0.25*0.406*(0.07+0.091)/2))*10	0.60	m3	
	無筋				

単　位　数　量　計　算　書

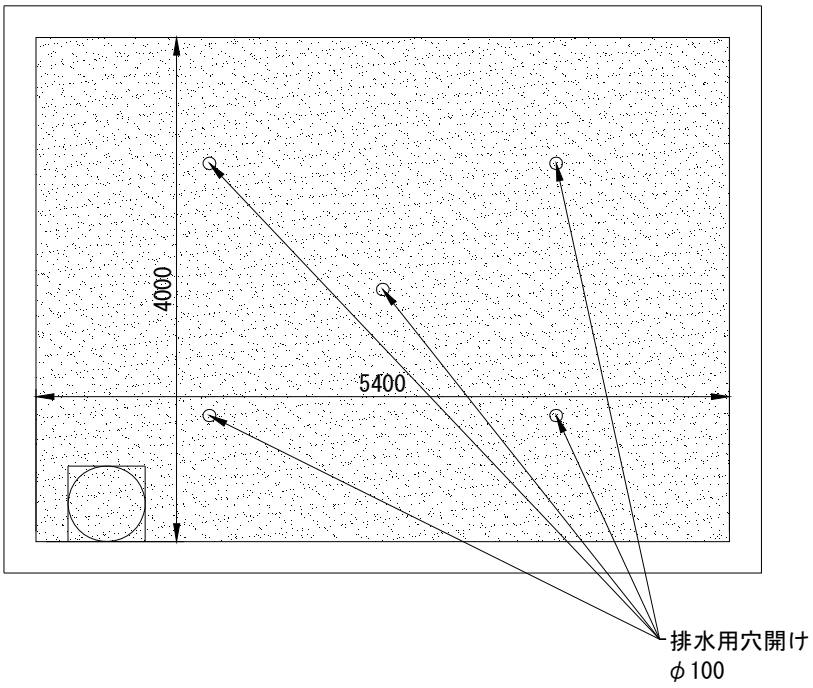

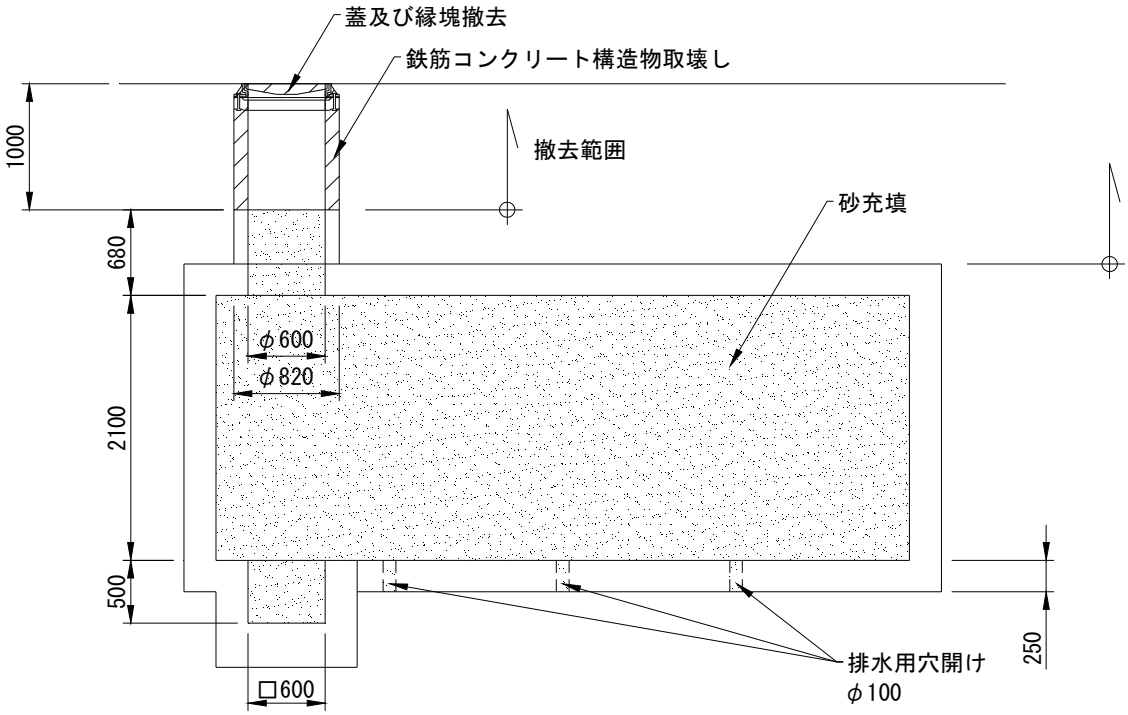

10 箇所 当り

単　位　数　量　計　算　書

名　称	防火水槽撤去工			
番号	工種名	規格／計算式	数　量	単位	摘要
1	床掘	0.000	0.00	m3	
2	埋戻	床掘－残土	0.00	m3	
3	残土処理	0.000	0.00	m3	
4	ｺﾝｸﾘｰﾄ構造物撤去工	((0.82/2)^2*3.14-(0.6/2)^2*3.14)*1.0*10	2.45	m3	
	有筋				
5	コンクリートガラ	((0.82/2)^2*3.14-(0.6/2)^2*3.14)*1.0*10	2.45	m3	
	有筋				
6	ｺﾝｸﾘｰﾄｶｯﾀｰ穴あけ工	5*10	50.00	箇所	
	φ100　t=250				
7	コンクリートガラ	(0.1/2)^2*3.14*0.25*10	0.01	m3	
	無筋				
9	鉄くず	40.00/1000/1.13*10	0.35	m3	
	マンホール蓋(40kg)				
8	埋戻し砂	(0.6*0.6*0.5+5.4*4.0*2.1+(0.6/2)^2*3.14*0.68)*10	457.32	m3	

番線柵撤去工

単　位　数　量　計　算　書

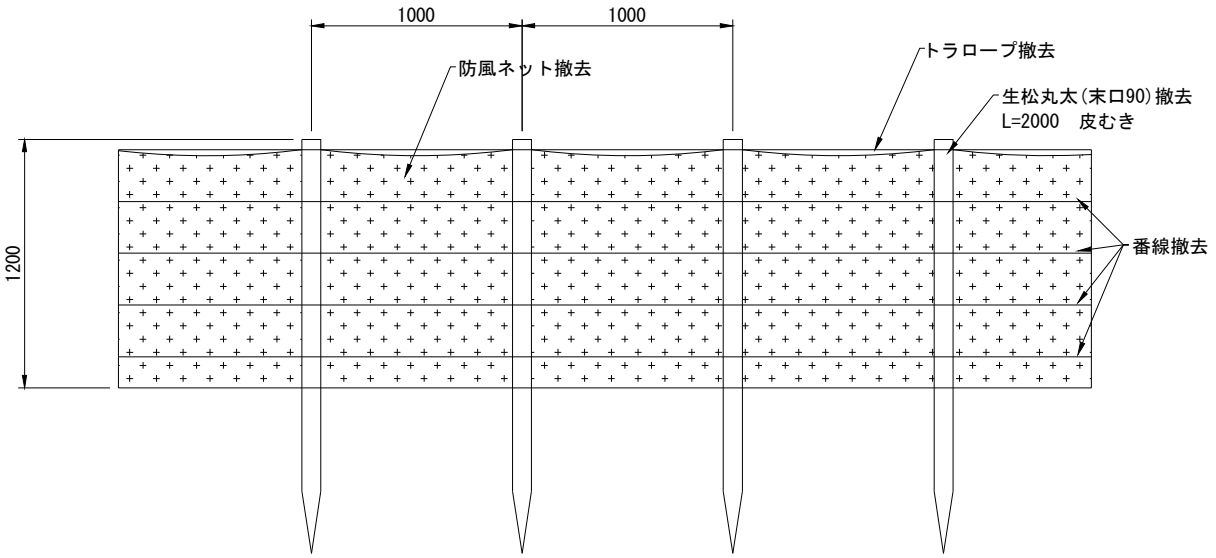

10　m　当り

名　称	番線柵撤去工			
番号	工種名	規格／計算式	数　量	単位	摘要
1	床掘	0.000	0.00	m3	
2	埋戻	床掘ー残土	0.00	m3	
3	残土処理	0.000	0.00	m3	
4	トラロープ撤去工	10.000	10.00	m	
5	番線撤去工	4*10	40.00	m	
6	防風ネット撤去工	10.000	10.00	m	
7	丸太撤去工	10/1.0	10.00	本	
8	番線処分	0.098*10*4/1000/1.13	0.00	m3	
		φ8　10.13m/kg = 0.098kg/m			
9	混合廃棄物処分	0.025*10	0.25		
	混合廃棄物	トラロープ　0.025kg/m（参考）			
		0.106*10	1.06		
		防風ネット　0.106kg/m（参考）			
		計	1.31	kg	
		1.31*0.2	0.26	m3	0.2m3/1.0kg
10	木材	0.0162*10	0.16	m3	
	0.0162m3/本				

単　位　数　量　計　算　書

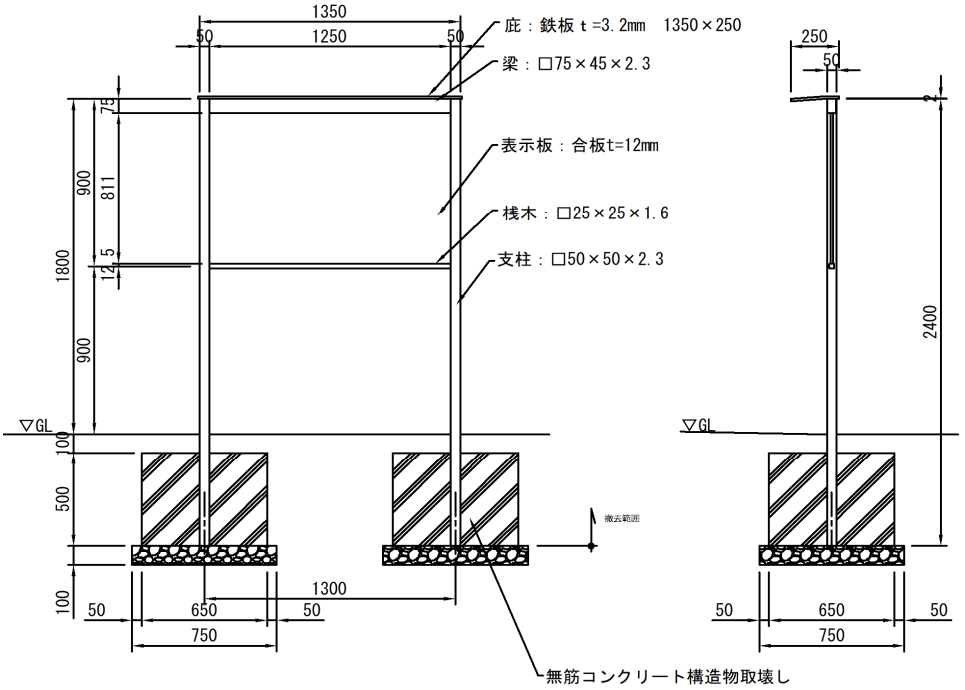

10　基　当り

名　　称		掲示板-1撤去			
番号	工種名	規格／計算式	数　量	単位	摘要
1	床掘	0.000	0.00	m3	
2	埋戻	床掘－残土	0.00	m3	
3	残土処理	0.000	0.00	m3	
4	ｺﾝｸﾘｰﾄ構造物撤去工	0.65^2*0.5*2*10	4.22	m3	
	無筋				
5	コンクリートガラ	0.65^2*0.5*2*10	4.22	m3	
	無筋				
6	鉄くず	(1.35*0.25*0.032+1.25*0.075*0.045+2.4*0.05*	0.21	m3	
		0.05)*10			
7	木くず	(1.25*0.811*0.012+1.25*0.025*0.025)*10	0.12	m3	
8	処分	0.210	0.21	m3	
	鉄くず				
9	処分	0.120	0.12	m3	
	木材				

単　位　数　量　計　算　書

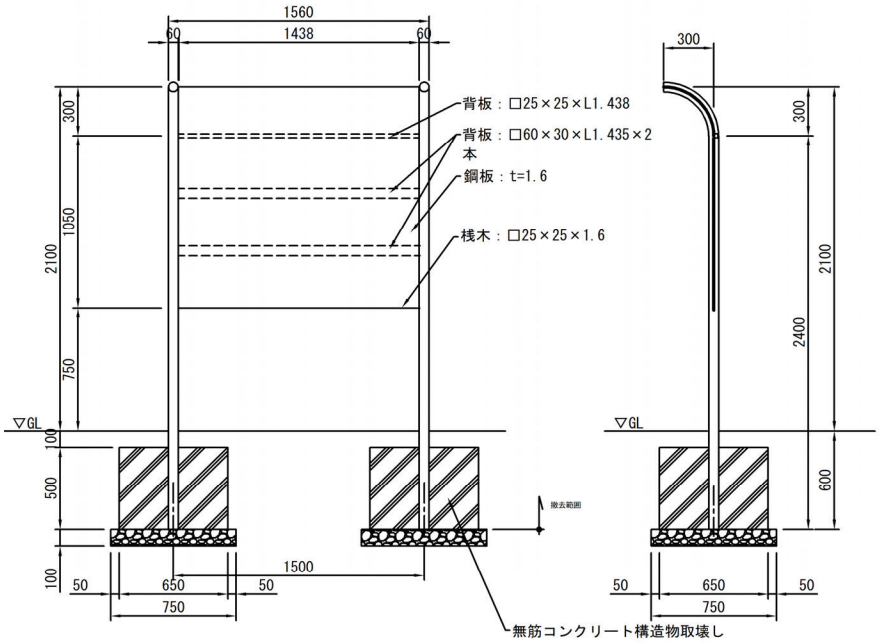

10　基　当り

名　　称		掲示板-2撤去			
番号	工種名	規格／計算式	数　量	単位	摘要
1	床掘	0.000	0.00	m3	
2	埋戻	床掘ー残土	0.00	m3	
3	残土処理	0.000	0.00	m3	
4	ｺﾝｸﾘｰﾄ構造物撤去工	0.65^2*0.5*2*10	4.22	m3	
	無筋				
5	コンクリートガラ	0.65^2*0.5*2*10	4.22	m3	
6	鉄くず	(1.438*0.025*0.025+1.438*0.06*0.03*2+1.438*	0.44	m3	
		1.35*0.016+2.7*0.0303*0.0303*3.14) *10			
7	処分	0.440	0.44	m3	
	鉄くず				

注意看板撤去

単　位　数　量　計　算　書

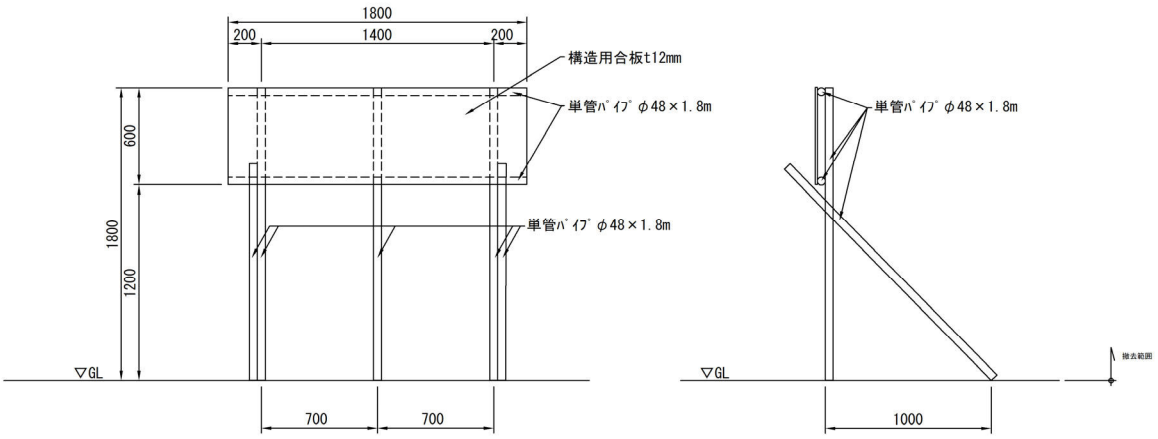

10　基　当り

名　　称		注意看板撤去			
番号	工種名	規格／計算式	数　量	単位	摘要
1	床掘	0.000	0.00	m3	
2	埋戻	床掘－残土	0.00	m3	
3	残土処理	0.000	0.00	m3	
4	木くず	1.80*0.60*0.012*10	0.12	m3	
	構造用合板				
5	鉄くず	1.8*0.0243*0.0243*3.14*7*10	0.23	m3	
	単管ﾊﾟｲﾌﾟ　φ48.6				

プランター撤去

単　位　数　量　計　算　書

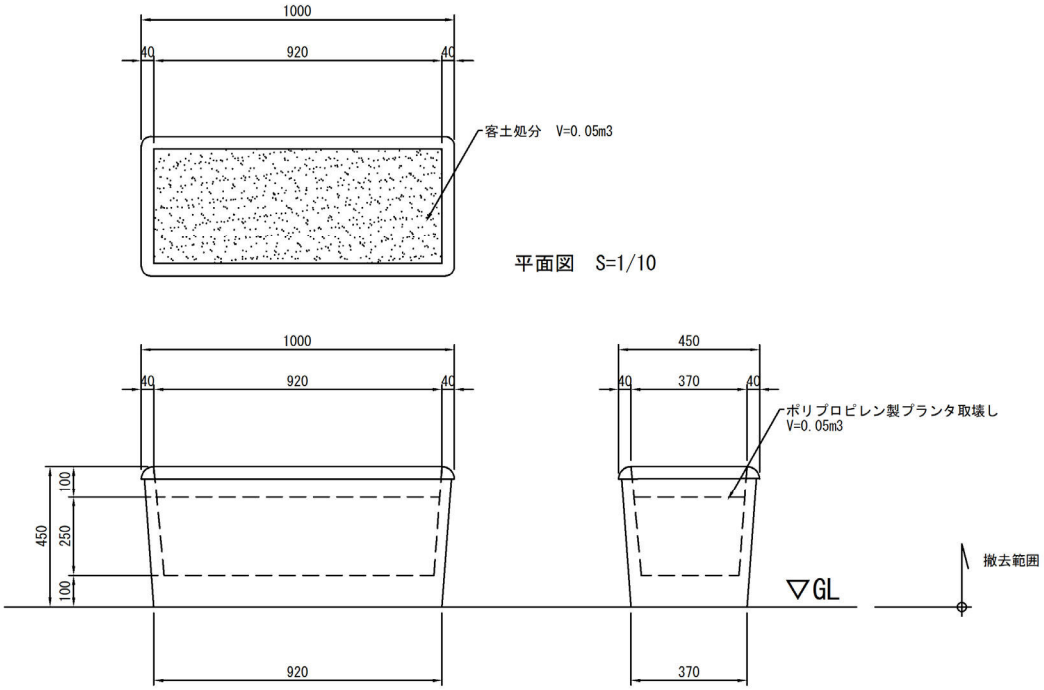

10　基　当り

名　　称	プランター撤去			
番号	工種名	規格／計算式	数　量	単位	摘要
1	床掘	0.000	0.00	m3	
2	埋戻	床掘－残土	0.00	m3	
3	残土処理	0.000	0.00	m3	
4	混合廃棄物	0.05×10	0.50	m3	
	ポリプロピレン材				
5	客土	0.05×10	0.50	m3	

U型ブロック撤去

単　位　数　量　計　算　書

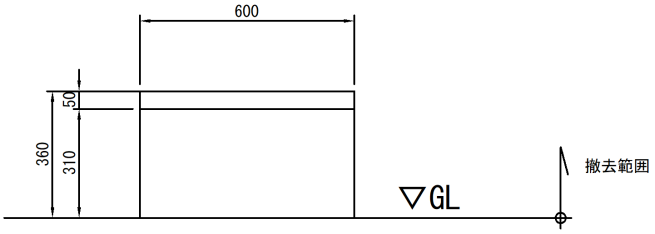

正面図　S=1/10

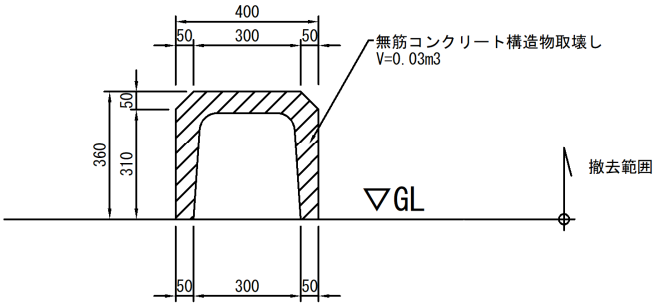

10　基　当り

名　　称		U型ブロック撤去			
番号	工種名	規格／計算式	数　量	単位	摘要
1	床掘	0.000	0.00	m3	
2	埋戻	床掘ー残土	0.00	m3	
3	残土処理	0.000	0.00	m3	
4	コンクリートガラ	0.03*10	0.30	m3	
	無筋				

支柱撤去

単　位　数　量　計　算　書

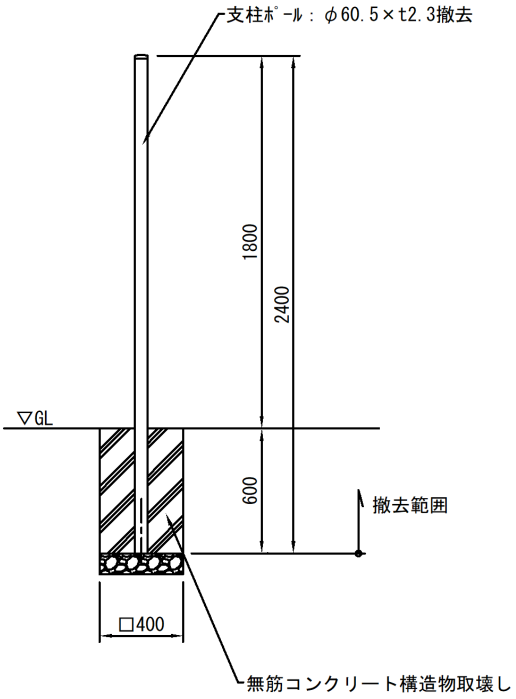

10　基　当り

名　　称		支柱撤去			
番号	工種名	規格／計算式	数　量	単位	摘要
1	床掘	0.000	0.00	m3	
2	埋戻	床掘－残土	0.00	m3	
3	残土処理	0.000	0.00	m3	
4	コンクリートガラ	0.40*0.40*0.60*10	0.96	m3	
	無筋				
5	鉄くず	2.40*0.0303*0.0303*3.14*10	0.06	m3	
	φ60.5				

給水管土工集計表

名　　称	施設間距離	掘削長	掘削幅	掘削深	計　算　式 掘削長　掘削幅　掘削深	掘削量	埋戻し量	掘削長　単位残土量	残土量	備　考
①L1-1 HIVP-25										
立上り～分岐	0.3+0.2	0.5	0.40	0.432	0.50 × 0.4 × 0.432 ＝	0.086	0.060	0.500 × 0.053 ＝	0.026	
②L2 HIVP-25										
分岐～トイレ	0.3+0.9+1.2+12.5+0.3+0.3	15.50	0.40	0.432	15.50 × 0.4 × 0.432 ＝	2.678	1.857	15.500 × 0.053 ＝	0.821	
③L3 HIVP-20										
分岐～分岐	11.2	11.20	0.40	0.386	11.20 × 0.4 × 0.386 ＝	1.729	1.169	11.200 × 0.050 ＝	0.560	
④L4 HIVP-20										
分岐～散水栓	8.8+0.4	9.20	0.40	0.526	9.20 × 0.4 × 0.526 ＝	1.935	1.475	9.200 × 0.050 ＝	0.460	
⑤L5 HIVP-20										
分岐～分岐	26.6+7.4	34.00	0.40	0.386	34.00 × 0.4 × 0.386 ＝	5.249	3.549	34.000 × 0.050 ＝	1.700	
⑥L6 HIVP-16										
分岐～水飲み	1.7+0.3+0.2+0.2	2.40	0.40	0.522	2.40 × 0.4 × 0.522 ＝	0.501	0.384	2.400 × 0.049 ＝	0.117	
⑦L7 HIVP-20										
分岐～散水栓	35.4+0.4+0.6	36.40	0.40	0.356	36.40 × 0.4 × 0.356 ＝	5.183	3.363	36.400 × 0.050 ＝	1.820	
水平距離		109.20								
給水管土工計						17.361	11.857		5.504	
給水管基面整正計					m2 43.680 ＝ 109.2 × 0.4					
					m2 43.680 合計					

※残土は以下の通りとする。

	横		縦		単位残土量
HIVP-25	0.400	×	0.132	＝	0.053
HIVP-20	0.400	×	0.126	＝	0.050
HIVP-16	0.400	×	0.122	＝	0.049

※基盤整正

109.2×0.4= 43.68 (m2)

●掘削深の計算

①掘削深：0.632-0.20（黒土置換）=	0.432
②掘削深：0.632-0.20（黒土置換）=	0.432
③掘削深：0.626-0.24（舗装厚）=	0.386
④掘削深：0.626-0.10（舗装厚）=	0.526
⑤掘削深：0.626-0.24（舗装厚）=	0.386
⑥掘削深：0.622-0.10（舗装厚）=	0.522
⑦掘削深：0.626-(0.30+0.24)/2（舗装厚）=	0.356

雨水排水管土工（床掘）

桝区間	管径	距離（m）	控除距離 上流側	下流側	計	床掘距離（m）	上流地盤高（m）	上流管底高（m）	下流地盤高（m）	下流管底高（m）	管厚+基礎厚（m）	平均床掘深（m）	造成控除後床掘深（m）	床堀幅（m）	床掘量 床堀距離 × 床堀深さ × 床堀幅	合計	基面製正（m2）
1	100VU	3.000	0.230	0.000	0.230	2.770	2.900	2.650	2.890	2.605	0.107	0.375	0.175	0.714	2.770 × 0.175 × 0.714	0.346	1.978

黒土置換0.20mを控除

床掘控除距離

水飲み桝　0.46/2　=　0.230

合計　m3　0.346　1.978
（m3）　（m2）

雨水管土工（埋め戻し量・残土量）

桝区間	管径	距離（m）	控除距離 上流側	下流側	計	残土距離（m）	床掘量（m3）	埋め戻し量（m3）	単位残土量計算式	残土量 単位残土 × 距離	合計	備考
1	100VU	3.000	0.230	0.000	0.230	2.770	0.346	0.000	0.714*0.175 = 0.125	0.125 × 2.770	0.346	
					合計		0.346	0.000				

残土合計　0.346
（m3）

汚水排水管土工（床掘）

桝区間	管径	距離（m）	控除距離 上流側	控除距離 下流側	控除距離 計	床堀距離（m）	上流地盤高（m）	上流管底高（m）	下流地盤高（m）	下流管底高（m）	基礎厚（m）	平均床堀深（m）	道路控除後 床掘深（m）	床堀幅（m）	床掘量 床堀距離 × 床堀深さ × 床堀幅		合計
0	100VU	0.412	0.290	0.000	0.290	0.122	2.810	2.400	2.730	2.391	0.100	0.475	0.275	0.714	0.122 0.275 0.714		0.023
1	150VU	5.100	0.000	0.000	0.000	5.100	2.730	1.930	2.790	1.853	0.100	0.969	0.769	0.765	5.100 × 0.769 × 0.765		2.998

床掘控除距離

トイレ　0.290　=　0.290

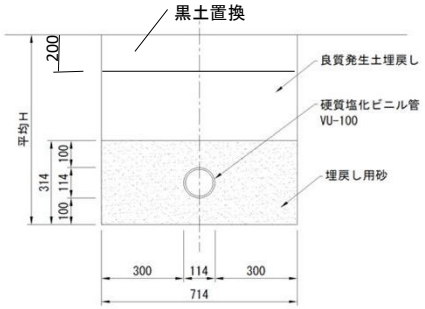

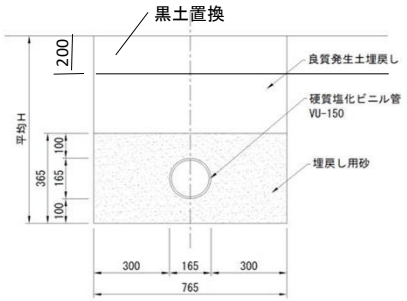

合計　m3　3.021

汚水管土工（埋め戻し量・残土量）

桝区間	管径	距　離 (m)	控除距離 上流側	下流側	計	残土距離 (m)	床掘量 (m3)	埋め戻し量 (m3)	単位残土量計算式		残土 単位残土 × 距離	量	基面整正	備考
0	100VU	0.412	0.290	0.000	0.290	0.122	0.023	0.000	0.314*0.714	= 0.224	0.224 × 0.122	0.027	0.087	
1	150VU	5.100	0.000	0.000	0.000	5.100	2.998	1.574	0.365*0.765	= 0.279	0.279 × 5.100	1.424	3.902	
					合計		3.021	1.574						

残土合計　1.451 (m3)

基面整正合計　3.902 (m2)

電線管土工集計表

名称	施設間距離	控除延長 上側	控除延長 下側	控除延長 計	掘削長	掘削幅	掘削深	計算式 掘削長	計算式 掘削幅	計算式 掘削深	掘削量	埋戻し量	残土量	基面整正	備考
電力															
◇1		分電盤	HH												
3条	1.8	0.250	0.360	0.610	1.190	0.670	0.500	1.190 ×	0.670 ×	0.500 =	0.399	0.267	0.132	0.797	
◇2		HH	L1-1												
2条	19.7	0.360	0.250	0.610	19.090	0.530	0.600	19.090 ×	0.530 ×	0.600 =	6.071	4.655	1.416	10.118	
◇3		L1-1	L1-2												
2条	40.2	0.250	0.250	0.500	39.700	0.530	0.600	39.700 ×	0.530 ×	0.600 =	12.625	9.679	2.946	21.041	
◇4		HH	L2-1												
1条	19.6	0.360	0.250	0.610	18.990	0.440	0.460	18.990 ×	0.440 ×	0.460 =	3.844	2.674	1.170	8.356	
◇5		HH	自販機												
1条	1.5	0.360	0.000	0.360	1.140	0.440	0.500	1.140 ×	0.440 ×	0.500 =	0.251	0.181	0.070	0.502	
◇6		HH	トイレ												
1条	2.5	0.360	0.290	0.650	1.850	0.440	0.500	1.850 ×	0.440 ×	0.500 =	0.407	0.293	0.114	0.814	
合計	85.3										23.597	17.749	5.848	41.628	

控除距離の計算

分電盤	0.50/2	=	0.250
ハンドホール	0.72/2	=	0.360
照明灯	0.50/2	=	0.250
トイレ		=	0.290

●掘削深の計算

○1：	0.700-0.20（黒土置換）＝	0.50
○2：	0.700-0.10（広場の舗装厚）＝	0.60
○3：	0.700-0.10（広場の舗装厚）＝	0.60
○4：	0.700-0.24（園路の舗装厚）＝	0.46
○5：	0.700-0.20（黒土置換）＝	0.50
○6：	0.700-0.20（黒土置換）＝	0.50

案　内　図　　八潮市大字二丁目地内

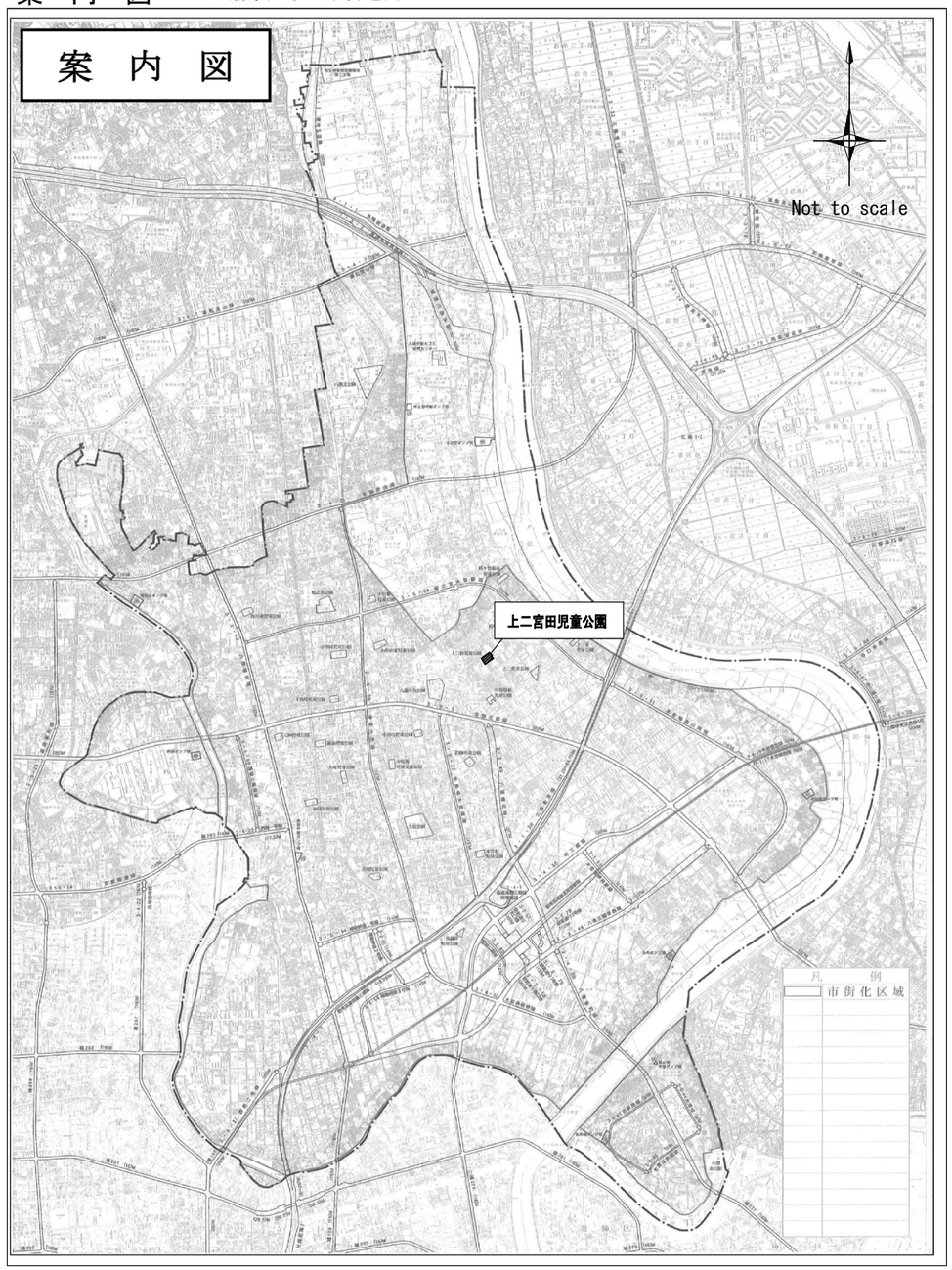

図　面　目　録

番号	図　面　名　称	縮　尺	備　　考
1	案内図・図面目録	－	
2	一般平面図	1/150(A1) 1/300(A3)	
3	標準断面図	1/100(A1) 1/200(A3)	
4	撤去平面図	1/150(A1) 1/300(A3)	
5	造成平面図	1/150(A1) 1/300(A3)	
6	造成断面図-1	1/100(A1) 1/200(A3)	
7	造成断面図-2	1/100(A1) 1/200(A3)	
8	造成断面図-3	1/100(A1) 1/200(A3)	
9	植栽平面図	1/150(A1) 1/300(A3)	
10	割付平面図	1/150(A1) 1/300(A3)	
11	給水設備平面図	1/150(A1) 1/300(A3)	
12	雨水排水設備平面・縦断図	図　示	
13	汚水排水設備平面・縦断図	図　示	
14	電気設備平面図	1/150(A1) 1/300(A3)	
15	舗装平面図	1/150(A1) 1/300(A3)	
16	縁石平面図	1/150(A1) 1/300(A3)	
17	施設平面図	1/150(A1) 1/300(A3)	
18	仮設平面図（参考図）	1/150(A1) 1/300(A3)	
19	詳細図- 1	図　示	八ツ掛支柱（丸太）・二脚鳥居支柱（添木付）・八ツ掛支柱（竹）・客土
20	詳細図- 2	図　示	本管取り出し-1
21	詳細図- 3	図　示	本管取出し-2、給水管-1、2、3・埋設標識シート・埋設標・メーターボックス
22	詳細図- 4	図　示	止水栓-1、2、3・散水栓・市道部Ｌ型側溝・硬質塩化ビニル管
23	詳細図- 5	図　示	塩ビ汚水桝・L型側溝桝縁塊・蓋
24	詳細図- 6	図　示	引込柱
25	詳細図- 7	図　示	分電盤
26	詳細図- 8	図　示	電線管埋設標準図・埋設標識シート・埋設標・ハンドホール
27	詳細図- 9	図　示	照明灯
28	詳細図-10	図　示	ソーラー灯
29	詳細図-11	図　示	クレイ舗装・市道部ｱｽﾌｧﾙﾄ舗装・透水性ｱｽﾌｧﾙﾄ舗装-1、2・ｺﾝｸﾘｰﾄ舗装 視覚障がい者誘導ﾌﾞﾛｯｸ舗装-1、2
30	詳細図-12	図　示	透水性ｲﾝﾀｰﾛｯｷﾝｸﾞ舗装-1、2・歩車道境界ﾌﾞﾛｯｸ・地先境界ﾌﾞﾛｯｸ-1, 2・ｺﾝｸﾘｰﾄ縁石
31	詳細図-13	図　示	砂場・幼児用すべり台・ラダー遊具
32	詳細図-14	図　示	門扉
33	詳細図-15	図　示	ブランコ・ブランコ柵
34	詳細図-16	図　示	健康遊具-1、2
35	詳細図-17	図　示	かまどベンチ・背付きベンチ・背なしベンチ・スクエアベンチ
36	詳細図-18	図　示	水飲み・制札板・時計塔
37	詳細図-19	図　示	掲示板・フェンス-1
38	詳細図-20	図　示	フェンス-2・車止め・白線引き-2
39	詳細図-21	図　示	日陰パーゴラ
40	詳細図-22	図　示	トイレ（1）
41	詳細図-23	図　示	トイレ（2）
42	詳細図-24	図　示	トイレ（3）
43	撤去詳細図-1(参考図)	図　示	市道ｱｽﾌｧﾙﾄ舗装撤去・市道部Ｌ型側溝撤去・市道部Ｌ型側溝桝ﾌﾞﾛｯｸ撤去・ﾛｰﾌﾟ柵撤去 防火水槽撤去・掲示板-1・2撤去
44	撤去詳細図-2(参考図)	図　示	注意看板撤去・プランター撤去・Ｕ型ブロック撤去・支柱撤去

工 事 名	上二宮田公園整備工事				
工事個所	八潮市大字二丁目地内				
図　名	案内図・図面目録	設計番号			
縮　尺	－	製図年月日	年　月	図番	1
八潮市都市整備部公園みどり課					

一般平面図

1:150(A1)　1:300(A3)

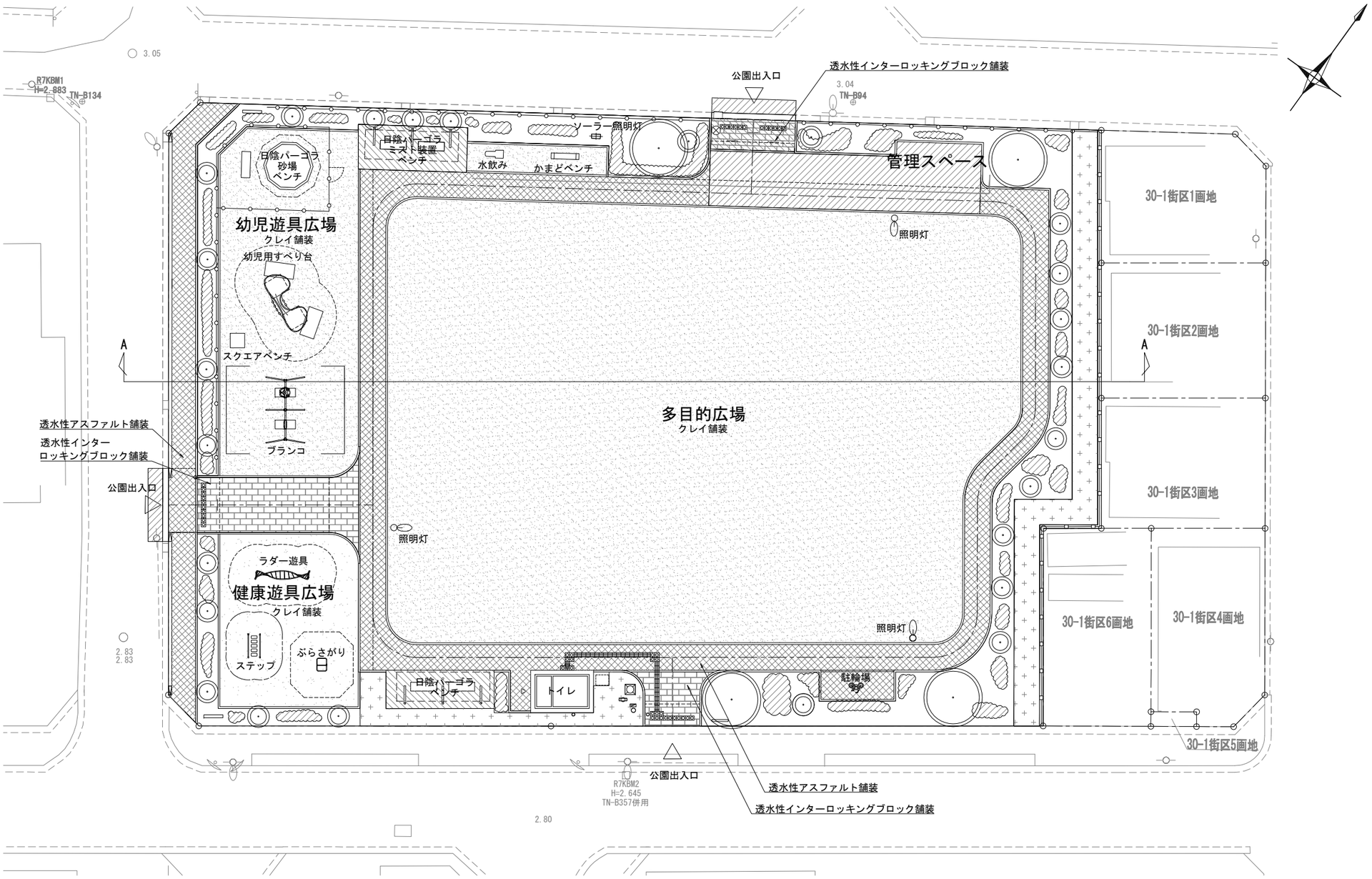

工 事 名	上二宮田公園整備工事				
工事個所	八潮市大字二丁目地内				
図　名	一般平面図	設計番号			
縮　尺	1:150	製図年月日	年　月	図番	2
八潮市都市整備部公園みどり課					

標準断面図

1:100(A1)　1:200(A3)

A-A断面図

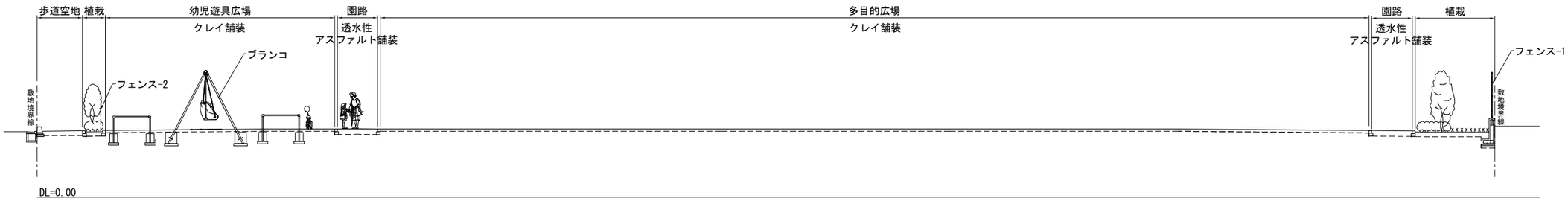

工 事 名	上二宮田公園整備工事				
工事個所	八潮市大字二丁目地内				
図　名	標準断面図	設計番号			
縮　尺	1:100	製図年月日	年　月	図番	3
八潮市都市整備部公園みどり課					

撤去平面図

1:150(A1)　1:300(A3)

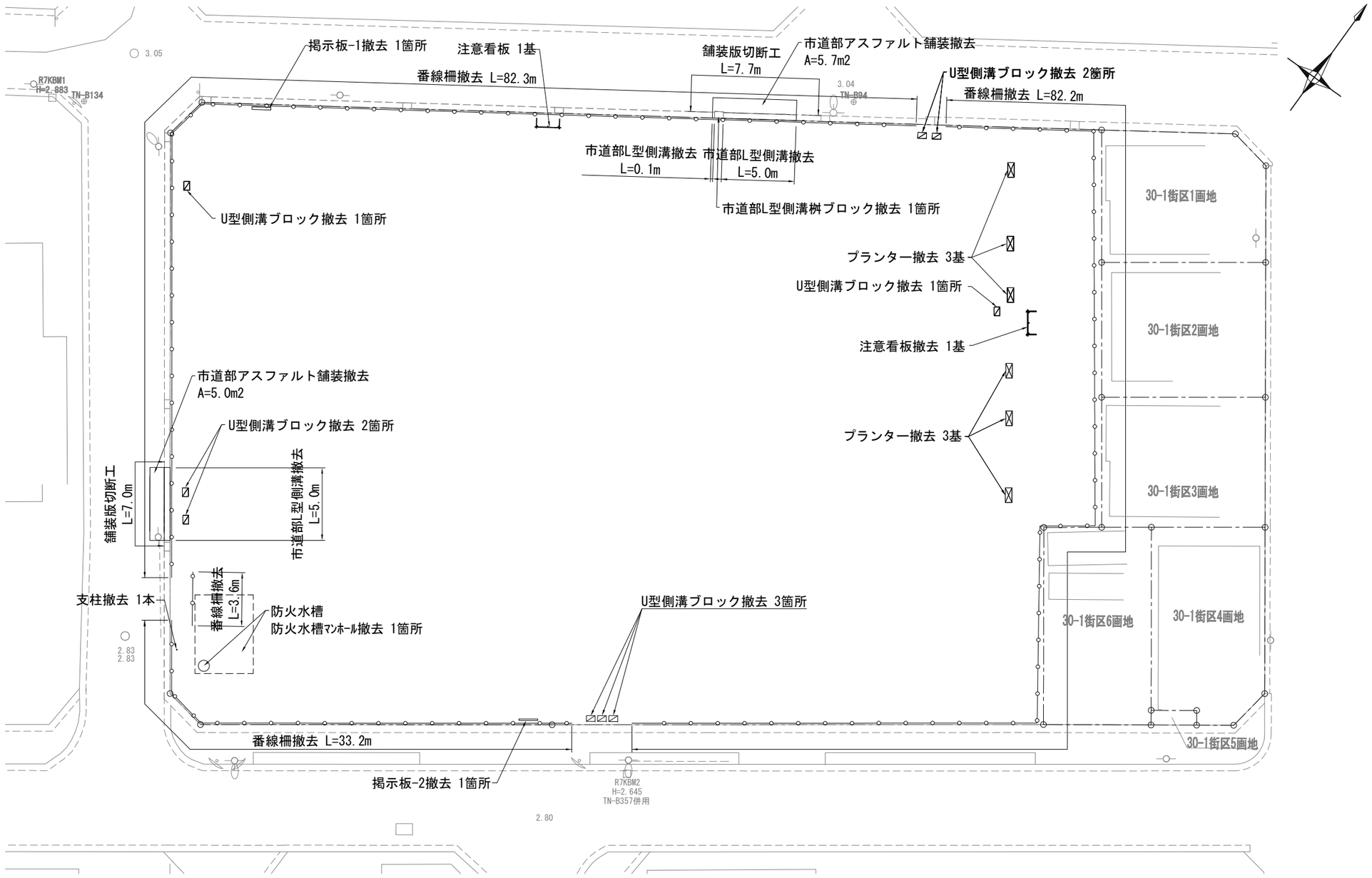

名　　称	数量	単位	備　考
舗装版切断工	14.7	m	
市道部ｱｽﾌｧﾙﾄ舗装撤去	10.7	m2	
市道部L型側溝撤去	10.1	m	
市道部L型側溝桝ﾌﾞﾛｯｸ撤去	1.-	箇所	
防火水槽・防火水槽ﾏﾝﾎｰﾙ撤去	1.-	箇所	
番線柵撤去	201.3	m	
掲示板-1撤去	1.-	箇所	
掲示板-2撤去	1.-	箇所	
注意看板撤去	2.-	基	
プランター撤去	6.-	基	
U型側溝ブロック撤去	9.-	箇所	
支柱撤去	1.-	本	

工 事 名	上二宮田公園整備工事				
工事個所	八潮市大字二丁目地内				
図　名	撤去平面図	設計番号			
縮　尺	1:150	製図年月日	年　月	図番	4
八潮市都市整備部公園みどり課					

造成平面図

1:150(A1)　1:300(A3)

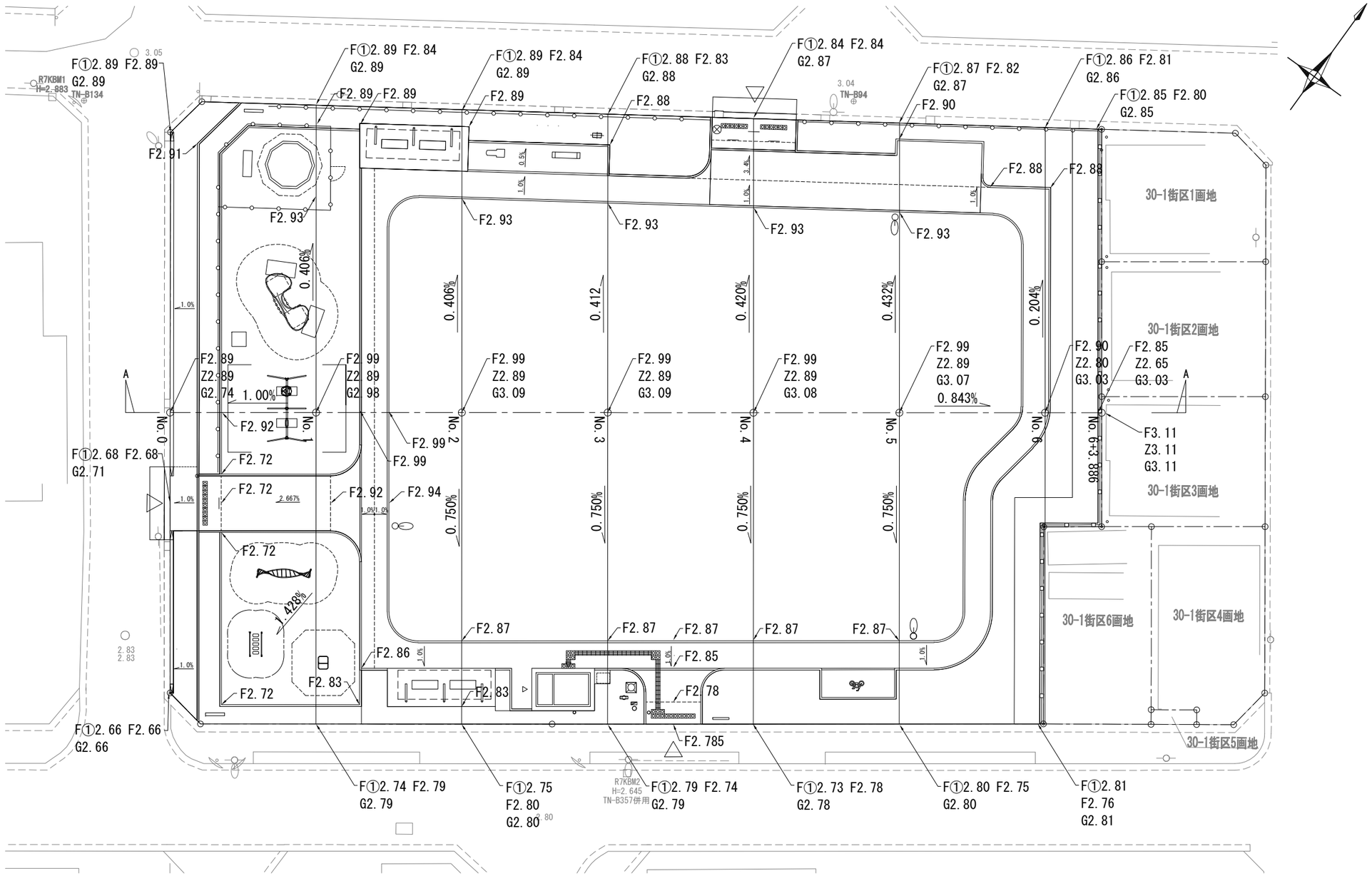

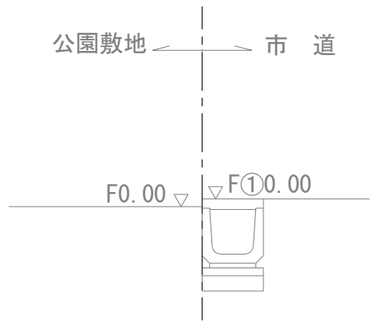

特記事項
- F①0.00は道路の計画高を示す。
- F0.00は計画高を示す。
- Z0.00は造成高を示す。
- G0.00は現況高を示す。

工 事 名	上二宮田公園整備工事				
工事個所	八潮市大字二丁目地内				
図　名	造成平面図	設計番号			
縮　尺	1:150	製図年月日	年　月	図番	5
八潮市都市整備部公園みどり課					

造成断面図(1)

1:100(A1)　1:200(A3)

No.0

GH=2.746
FH=2.89

	切　土	0.000 m2
	盛　土	0.000 m2

No.1

GH=2.983
FH=2.99

	切　土	6.864 m2
	盛　土	0.000 m2

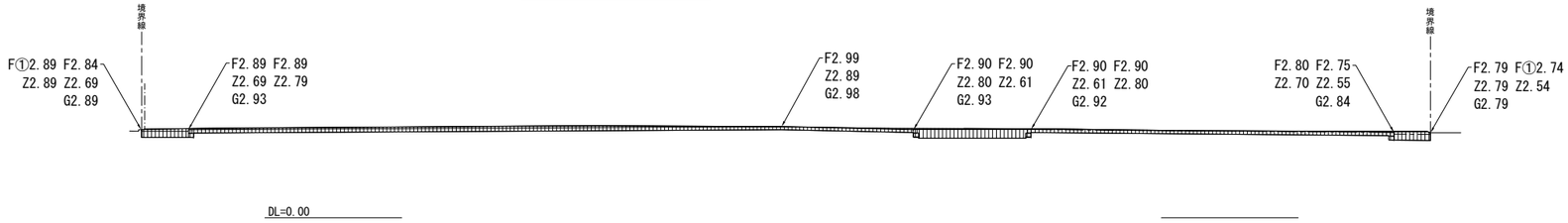

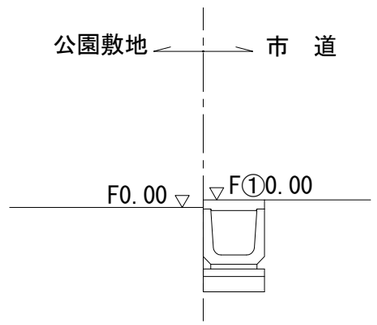

No.2

GH=3.094
FH=2.99

	切　土	8.371 m2
	盛　土	0.000 m2

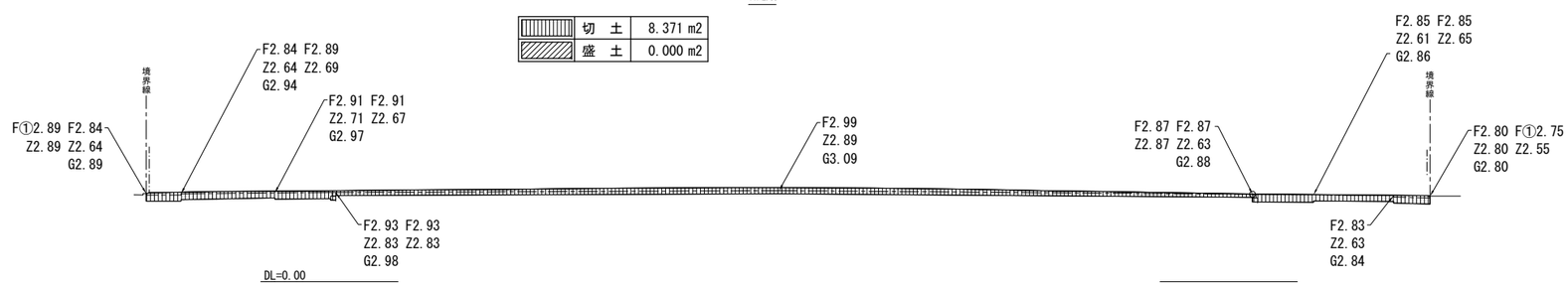

特記事項
- F①0.00は道路の計画高を示す。
- F0.00は計画高を示す。
- Z0.00は造成高を示す。
- G0.00は現況高を示す。

工 事 名	上二宮田公園整備工事				
工事個所	八潮市大字二丁目地内				
図　名	造成断面図(1)	設計番号			
縮　尺	1:100	製図年月日	年　月	図番	6
八潮市都市整備部公園みどり課					

造成断面図(2)

1:100(A1)　1:200(A3)

No.3

GH=3.091
FH=2.99

	切　土	8.476 m2
	盛　土	0.000 m2

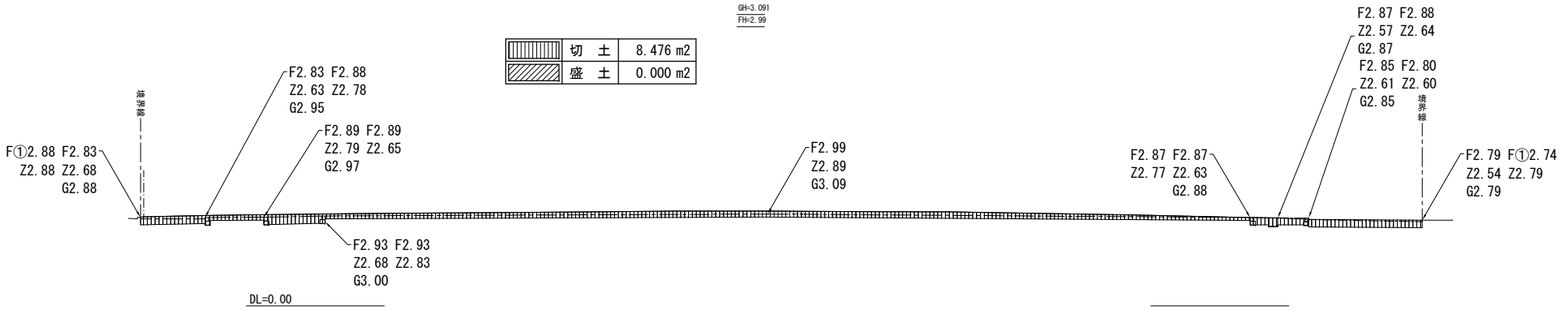

No.4

GH=3.084
FH=2.99

	切　土	9.808 m2
	盛　土	0.000 m2

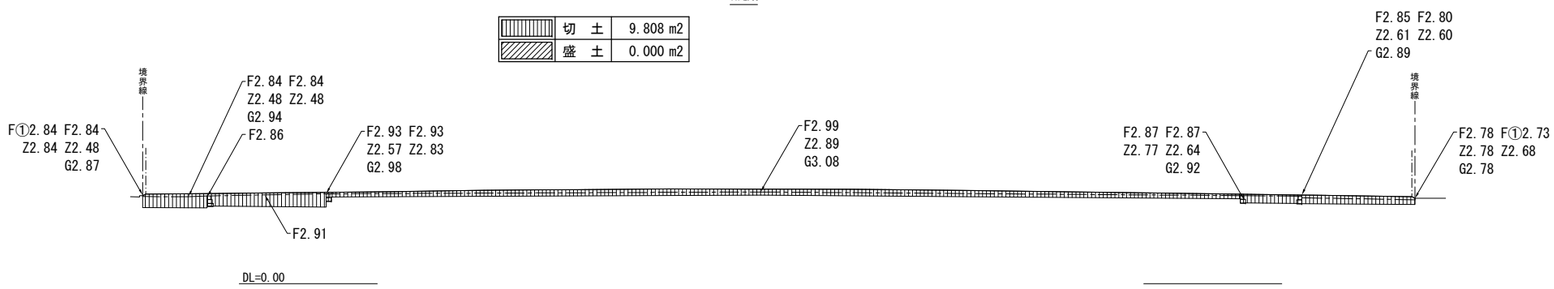

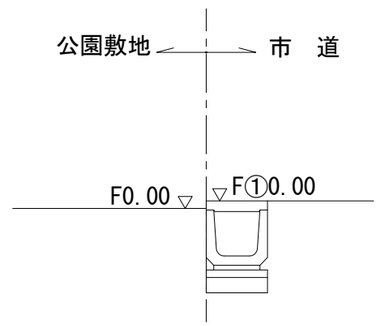

No.5

GH=3.073
FH=2.99

	切　土	8.422 m2
	盛　土	0.000 m2

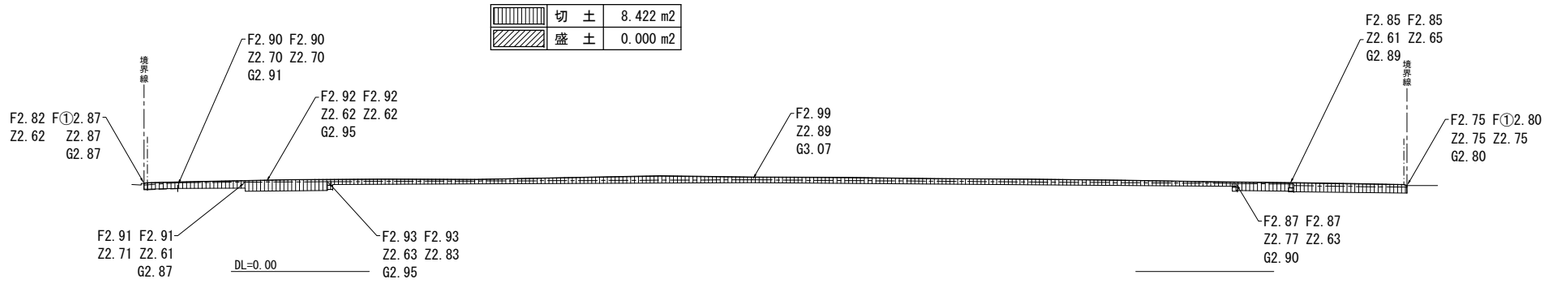

特記事項
- F①0.00は道路の計画高を示す。
- F0.00は計画高を示す。
- Z0.00は造成高を示す。
- G0.00は現況高を示す。

工 事 名	上二宮田公園整備工事				
工事個所	八潮市大字二丁目地内				
図　名	造成断面図(2)	設計番号			
縮　尺	1:100	製図年月日	年　月	図番	7
八潮市都市整備部公園みどり課					

造成断面図(3)

1:100(A1)　1:200(A3)

No. 6

GH=3.032
FH=2.90

切	土	9.428 m2
盛	土	0.000 m2

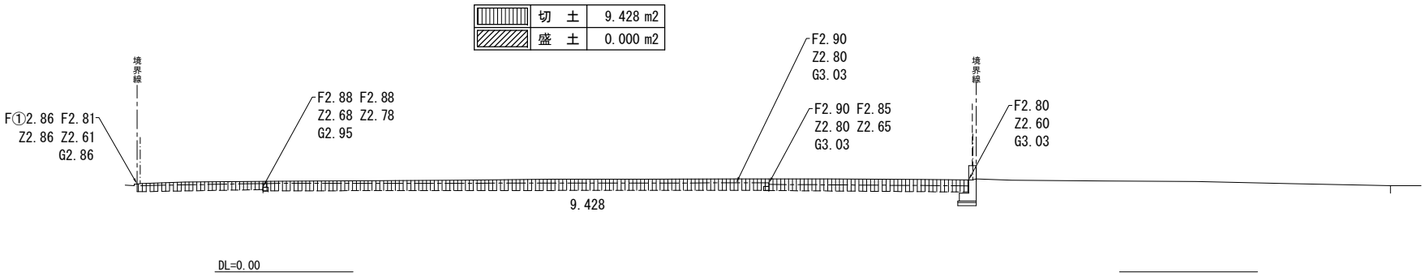

No. 6+3.886

GH=3.108
FH=2.85

切	土	9.961 m2
盛	土	0.000 m2

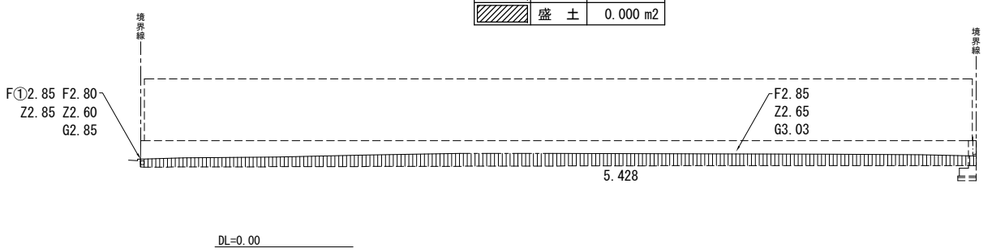

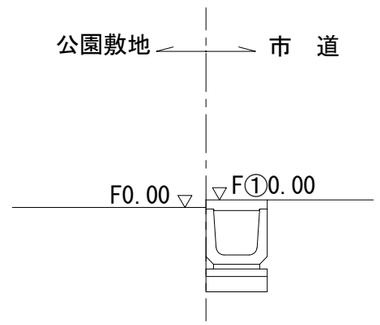

特記事項
- F①0.00は道路の計画高を示す。
- F0.00は計画高を示す。
- Z0.00は造成高を示す。
- G0.00は現況高を示す。

工 事 名	上二宮田公園整備工事				
工事個所	八潮市大字二丁目地内				
図　名	造成断面図(3)	設計番号			
縮　尺	1:100	製図年月日	年　月	図番	8
八潮市都市整備部公園みどり課					

植栽平面図

1:150(A1)　1:300(A3)

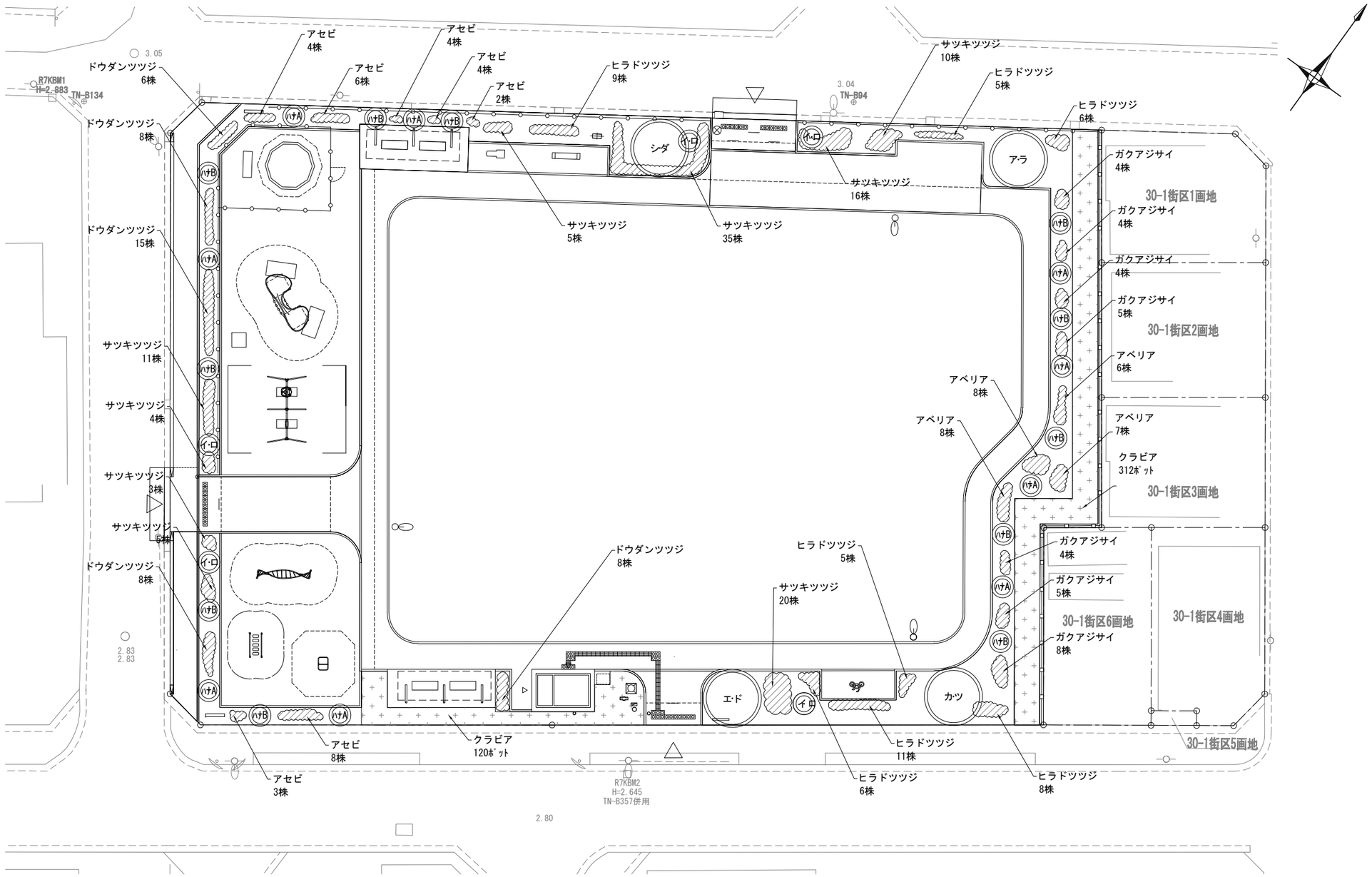

記号	名　　称	規　　格	数量	単位	備　考
アラ	アラカシ	3.0　株立　1.8	1.-	本	ハツ掛支柱（丸太）
エド	エドヒガンザクラ	3.0　0.12　1.0	1.-	本	二脚鳥居支柱（添木付）
カツ	カツラ	3.0　0.12　1.0	1.-	本	二脚鳥居支柱（添木付）
シダ	シダレザクラ	3.0　0.15　-	1.-	本	二脚鳥居支柱（添木付）
イロ	イロハモミジ	2.0　-　0.4	5.-	本	ハツ掛支柱（竹）
ハナA	ハナミズキ（白）	2.0　-　0.5	9.-	本	ハツ掛支柱（竹）
ハナB	ハナミズキ（紅）	2.0　-　0.5	11.-	本	ハツ掛支柱（竹）
	アセビ	0.4　-　0.25	31.-	株	4株/m2
	アベリア	0.4　-　0.3	29.-	株	4株/m2
	サツキツツジ	0.4　-　0.5	109.-	株	4株/m2
	ヒラドツツジ	0.4　-　0.4	50.-	株	4株/m2

記号	名　　称	規　　格	数量	単位	備　考
	ガクアジサイ	0.4　-　2本立	34.-	株	4株/m2
	ドウダンツツジ	0.4　-　0.2	45.-	株	4株/m2
	クラビア	9.0cmﾎﾟｯﾄ	432.-	ﾎﾟｯﾄ	4ﾎﾟｯﾄ/m2
	ハツ掛支柱（丸太）		1.-	組	
	二脚鳥居支柱（添木付）		3.-	組	
	ハツ掛支柱（竹）		25.-	組	
	客土	黒土	75.7	m3	植栽地置換 A=425m2
		黒土（施肥共）	9.3	m3	植穴客土

工事名	上二宮田公園整備工事				
工事個所	八潮市大字二丁目地内				
図名	植栽平面図	設計番号			
縮尺	1:150	製図年月日	年　月	図番	9
八潮市都市整備部公園みどり課					

割付平面図

1:150(A1)　1:300(A3)

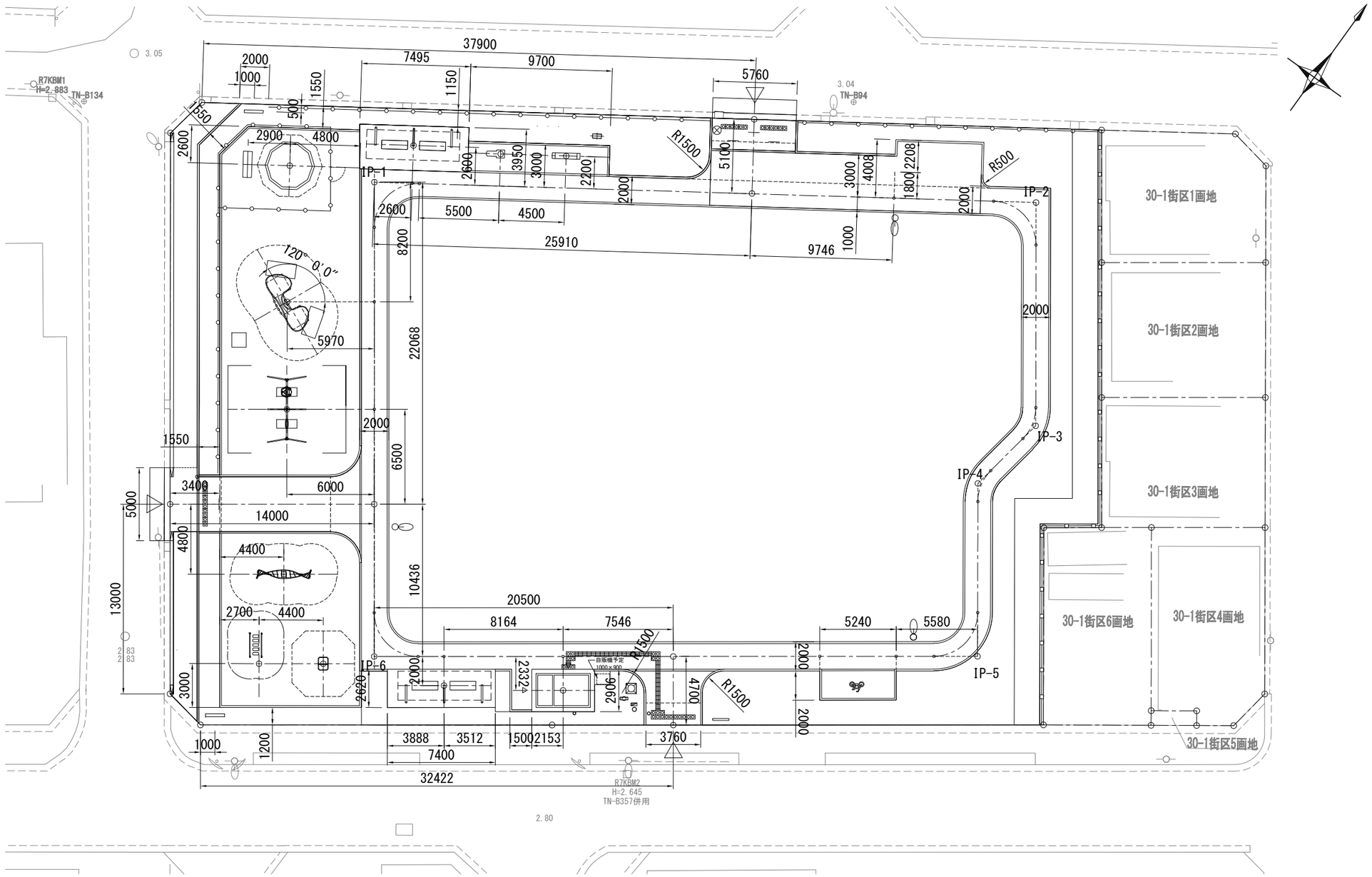

曲線表

測点	IA	R	TL	CL	SL	IP間距離
IP-1	89° 58′ 45″	3.001	3.000	4.713	1.242	
						32.668
IP-2	88° 15′ 04″	3.000	2.910	4.621	1.179	
						45.501
IP-3	88° 13′ 06″	2.999	2.907	4.618	1.178	
						15.400
IP-4	45° 00′ 00″	3.000	1.243	2.356	0.247	
						5.650
IP-5	46° 14′ 37″	3.000	1.281	2.421	0.262	
						11.839
IP-6	89° 43′ 24″	3.000	2.986	4.698	1.232	
						41.483
IP-1						

工 事 名	上二宮田公園整備工事				
工事個所	八潮市大字二丁目地内				
図　名	割付平面図	設計番号			
縮　尺	1:150	製図年月日	年　月	図番	10
八潮市都市整備部公園みどり課					

給水設備平面図

1:150(A1)　1:300(A3)

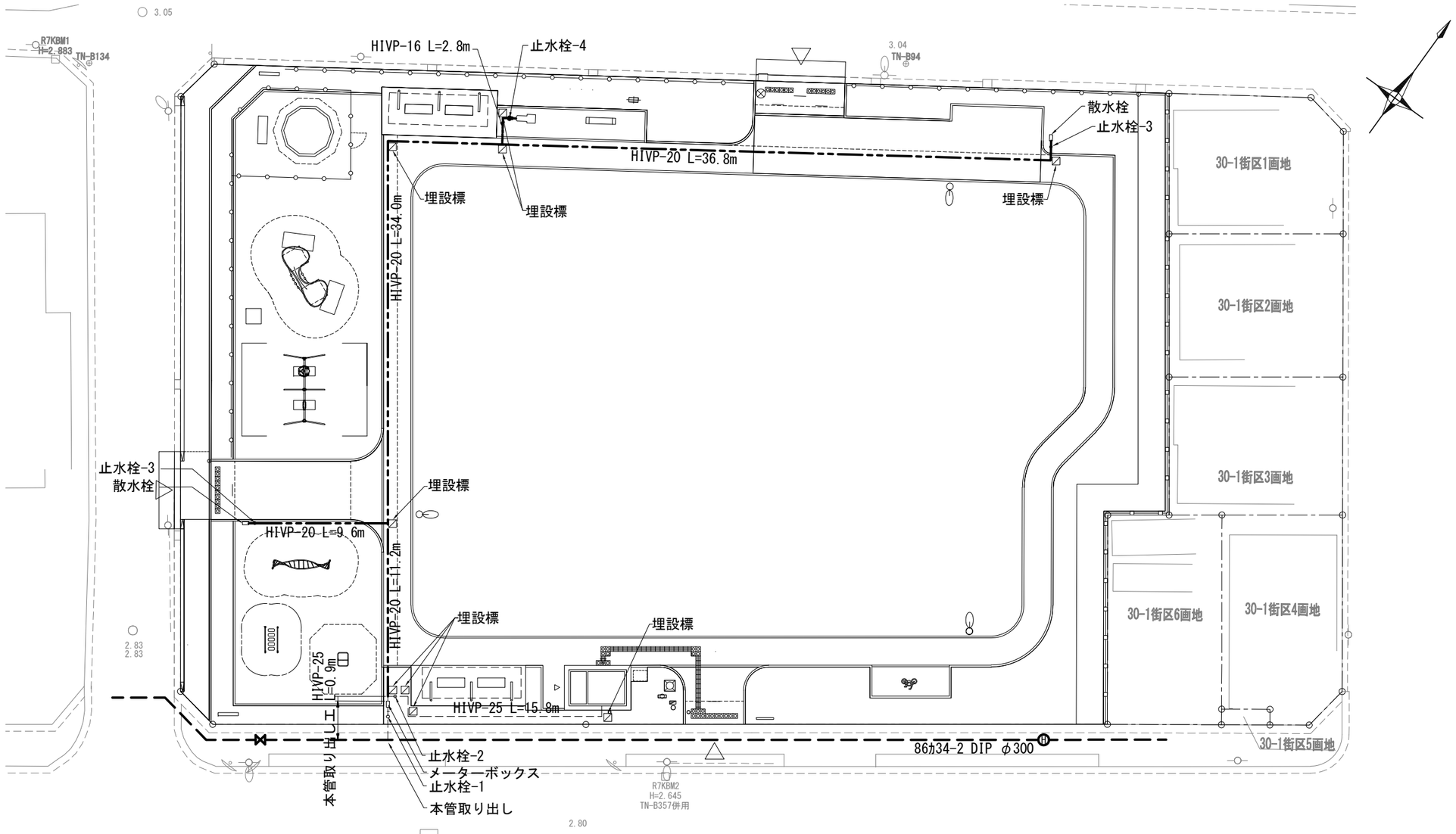

給水管模式図　NON SCALE

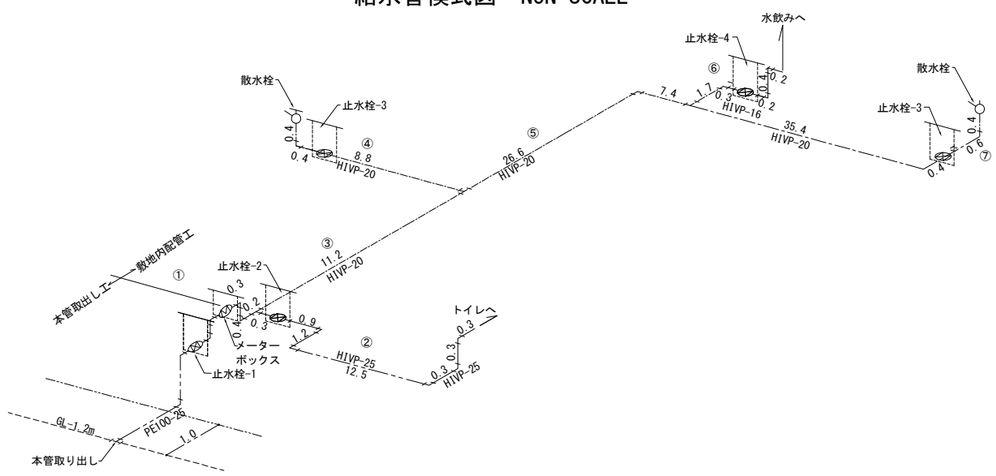

記号	名　　称	規　格	数量	単位	備　考
--------	給水管-1	HIVPφ25	16.7	m	
—·—·—	給水管-2	HIVPφ20	91.6	m	
·····	給水管-3	HIVPφ16	2.8	m	
	埋設標識シート	W=150 2倍折り	109.2	m	
⊘	埋設標	コンクリート杭	9.-	箇所	
	本管取り出し	25A	1.-	箇所	
▭	メーターボックス	25A	1.-	個	
○	止水栓-1	25Aボックス共	1.-	個	PE挿し口1体型ﾎﾞｰﾙ乙止水栓
○	止水栓-2	25Aボックス共	1.-	個	
○	止水栓-3	20Aボックス共	2.-	個	
○	止水栓-4	15Aボックス共	1.-	個	
▭	散水栓	20Aボックス共	2.-	個	

工事名	上二宮田公園整備工事				
工事個所	八潮市大字二丁目地内				
図名	給水設備平面図	設計番号			
縮尺	1:150	製図年月日	年　月	図番	11
八潮市都市整備部公園みどり課					

雨水排水設備平面図

1:150(A1)　1:300(A3)

平面図

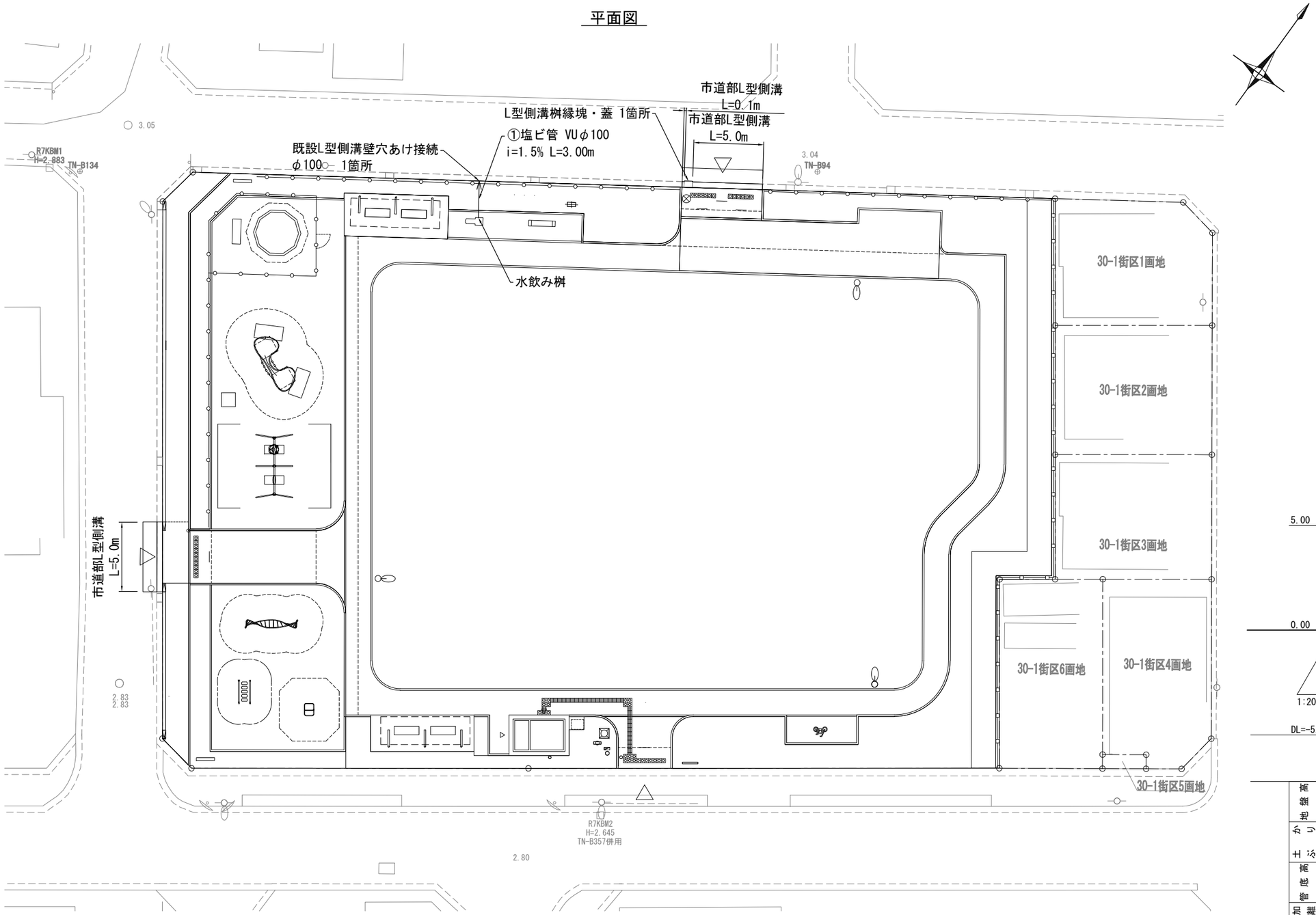

縦断図

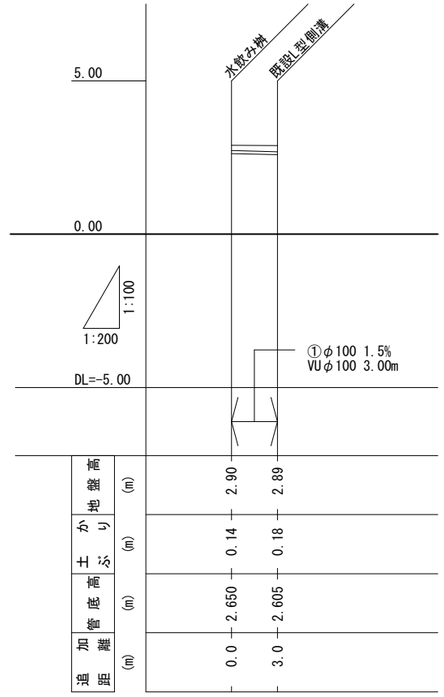

記号	名　　称	規　格	数量	単位	備　考
⟶	硬質塩化ビニル管	VUφ100	3.0	m	
	既設L型側溝桝側壁穴あけ接続	φ100	1.-	箇所	
□	L型側溝桝縁塊・蓋	切下げ	1.-	箇所	
▭	市道部L型側溝	L型切下げ車両対応	10.1	m	

工事名	上二宮田公園整備工事				
工事個所	八潮市大字二丁目地内				
図　名	雨水排水設備平面・縦断図	設計番号			
縮　尺	1:150	製図年月日	年　月	図番	12
八潮市都市整備部公園みどり課					

汚水排水設備平面図

1:50(A1)　1:100(A3)

平面図

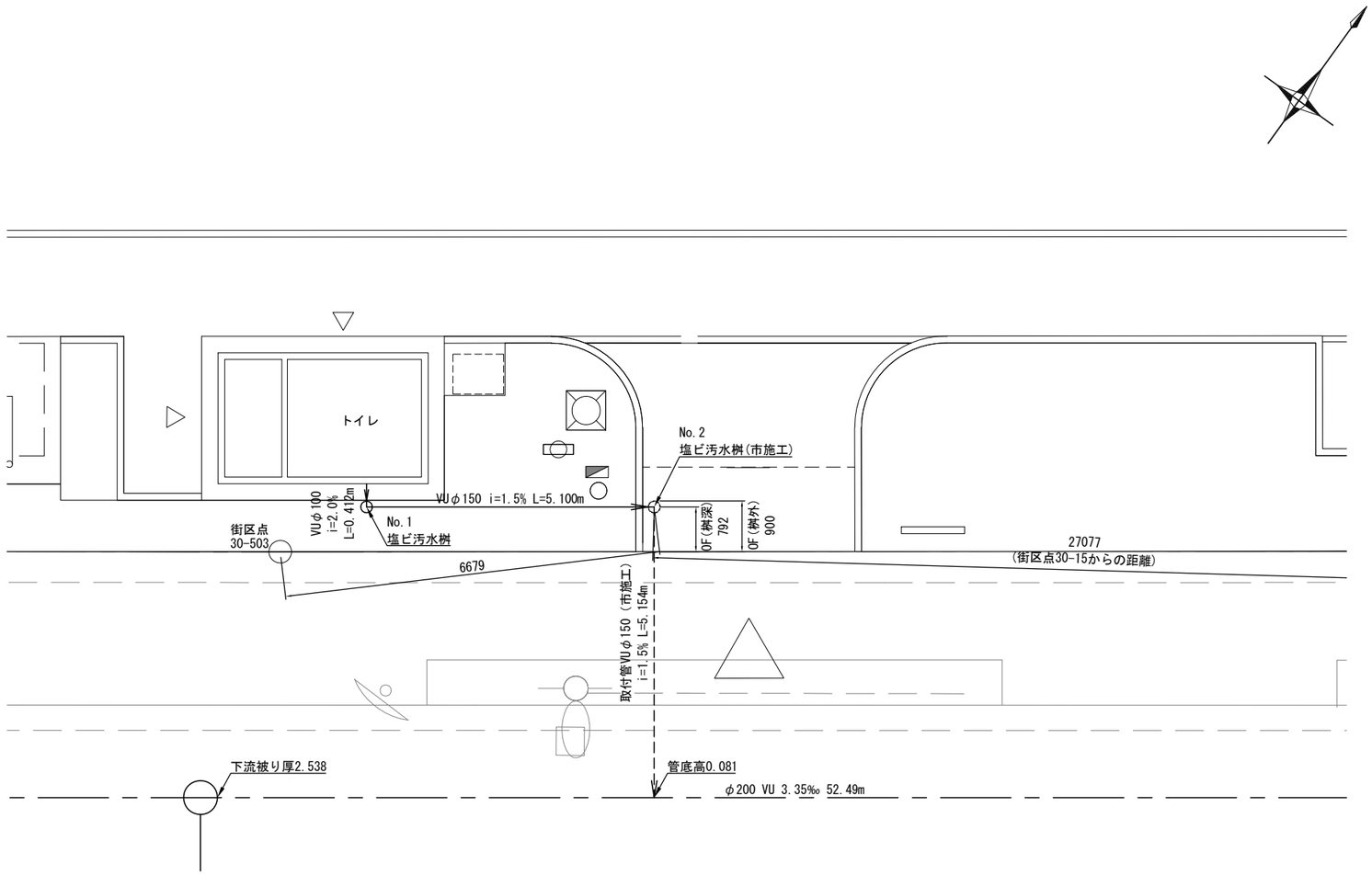

縦断図

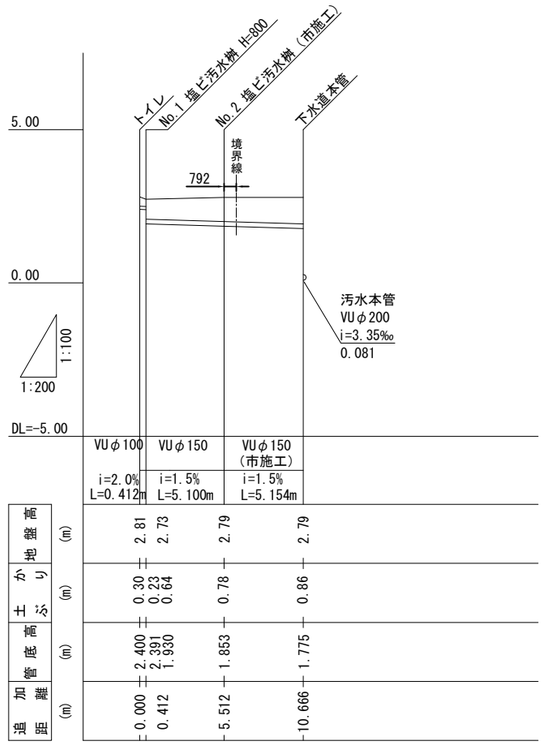

記号	名　　称	規　格	数量	単位	備　考
⟶	硬質塩化ビニル管-1	VUφ150	5.100	m	
⟶	硬質塩化ビニル管-2	VUφ100	0.412	m	
◎	塩ビ汚水桝	φ200	1	箇所	
◎	塩ビ汚水桝	φ200	1	箇所	市施工
---⟶	取付管	VUφ150	1	箇所	市施工

工 事 名	上二宮田公園整備工事				
工事個所	八潮市大字二丁目地内				
図　名	汚水排水設備平面・縦断図	設計番号			
縮　尺	図示	製図年月日	年　月	図番	13
八潮市都市整備部公園みどり課					

電気設備平面図

1:150(A1)　1:300(A3)

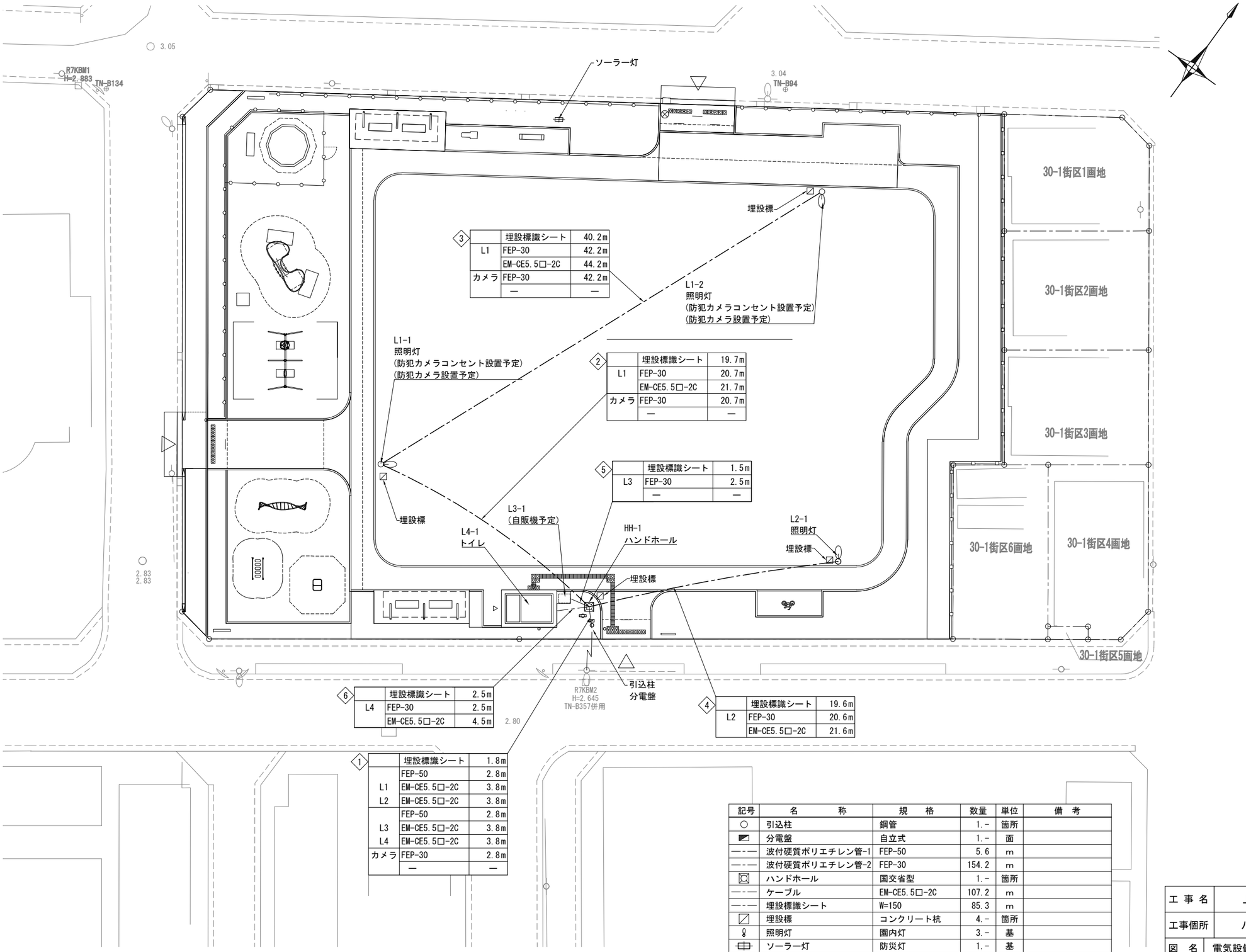

③

	埋設標識シート	40.2m
L1	FEP-30	42.2m
	EM-CE5.5□-2C	44.2m
カメラ	FEP-30	42.2m
	—	—

②

	埋設標識シート	19.7m
L1	FEP-30	20.7m
	EM-CE5.5□-2C	21.7m
カメラ	FEP-30	20.7m
	—	—

⑤

	埋設標識シート	1.5m
L3	FEP-30	2.5m
	—	—

⑥

	埋設標識シート	2.5m
L4	FEP-30	2.5m
	EM-CE5.5□-2C	4.5m

④

	埋設標識シート	19.6m
L2	FEP-30	20.6m
	EM-CE5.5□-2C	21.6m

①

	埋設標識シート	1.8m
	FEP-50	2.8m
L1	EM-CE5.5□-2C	3.8m
L2	EM-CE5.5□-2C	3.8m
	FEP-50	2.8m
L3	EM-CE5.5□-2C	3.8m
L4	EM-CE5.5□-2C	3.8m
カメラ	FEP-30	2.8m
	—	—

記号	名　　称	規　　格	数量	単位	備　考
○	引込柱	鋼管	1.-	箇所	
◪	分電盤	自立式	1.-	面	
—·—	波付硬質ポリエチレン管-1	FEP-50	5.6	m	
—·—	波付硬質ポリエチレン管-2	FEP-30	154.2	m	
⊠	ハンドホール	国交省型	1.-	箇所	
—·—	ケーブル	EM-CE5.5□-2C	107.2	m	
—·—	埋設標識シート	W=150	85.3	m	
◪	埋設標	コンクリート杭	4.-	箇所	
	照明灯	園内灯	3.-	基	
	ソーラー灯	防災灯	1.-	基	

工 事 名	上二宮田公園整備工事				
工事個所	八潮市大字二丁目地内				
図　名	電気設備平面図	設計番号			
縮　尺	1:150	製図年月日	年　月	図番	14
八潮市都市整備部公園みどり課					

舗装平面図

1:150(A1)　1:300(A3)

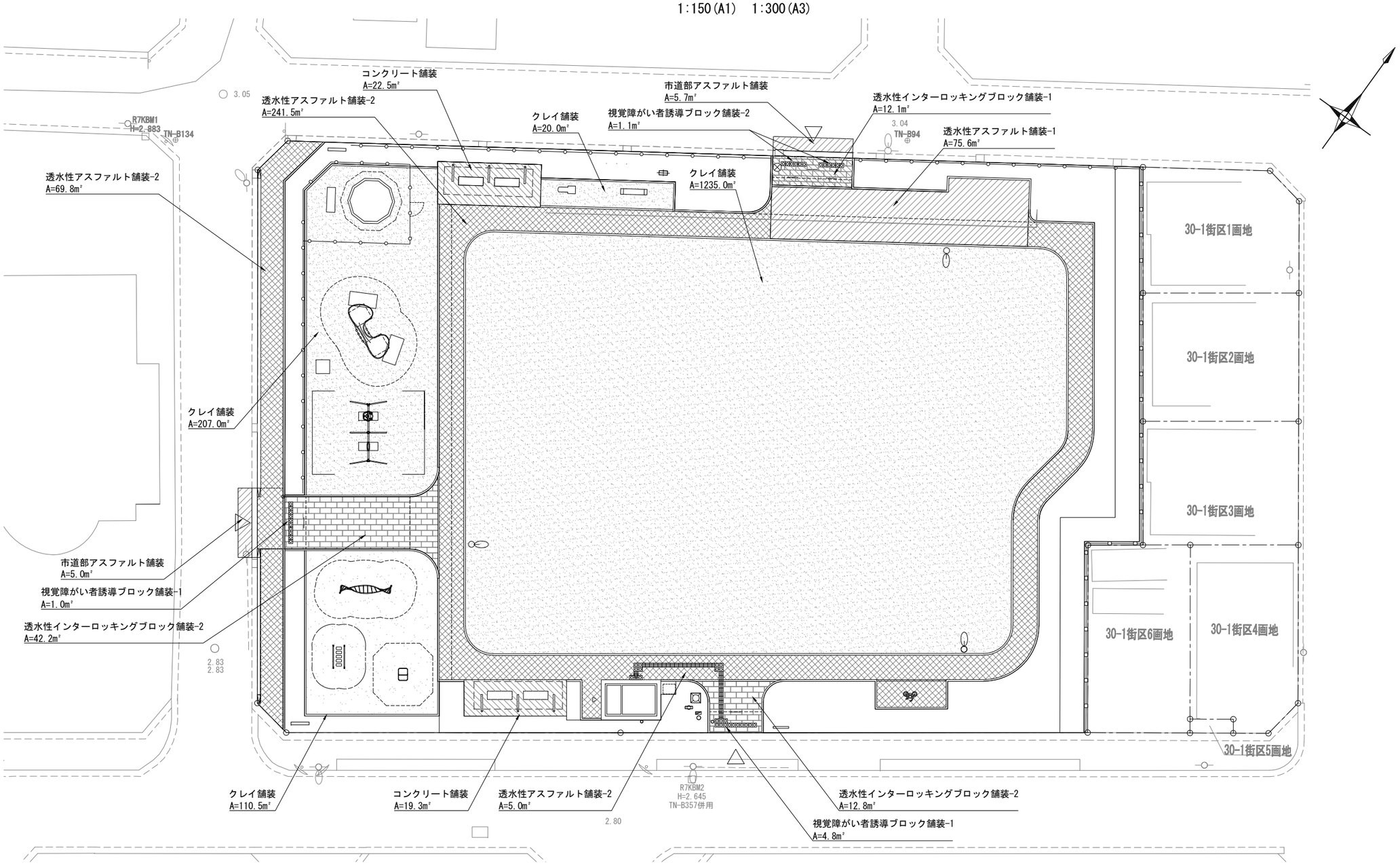

記号	名　　称	規　　格	数量	単位	備　考
	クレイ舗装		1572.5	m2	
	市道部アスファルト舗装	As t=50	10.7	m2	
	透水性アスファルト舗装-1	車両乗入対応型	75.6	m2	
	透水性アスファルト舗装-2	一般歩行型	316.3	m2	
	コンクリート舗装	Co t=100 路盤 t=100	41.8	m2	
	透水性ｲﾝﾀｰﾛｯｷﾝｸﾞ舗装-1	車両乗入対応型	12.1	m2	
	透水性ｲﾝﾀｰﾛｯｷﾝｸﾞ舗装-2	一般歩行型	55.0	m2	
	視覚障がい者誘導ﾌﾞﾛｯｸ舗装-1	点状・線状	5.8	m2	透水型
	視覚障がい者誘導ﾌﾞﾛｯｸ舗装-2	点状	1.1	m2	透水型

工 事 名	上二宮田公園整備工事				
工事個所	八潮市大字二丁目地内				
図　名	舗装平面図	設計番号			
縮　尺	1:150	製図年月日	年　月	図番	15
八潮市都市整備部公園みどり課					

縁石平面図

1:150(A1)　1:300(A3)

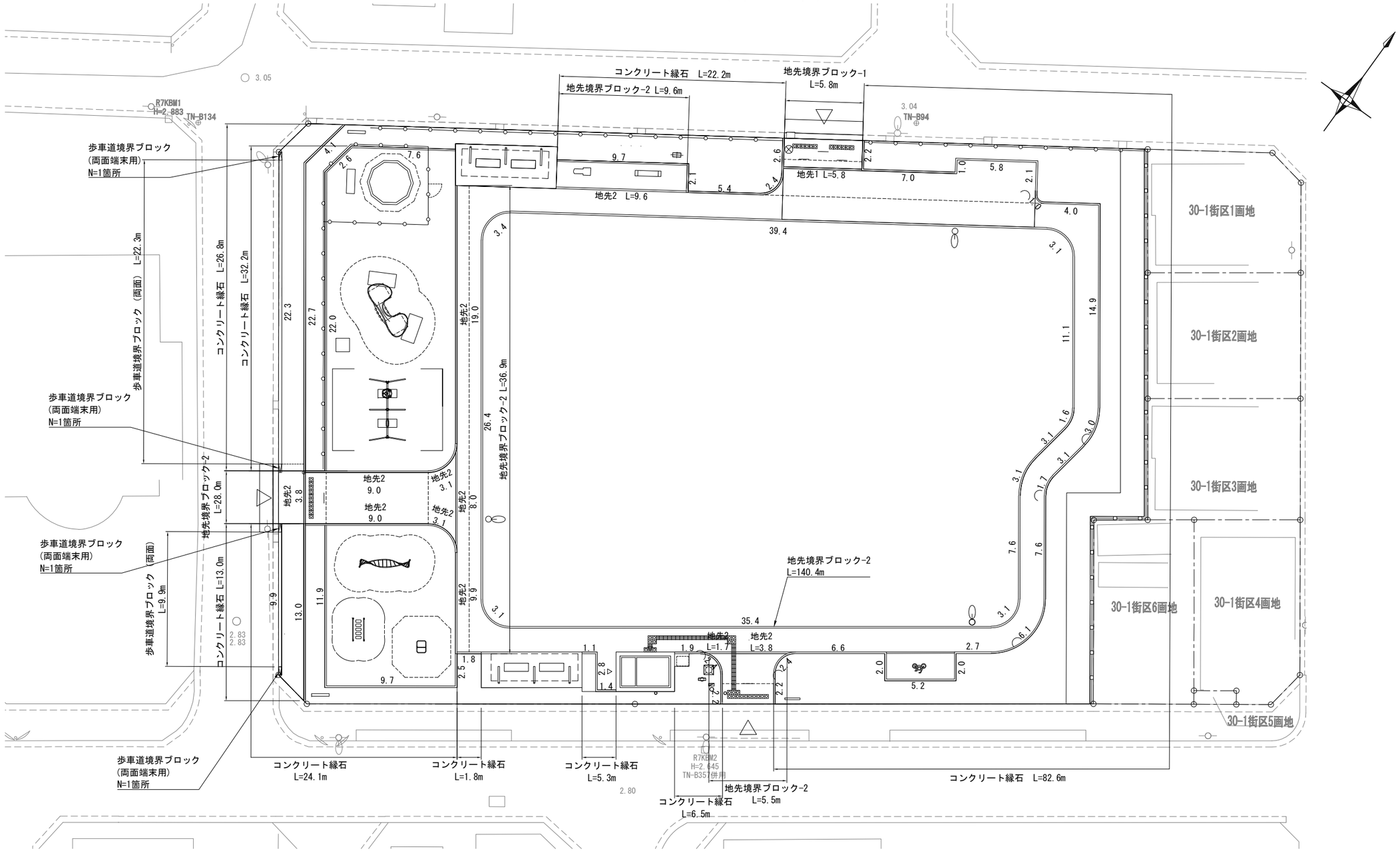

記号	名　　称	規　　格	数量	単位	備　考
	歩車道境界ブロック(両面)	180/230×250×600	32.2	m	
	歩車道境界ブロック(両面端末用)	180/230×250×600	4.0	箇所	
	地先境界ブロック-1	120×120×600	5.8	m	コンクリート基礎
	地先境界ブロック-2	120×120×600	220.4	m	
	コンクリート縁石	120×120×600(面15×15)	214.5	m	

工 事 名	上二宮田公園整備工事				
工事個所	八潮市大字二丁目地内				
図　名	縁石平面図	設計番号			
縮　尺	1:150	製図年月日	年　月	図番	16
八潮市都市整備部公園みどり課					

施設平面図

1:150(A1)　1:300(A3)

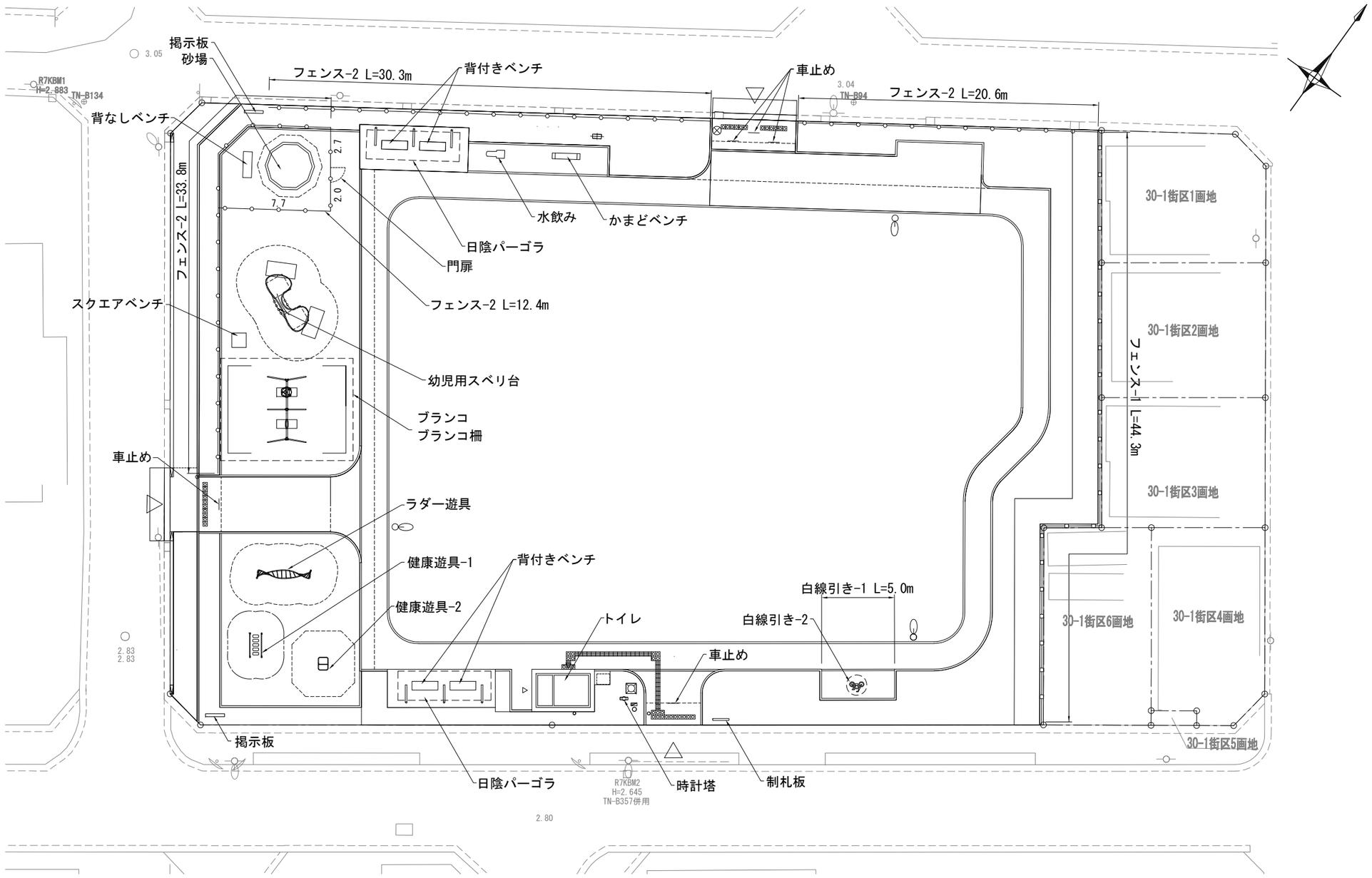

記号	名　　称	規　　格	数量	単位	備　考
休養施設					
	かまどベンチ		1.-	基	
	背付きベンチ		4.-	基	
	背なしベンチ		1.-	基	
	スクエアベンチ		1.-	基	
	水飲み	車イス対応	1.-	基	
	時計塔	片面	1.-	基	
	日陰パーゴラ	休息用特殊屋根片持	2.-	基	
便益施設					
	トイレ	男子小+多目的トイレ	1.-	棟	

記号	名　　称	規　　格	数量	単位	備　考
遊戯施設					
	砂場	ｺﾞﾑﾁｯﾌﾟ　10角型	1.-	基	
	砂場柵	一般フェンス+扉	1.-	組	
	幼児用スベリ台	クリーパー	1.-	基	
	ラダー遊具	ヒネリン	1.-	基	
	ブランコ	2連バンパーシート	1.-	基	
	ブランコ柵		1.-	組	
	健康遊具-1	ぶらさがり	1.-	基	
	健康遊具-2	ステップ	1.-	基	

記号	名　　称	規　　格	数量	単位	備　考
管理施設					
	制札板		1.-	基	
	掲示板		2.-	基	
	フェンス-1	ｳｫｰﾙ+ﾌｪﾝｽH2.0m	44.3	m	
	フェンス-2	H0.8m	97.1	m	
	車止め	馬型W750 可動式鍵付	5.-	基	
	白線引き-1	白線　W10cm	5.0	m	
	白線引き-2	白線 文字・矢印	1.-	箇所	

工 事 名	上二宮田公園整備工事				
工事個所	八潮市大字二丁目地内				
図　名	施設平面図	設計番号			
縮　尺	1:150	製図年月日	年　月	図番	17
八潮市都市整備部公園みどり課					

仮設平面図(参考図)

1:150(A1)　1:300(A3)

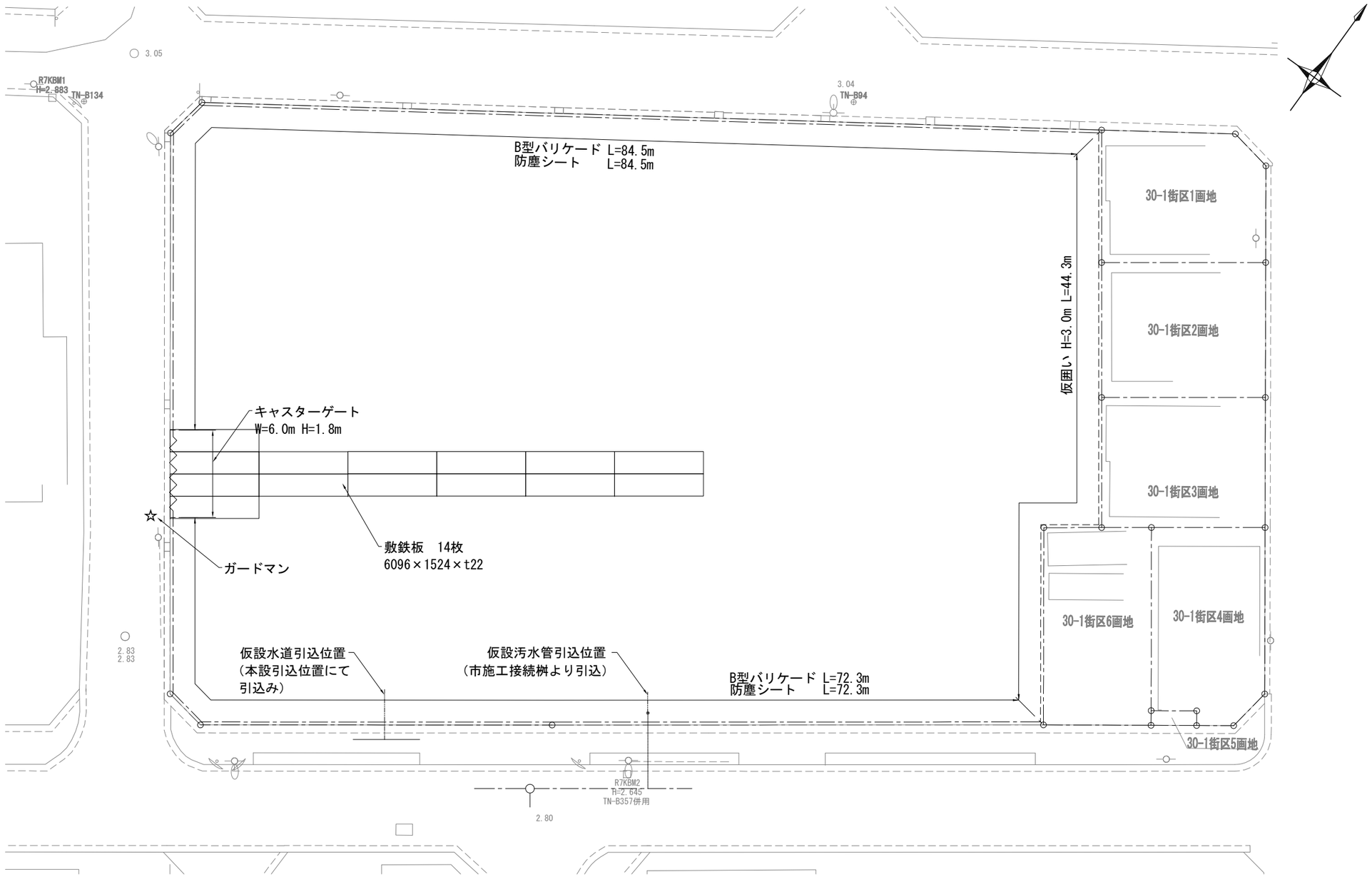

特記事項
・東側の住宅に接する部分はホコリ、騒音等を軽減するため、仮囲いとする。
・仮設の給水は本設の引込を使用する。
・仮設の汚水排水は本設の排水管路を使用する。
・仮設の電気は本設の引込を使用することを標準とするが、必要に応じて東京電力と協議すること。
・現場事務所、資材置き場は工事に支障のない場所に設置すること。
　具体的な設置場所は監督員と協議すること。

名　　称	規　　格	数量	単位	備　考
仮囲い	H=3.0m	44.3	m	
B型バリケード	H=1.8m	156.8	m	
防塵シート設置	1.8m×3.6m	156.8	m	
キャスターゲート	W=6.0m H=1.8m	1.-	箇所	
敷鉄板	6096×1524×t22	14.-	枚	

工 事 名	上二宮田公園整備工事				
工事個所	八潮市大字二丁目地内				
図　名	仮設平面図(参考図)	設計番号			
縮　尺	1:150	製図年月日	年　月	図番	18
八潮市都市整備部公園みどり課					

八ツ掛支柱（丸太）　S=No Scale

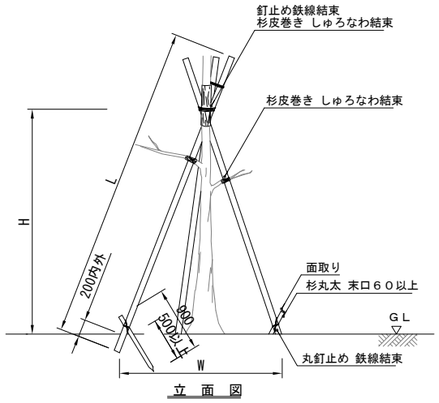

立　面　図

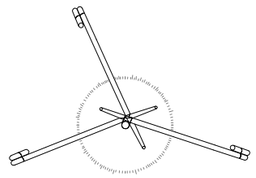
平　面　図（独立）

仕　　様
・杉丸太は、防腐処理を行う。
・三脚支柱の唐竹は、原則として２箇所以上の幹または枝に結束すること。
・鉄線は、亜鉛めっき鉄線＃１８または、＃１８より太いものを使用する。
・丸太相互の取付けは、釘止めを行い、鉄線綾掛けの上、割掛け結束とし、２本どり３回巻以上とする。
・支柱の高さＨは、樹高の２／３を基準とする。
・樹木と支柱の結束は、しゅろ縄綾掛けとし、２本どり３回巻以上とする。

八ツ掛支柱（竹）　S=No Scale

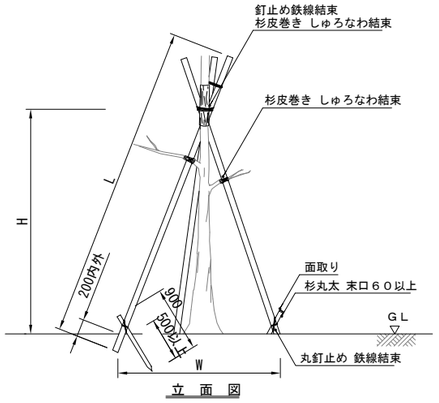

立　面　図

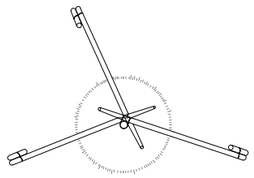
平　面　図（独立）

仕　　様
・杉丸太は、防腐処理を行う。
・三脚支柱の唐竹は、原則として２箇所以上の幹または枝に結束すること。
・鉄線は、亜鉛めっき鉄線＃１８または、＃１８より太いものを使用する。
・丸太相互の取付けは、釘止めを行い、鉄線綾掛けの上、割掛け結束とし、２本どり３回巻以上とする。
・支柱の高さＨは、樹高の２／３を基準とする。
・樹木と支柱の結束は、しゅろ縄綾掛けとし、２本どり３回巻以上とする。

二脚鳥居支柱（添木付）　S=No Scale

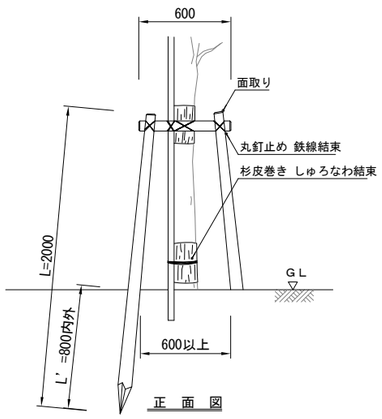

正　面　図

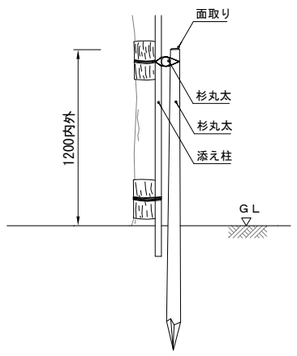

側　面　図

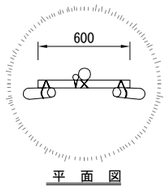

平　面　図

仕　　様
・杉丸太は防腐処理を行う。
・添え柱は、３ヶ所以上樹幹に結束すること。
・鉄線は、亜鉛めっき鉄線＃１８または、＃１８より太いものを使用する。
・丸太相互の取付けは、釘止めを行い、鉄線綾掛けの上、割掛け結束とし、２本どり３回巻以上とする。
・杉丸太は面取りを行うこと。
・樹木と支柱の結束は、しゅろ縄綾掛けとし、２本どり３回巻以上とする。

客土　S=No Scale

植穴客土（高木）

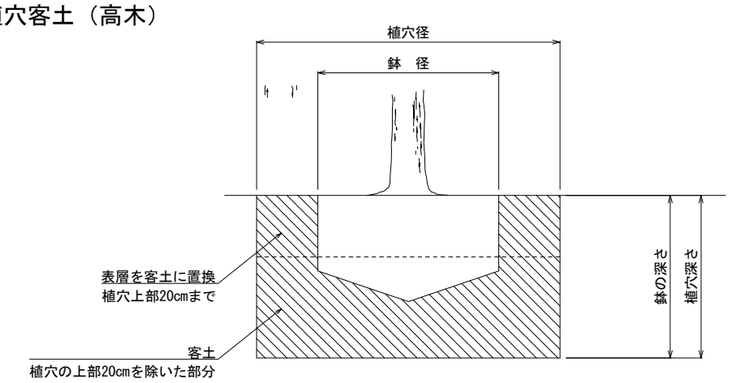

鉢容量及び植穴容量

形状	幹　周　(cm)	鉢　径 (cm)	鉢の高さ (cm)	植穴径 (cm)	植穴深さ (cm)	鉢容量 (m3)	植穴容量 (m3)	客土 (m3)	摘 要 樹 種
高木	10未満	33	25	69	37	0.017	0.09	0.073	
	○10以上　15未満	38	28	75	40	0.028	0.14	0.112	ｴﾄﾞﾋｶﾞﾝｻﾞｸﾗ・ｶﾂﾗ
	○15以上　20未満	47	33	87	46	0.061	0.27	0.209	ｱﾗｶｼ・ｼﾀﾞﾚｻﾞｸﾗ
	20以上　25未満	57	39	99	53	0.110	0.44	0.330	
	25以上　30未満	66	45	111	59	0.170	0.65	0.480	
	30以上　35未満	71	48	117	62	0.210	0.76	0.550	
	35以上　45未満	90	59	141	75	0.400	1.34	0.940	
	45以上　60未満	113	74	171	90	0.740	2.28	1.540	
	60以上　75未満	141	91	207	109	1.320	3.70	2.380	
	75以上　90未満	170	108	243	128	2.080	5.45	3.370	

客土とは黒土にピートモスとバークたい肥を混合したものとする。
混入量は黒土1m3に対して、ピートモス26kg、バーク堆肥50kgとする。
（ピートモス1袋50L(13kg)、バーク堆肥1袋20kg(40L)を標準）
ピートモスはPH調整済みのものを使用すること。

植穴客土（中低木）

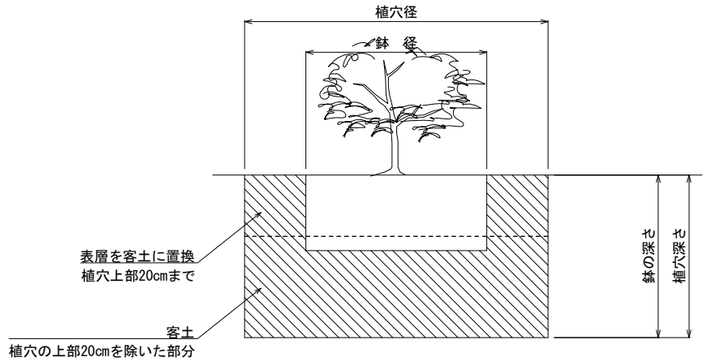

鉢容量及び植穴容量

形状	樹　高　(cm)	鉢　径 (cm)	鉢の高さ (cm)	植穴径 (cm)	植穴深さ (cm)	鉢容量 (m3)	植穴容量 (m3)	客土 (m3)	摘 要 樹 種
中低木	30未満	15	8	29	23	0.001	0.015	0.014	
	○30以上　50未満	17	10	33	26	0.002	0.022	0.020	ｱｾﾋﾞ・ｱﾍﾞﾘｱ ｻﾂｷﾂﾂｼﾞ・ﾋﾗﾄﾞﾂﾂｼﾞ ｶﾞｸｱｼﾞｻｲ・ﾄﾞｳﾀﾞﾝﾂﾂｼﾞ
	50以上　80未満	20	12	37	28	0.004	0.030	0.026	
	80以上　100未満	22	13	41	31	0.005	0.040	0.035	
	100以上　150未満	26	16	46	35	0.008	0.057	0.049	
	150以上　200未満	30	19	54	40	0.013	0.090	0.077	
	○200以上　250未満	35	23	61	46	0.022	0.133	0.111	ｲﾛﾊﾓﾐｼﾞ・ﾊﾅﾐｽﾞｷ(白)(紅)
	250以上　300未満	40	26	69	51	0.032	0.188	0.156	

客土とは黒土にピートモスとバークたい肥を混合したものとする。
混入量は黒土1m3に対して、ピートモス26kg、バーク堆肥50kgとする。
（ピートモス1袋50L(13kg)、バーク堆肥1袋20kg(40L)を標準）
ピートモスはPH調整済みのものを使用すること。

（参考図）

工 事 名	上二宮田公園整備工事				
工事個所	八潮市大字二丁目地内				
図　名	詳細図-1	設計番号			
縮　尺	図示	製図年月日	年　月	図番	19
八潮市都市整備部公園みどり課					

本管取り出し-1

S=図示

撤去図

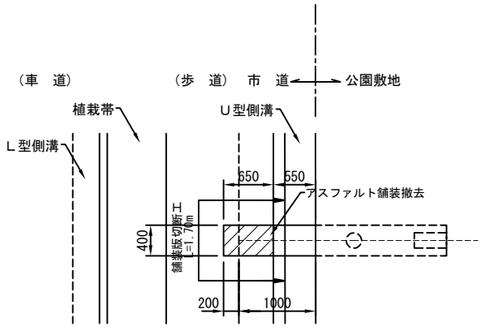

仮復旧図

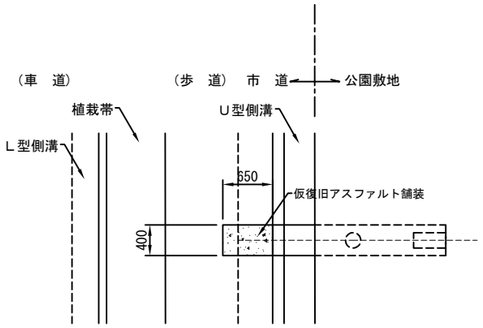

仮復旧撤去図

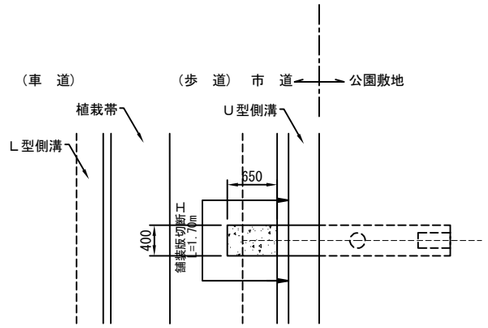

本復旧図

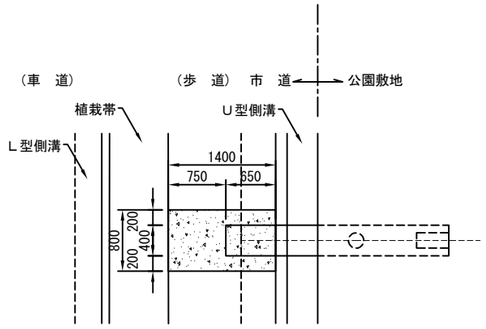

撤去・掘削平面図　S=1/40

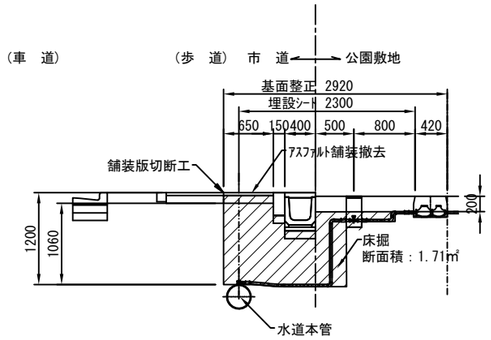

新設・仮復旧平面図　S=1/40

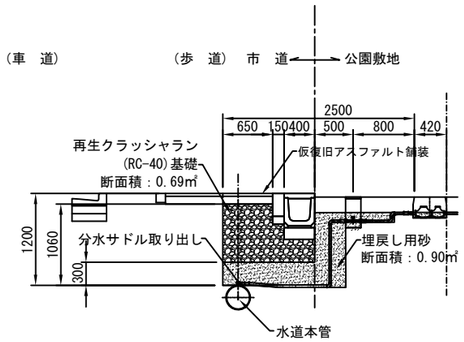

仮復旧撤去平面図　S=1/40

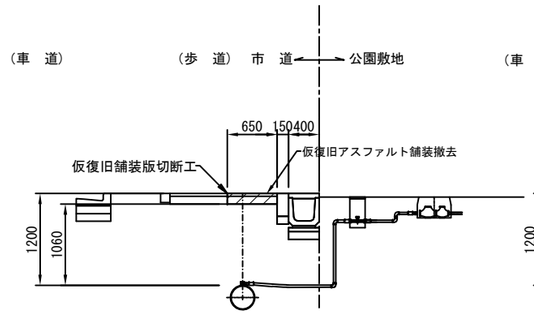

本復旧平面図　S=1/40

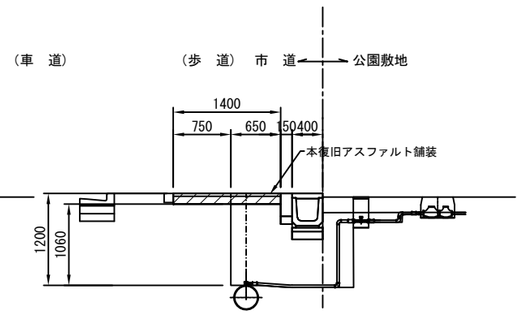

撤去・掘削断面図　S=1/40

新設・復旧断面図　S=1/40

仮復旧撤去断面図　S=1/40

本復旧断面図　S=1/40

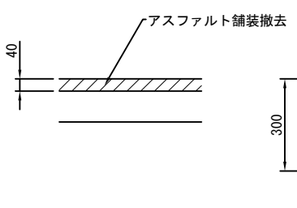

歩道ｱｽﾌｧﾙﾄ舗装撤去断面図　S=1/10

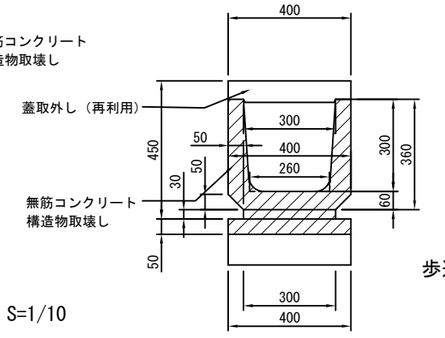

舗装止め撤去断面図　S=1/10

Ｕ型側溝撤去断面図　S=1/10

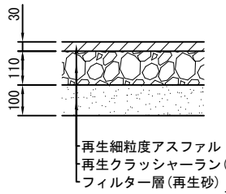

歩道ｱｽﾌｧﾙﾄ舗装仮復旧断面図　S=1/10

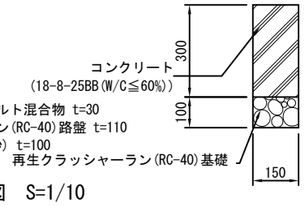

舗装止め復旧断面図　S=1/10

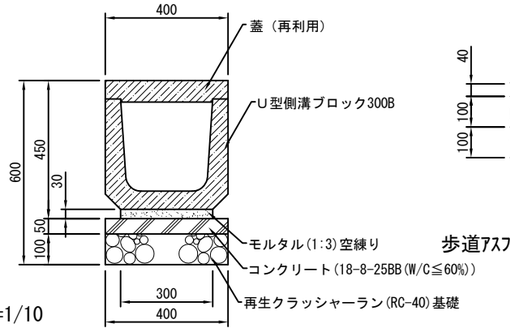

Ｕ型側溝復旧断面図　S=1/10

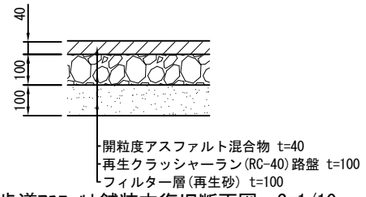

歩道ｱｽﾌｧﾙﾄ舗装本復旧断面図　S=1/10

工 事 名	上二宮田公園整備工事				
工事個所	八潮市大字二丁目地内				
図　名	詳細図-2	設計番号			
縮　尺	図示	製図年月日	年　月	図番	20
八潮市都市整備部公園みどり課					

本管取り出し-2　S=1/20

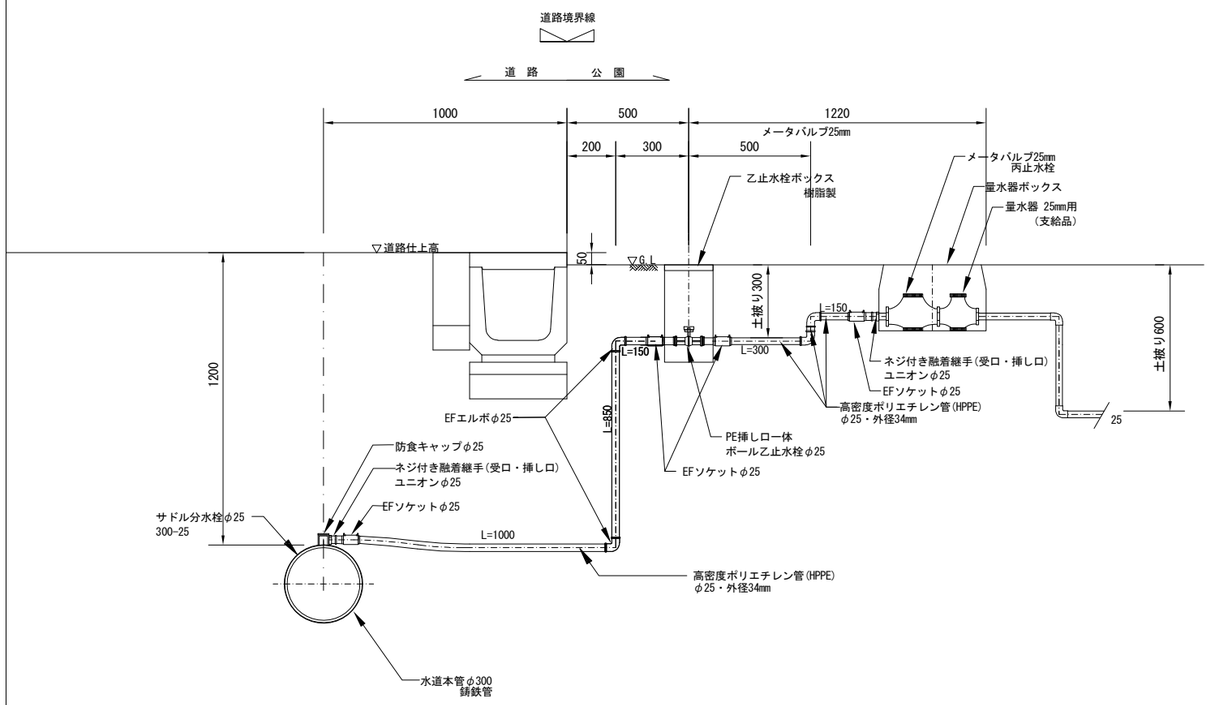

給水管縦断図　S=1/20

給水管-1　S=1/10

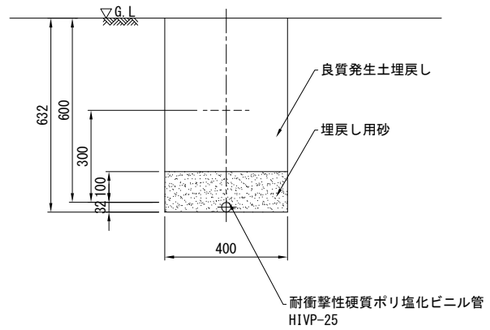

断面図　S=1/10

給水管-2　S=1/10

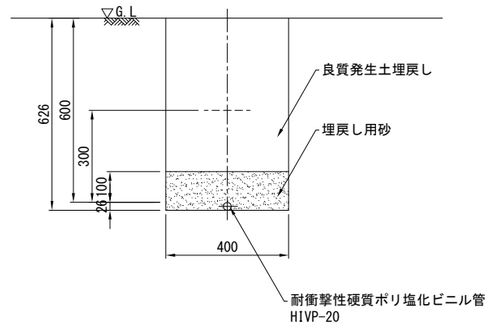

断面図　S=1/10

埋設標　S=1/20

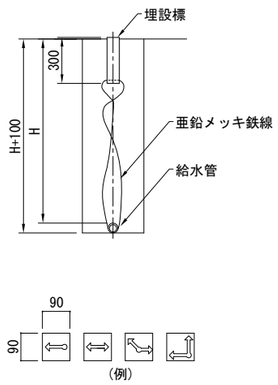

詳細図　S=1/20

給水管-3　S=1/10

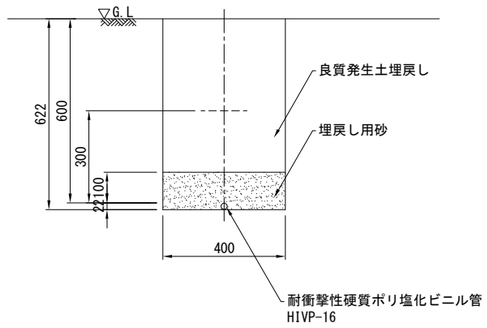

断面図　S=1/10

埋設標識シート　S=1/10

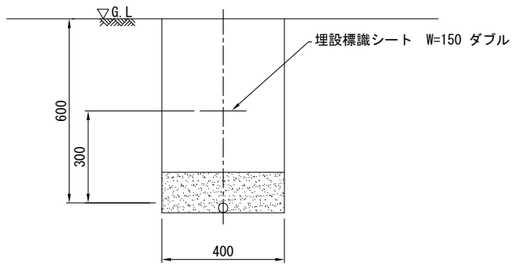

断面図　S=1/10

メーターボックス　S=1/10

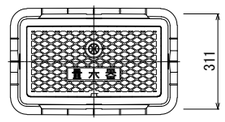

平面図　S=1/10

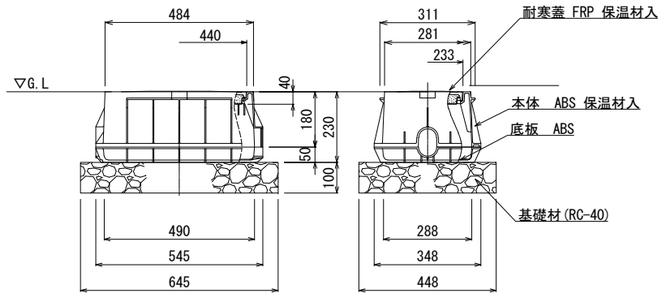

断面図　S=1/10　　断面図　S=1/10

工 事 名	上二宮田公園整備工事				
工事個所	八潮市大字二丁目地内				
図　名	詳細図-3	設計番号			
縮　尺	図示	製図年月日	年　月	図番	21
八潮市都市整備部公園みどり課					

止水栓-1　S=1/10

平面図　S=1/10

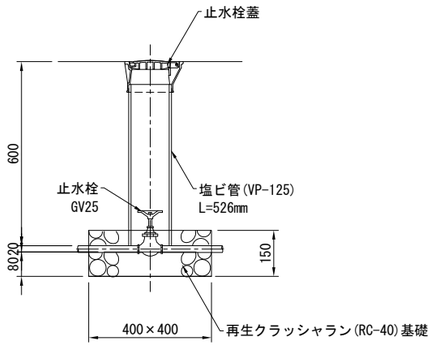

断面図　S=1/10

止水栓-2　S=1/10

平面図　S=1/10

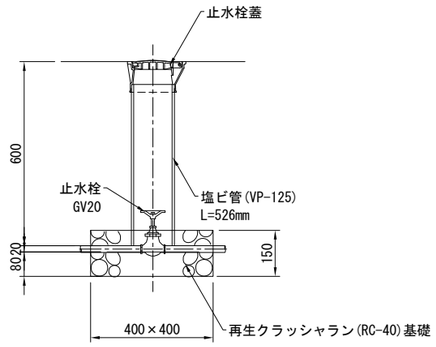

断面図　S=1/10

市道部Ｌ型側溝　S=1/10

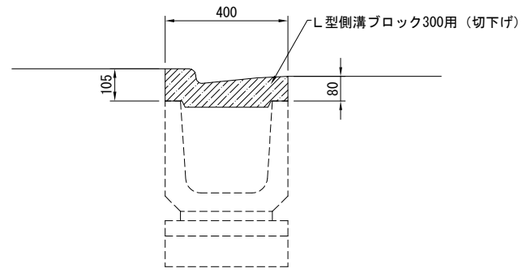

断面図　S=1/10

止水栓-3　S=1/10

平面図　S=1/10

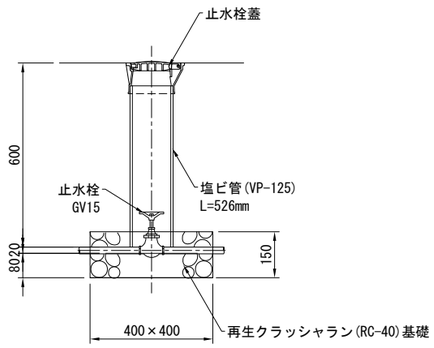

断面図　S=1/10

散水栓　S=1/10

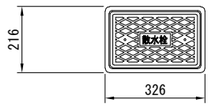

平面図　S=1/10

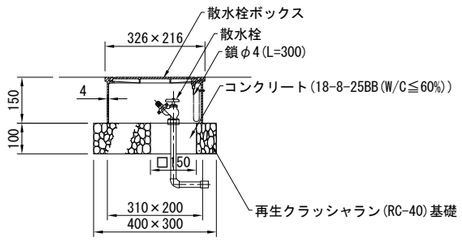

断面図　S=1/10

硬質塩化ビニル管工　S=1/10

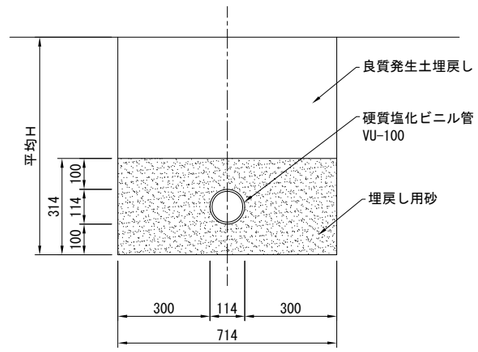

断面図　S=1/10

工 事 名	上二宮田公園整備工事				
工事個所	八潮市大字二丁目地内				
図　名	詳細図-4	設計番号			
縮　尺	図示	製図年月日	年　月	図番	22
八潮市都市整備部公園みどり課					

塩ビ汚水桝　S=1/10

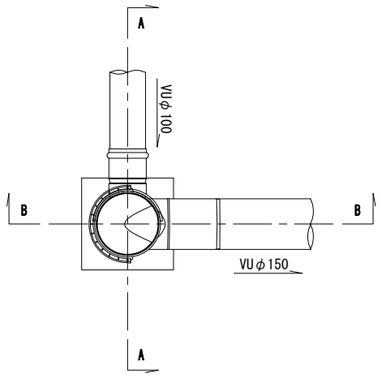

平面図　S=1/10

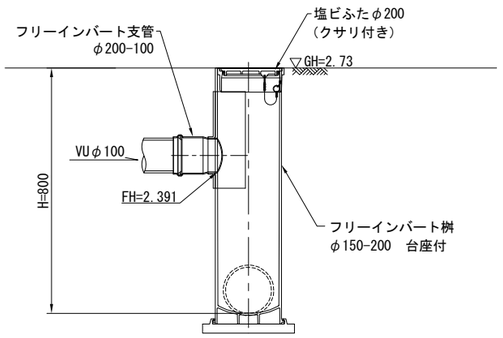

A-A断面図　S=1/10

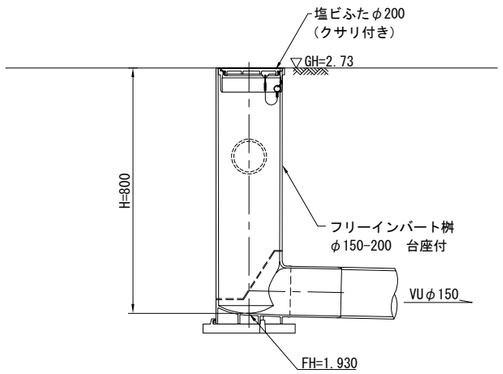

B-B断面図　S=1/10

桝　リ　ス　ト

桝番号	桝名称	桝　仕　様	桝深さ（H）	蓋仕様		備　　考
No.1	塩ビ桝	小口径塩ビ桝 ２００φ	800	塩ビ蓋	図一	

S=1/10　Ｌ型側溝桝縁塊・蓋　S=1/10

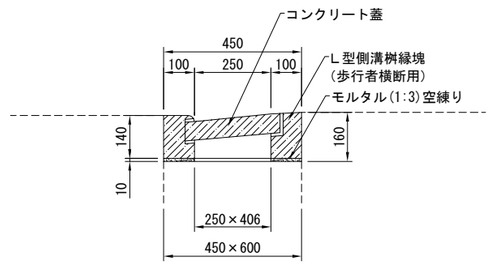

断面図　S=1/10

工 事 名	上二宮田公園整備工事				
工事個所	八潮市大字二丁目地内				
図　名	詳細図-5	設計番号			
縮　尺	図示	製図年月日	年　月	図番	23
八潮市都市整備部公園みどり課					

引込柱

S=図示

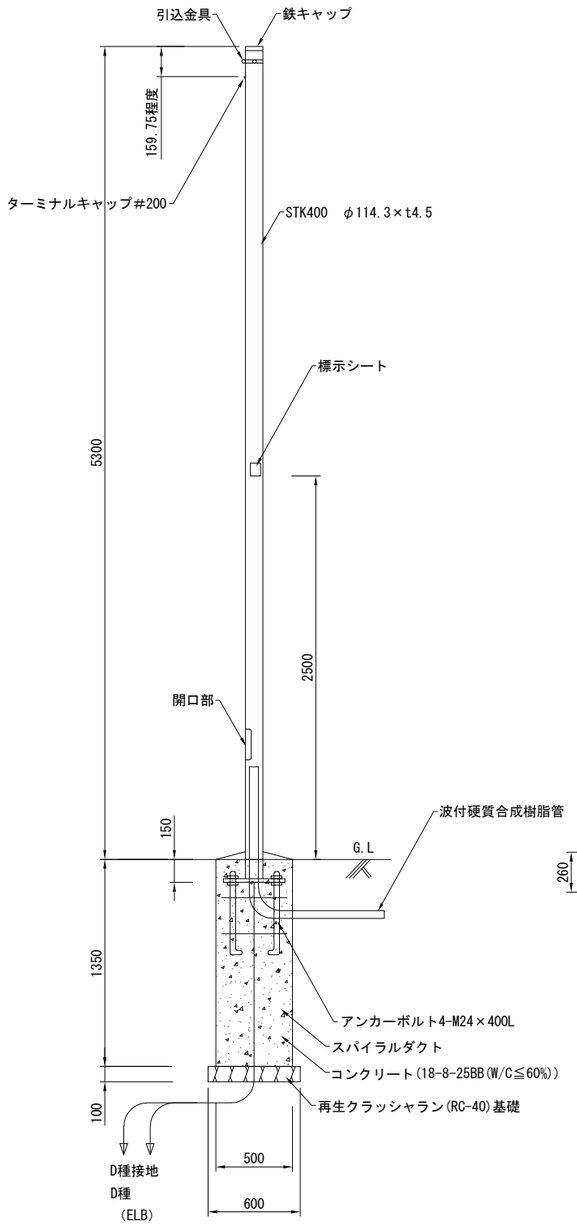

断面図　S=1/20

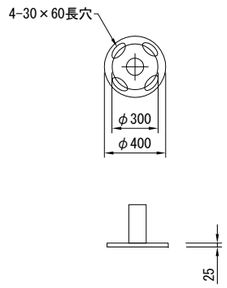

柱脚部詳細図　S=1/20

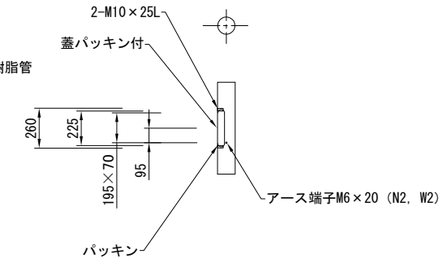

開口部詳細図　S=1/20

工 事 名	上二宮田公園整備工事				
工事個所	八潮市大字二丁目地内				
図　名	詳細図-6	設計番号			
縮　尺	図示	製図年月日	年　月	図番	24
八潮市都市整備部公園みどり課					

分電盤

S=1/10

分電盤外形図 S=1:10

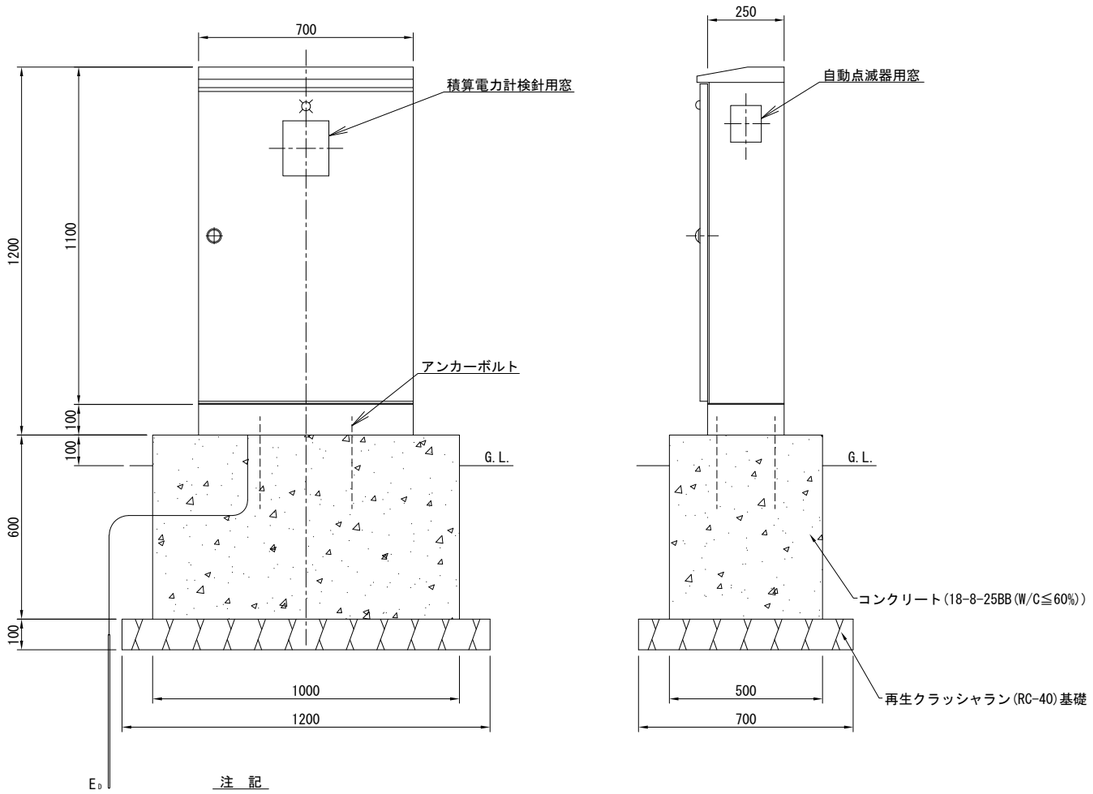

注 記

1. 本体は、屋外用自立式とする。
2. 本体および扉は鋼板製、亜鉛溶射後指定色塗装仕上げとする。
3. 盤の外形形状および寸法値は、参考とする。
4. 基礎サイズは、参考とする。

単 線 結 線 図

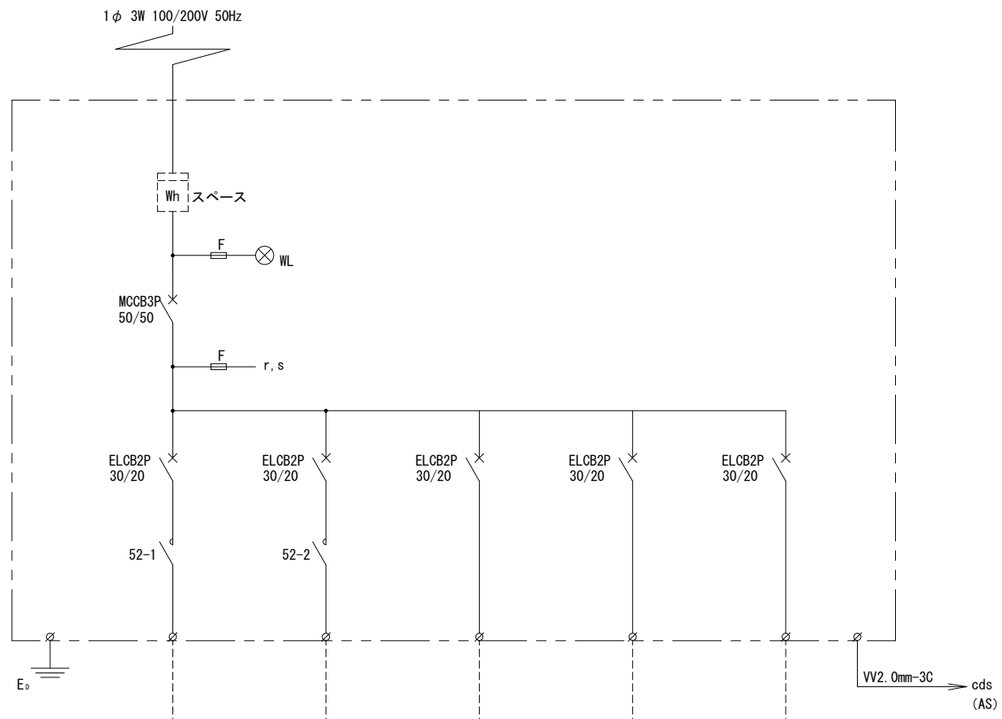

回路番号	L1	L2	L3	L4	L5	
回路名称	園路照明	園路照明	トイレ	自販機	防犯カメラ	
使用電圧	200V		100V			計
負荷	E50061/NAJ9×2	E50061/NAJ9×1	40W	1500W	15W×2	―――
電気容量(kVA)	0.196	0.098	0.04	1.5	0.03	1.864
ケーブルサイズ	EM-CE5.5sq-2C	EM-CE5.5sq-2C	EM-CE5.5sq-2C	EM-CE5.5sq-2C	EM-CE5.5sq-2C	―――

制 御 回 路

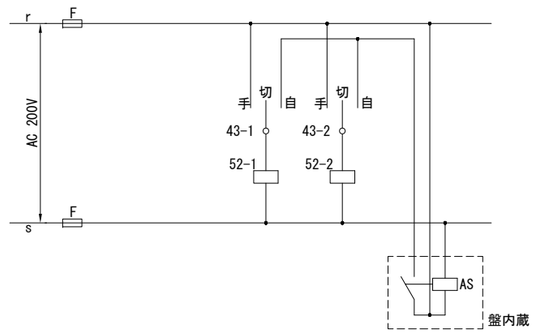

工事名	上二宮田公園整備工事				
工事個所	八潮市大字二丁目地内				
図名	詳細図-7	設計番号			
縮尺	図示	製図年月日	年 月	図番	25
八潮市都市整備部公園みどり課					

電線管埋設標準図　S=1/10

①1条

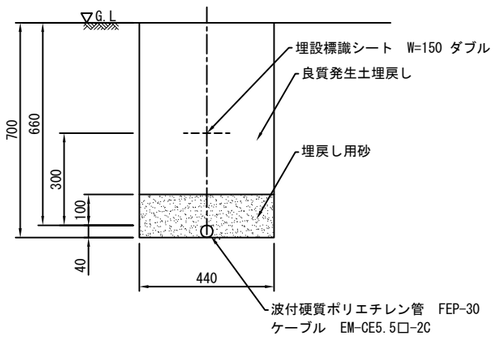

断面図　S=1/10

②2条

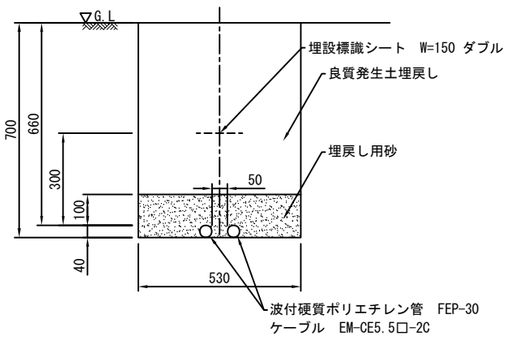

断面図　S=1/10

③3条

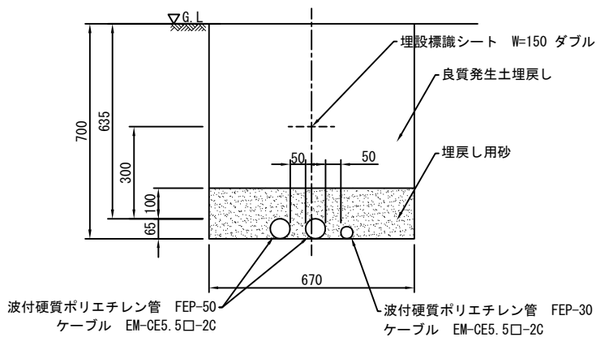

断面図　S=1/10

ハンドホール　S=1/10

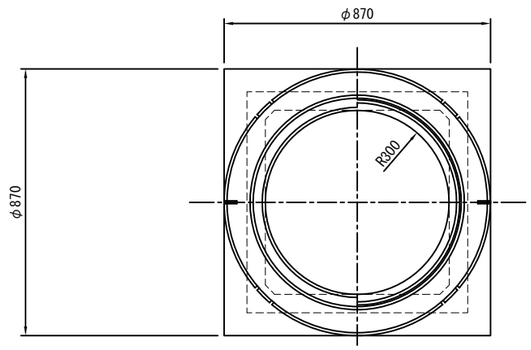

平面図　S=1/10

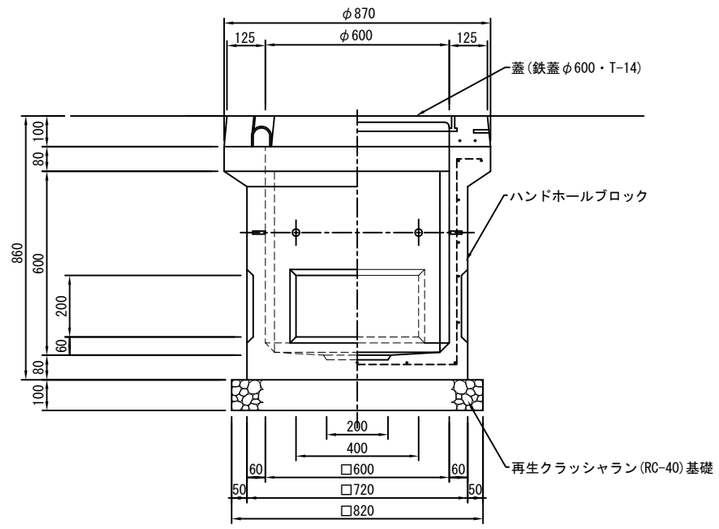

断面図　S=1/10

工 事 名	上二宮田公園整備工事				
工事個所	八潮市大字二丁目地内				
図　名	詳細図-8	設計番号			
縮　尺	図示	製図年月日	年　月	図番	26
八潮市都市整備部公園みどり課					

照明灯

S=図示

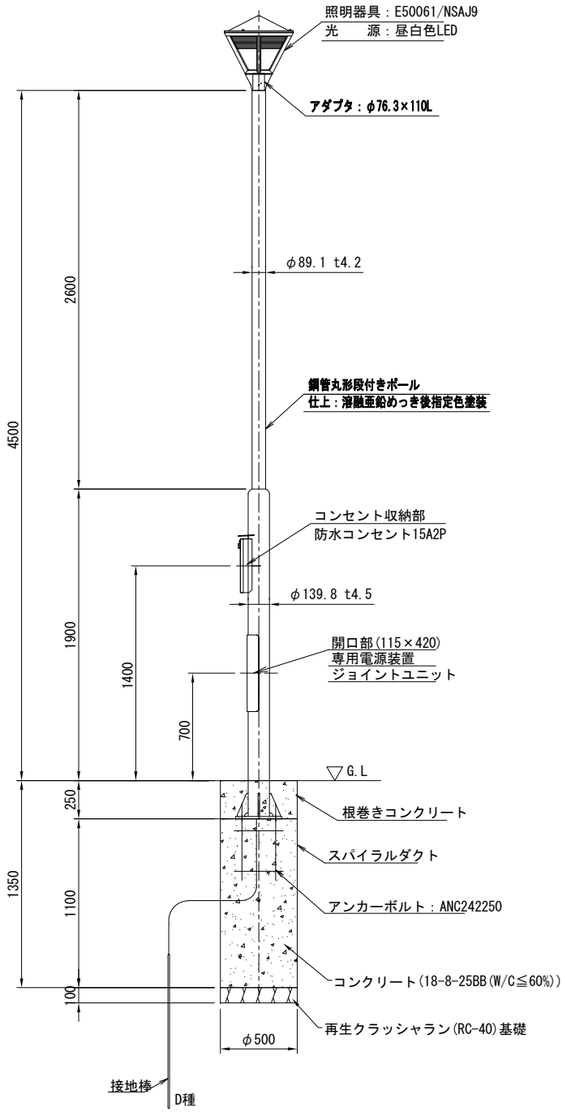

断面図　S=1/20

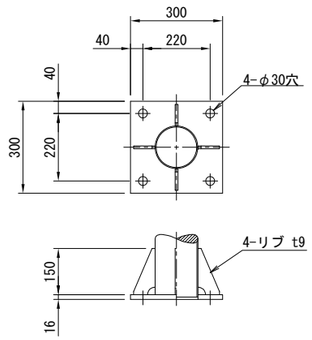

ベースプレート詳細図　S=1/10

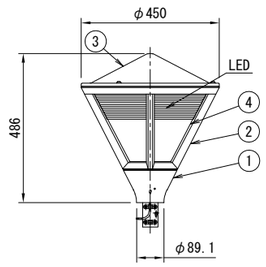

器具詳細図　S=1/10

部番	部　品　名	材質・材厚	数	備　　考
1	支柱ホルダ	アルミダイカスト	1	塗装
2	枠	アルミダイカスト	1	塗装
3	セード	ステンレス	1	塗装
4	グローブ	アクリル	1	乳白

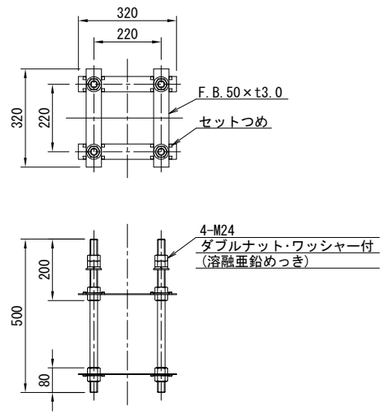

アンカーボルト詳細図　S=1/10

工 事 名	上二宮田公園整備工事				
工事個所	八潮市大字二丁目地内				
図　名	詳細図-9	設計番号			
縮　尺	図示	製図年月日	年　月	図番	27
八潮市都市整備部公園みどり課					

ソーラー灯

S=図示

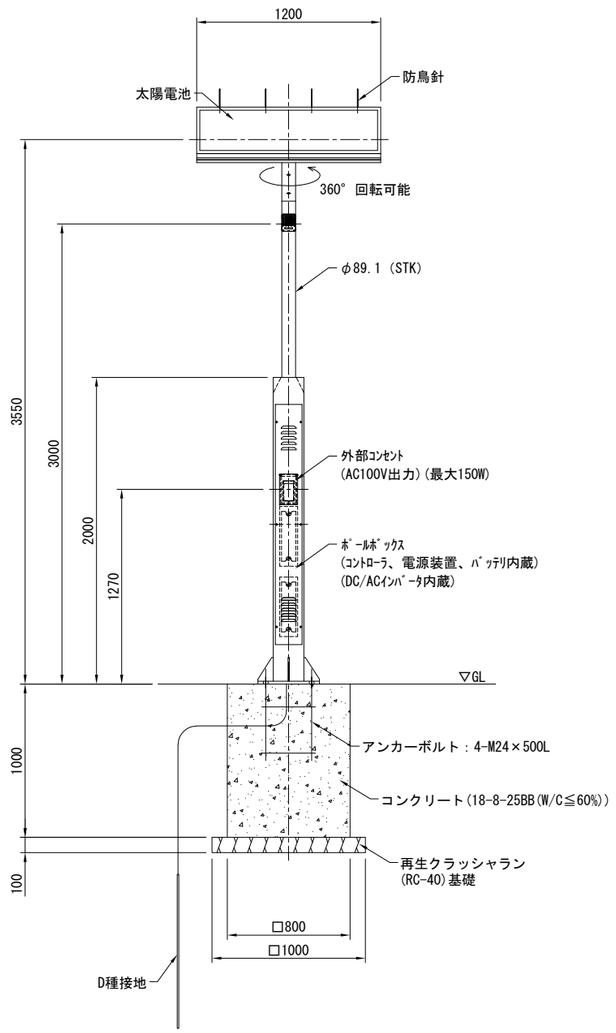

断面図　S=1/20

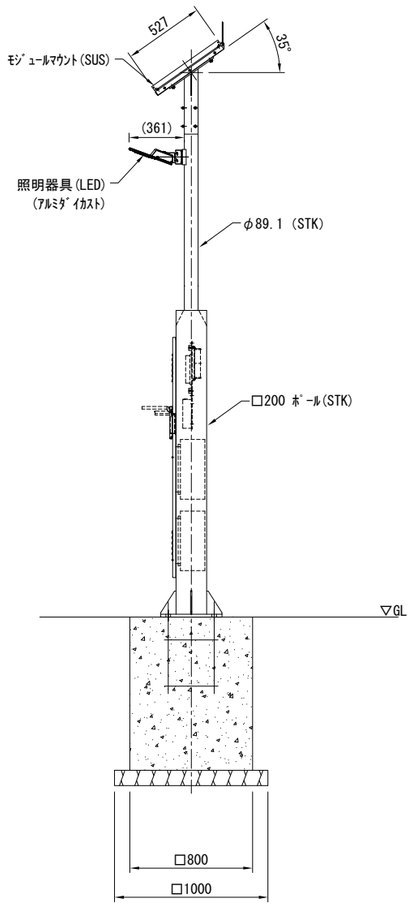

断面図　S=1/20

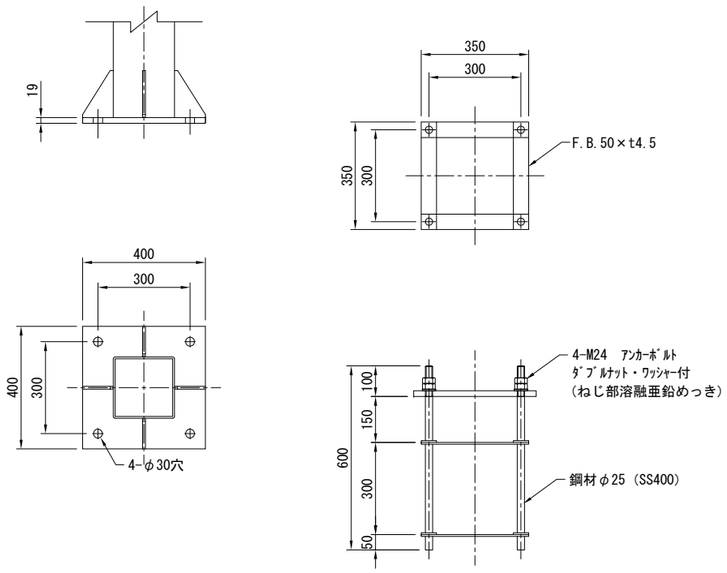

脚部詳細図　S=1/10

特記事項
・ﾎﾟｰﾙの表面処理は、溶融亜鉛めっき後指定色塗装（こげ茶色）とする。

工 事 名	上二宮田公園整備工事				
工事個所	八潮市大字二丁目地内				
図　名	詳細図-10	設計番号			
縮　尺	図示	製図年月日	年　月	図番	28
八潮市都市整備部公園みどり課					

クレイ舗装　S=1/10

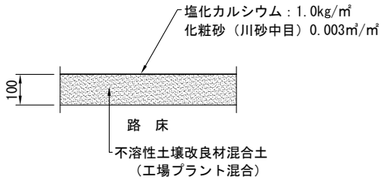

断面図　S=1/10

特記事項
・グランド舗装で使用する不溶性土壌改良材混合土は、テストピースを作成し、水壊試験を実施、『崩壊しない』ことを確認していること。
・混合に使用する不溶性土壌改良材は、第三者（公的）機関で1年以内に環境庁の告示に従った「含有試験」及び「溶出試験」JIS規格によるも野を実施し、安全性の確認されたものを使用すること。
・混合に使用する不溶性土壌改良材は、浄水場の脱水ケーキを原料としたもので、受注者はその選定には注意を払い、特有の臭気が十分に消散したものを使用すること。
・不溶性土壌改良材混合土は、㈱ハイクレーのソイレックスPM(砂質ロ-ム混合)同等品以上とし、工場に設置された混合プラントにより混合を行ったものとする。

市道部アスファルト舗装　S=1/10

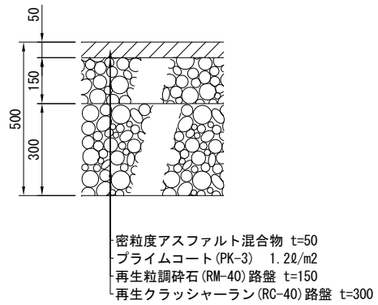

断面図　S=1/10

コンクリート舗装　S=1/10

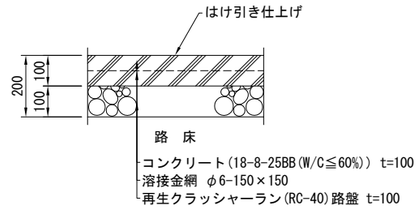

断面図　S=1/10

特記事項
・伸縮目地は樹脂系発砲目地とし、@5.0mを標準とする。

透水性アスファルト舗装-1　S=1/10

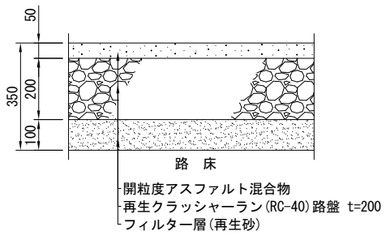

断面図　S=1/10

透水性アスファルト舗装-2　S=1/10

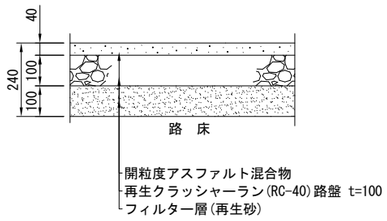

断面図　S=1/10

視覚障がい者誘導ブロック舗装-1　S=1/10

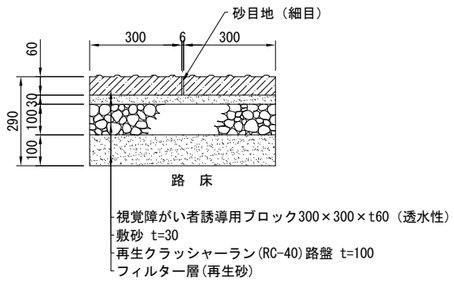

断面図　S=1/10

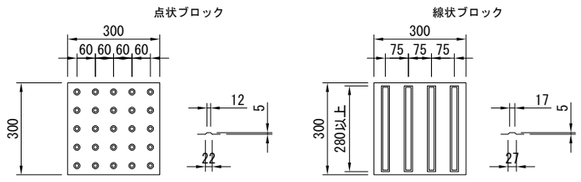

ブロック詳細図　S=1/10

特記事項
・視覚障害者誘導用ブロックは，透水性コンクリート平板のJIS規格に準ずる製品とする。
・目地砂は、粒径2.5mm以下とし、シルト分を含まないものを使用する。
・ブロックの突起の形状寸法およびその配列はJIS規格による。

視覚障がい者誘導ブロック舗装-2　S=1/10

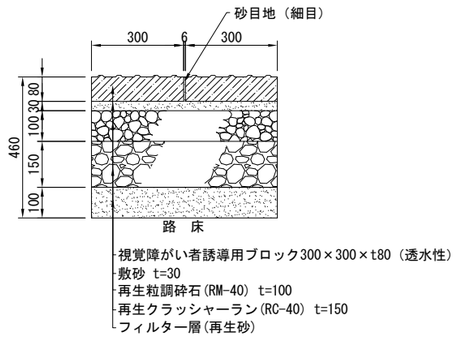

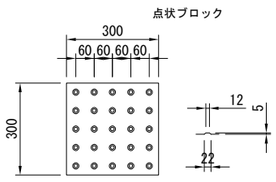

ブロック詳細図　S=1/10

特記事項は、視覚障がい者誘導用ブロック舗装-1に準ずる。

工 事 名	上二宮田公園整備工事				
工事個所	八潮市大字二丁目地内				
図　名	詳細図-11	設計番号			
縮　尺	図示	製図年月日	年　月	図番	29
八潮市都市整備部公園みどり課					

透水性ｲﾝﾀｰﾛｯｷﾝｸﾞﾌﾞﾛｯｸ舗装-1　S=1/10

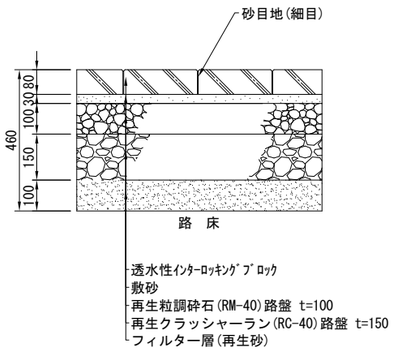

断面図　S=1/10

特記事項
・敷砂は、砂（クッション用）とし、0.074mmフルイ通過量４％以下のものを使用する。
・インターロッキングブロックは、その品質がインターロッキングブロック品質規格に合格した製品とする。
・ブロックの種類、仕上げ、及び舗装パターンは、監督員の指示による。
・目地砂は、粒径２．５mm以下とし、シルト分を含まないものを使用する。

透水性ｲﾝﾀｰﾛｯｷﾝｸﾞﾌﾞﾛｯｸ舗装-2　S=1/10

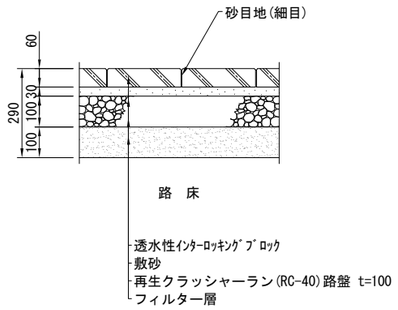

断面図　S=1/10

特記事項
・敷砂は、砂（クッション用）とし、0.074mmフルイ通過量４％以下のものを使用する。
・インターロッキングブロックは、その品質がインターロッキングブロック品質規格に合格した製品とする。
・ブロックの種類、仕上げ、及び舗装パターンは、監督員の指示による。
・目地砂は、粒径２．５mm以下とし、シルト分を含まないものを使用する。

地先境界ブロック-1　S=1/10

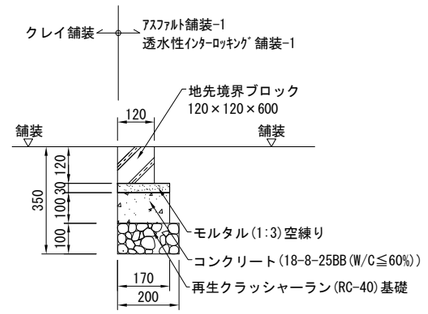

断面図　S=1/10

特記事項
・コンクリートブロックは、JIS製品またはJIS表示許可工場で製造されたこれに準ずる製品とする。
・目地モルタルは（１：２）練とし、目地幅は５mmを標準とする。

地先境界ブロック-2　S=1/10

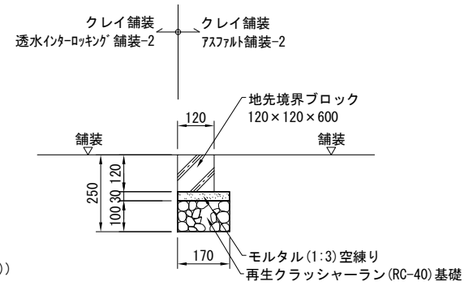

断面図　S=1/10

特記事項
・コンクリートブロックは、JIS製品またはJIS表示許可工場で製造されたこれに準ずる製品とする。
・目地モルタルは（１：２）練とし、目地幅は５mmを標準とする。

歩車道境界ブロック（両面一般部）・（両面端末部）　S=1/10

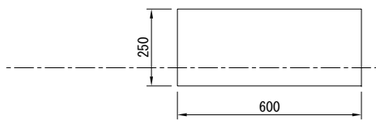

両面一般部ブロック姿図　S=1/10

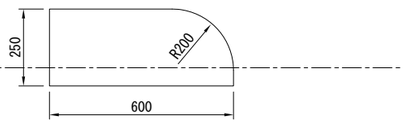

両面端末部ブロック姿図　S=1/10

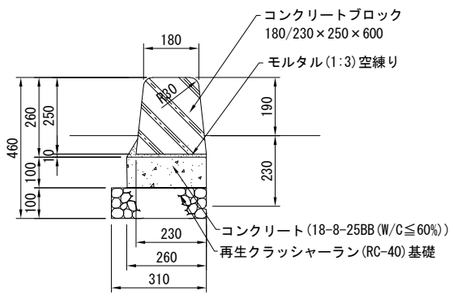

共通断面図　S=1/10

特記事項
・コンクリートブロックは、JIS製品またはJIS表示許可工場で製造されたこれに準ずる製品とする。
・目地モルタルは（１：２）練とし、目地幅は５mmを標準とする。

コンクリート縁石　S=1/10

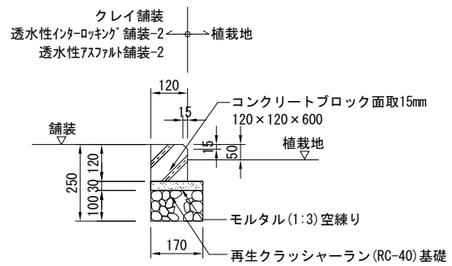

断面図　S=1/10

特記事項
・コンクリートブロックは、JIS製品またはJIS表示許可工場で製造されたこれに準ずる製品とする。
・目地モルタルは（１：２）練とし、目地幅は５mmを標準とする。

工 事 名	上二宮田公園整備工事				
工事個所	八潮市大字二丁目地内				
図　名	詳細図-12	設計番号			
縮　尺	図示	製図年月日	年　月	図番	30
八潮市都市整備部公園みどり課					

砂場　S=図示

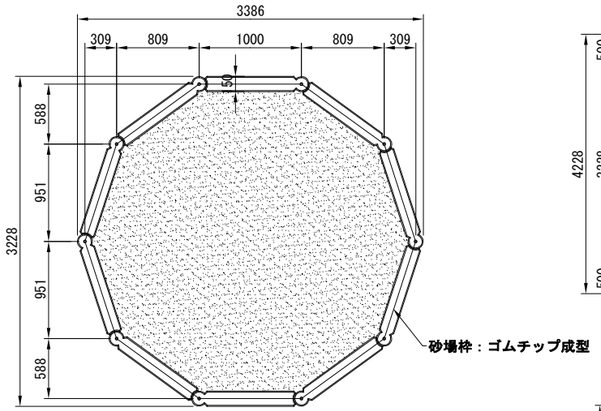

平面図　S=1/30

立面図　S=1/30

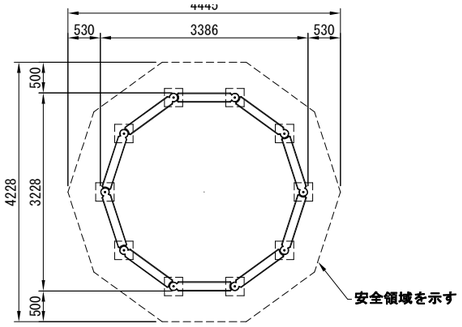

安全領域　S=1/50

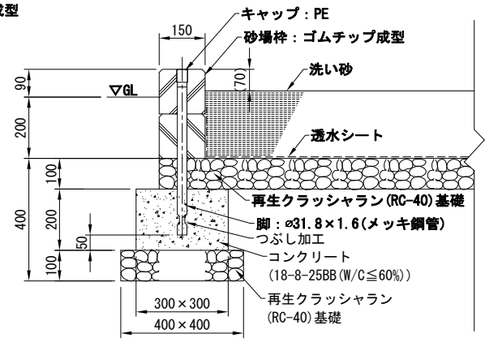

断面図　S=1/10

特記事項
本製品はリサイクルゴム片成形プレス品とする。
製品形状寸法は、製品の性質上、多少誤差が生じる場合がある。
本製品は、遊具の安全に関する基準JPFA-SP-S:2024適合製品とする。
本製品は、（一社）日本公園施設業協会賠償責任保険加入製品とする。
本製品は、ISO9001認証取得企業製品とする。
本製品は、（株）中村製作所製品同等品以上とする。

本製品の利用対象年齢は、3～6才とする。（幼児は保護者監督のもとで遊ばせること）
安全領域内には、障害物等がないものとし、落下高さに見合った衝撃吸収性能を有する素材を敷設する。

ラダー遊具　S=図示

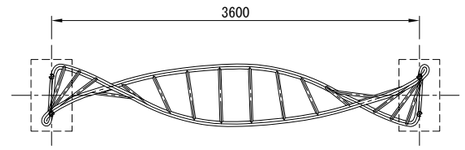

平面図　S=1/30

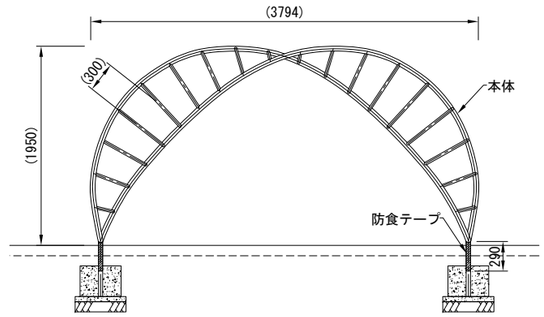

正面図　S=1/30

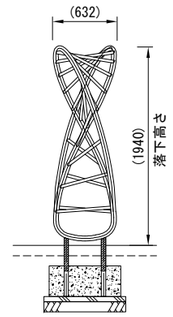

側面図　S=1/30

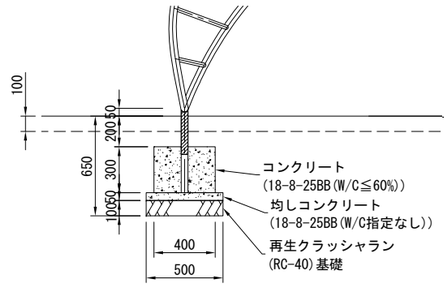

基礎断面詳細図　S=1/20

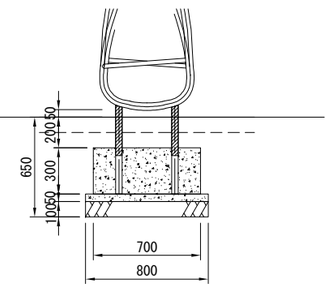

基礎断面詳細図　S=1/20

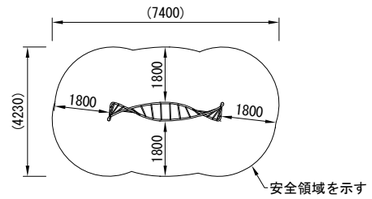

安全領域　S=1/100

本体：φ48.6Xt3.2/φ42.7Xt3.5/φ27.2Xt2.8鋼管
亜鉛メッキ下地 合成樹脂塗装（オーシャンブルー）

質量：83kg

特記事項
・本製品の専有スペースとしての安全領域を確保すること。
・落下等による危険を最少にするために安全領域内の設置面には適切な衝撃吸収性を有する材料を敷設すること。
・本製品はおおむね3才～12才を対象にデザインされている。
・本製品はJPFA-SP-S:2024に準拠した製品とする。
・本製品は（一社）日本公園施設業協会の団体加入する公園施設団体賠償責任保険加入製品とする。

幼児用スベリ台　S=図示

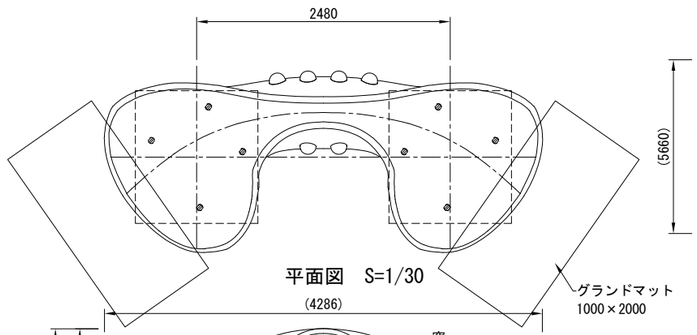

平面図　S=1/30

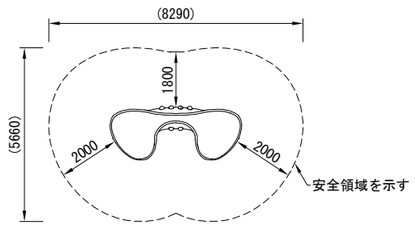

安全領域　S=1/100

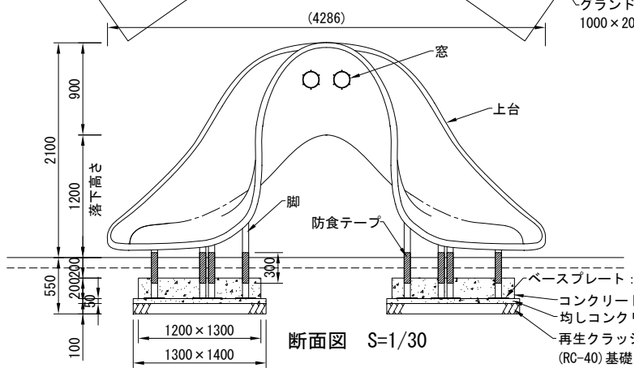

断面図　S=1/30

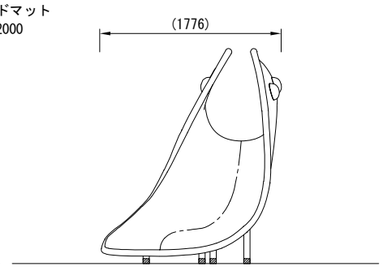

断面図　S=1/30

ベースプレート：φ200Xt6.0
コンクリート(18-8-25BB(W/C≦60%))
均しコンクリート(18-8-25BB(W/C指定なし))
再生クラッシャラン
(RC-40)基礎

上台：FRP成形品（イエロー/ブルー）
窓　：t3.0 ポリカーボネイト
脚　：φ60.5Xt3.8鋼管
亜鉛メッキ下地 合成樹脂塗装（ライトグレー）

質量：206kg

特記事項
・本製品の専有スペースとしての安全領域を確保すること。
・落下等による危険を最少にするために安全領域内の設置面には適切な衝撃吸収性を有する材料を敷設すること。
・本製品はおおむね3才～12才を対象にデザインされている。
・本製品はJPFA-SP-S:2024に準拠した製品とする。
・本製品は（一社）日本公園施設業協会の団体加入する公園施設団体賠償責任保険制度加入製品とする。
・本製品は(株)コトブキ製品と同等以上とする。

工事名	上二宮田公園整備工事				
工事個所	八潮市大字二丁目地内				
図名	詳細図-13	設計番号			
縮尺	図示	製図年月日	年　月	図番	31
八潮市都市整備部公園みどり課					

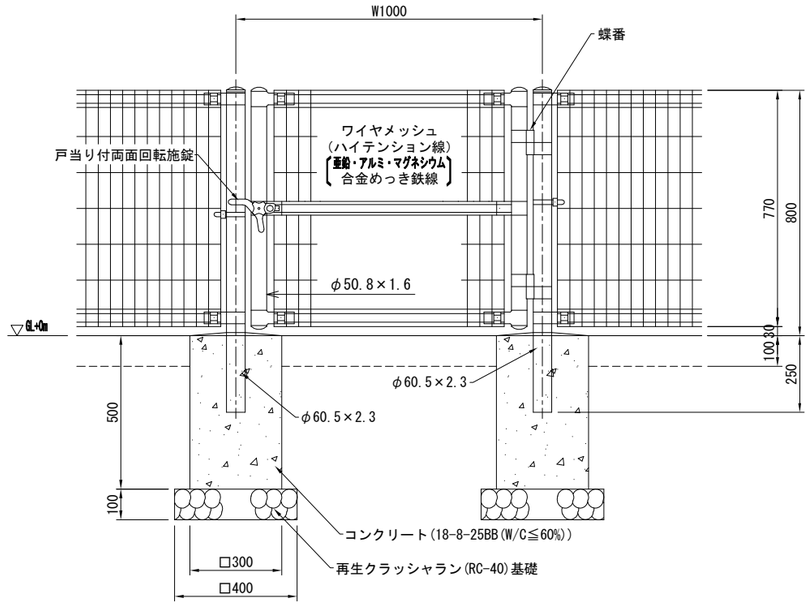

断面図　S=1/10

ワイヤメッシュ図
（　）内は芯径を示す。

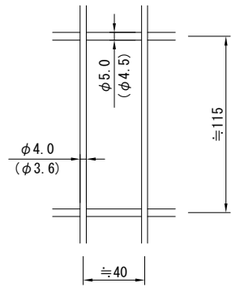

門柱・扉枠位置関係図

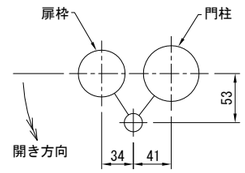

設計条件
設計荷重・・・昭和５７年改正の建築基準法・同施行令に基づく風圧力に依る。
基礎条件・・・長期許容地耐力　９８ｋＮ／㎡（１０ｔ／㎡）

備考
１．外装について
・門　柱、枠　体
　ジョイント
　押え金具
　ワイヤメッシュ　・・・亜鉛・アルミ・マグネシウム合金めっきの上高耐候性樹脂粉体塗装
・バ　ン　ド　・・・亜鉛・アルミ合金めっきの上高耐候性樹脂粉体塗装
・Ｕ　型　金　具　・・・亜鉛・アルミ・マグネシウム合金めっきの上防錆着色処理
・ボルト、ナット　・・・溶融亜鉛めっきの上防錆着色処理
・戸当り付両面回転施錠・・・溶融亜鉛めっきのみ
２．本図門扉は片側１８０°開きとする。

特記事項
・施錠門柱の扉開き側に障害物（兼用フェンス、壁など）を有する場合には、両面回転施錠の戸当りが障害物と干渉するため、開き方向の変更が必要である。
・フェンスの色については、発注担当課と協議の上決定すること。

工 事 名	上二宮田公園整備工事				
工事個所	八潮市大字二丁目地内				
図　名	詳細図-14	設計番号			
縮　尺	図示	製図年月日	年　月	図番	32
八潮市都市整備部公園みどり課					

ブランコ・ブランコ柵

S=図示

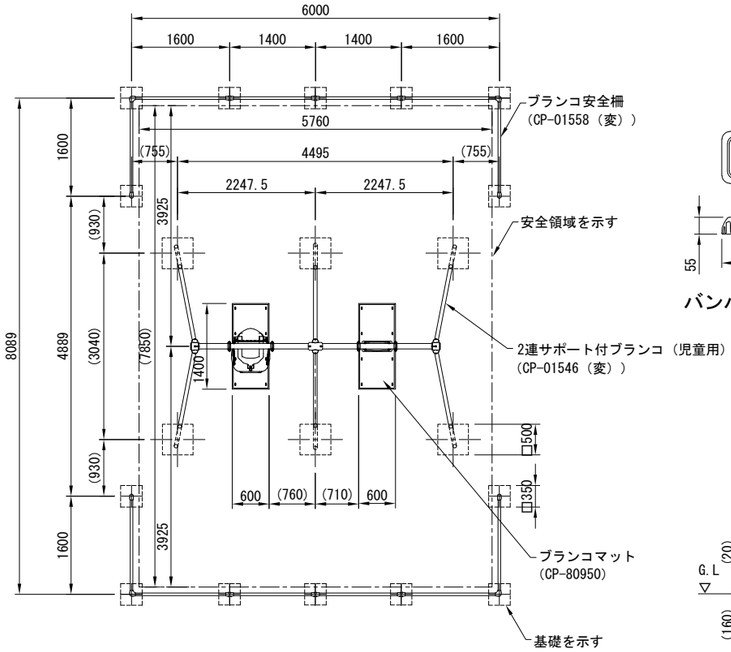

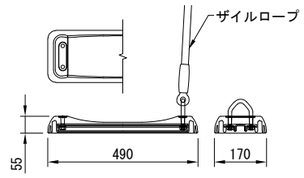

バンパーシート詳細図　S=1/10

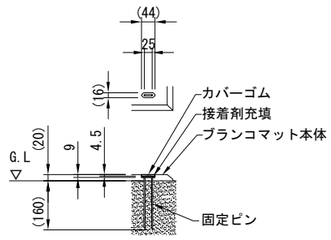

ブランコマット固定部詳細図　S=1/10

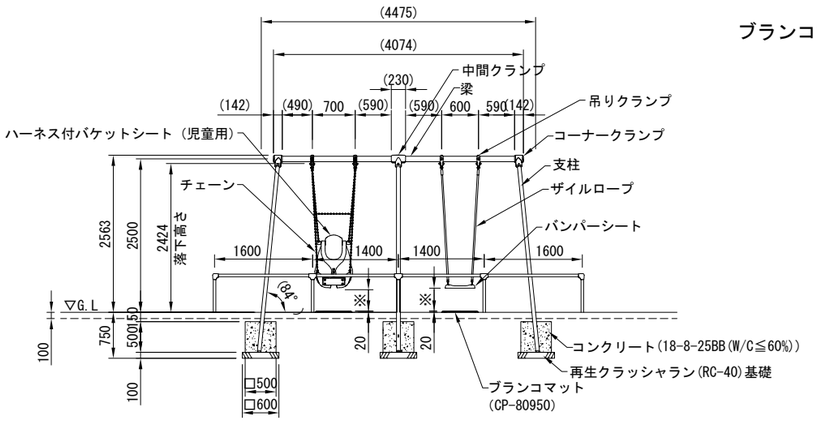

※着座時スイングクリアランス350mm以上、450mmまで。

外観図　S=1/50

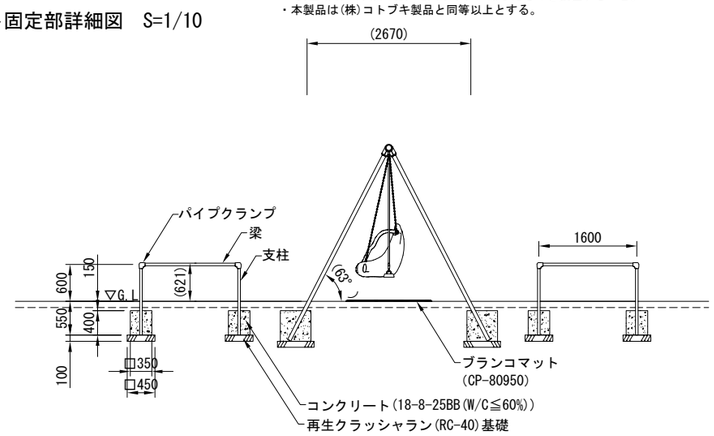

＜2連サポート付ブランコ（児童用）＞（CP-01546（変））

梁	：φ89.1×t3.2鋼管 ハイジンク 合成樹脂塗装（イエロー）
支柱	：φ60.5×t3.2鋼管 ハイジンク 合成樹脂塗装（サンドベージュ）
吊りクランプ	：鉄鍛造品 電気亜鉛メッキ 合成樹脂塗装（オレンジ）
コーナー・中間クランプ	：ダクタイル鋳物 合成樹脂塗装（オレンジ）
チェーン	：φ5.5ステンレスチェーン
ザイルロープ	：φ23ザイルロープ
ハーネス付バケットシート（児童用）	：ポリエチレン成形品（ハーネス：タンジェリン、シート：レッド）
バンパーシート	：合成ゴム成形品（アルミ押出型材入り）
根がらみ	：φ9×200丸棒鋼

＜ブランコ安全柵＞（CP-01558（変））

支柱	：φ42.7×t2.3鋼管 ハイジンク 合成樹脂塗装（サンドベージュ）
梁	：φ42.7×t2.3鋼管 ハイジンク 合成樹脂塗装（イエロー）
パイプクランプ	：アルミ合金鋳物　合成樹脂塗装（オレンジ）

＜ブランコマット＞（CP-80950）

ブランコマット本体	：合成ゴム
カバーゴム	：合成ゴム
固定ピン	：φ4丸棒鋼 合成樹脂コーティング

本製品は、ポリウレタン接着剤による硬質ゴムチップ成形品の為、気温等の影響を受けて外観寸法が変わることがある。
外観寸法は、プラスマイナス1.5%以内を許容寸法としている。
※伸縮のある製品の施工の為、コンクリート面との接着施工は十分に注意すること。
※上記寸法値は２０℃における測定値とする。

特記事項
- 本製品の専有スペースとしての安全領域を確保すること。
- 落下等による危険を最少にするために安全領域内の設置面には適切な衝撃吸収性を有する材料を敷設すること。
- 本製品はおおむね6才～12才を対象としている。
- 本製品はJPFA-SP-S:2024に準拠した製品とする。
- 本製品は（一社）日本公園施設業協会の団体加入する公園施設団体賠償責任保険加入製品とする。
- 安全領域内への不用意な進入を防止するために、安全領域の外側に境界柵又はそれに類したものを設置すること。
- 本製品は(株)コトブキ製品と同等以上とする。

工 事 名	上二宮田公園整備工事				
工事個所	八潮市大字二丁目地内				
図　名	詳細図-15	設計番号			
縮　尺	図示	製図年月日	年　月	図番	33
八潮市都市整備部公園みどり課					

健康遊具-1（ぶらさがり）　S=図示

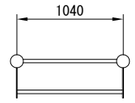

平面図　S=1/30

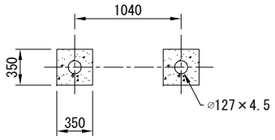

基礎伏図　S=1/30

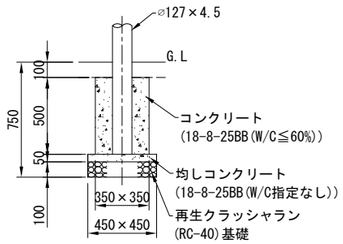

基礎断面　S=1/20

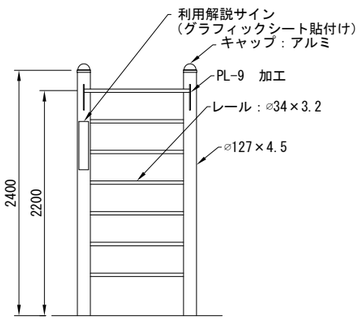

立面図　S=1/30

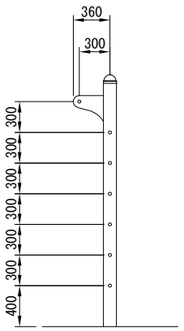

断面図　S=1/30

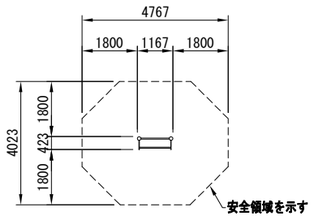

安全領域　S=1/100

特記事項
鋼材は、電気亜鉛メッキ処理の上、ポリエステル樹脂粉体塗装（オレンジ）仕上げとする。
キャップは、アルミへら絞りとし、ポリエステル樹脂粉体塗装(ベールグレー）仕上げとする。
本製品は、（一社）日本公園施設業協会賠償責任保険加入製品とする。
本製品は、ISO9001認証取得企業製品とする。
本製品は、遊具の安全に関する規準JPFA-SP-S:2024適合製品とする。
本製品は、(株)中村製作所製品同等品以上とする。

健康遊具-2（ステップ）　S=図示

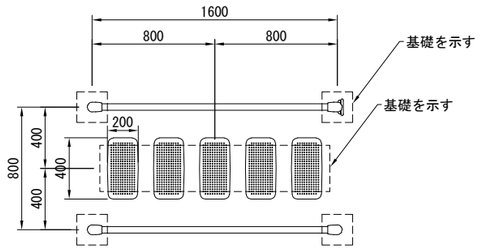

平面図　S=1/20

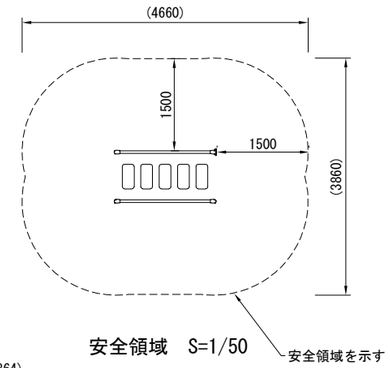

安全領域　S=1/50

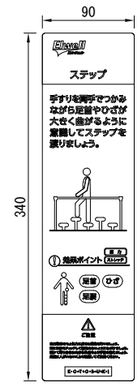

サイン表示内容詳細図　S=1/3

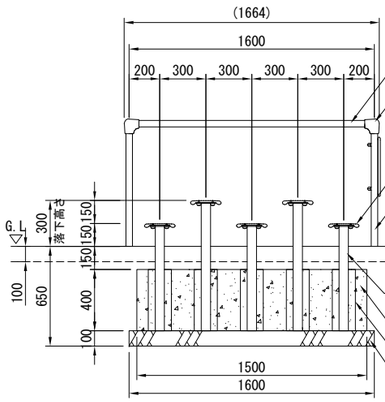

断面図　S=1/20

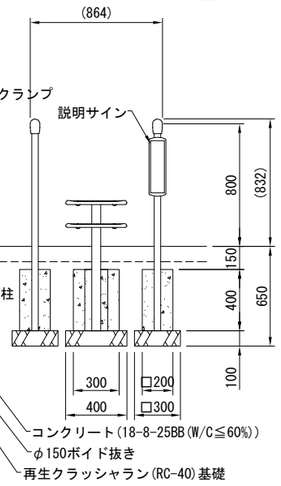

断面図　S=1/20

ふみ板	：アルミ合金鋳物 合成樹脂塗装（シルバー）
ふみ板支柱	：φ60.5×t3.2鋼管 溶融亜鉛メッキ 合成樹脂塗装（アースグレー）
手摺	：φ42.7×t2.3 鋼管 電気亜鉛メッキ 合成樹脂塗装（ライムグリーン）
支柱	：φ42.7×t2.3 ハイジンク鋼管 合成樹脂塗装（シルバー）
パイプクランプ	：アルミ合金鋳物 合成樹脂塗装（アースグレー）
サイン本体	：アルミ合金鋳物 合成樹脂塗装（アースグレー）
サイン表示	：t1.5アルミ板 CAPPタフジェット
質量	：47kg

特記事項
・本製品は大人を対象にデザインされている。
・本製品の専有スペースとしての安全領域を確保すること。
・落下等による危険を最少にするために安全領域内の設置面には適切な衝撃吸収性を有する材料を敷設することを推奨する。
・ISO9001認証取得企業で品質管理された製品とする。
・（一社）日本公園施設業協会　SPL表示認定企業の製造製品とする。
・本製品は（一社）日本公園施設業協会の団体加入する公園施設団体賠償責任保険制度加入製品とする。

工 事 名	上二宮田公園整備工事				
工事個所	八潮市大字二丁目地内				
図　名	詳細図-16	設計番号			
縮　尺	図示	製図年月日	年　月	図番	34
八潮市都市整備部公園みどり課					

かまどベンチ　S=図示

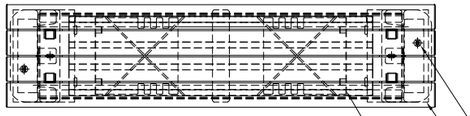

平面図　S=1/10

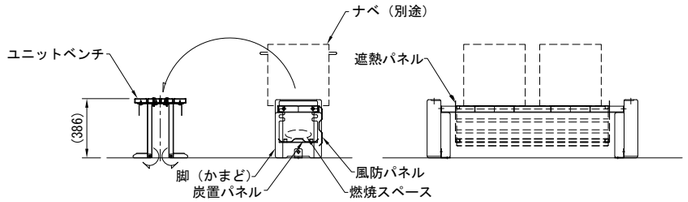

かまど使用時設定図　S=1/20

使用上の注意
・加熱時は引火の恐れが無いように、製品の周りには十分なスペースを確保してください。
・加熱後すぐに水をかけると製品が破損する恐れがあります。
　製品の温度が十分に下がってから清掃作業を行ってください。
・消火後、製品は大変高温になっています。製品の温度が下がるまでは近づいたり、
　手を触れないようにしてください。

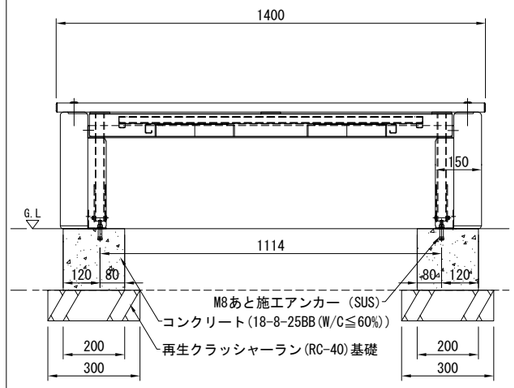

断面図　S=1/10

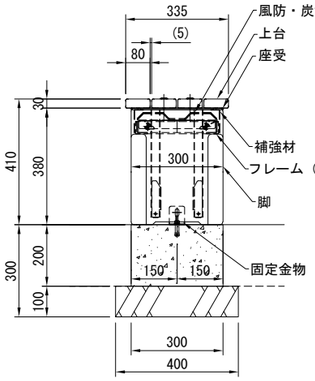

断面図　S=1/10

ユニットベンチ
　上台　　：80×30 アルミコア（チャコール）
　座受　　：t4.5鋼板 ジンクパウダー下地
　　合成樹脂焼付塗装（アースグレー）
　収納脚　：□30×t2.3角鋼管 t4.5×65平鋼、t2.3鋼板
　　ジンクパウダー下地
　　合成樹脂塗装（アースグレー）
　　t2.0ステンレス鋼板
　補強材　：t2.3鋼板 ハイジンク
　　合成樹脂塗装（アースグレー）

かまど
　フレーム（グリル）：L-40×40×t4ステンレス等辺山形鋼
　　t5×40ステンレス平鋼
　風防・炭置パネル・遮熱パネル：t1.5ステンレス鋼板
　脚　　：擬石ショットブラスト仕上
　固定金物　：t3×50ステンレス平鋼

質量：89kg

特記事項
※ISO9001 / ISO14001認証取得企業の製品とする。
※(一社)日本公園施設業協会　SPL表示認定企業製品とする。
※(一社)日本公園施設業協会団体賠償責任保険加入製品とする。

背なしベンチ　S=図示

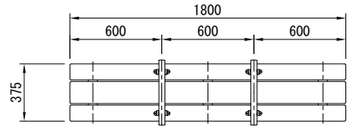

平面図　S=1/20

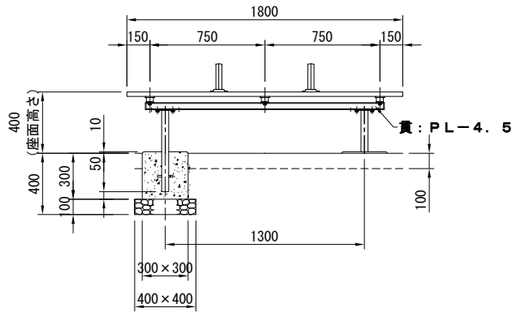

断面図　S=1/20

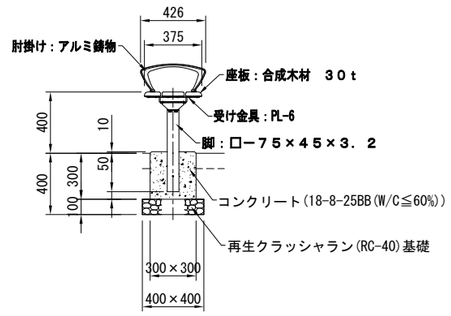

断面図　S=1/20

特記事項
木材は、木粉入り再生プラスチック（ポリプロピレン系・色：サンディーブラウン）とし、「再生有機系建材認定基準」適合品とする。
鋼材は、電気亜鉛メッキ処理の上、ポリエステル樹脂粉体塗装(ダークグレー）仕上げとする。
肘掛けは、アルミ合金鋳物　AC3Aとし、ウレタン樹脂塗料塗装（ダークグレー）仕上げとする。
本製品は、（一社）日本公園施設業協会賠償責任保険加入製品とする。
本製品は、ISO9001認証取得企業製品とする。
本製品は、(株)中村製作所製品同等品以上とする。

背付きベンチ　S=図示

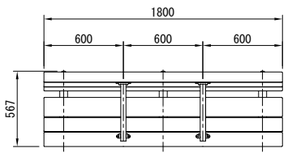

平面図　S=1/20

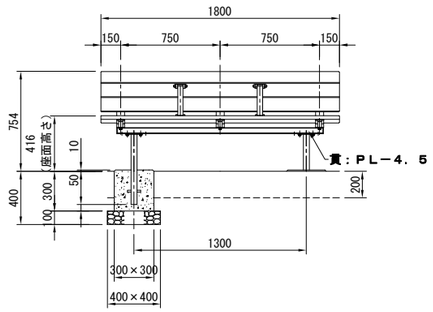

断面図　S=1/20

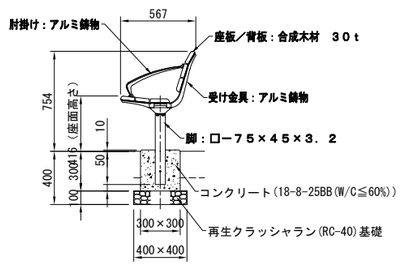

断面図　S=1/20

特記事項
木材は、木粉入り再生プラスチック（ポリプロピレン系・色：サンディーブラウン）とし、「再生有機系建材認定基準」適合品とする。
鋼材は、電気亜鉛メッキ処理の上、ポリエステル樹脂粉体塗装（ダークグレー）仕上げとする。
アルミ合金鋳物は、ＡＣ３Ａとし、ウレタン樹脂塗料塗装（ダークグレー）仕上げの上、肘掛けのみ抗菌・抗ウイルスコーティングとする。
本製品は、（一社）日本公園施設業協会賠償責任保険加入製品とする。
本製品は、ＩＳＯ９００１認証取得企業製品とする。
本製品は、（株）中村製作所製品同等品以上とする。

スクエアベンチ　S=図示

平面図　S=1/15

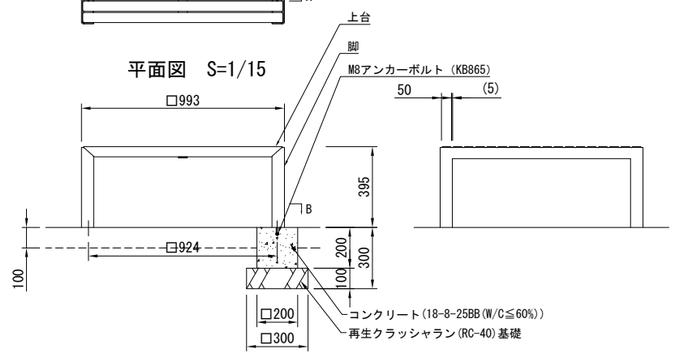

外観図　S=1/15

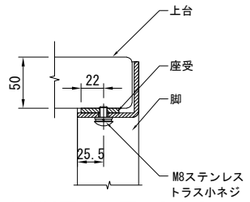

A部断面詳細図　S=1/3

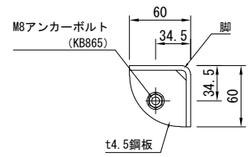

B部断面詳細図　S=1/3

上台　：REKWOOD2（チャコール）
上台受：44xt4.5平鋼　カチオン電着塗装 合成樹脂焼付塗装（オリオンシルバー）
脚　　：t4.5鋼板　カチオン電着塗装 合成樹脂焼付塗装（オリオンシルバー）
質量　：74kg
特記事項
※ISO9001認証取得企業で品質管理された製品とする。
※（一社）日本公園施設業協会 SPL表示認定企業の製造製品とする。
※（一社）日本公園施設業協会の生産物賠償責任保険加入した製品とする。

工事名	上二宮田公園整備工事					
工事個所	八潮市大字二丁目地内					
図名	詳細図-17	設計番号				
縮尺	図示	製図年月日	年　月	図番	35	
八潮市都市整備部公園みどり課						

水飲み　S=図示

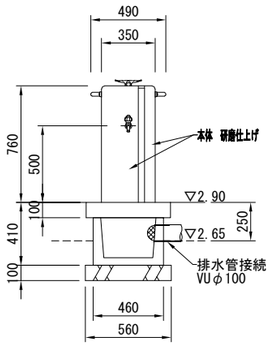

断面図　S=1/20

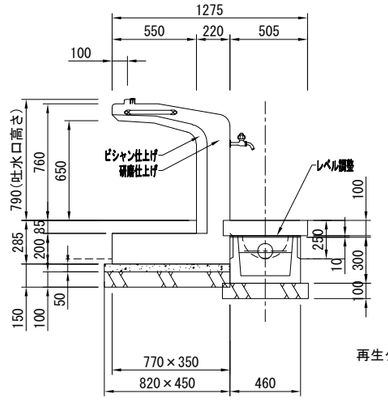

断面図　S=1/20

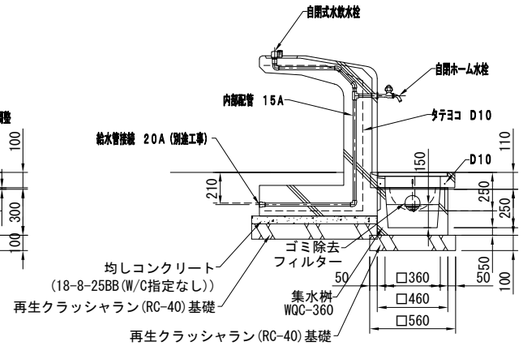

断面図　S=1/20

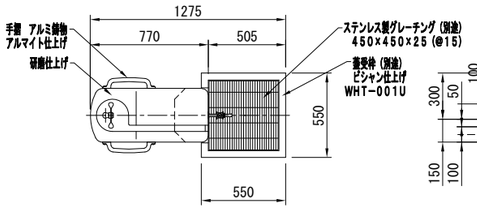

平面図　S=1/20

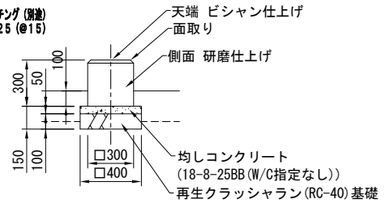

断面図　S=1/20

仕様

本体 ： 御影石タマミカゲ(イナダ)，研磨及びビシャン仕上げ
内部配管 ： 配管用ステンレス鋼管、ステンレス及び青銅製蛇口，防寒材巻き
受枠 ： 御影石タマミカゲ(イナダ)，ビシャン仕上げ、一部打放し
集水桝蓋 ： ステンレス製グレーチング、ステンレスチェーン付き

※ 水栓及び給水管などの凍結破損が予測される場合は、水抜き等の処置が必要となる。

＊本製品は(株)サカエ製品、或いは同等以上とする。
＊本製品は(一社)日本公園施設業協会によるSP、又はSPL表示認定企業の製造品とする。
＊本製品は(一社)日本公園施設業協会による公園施設団体賠償責任保険制度の加入品とする。

制札板　S=図示

平面図　S=1/20

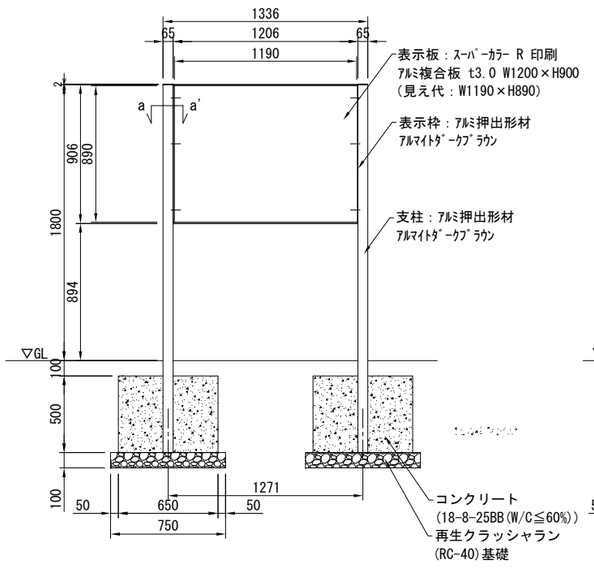

断面図　S=1/20

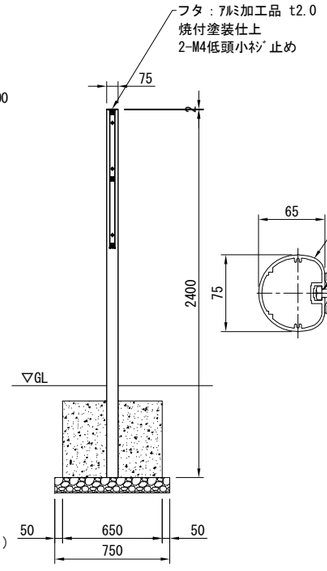

断面図　S=1/20

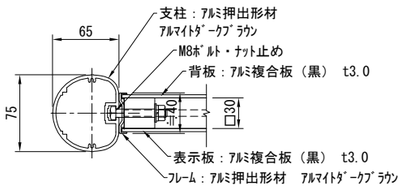

a-a'断面図　S=1/3

＜特記事項＞
・（一社）日本公園施設業協会団体賠償責任保険に加入した製品とする。
・（一社）日本公園施設業協会が認定したSPL表示認定企業の設計・製造・販売製品とする。
・ISO9001：2015認証取得企業製品とする。
・表示板のﾌﾟﾘﾝﾄﾃﾞｻﾞｲﾝは発注担当課と協議の上、決定すること。

＜設計基準＞
・風速：30m/s
・長期地耐力：50kN/m2

時計塔　S=図示

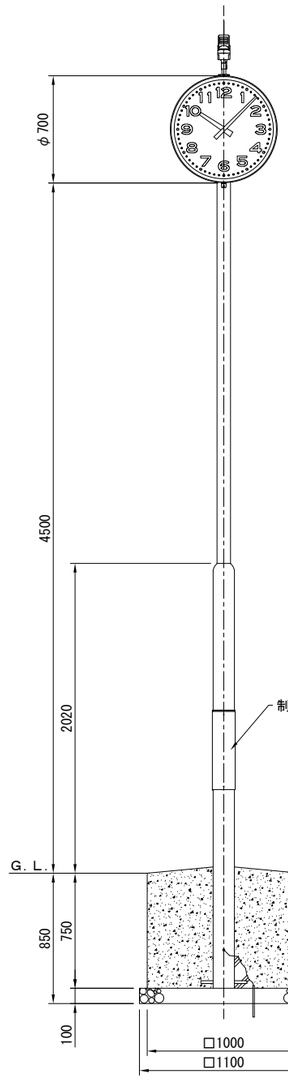

断面図　S=1/20

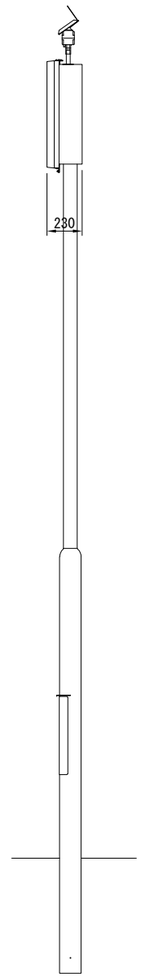

断面図　S=1/20

時計部	
ケース	鋼板 チョコレート色
文字板	アルミニウム 白色
文　字	黒色
指　針	アルミニウム 黒色
風　防	強化ガラス 透明 t4
機　体	DC3.6V 有極30秒運針
太陽電池付衛星電波アンテナ	
ケース	樹脂
太陽電池	DC5.4V 450mW
アンテナ	衛星電波
	L1周波数帯C/Aコード
ポール部	
主　柱	鋼管　上部…φ89.1、下部…φ139.8
	チョコレート色
●制御部(SG－C210E)	
ケース	鋼板 t1.2
蓄電部	電気二重層コンデンサ
	1300F×2
動作補償（蓄電池　満充電時より）	
動作補償日数	約45日（完全無日照の場合）

工 事 名	上二宮田公園整備工事				
工事個所	八潮市大字二丁目地内				
図　名	詳細図-18	設計番号			
縮　尺	図示	製図年月日	年　月	図番	36
八潮市都市整備部公園みどり課					

掲示板　　S=図示

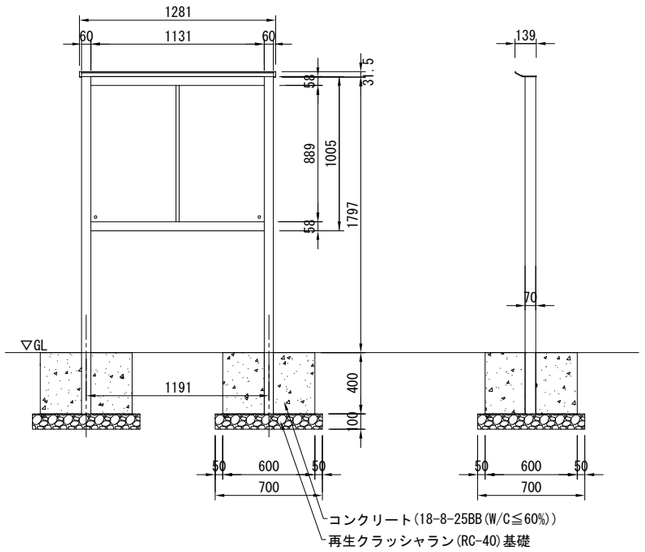

断面図　S=1/20

断面図　S=1/20

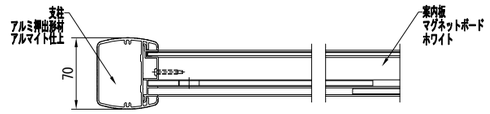

平面図　S=1/3

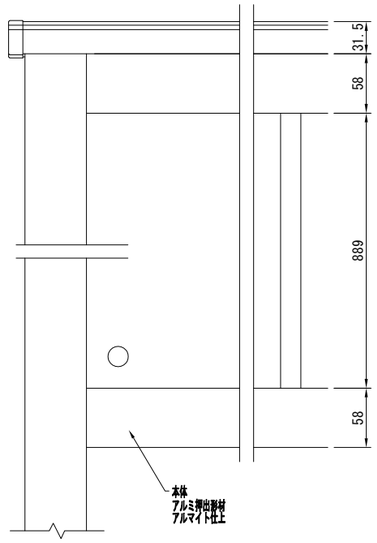

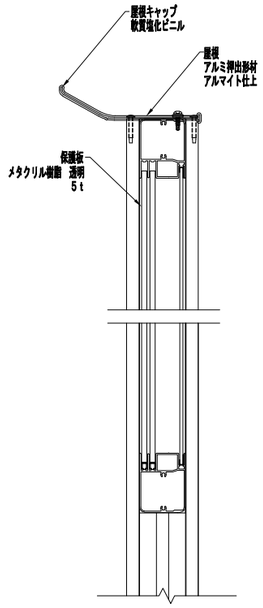

側断面図　S=1/3

設計基準
基準風速・・・Vo＝３４m/秒
長期地耐力・・５０ｋＮ／㎡

フェンス-1　　S=図示

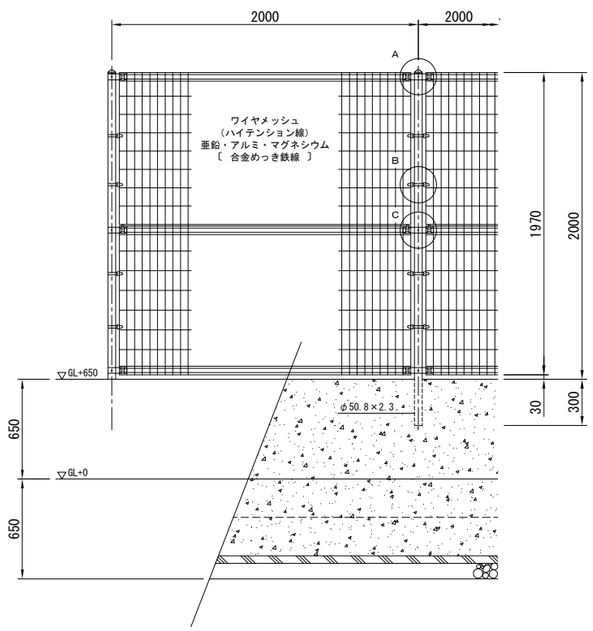

断面図　S=1/20

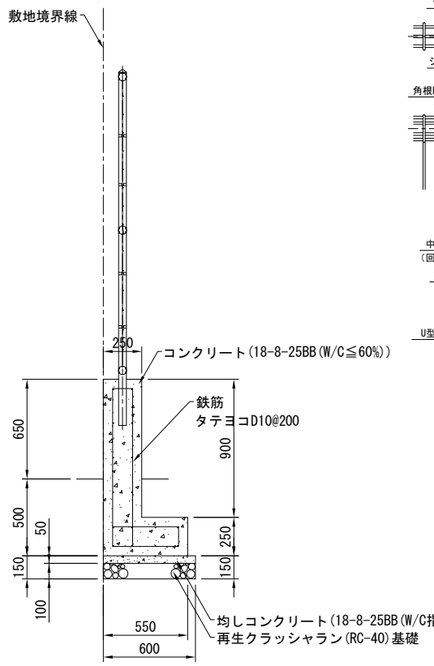

断面図　S=1/20

A部取付図　S=1:6

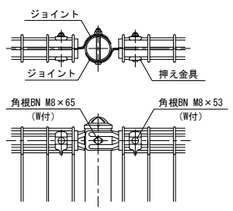

C部取付図　S=1:6

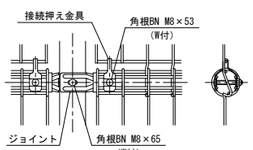

ワイヤメッシュ図
( ) 内は芯径を示す。
[ ] 内は上部パネルを示す。

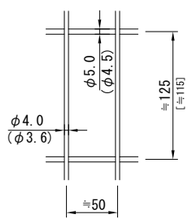

パネル断面図

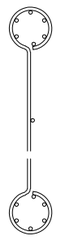

B部取付図　S=1:6

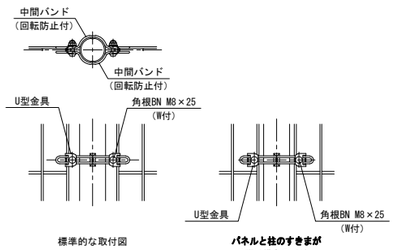

標準的な取付図　　パネルと柱のすきまがせまい場合の取付図

設計条件
設計荷重・・・昭和５７年改正の建築基準法・同施行令に基づく風圧力に依る。
基礎条件・・・長期許容地耐力　９８ｋＮ／㎡（１０ｔ／㎡）

備考
1．外装について
・主柱、ジョイント 押え金具 ワイヤメッシュ ・・・ 亜鉛・アルミ・マグネシウム合金めっきの上高耐候性樹脂粉体塗装
・バ ン ド ・・・ 亜鉛・アルミ合金めっきの上高耐候性樹脂粉体塗装
・Ｕ 型 金 具 ・・・ 亜鉛・アルミ・マグネシウム合金めっきの上防錆着色処理
・ボルト、ナット ・・・ 溶融亜鉛めっきの上防錆着色処理

特記事項
・フェンスの色については、発注担当課と協議の上決定すること。

工 事 名	上二宮田公園整備工事				
工事個所	八潮市大字二丁目地内				
図 名	詳細図-19	設計番号			
縮 尺	図示	製図年月日	年 月	図番	37
八潮市都市整備部公園みどり課					

フェンス-2　　S=図示

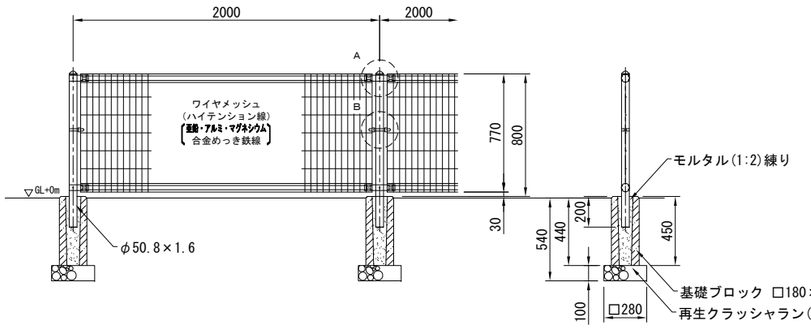

断面図　S=1/20

ワイヤメッシュ図
（　）内は芯径を示す。

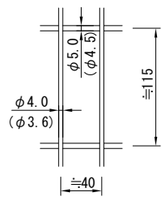

パネル断面図

断面図　S=1/20

Ａ部取付図　S=1:6

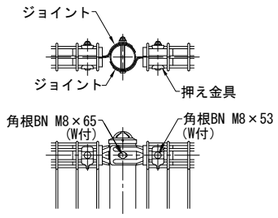

Ｂ部取付図　S=1:6

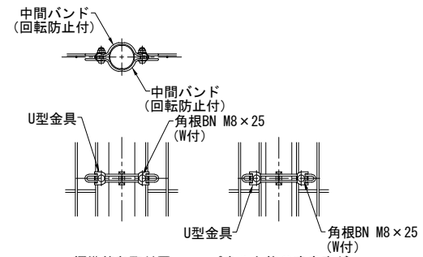

標準的な取付図　　パネルと柱のすきまが
せまい場合の取付図

設計条件
設計荷重・・・昭和５７年改正の建築基準法・同施行令に基づく風圧力に依る。
基礎条件・・・長期許容地耐力　９８ｋＮ／㎡（１０ｔ／㎡）

備考
１．外装について
・主柱、ジョイント
押え金具
ワイヤメッシュ　・・・亜鉛・アルミ・マグネシウム合金めっきの上高耐候性樹脂粉体塗装
・バ　ン　ド　・・・亜鉛・アルミ合金めっきの上高耐候性樹脂粉体塗装
・Ｕ　型　金　具　・・・亜鉛・アルミ・マグネシウム合金めっきの上防錆着色処理
・ボルト、ナット　・・・溶融亜鉛めっきの上防錆着色処理

特記事項
・フェンスの色については、発注担当課と協議の上決定すること。

白線引き-2　　S=図示

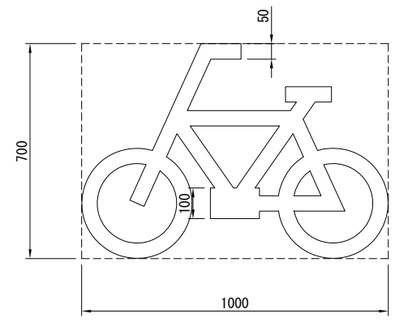

車止め　　S=図示

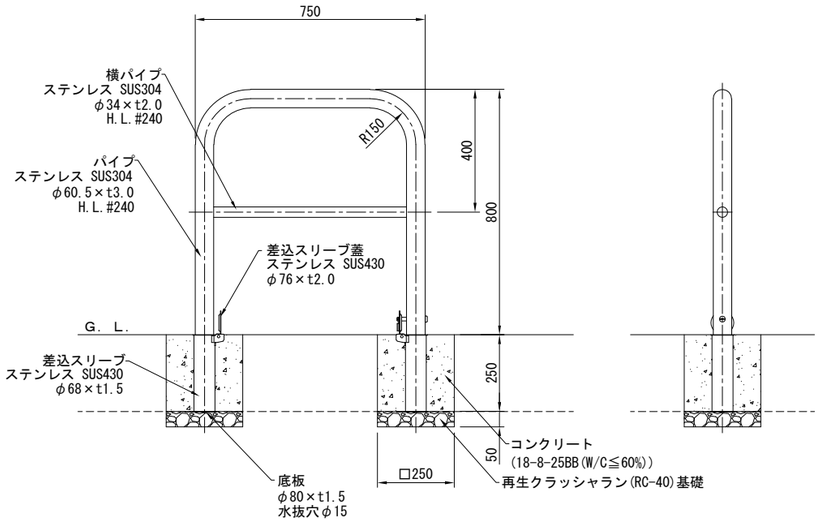

断面図　S=1/10

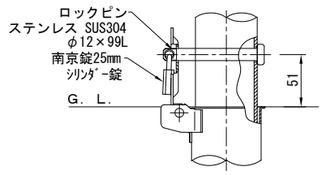

施錠部詳細図　S=1/3

断面図　S=1/10

工 事 名	上二宮田公園整備工事				
工事個所	八潮市大字二丁目地内				
図　名	詳細図-20	設計番号			
縮　尺	図示	製図年月日	年　月	図番	38
八潮市都市整備部公園みどり課					

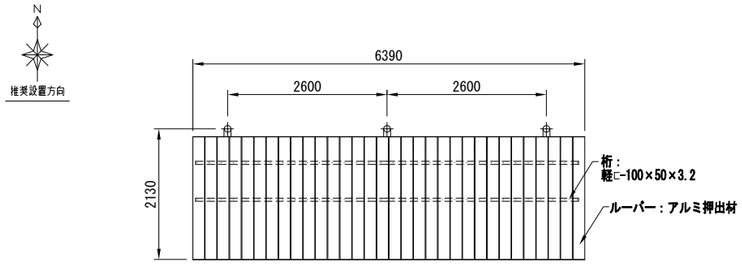

平面図　S=1/50

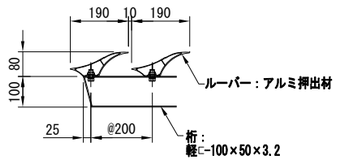

桟木断面図　S=1/10

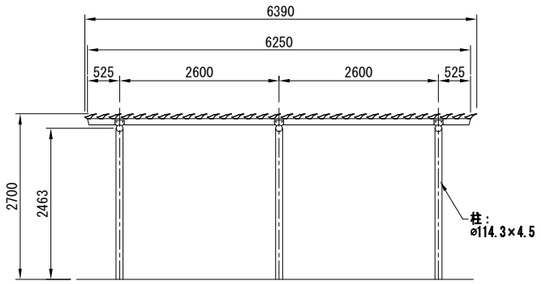

立面図　S=1/50

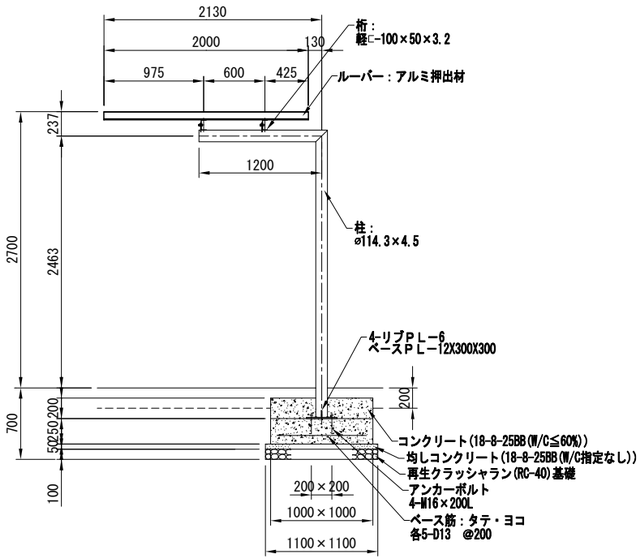

断面図　S=1/30

特記事項
鋼材は、電気亜鉛メッキ処理の上、ポリエステル樹脂粉体塗装（チャコールグレー）仕上げとする（柱を除く）。
柱は、溶融亜鉛メッキ処理の上、ウレタン樹脂塗料塗装（チャコールグレー）仕上げとする。
アルミ押出材は、アルマイト（アーバングレー）仕上げとする。
本製品は、(一社)日本公園施設業協会賠償責任保険加入製品とする。
本製品は、ISO9001認証取得企業製品とする。
本製品は、(株)中村製作所製品同等品以上とする。

工 事 名	上二宮田公園整備工事				
工事個所	八潮市大字二丁目地内				
図　名	詳細図-21	設計番号			
縮　尺	図示	製図年月日	年　月	図番	39
八潮市都市整備部公園みどり課					

トイレ（1）

S=図示

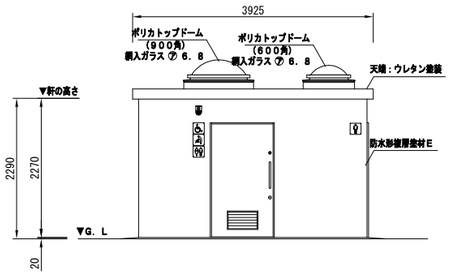

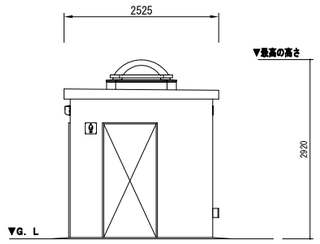

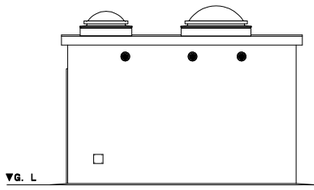

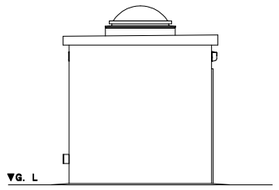

立　面　図

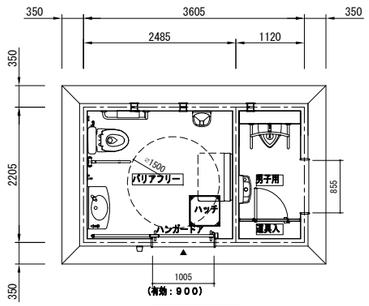

平　面　図

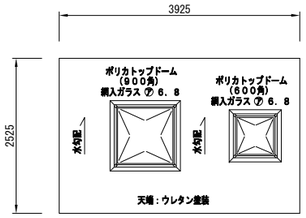

屋　根　伏　図

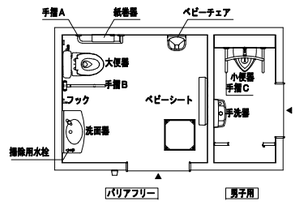

衛　生　設　備　図

衛生設備表

名　称	品　番（同等品以上）		数量	消費電力	消費電力×台数
大便器	CFS494CNNS	TOTO	1	1W	1W
センサースイッチ	TES46UR	TOTO	1		
小便器	UFH507CR	TOTO	1		
フラッシュバルブ	TG600PN	TOTO	1		
洗面器	L270D	TOTO	1		
自閉式草水栓	TL19AR	TOTO	1		
手洗器	LSK870BSR	TOTO	1		
掃除用水栓	T28AKUH13	TOTO	1		
紙巻器	YH701	TOTO	1		
化粧鏡Ａ	YM4560FE	TOTO	1		
化粧鏡Ｂ	YM3545FE	TOTO	1		
化粧棚	YKH402R	TOTO	1		
フック	YKH21WR	TOTO	1		
ベビーチェア	YKA15S	TOTO	1		
ベビーシート	YKA25N	TOTO	1		
手摺Ａ	T113BL10	TOTO	1		
手摺Ｂ	T113HK7R	TOTO	1		
手摺Ｃ	T113BU22（特）	TOTO	1		
				衛生器具消費電力合計	1W

※衛生器具のカラーはＴＯＴＯ（#NW1：ホワイト）とする。
※大便器は掃除口付とする。

仕上表

		名　称	使用材料	色彩計画（色・品番）
外装		屋　根	ＲＣ造　天端：ウレタン塗装	弊社標準３０色より選択
			天井：防水形複層塗材Ｅ 吹放し仕上	アイボリー（ＳＲ－１６４）
		採　光	ポリカトップドーム（６００・９００角）	乳平色
			網入ガラス ㋐ ６．８	――
		換　気	ＳＵＳ製ガラリ φ１００	シルバーメタリック
		外　壁	防水形複層塗材Ｅ 吹放し仕上	弊社標準３０色より選択
内装		内　壁	上部：防水形複層塗材Ｅ 吹放し仕上（ＦＬ＋３００以上）	アイボリー（ＳＲ－１６４）
			下部：内壁用１００角タイル張り（ＦＬ＋３００迄）	１Ｍ－１００Ｐ１／ＮＹ２Ｈ（ＬＩＸＩＬ）
		床	床用１００角タイル張り	ＡＬＳ－１００／３（ＬＩＸＩＬ）
建具	バリアフリー		入口三方枠：ＳＵＳ製（ＨＬ）	――
			ハンガードア：溶融亜鉛メッキ鋼板（焼付塗装）	アイボリー（２５－８５Ｃ）
			アルミ換気ガラリ・管理錠付	――
			金物：ＳＵＳ製引手・非常開放装付表示装置 大型サムターン付	――
	男子用便室		入口三方枠：ＳＵＳ製（ＨＬ）	――
			通風入：メラミン化粧合板 扉Ｗ＝５００ 管理錠付	アイボリー

※トーヨーマテラン（株）ＴＢ－８７－５４－１５９同等品以上とする。
※一般建築士事務所登録メーカーの製品とする。
※建設業許可を有するメーカーの製品とする。
※生産物賠償責任保険加入製品とする。
　※ＪＰＦＡ（一社）日本公園施設業協会　公園施設団体賠償責任保険加入製品とする。
　※ＩＳＯ９００１、ＩＳＯ１４００１認証登録メーカーの製品とする。
　※図中の設備表の品番につきましては、諸般の事情により予告なく改良、仕様の変更など行う場合がある。

※外壁のカラーデザインは、発注担当課と協議の上決定すること。
※工事を行う上で産廃の状況については、発注担当課と立会いを行い、地耐力調査の必要性とうについて協議を行うこと。

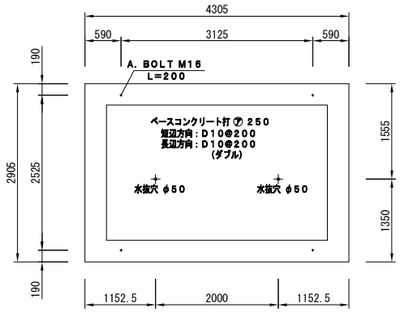

基　礎　伏　図

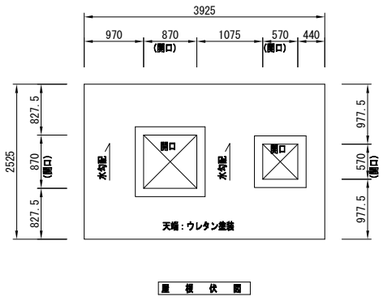

屋　根　伏　図

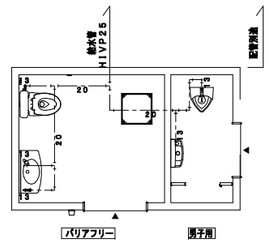

給　水　設　備　図

給水管管底 ＧＬ－２２０
※床下給水管はポリエチレンフォーム保温筒巻きとする。
※床下配管の吊り金具はユニクロメッキ仕上とする。

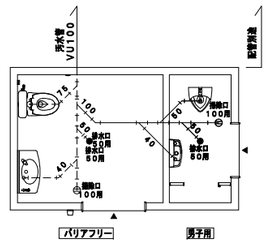

排　水　設　備　図

汚水管管底 ＧＬ－４１０
※床下配管の吊り金具はユニクロメッキ仕上とする。

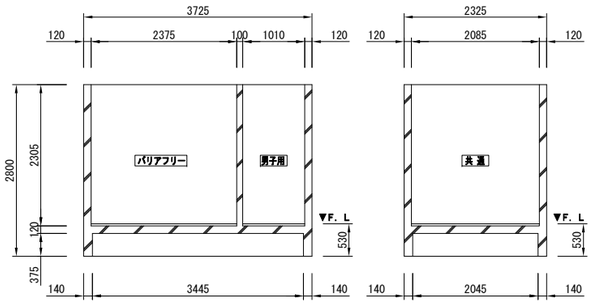

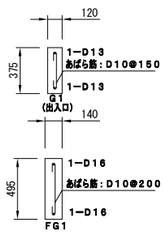

躯　体　断　面　図

壁配筋：タテ・ヨコ Ｄ１０@２００
コーナー筋：Ｄ１３
端部筋：Ｄ１３
開口部補強筋：Ｄ１３
床短辺方向：Ｄ１３@２００
床長辺方向：Ｄ１３@２００

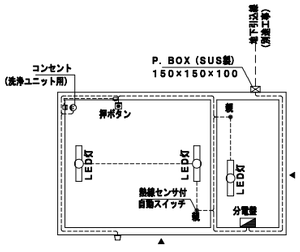

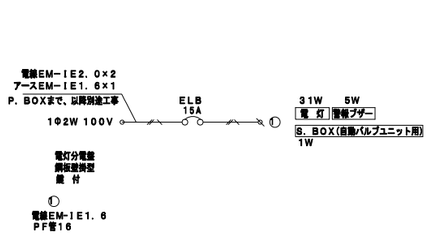

電気設備表

名　称	品　番（同等品以上）	社　名	数量	消費電力	消費電力×台数
分電盤ボックス	BX3525－14	河村電気産業	1		
漏電ブレーカ	ZS 2P2E15－15	河村電気産業	1		
SUS 防水カプセルボックス	150×150×100	八潮電工	1		
熱線センサ付自動スイッチ（屋External）	WTK3431K	パナソニック	2	1W	2W
LEDウォールライト	NNFW21800K	パナソニック	3	10W	30W
警報ランプ付ブザー	EA5501	パナソニック	1	5W	5W
非常用押ボタン	WN4500	パナソニック	1		
防雨入線カバー	WP91319	パナソニック	1		
				電気器具消費電力合計	37W
				全消費電力合計	37W

屋内器作動形式
入室 → センサー作動時屋内器点灯（動作保持時間１０秒～３０分）→
退室時、動作保持時間後消灯

工事名	上二宮田公園整備工事				
工事個所	八潮市大字二丁目地内				
図　名	詳細図-22	設計番号			
縮　尺	図示	製図年月日	年　月	図番	40
八潮市都市整備部公園みどり課					

トイレ（2）

S=図示

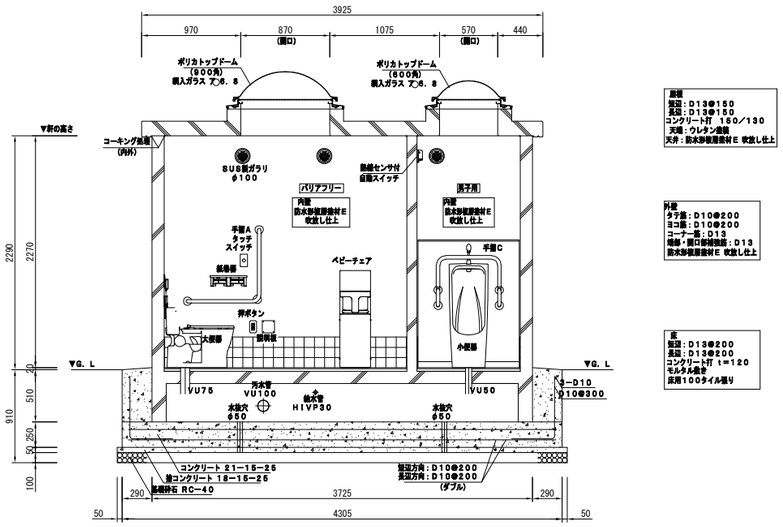

屋根
短辺：D13@150
長辺：D13@150
コンクリート打 160／130
天端：ウレタン塗膜
天井：防水砂壁原色仕上 吹放し仕上

外壁
タテ筋：D10@200
ヨコ筋：D10@200
コーナー筋：D13
幅木・窓口部補強筋：D13
防水砂壁原色仕上 吹放し仕上

床
短辺：D13@200
長辺：D13@200
コンクリート打 t=120
モルタル敷き
床用100タイル張り

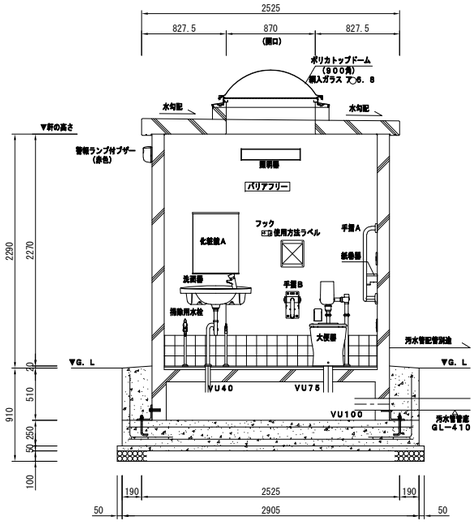

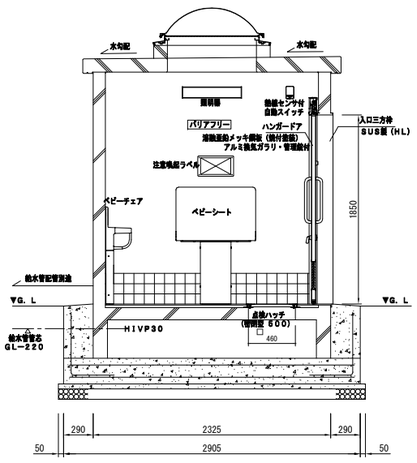

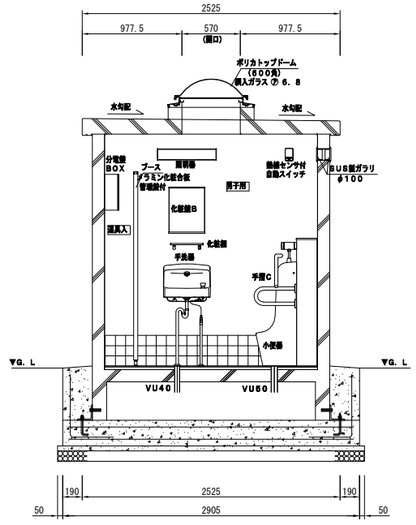

工 事 名	上二宮田公園整備工事				
工事個所	八潮市大字二丁目地内				
図 名	詳細図-23	設計番号			
縮 尺	図示	製図年月日	年 月	図番	41
八潮市都市整備部公園みどり課					

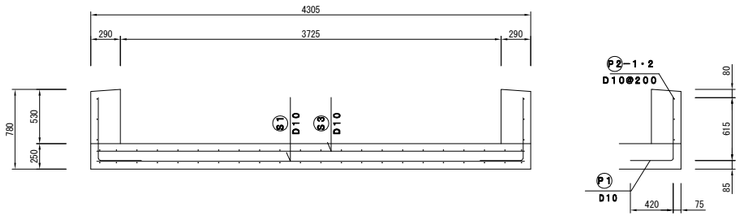

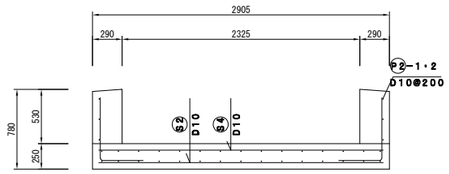

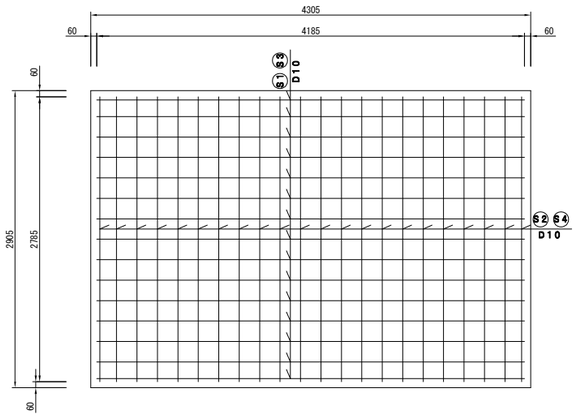

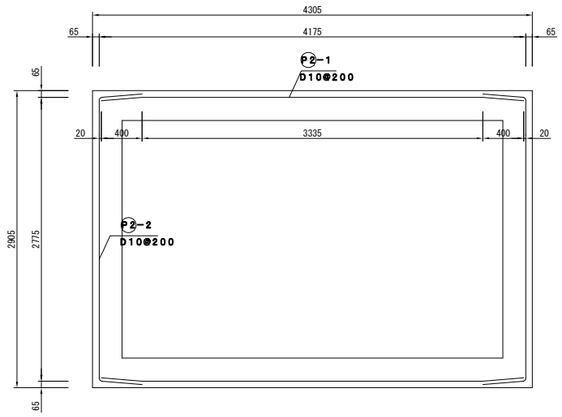

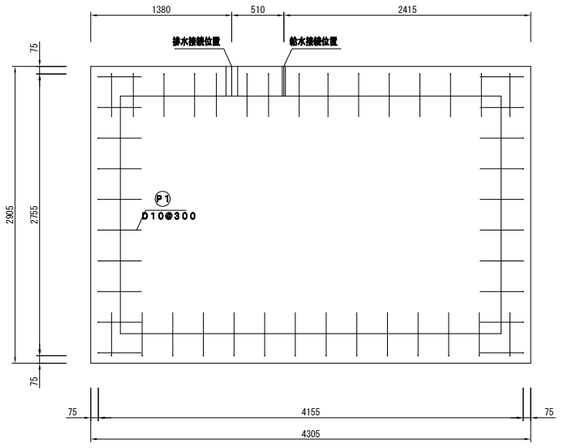

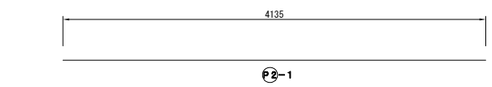

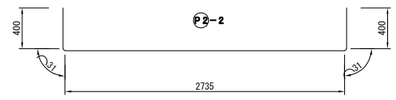

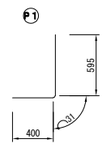

基礎配筋図

配筋重量表

1基当り

符号	径	長さ	本数	単位重量	1本当り重量	重量	摘要
S1	D10	4185	15	0.560	2.344	35.16	
S2	D10	2785	22	0.560	1.560	34.32	
S3	D10	4185	15	0.560	2.344	35.16	
S4	D10	2785	22	0.560	1.560	34.32	
P1	D10	1026	49	0.560	0.575	28.18	
P2-1	D10	4135	6	0.560	2.316	13.90	
P2-2	D10	3597	6	0.560	2.014	12.08	
合計						193.12Kg	

折り曲げ内法直径
D10×3d＝30

工事名	上二宮田公園整備工事				
工事個所	八潮市大字二丁目地内				
図名	詳細図-24	設計番号			
縮尺	図示	製図年月日	年　月	図番	42
八潮市都市整備部公園みどり課					

市道部アスファルト舗装撤去　S=1/10

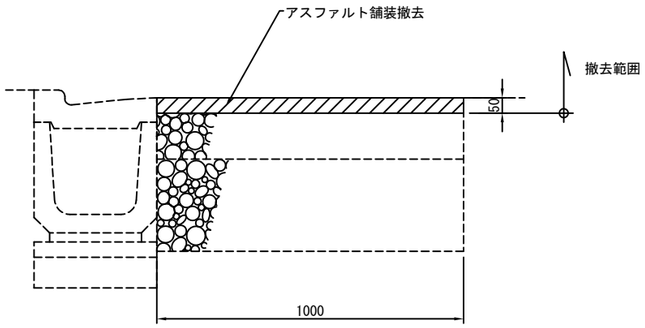

断面図　S=1/10

掲示板-1撤去　S=1/20

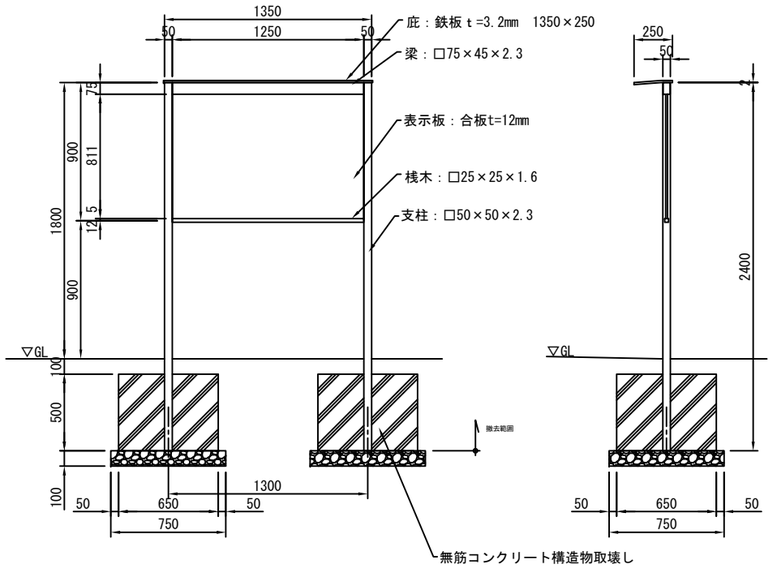

断面図　S=1/20　　側面断面図　S=1/20

掲示板-2撤去　S=1/20

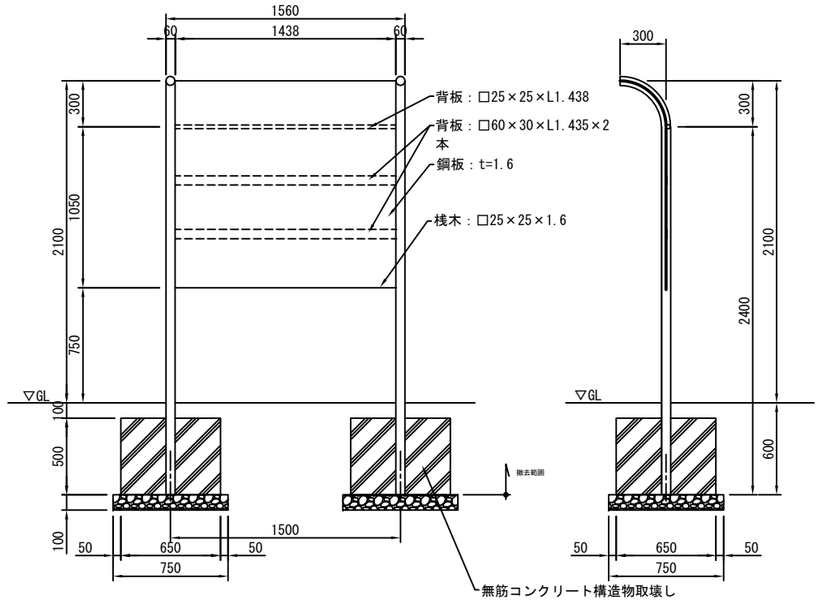

断面図　S=1/20　　側面断面図　S=1/20

市道部Ｌ型側溝桝ブロック撤去　S=1/10

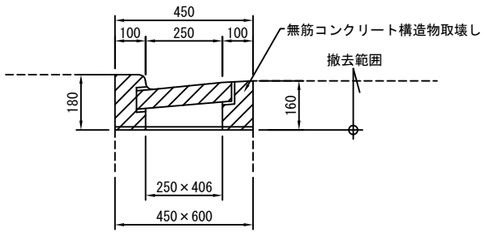

断面図　S=1/10

市道部Ｌ型側溝撤去　S=1/10

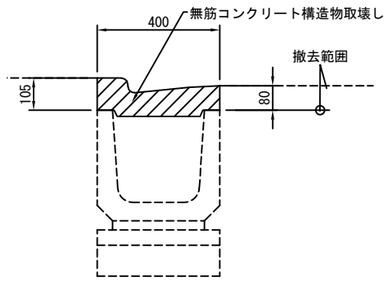

断面図　S=1/10

防火水槽撤去　S=1/50

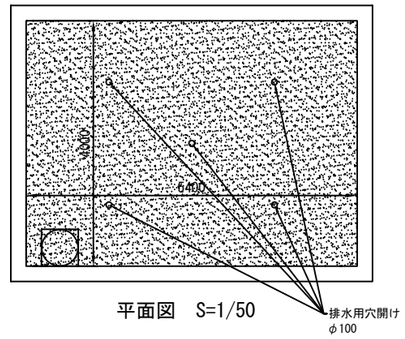

平面図　S=1/50

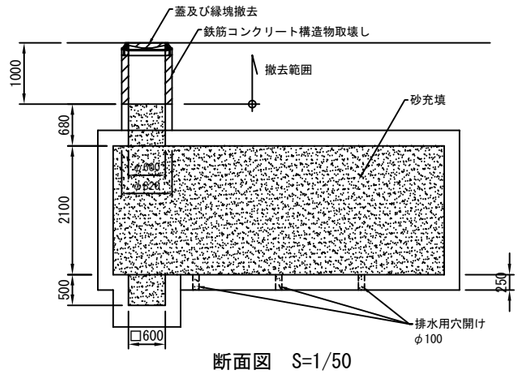

断面図　S=1/50

ロープ柵撤去　S=1/30

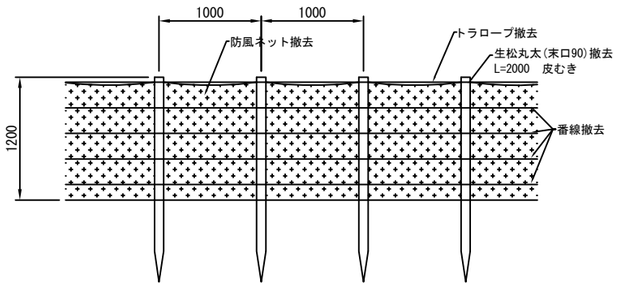

断面図　S=1/30

特記事項
・寸法は想定値。
・排水用穴の位置は監督員の指示による。

工 事 名	上二宮田公園整備工事				
工事個所	八潮市大字二丁目地内				
図　名	撤去詳細図-1(参考図)	設計番号			
縮　尺	図示	製図年月日	年　月	図番	43
八潮市都市整備部公園みどり課					

注意看板撤去 S=1/20

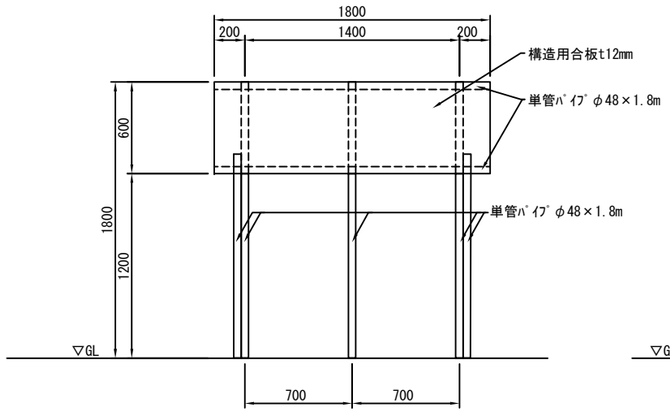

正面図 S=1/20

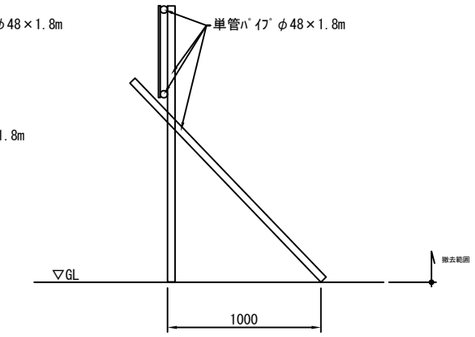

側面図 S=1/20

プランター撤去 S=1/20　U型ブロック撤去 S=1/10

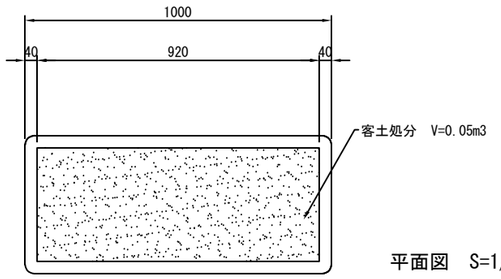

平面図 S=1/10

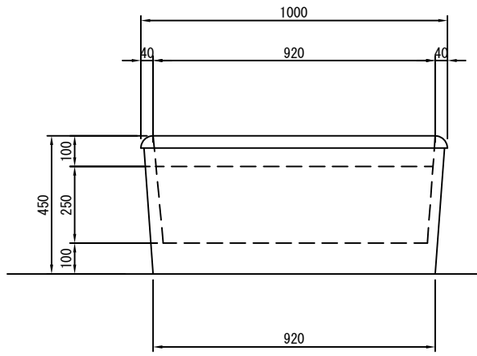

正面図 S=1/10

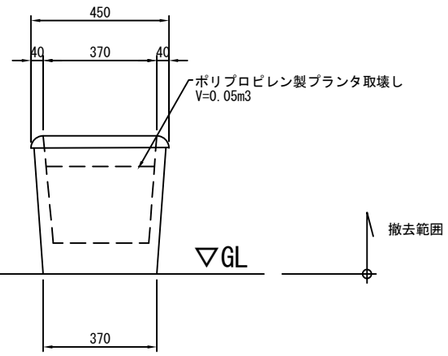

側面図 S=1/10

U型ブロック撤去 S=1/10

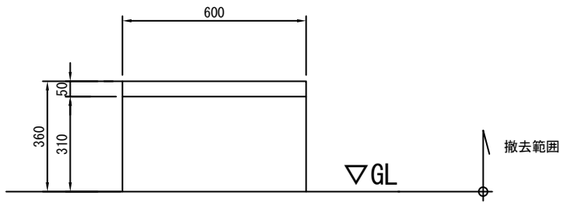

正面図 S=1/10

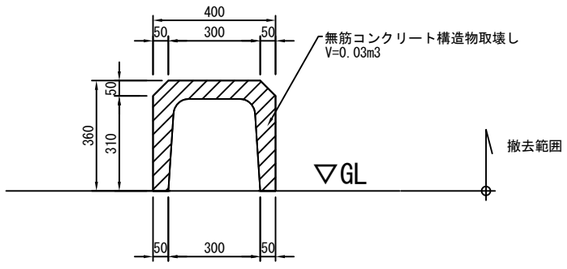

断面図 S=1/10

支柱撤去 S=1/20

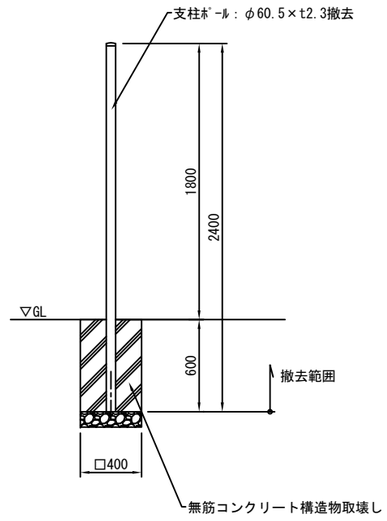

断面図 S=1/20

工 事 名	上二宮田公園整備工事				
工事個所	八潮市大字二丁目地内				
図 名	撤去詳細図-2(参考図)	設計番号			
縮 尺	図示	製図年月日	年 月	図番	44
八潮市都市整備部公園みどり課					

工　事　特　記　仕　様　書

（趣旨）
第１条　この特記仕様書は、工事に関し必要な事項を定めるものとする。

（適用）
第２条　この特記仕様書は、都市整備部公園みどり課発注の工事に適用する。

（材料）
第３条　工事に使用する材料は、あらかじめ監督員の承諾を受けたものを使用しなければならない。

（工事）
第４条　八潮市建設工事請負契約約款（以下「約款」という。）及び八潮市建設工事請負約款様式（以下「約款様式」という。）に定められていない事項は、埼玉県土木工事実務要覧（以下「実務要覧」という。）に準じる。なお、約款、約款様式及び実務要覧に定められていない事項については、監督員と協議すること。
２　工事前に周辺住民等へ工事内容等を周知すると伴に、出入り等の調整を行うこと。
３　工事前に施工箇所及びその周辺の埋設管の位置を調査すること。また、施工により埋設管等に損傷を与えた場合は、速やかに監督員及び関係機関へ連絡し、処置を講じること。
４　工事期間中に大雨、暴風、積雪等が予測される場合は、看板の固定等工事施工箇所の安全対策を講じること。
５　工事期間中に震度４以上の地震が発生した場合は、速やかに工事施工箇所の現場状況を確認し、監督員等に報告すること。
６　工事時間及び通行規制時間を厳守すること。やむを得ず延長等する場合は、事前に監督員等へ報告の上、関係機関等へ連絡すること。

（施工監理員）
第５条　発注者が、監督員の補助要員として施工監理員を置いている場合、別途指定する施工監理員からの指示は、監督員からの指示とみなす。

（建設発生土の搬出先等）

第６条　建設発生土の搬出先等については、下記に示す土質改良プラントへの搬出を想定しているが、別の施設を選定する場合には、事前に監督員の承諾を得ること。

須合建設株式会社ミサト改良土センター　／　三郷市インター南１丁目 2-20

（週休２日制モデル工事）

第７条　本工事は、八潮市「週休２日制（現場閉所型）」の施行対象工事である。施工の実施は、八潮市週休２日制モデル工事施行要領によるものとする。施行要領は、八潮市ホームページで確認のこと。

八潮市ホームページ
https://www.city.yashio.lg.jp/jigyosha/nyusatsu_keiyaku/seido/shukyu2model.html