数　量　集　計　表

工種・施工名称など	規格	算式等	数量	単位	備考
築堤・護岸					
道路土工					
掘削工					
掘削	土砂・小規模	別紙、数量総括表による。 ＝3.01m3	3	m3	
掘削工			1	m3	単位数量
矢板護岸工					
作業土工					
路体(築堤)盛土	施工幅2.5m未満	別紙、数量総括表による。 ＝4.38m3	4	m3	
路体盛土			1	m3	単位数量
法面整形(盛土部)	法面締固めなし・現場制約無し	別紙、数量総括表による。 ＝7.0m2	7	m2	
法面整形			1	m2	単位数量
床掘り	土砂・小規模	別紙、数量総括表による。 ＝43.70m3	40	m3	
床掘り	障害無し		1	m3	単位数量
埋戻し	流用土・小規模	別紙、数量総括表による。 ＝12.00m3	10	m3	
埋戻し			1	m3	単位数量
土砂等運搬	土砂(岩塊・玉石混り土含む)	(①床掘+②掘削)－(①盛土+①埋戻+②盛土)÷0.9 (43.70+3.01)－(2.20+12.00+2.18)÷0.9＝28.51	30	m3	①＝1工区 ②＝2工区
土砂等運搬	DID区間有り		1	m3	単位数量
整地		(①床掘+②掘削)－(①盛土+①埋戻+②盛土)÷0.9 (43.70+3.01)－(2.20+12.00+2.18)÷0.9＝28.51	30	m3	①＝1工区 ②＝2工区
整地			1	m3	単位数量
笠コンクリート工　(1工区)					
笠コンクリート	底幅600mm 高さ600mm	別紙、矢板工集計表による。	38	m	
基礎砕石	RC-40　t=10cm	単位数量計算書より 4.0÷10＝0.40	0.40	m2	単位数量
コンクリート	一般養生 小型構造物19.5-8-25(高炉)	単位数量計算書より 3.6÷10＝0.36	0.40	m3	単位数量
型枠	一般型枠 小型構造物	単位数量計算書より 15.7÷10＝1.57	1.60	m2	単位数量
鉄筋工	SD345 D13 一般構造物	単位数量計算書より 0.139÷10＝0.0139	0.01	t	単位数量
目地板	瀝青質目地板　t=10mm	単位数量計算書より 0.18÷10=0.018	0.02	m2	単位数量
流入部コンクリート		別紙、矢板工集計表による。	1	箇所	
基礎砕石	RC-40　t=10cm	単位数量計算書より	0.8	m2	単位数量
コンクリート	一般養生 小型構造物24-12-25(高炉)	単位数量計算書より 0.73＝0.70	0.7	m3	単位数量
型枠	一般型枠 小型構造物	単位数量計算書より 2.60＝2.6	2.6	m2	単位数量
鉄筋工	SD345 D13 一般構造物	単位数量計算書より 0.039＝0.04	0.04	t	単位数量
シール材		単位数量計算書より	1.3	m	単位数量
シール材(材料費)		単位数量計算書より	1.3	m	単位数量
ヒューム管			0.6	m	
陶管継手	φ400　L=0.6m		1.0	個	
矢板工　(1工区)					
広幅鋼矢板	矢板長　L=6.5m 矢板圧入長　9m以下	別紙、矢板工集計表による。	42	枚	
鋼矢板材料	ハット型10H	圧入Nmax≦25 陸上 継施工なし 圧入長12m以下	1	枚	単位数量
油圧式杭圧入引抜機据付・解体	圧入(Nmax≦25)	別紙、矢板工集計表による。 =1.0	1	回	
油圧圧入引抜工	ハット型10H		1	回	単位数量
土留工　(2工区)					
組立土留工					
組立土留設置		単位数量計算書より 数量計算書より＝31.50m3	32.0	m	
組立土留設置			1.0	m	単位数量
構造物撤去工					
構造物取壊工					
コンクリート構造物取壊	構造物区分鉄筋構造物 工法区分機械施工	別紙、構造物撤去復旧工集計表による。	6	m3	1工区
コンクリート構造物取壊			1	m3	単位数量
コンクリート構造物取壊	構造物区分鉄筋構造物 工法区分人力施工	別紙、構造物撤去復旧工集計表による。	2	m3	2工区
コンクリート構造物取壊			1	m3	単位数量
運搬処理工					
殻運搬	コンクリート殻(鉄筋)	別紙、構造物撤去復旧工集計表による。	8	m3	
殻運搬処理	DID区間有り		1	m3	単位数量
殻処分	コンクリート殻(鉄筋)	別紙、構造物撤去復旧工集計表による。	8	m3	
処分費(t)			2.50	t	単位数量

数　量　集　計　表

工種・施工名称など	規格	算式等	数量	単位	備考
仮設工					
水替工					
ポンプ排水	常時排水 排水量0以上120(m3/h)未満		1	式	
ポンプ設置・撤去			1	箇所	単位数量
ポンプ運転			1	日	単位数量
交通管理工					
交通誘導警備員	昼間　交代要員　有り		44	人	
交通誘導員			1	人	単位数量

布鎌酒直外土留工数量計算書（L2）

1.　数　量　総　括　表

数　量　総　括　表

工事区分 （レベル１）	工　　種 （レベル２）	種　　別 （レベル３）	細　　別 （レベル４）	規　　格 （レベル５）	単位	1工区	2工区	合計	摘　　要
道路修繕工									
	土工	掘削工	掘削	土砂	m3		3.01	3.01	
		盛土工	盛土		m3	2.20	2.18	4.38	
		作業土工	床掘	土砂	m3	43.70		43.70	
			埋戻	土砂	m3	12.00		12.00	
		法面整形工	盛土部		m2	7.00		7.00	
	鋼矢板工	鋼矢板	ハット型10H	L=6.50m	枚	42.00		42.00	
		笠コンクリート	W=600 H=600	19.5-8-25（高炉）	m	38.20		38.20	
		流入部ｺﾝｸﾘｰﾄ	L=2.00m		箇所	1.00		1.00	
	土留め工	組立土留め設置			m		31.50	31.50	
	構造物撤去工	構造物取壊し工	有筋(コンクリート)		m3	5.94	2.20	8.14	
		殻運搬処理工	有筋(コンクリート)		m3	5.94	2.20	8.14	

2.　土　　工　（1工区）

工種　：　土工　　数　量　集　計　表　（1工区）

種　別	細　別	規　格	積算要素区分	単位	数　量	備　考
作業土工	床掘	土砂		m3	43.70	
	埋戻	土砂		m3	12.00	
盛土工	盛土			m3	2.20	
法面整形工	盛土部			m2	7.00	

数　量　計　算　書　（1工区）

項　　目	規　格	計　　算　　式			単位	数　量
土工						
掘削工						
床掘	土砂	V= 43.70	土量計算書より	= 43.70	m3	43.70
盛土工						
埋戻	土砂	V= 12.00	土量計算書より	= 12.00	m3	12.00
盛土		V= 2.20	土量計算書より	= 2.20	m3	2.20
法面整形工						
盛土部					m2	7.00

土 量 計 算 書（1工区）

区間

測　　点	距　離 (m)	床　掘 CA			埋　戻 RA			盛　土 BA		
		断面積 (m2)	平 均 (m2)	立 積 (m3)	断面積 (m2)	平 均 (m2)	立 積 (m3)	断面積 (m2)	平 均 (m2)	立 積 (m3)
No.3　+9.60		1.18			0.36			0.04		
No.4	10.500	1.18	1.18	12.40	0.36	0.36	3.80	0.04	0.04	0.40
No.5	20.000	1.09	1.14	22.80	0.26	0.31	6.20	0.08	0.06	1.20
No.5　+7.80	7.800	1.09	1.09	8.50	0.26	0.26	2.00	0.08	0.08	0.60
合　　計	38.30			43.70			12.00			2.20

法 面 工 計 算 書 （1工区）

L2　区間

測　　点	距　離 (m)	切土法面			盛土法面		
		法長 (m)	平 均 (m)	面積 (m2)	法長 (m)	平 均 (m)	面積 (m2)
No.3　+9.60					0.34		
No.4	10.500				0.34	0.34	3.60
No.5	20.000					0.17	3.40
No.5　+7.80	7.800						
合　　計	38.30						7.00

3.　鋼　矢　板　工　（1工区）

工 種　：　鋼矢板工

数　量　集　計　表　（1工区）

種　別	細　別	規　格	積算要素区分	単位	数　量	備　考
鋼矢板	ハット型10H	L=6.50m		m	37.80	
				枚	42.00	
笠コンクリート	W=600 H=600	19.5-8-25（高炉）		m	38.20	
流入部ｺﾝｸﾘｰﾄ	L=2.00m			箇所	1.00	

数　量　計　算　書　（1工区）

項　　目	規　格	計　　算　　式	単位	数　量
自立式擁壁工				
鋼矢板				
ハット型10H	L=6.50m	L= 37.8 = 37.80	m	37.80
		n= 37.800 ／0.90 = 42.00	枚	42.00
笠コンクリート	W=600 H=600	L= 37.8 + 0.4 = 38.20	m	38.20
流入部ｺﾝｸﾘｰﾄ	L=2.00m	n= 1.0 = 1.00	箇所	1.00

単 位 数 量 計 算 書　（1工区）

細別：流入部コンクリート
規格：L=2.0m　　1箇所当り

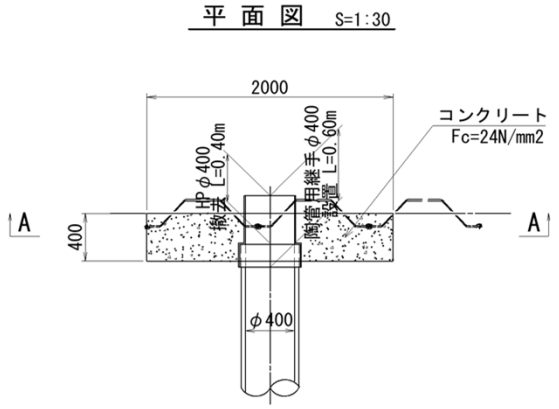

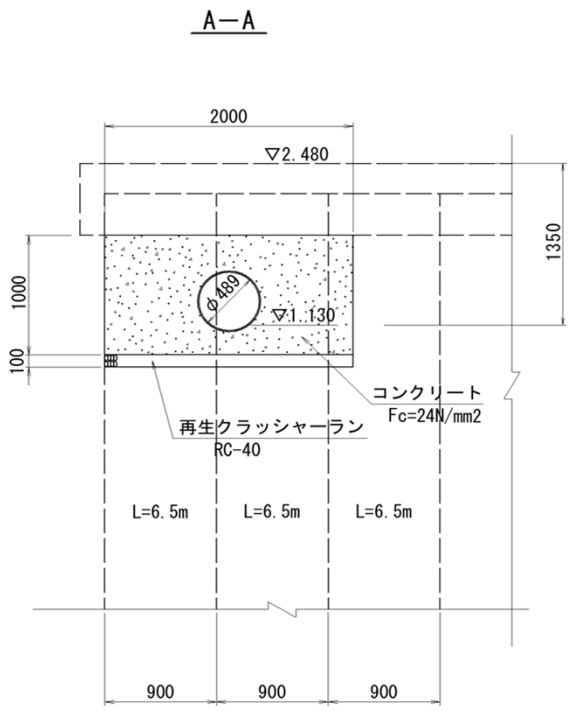

項　　目	規　格	計　　算　　式			単位	数　量
コンクリート L=2.0m	Fc=24/mm2	V= 2.00×0.40×0.97−π/4×0.509×0.509× 0.20−π/4×0.42×0.42×0.20	＝	0.73	m3	0.73
再生ｸﾗｯｼｬﾗﾝ	RC-40 t=100	A= 2.00×0.4	＝	0.80	m2	0.80
型　　枠		A= (2.0+0.40+0.40)×1.00 −π/4×0.509×0.59	＝	2.60	m2	2.60
鉄　　筋	D13	W= 37.47	＝	37.47	kg	37.47
ジ ベ ル 鉄 筋	D13	流入部鉄筋表より W= 2.348	＝	2.35	kg	2.35
水膨張シール材	SH-100	L= 0.42×π	＝	1.32	m	1.32
陶 管 用 継 手	φ400用	N=　　1.00	＝	1.00	本	1.00

鉄　筋　表

1.0箇所当たり

記　号	径	長　さ (m)	単位重量 (kg/m)	1本当りの 重　量 (kg/本)	本 数 (本)	重　　量 (kg)	摘　要
S1	D13	0.800	0.995	0.796	12	9.552	
S2	D13	0.221	0.995	0.220	6	1.320	
S3	D13	0.111	0.995	0.110	6	0.660	
S4	D13	1.800	0.995	1.791	4	7.164	
S5	D13	0.663	0.995	0.660	6	3.960	
S6	D13	0.663	0.995	0.660	6	3.960	
S7	D13	2.240	0.995	2.229	2	4.458	
W1	D13	0.350	0.995	0.348	9	3.132	
W2	D13	0.410	0.995	0.408	8	3.264	
			D13	37.470 kg			
			計	37.470 kg			

鉄　筋　表　（ジベル）

1.0箇所当たり

記　号	径	長　さ (m)	単位重量 (kg/m)	1本当りの 重　量 (kg/本)	本 数 (本)	重　　量 (kg)	摘　要
G1	D13	0.400	0.995	0.398	4	1.592	
G2	D13	0.190	0.995	0.189	4	0.756	
			D13	2.348 kg			
			計	2.348 kg			

4.　構造物撤去工　（１工区）

工 種　：　構造物撤去工

数　量　集　計　表　（1工区）

種　別	細　別	規　格	積算要素区分	単位	数　量	備　考
構造物取壊し工	有筋(コンクリート)			m3	5.94	
殻運搬処理工	有筋(コンクリート)			m3	5.94	

数　量　計　算　書　（1工区）

項　　目	規　格	計　　算　　式				単位	数　量
柵渠土留撤去	H=1500ﾀｲﾌﾟ	n1= 38.2		=	38.20	m	38.20
ヒューム管取壊し	φ400	L= 0.40		=	0.40	m	0.40
構造物取壊し工	有筋(コンクリート)	V= 5.944	ガラ処分集計表より	=	5.94	m3	5.94
殻運搬処理工	有筋(コンクリート)	V= 5.944	ガラ処分集計表より	=	5.94	m3	5.94

構造物撤去工　　ガ　ラ　処　分　集　計　表　（1工区）

工事区分	工　種	種　別	細　別	規　格	数　量	単位	ガラ処分										備　考
							有筋(コンクリート)		無筋(ｺﾝｸﾘｰﾄ)		アスコン		スクラップ		木材		
							単位数量 (m^3/10)	数　量 (m^3)	単位数量 (m^3/10)	数　量 (m^3)	単位数量 (m^3/10)	数　量 (m^3)	単位数量 (kg/m)	数　量 （ｔ）	単位数量 (m^3/10)	数　量 (m^3)	
	構造物撤去工	構造物取壊し工															
			柵渠土留撤去	H=1500ﾀｲﾌﾟ	38.20	m	1.551	5.925									
			ヒューム管取壊し	φ400	0.40	m	0.478	0.019									
合　計								5.944									

5.　　2工区数量計算書

２工区数量計算書

〇組立土留め撤去・復旧延長

L1=	9.0	m
L2=	4.5	m
L3=	3.0	m
L4=	10.5	m
L5=	4.5	m
計	31.5	m

Co殻運搬処理

・杭本数

N1=	9.0	÷	1.5	＋	1	＝	7.0	本
N2=	4.5	÷	1.5	＋	1	＝	4.0	本
N3=	3.0	÷	1.5	＋	1	＝	3.0	本
N4=	10.5	÷	1.5	＋	1	＝	8.0	本
N5=	4.5	÷	1.5	＋	1	＝	4.0	本
						計	26.0	本

・板枚数

N1=	9.0	÷	1.5	＝	6.0	枚
N2=	4.5	÷	1.5	＝	3.0	枚
N3=	3.0	÷	1.5	＝	2.0	枚
N4=	10.5	÷	1.5	＝	7.0	枚
N5=	4.5	÷	1.5	＝	3.0	枚
				計	21.0	枚

・笠石個数

N1=	9.0	÷	1.5	＝	6.0	個
N2=	4.5	÷	1.5	＝	3.0	個
N3=	3.0	÷	1.5	＝	2.0	個
N4=	10.5	÷	1.5	＝	7.0	個
N5=	4.5	÷	1.5	＝	3.0	個
				計	21.0	個

Co殻運搬処理数量

W= 62kg × 26.0 ＋ 61kg × 21.0

＋ 104kg × 21.0 ＝ 5077 kg

＝ 5.1 t

V= 5.1 ÷ 2.35 ＝ 2.2 m3

○土工

・掘削

V1=	0.3	×	9.0	×	1/2	＝	1.35	m3
V2=	0.1	×	4.5	×	1/2	＝	0.23	m3
V3=	0.1	×	3.0	×	1/2	＝	0.15	m3
V4=	0.2	×	10.5	×	1/2	＝	1.05	m3
V5=	0.1	×	4.5	×	1/2	＝	0.23	m3
						計	3.01	m3

・盛土

V1=	0.1	×	9.0	×	1/2	＝	0.45	m3
V2=	0.2	×	4.5	×	1/2	＝	0.45	m3
V3=	0.2	×	3.0	×	1/2	＝	0.30	m3
V4=	0.1	×	10.5	×	1/2	＝	0.53	m3
V5=	0.2	×	4.5	×	1/2	＝	0.45	m3
						計	2.18	m3

6. 单 位 数 量

単 位 数 量 計 算 書

細別：ハット型鋼矢板10H
規格：L=6.5m　　10m当り

断 面 図

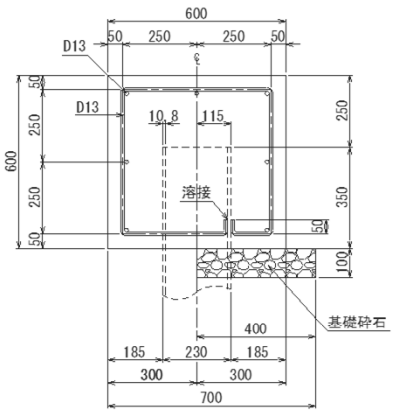

平 面 図

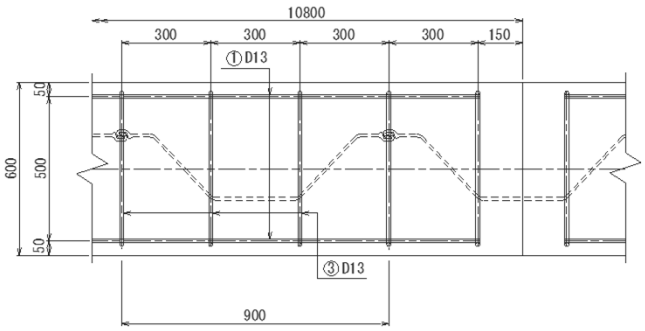

鉄筋加工図（配力筋）

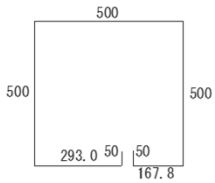

l=2070mm/本

項　　目	規　格	計　　算　　式		単位	数　量
鋼矢板 L=6.50m	ハット型	n= 10/0.9	= 11.11	枚	11.11
笠コンクリート	600×600	V= 0.6×0.6×10	= 3.60	m3	3.60
型　　枠		A= (0.6＋0.6＋0.3)×10.0＋0.6×0.6×2	= 15.72	m2	15.72
鉄　　筋	D13	W=	= 139.68	kg	139.68
		1　D13　10.000 × 0.995 × 7	= 69.650		
		2　D13　2.070 × 0.995 × 34	= 70.028		
目地材(ｴﾗｽﾀｲﾄ) (20mに1箇所)	t=10	A= 0.6 × 0.6 ÷ 2	= 0.18	m2	0.18
基礎材	t=100	A= 0.40 × 10	= 4.00	m2	4.00