坂戸都市計画事業片柳土地区画整理事業

区画街路６－７２号線外２路線
街　路　築　造　等　工　事

数　量　計　算　書

令和　８　年　度

工事名: 片柳土地区画整理事業 区画街路6-72号線外2路線街路築造等工事

全 体 数 量 総 括 表

工事区分 (LEVEL1)	工　種 (LEVEL2)	種　別 (LEVEL3)	細　別 (LEVEL4)	規　格 (LVEL5)	単位	設計数量 区6-72号線	設計数量 区6-73号線	設計数量 区6-4号線	合計	積算数量	摘　要
工事延長					m	49.85	24.81	19.28	93.94		
道路改良	道路土工	掘削工	掘削	土砂,ｵｰﾌﾟﾝｶｯﾄ,無し,無し,5,000m3未満	m3	214.22	94.94	46.14	355.30	360	
		盛土工	盛土（路肩盛土）	発生土　2.5m未満	m3	－	－	3.42	3.42	3	
			埋戻	BH0.2㎥（小規模）	m3	13.88	6.58	3.42	23.88	20	
		残土処理工	土砂等運搬	BH0.8m3　DID無し　L=7.5km以下	m3	200.29	87.63	38.54	326.46	330	
		路床置換工	路床置換	RC-40,t=50cm　4.0m以上　1000m3未満　障害無し	m3	126.79	62.48	47.43	236.70	240	
	舗装工	ｱｽﾌｧﾙﾄ舗装工	上層路盤(車道・路肩部)	M-30,厚6cm　幅3.0m以上	m2	253.50	124.94	94.85	473.29	473	
				M-30,厚1.5cm　幅3.0m以上	m2	4.68	－	－	4.68	5	
			表層(車道・路肩部)	再生密粒度As(13),厚4cm,幅3.0m以上	m2	255.72	124.94	101.73	482.39	482	
			不陸整正	M-30,補足材厚さ1mm以上6mm未満	m2	－	－	6.88	6.88	7	
	排水構造物工	側溝工	長尺U形側溝	300×300	m	88.86	51.36	38.28	178.50	179	
			県蓋設置	B型配列　(普通型)	枚	56	32	24	112	112	
				B型配列　(普通型手掛付)	枚	18	10	8	36	36	
				B型配列(網付)	枚	74	43	32	149	149	
		函渠工	横断暗渠	400×250	m	8.82	－	－	8.82	9	
		集水桝工	プレキャスト集水桝	B型　500×500×650	基	4	－	－	4	4	
		作業土工	床掘	BH0.2㎥（小規模）	m3	1.55	－	－	1.55	2	
			埋戻	BH0.2㎥（小規模）	m3	0.05	－	－	0.05	0.05	

工事名: 片柳土地区画整理事業 区画街路6-72号線外2路線街路築造等工事

全 体 数 量 総 括 表

工事区分 (LEVEL1)	工　種 (LEVEL2)	種　別 (LEVEL3)	細　別 (LEVEL4)	規　格 (LVEL5)	単位	設計数量			合計	積算数量	摘　要
						区6-72号線	区6-73号線	区6-4号線			
			基面整正		m2	52.43	30.30	22.59	105.32	105	
	付帯工	構造物撤去工	仮排水管撤去		m	9.80	-	-	9.80	10	
			仮排水管処分		m3	0.05	-	-	0.05	0.05	
		擦付け舗装	上層路盤	RM-40,平均厚17cm	m2	-	-	38.89	38.89	39	
			表層	再生密粒度As(13),厚4cm,幅3.0m以上	m2	-	-	38.89	38.89	39	
	汚水排水工	路線延長			m	48.24	28.00	20.00	96.24	96	
		管渠延長			m	47.34	27.55	20.00	94.89	95	
		基礎延長		砂基礎	m	47.20	27.48	20.00	94.68	95	
		管路土工	機械掘削	BH0.20m3	m3	65.11	17.91	14.43	97.45	100	
			埋戻	BH0.20m3　　再生砂	m3	59.23	14.58	12.05	85.86	90	
			残土等処分		m3	65.11	17.91	14.43	97.45	100	
		管基礎工		砂基礎	m3	4.01	2.25	1.64	7.90	8	
		マンホール工	組立マンホール設置	1号　人孔深2.0m以下	箇所	1			1	1	
			底部工	1号	箇所	1			1	1	
			蓋及び口環	T-14	組	1			1	1	
			底版	有効高130	個	1			1	1	
			管取付壁	900×1200	個	1			1	1	

工事名: 片柳土地区画整理事業 区画街路6-72号線外2路線街路築造等工事

全 体 数 量 総 括 表

工事区分 (LEVEL1)	工　種 (LEVEL2)	種　別 (LEVEL3)	細　別 (LEVEL4)	規　格 (LVEL5)	単位	設計数量			合計	積算数量	摘　要
						区6-72号線	区6-73号線	区6-4号線			
	汚水排水工		斜壁ブロック	600×900×300	個	1			1	1	
			調整リング	100mm	個	2			2	2	
			調整金具	25mm	個	1			1	1	
			可とう継手	VUφ200	個	2	1		3	3	
			削孔	管種Vuφ200	箇所	1	1		2	2	
		下水キャップ設置		Vuφ200	個	1		1	2	2	

坂戸都市計画事業片柳土地区画整理事業

区画街路６－７２号線外２路線

街　路　築　造　等　工　事

数　量　計　算　書

区6-72号線

令和　8　年　度

工事名: 片柳土地区画整理事業 区画街路6-72号線外2路線街路築造等工事

区 6 - 72 号 線　数 量 総 括 表

工事区分 (LEVEL1)	工　種 (LEVEL2)	種　別 (LEVEL3)	細　別 (LEVEL4)	規　格 (LVEL5)	単位	設計数量	摘　要
道路改良	道路土工	掘削工	掘削	土砂,ｵｰﾌﾟﾝｶｯﾄ,無し,無し,5,000m3未満	m3	214.22	
		盛土工	埋戻	BH0.2㎥,小規模	m3	13.88	
		残土処理工	土砂等運搬	BH0.8m3 DID無し L=7.5km以下	m3	200.29	
		路床置換工	路床置換	RC-40,t=50cm 4.0m以上 1000m3未満 障害無し	m3	126.79	
	舗装工	ｱｽﾌｧﾙﾄ舗装工	上層路盤(車道部)	M-30,厚6cm 幅3.0m以上	m2	253.50	
			上層路盤(車道部)	M-30,厚1.5cm 幅3.0m以上	m2	4.68	
			表層(車道部)	再生密粒度As(13),厚4cm,幅3.0m以上	m2	255.72	
	排水構造物工	側溝工	長尺U形側溝	300×300	m	88.86	
			県蓋設置	B型配列 (普通型)	枚	56	
				B型配列 (普通型手掛付)	枚	18	
				B型配列(網付)	枚	74	
		函渠工	横断暗渠	400×250	m	8.82	
		集水桝工	プレキャスト集水桝	B型 500×500×650	基	4	
		作業土工	床掘	BH0.2㎥,小規模	m3	1.55	
			埋戻	BH0.2㎥,小規模	m3	0.05	
			基面整正		m2	52.43	
	付帯工	構造物撤去工	仮排水管撤去	VUφ200	m	9.80	
			仮排水管処分	VUφ200	m3	0.05	

１．道　路　土　工

土　工　集　計　表

細　　別	規　　格	算　　式	数　　量
掘削	土砂		214.22　m3
埋戻	発生土		13.88　m3
土砂等運搬	BH0.8m3 DID無し		200.29　m3
路床置換	RC-40		126.79　m3

土 工 数 量 調 書

掘削

V＝ 道路掘削

＝ 214.22　　＝ 214.22 m3

埋戻

V＝ 道路埋戻

＝ 13.88　　＝ 13.88 m3

土砂等運搬

V＝ 道路掘削(土砂)+排水構造物残土-埋戻/0.9

＝ 214.22 + 1.49 - 13.88 / 0.9　　＝ 200.29 m3

土　工　計　算　書

掘削工

測点	距離 （m）	横断面積 （m2）	平均横断面積 （m2）	土量 （m3）	摘　要
No.　1 ＋ 11.256		3.40			
	8.744		3.66	32.00	
No.　2		3.91			
	6.456		4.14	26.73	
No.　2 ＋ 6.456		4.36			
	2.141		4.25	9.10	
No.　2 ＋ 8.597		4.14			
	2.903		4.22	12.25	
No.　2 ＋ 11.500		4.29			C192
	3.099		4.19	12.98	
No.　2 ＋ 14.599		4.09			
	2.101		4.20	8.82	
No.　2 ＋ 16.700		4.30			
	3.300		4.42	14.59	
No.　3		4.54			
	5.000		4.38	21.90	
No.　3 ＋ 5.000		4.22			
	13.887		4.50	62.49	
No.　3 ＋ 18.887		4.77			
	1.113		5.45	6.07	
No.　4		6.12			
	1.103		6.61	7.29	
No.　4 ＋ 1.103		7.10			
合計				214.22	

土　工　計　算　書

埋戻

測点	距離（m）	横断面積（m2）	平均横断面積（m2）	土量（m3）	摘　要
No.　1 ＋ 11.256		0.30			
	8.744		0.30	2.62	
No.　2		0.30			
	6.456		0.30	1.94	
No.　2 ＋ 6.456		0.30			
	2.141		0.23	0.49	
No.　2 ＋ 8.597		0.15			
	2.903		0.15	0.44	
No.　2 ＋ 11.500		0.15			C192
	3.099		0.15	0.46	
No.　2 ＋ 14.599		0.15			
	2.101		0.23	0.48	
No.　2 ＋ 16.700		0.30			
	3.300		0.30	0.99	
No.　3		0.30			
	5.000		0.30	1.50	
No.　3 ＋ 5.000		0.30			
	13.887		0.30	4.17	
No.　3 ＋ 18.887		0.30			
	1.113		0.35	0.39	
No.　4		0.40			
	1.103		0.36	0.40	
No.　4 ＋ 1.103		0.32			
合計				13.88	

路 床 置 換 工 計 算 書

路床置換工(RC-40)

測点	距離 (m)	幅員 (m)	平均幅員 (m)	面積 (m2)	置換厚 (m)	平均厚 (m)	体積 (m3)	摘　要
No.　1 ＋ 11.256		4.92			0.500			
	8.744		4.92	43.02		0.50	21.51	
No.　2		4.92			0.500			
	6.456		4.92	31.76		0.50	15.88	
No.　2 ＋ 6.456		4.92			0.500			
	0.351		4.92	1.73		0.50	0.87	
No.　2 ＋ 6.807		4.92			0.500			
不定形1				2.86		0.50	1.43	車道舗装数量調書参照
No.　2 ＋ 7.357		5.46			0.500			
	1.240		5.46	6.77		0.50	3.39	
No.　2 ＋ 8.597		5.46			0.500			
	2.903		5.46	15.85		0.50	7.93	
No.　2 ＋ 11.500		5.46			0.500			
	3.099		5.46	16.92		0.50	8.46	
No.　2 ＋ 14.599		5.46			0.500			
	1.433		5.46	7.82		0.50	3.91	
No.　2 ＋ 16.032		5.46			0.500			
不定形2				0.59		0.50	0.30	車道舗装数量調書参照
不定形3				0.59		0.50	0.30	車道舗装数量調書参照
No.　2 ＋ 16.832		4.92			0.500			
	3.168		4.92	15.59		0.50	7.80	
No.　3		4.92			0.500			
	5.000		4.92	24.60		0.50	12.30	
No.　3 ＋ 5.000		4.92			0.500			
	12.952		4.92	63.72		0.50	31.86	
No.　3 ＋ 17.952		4.92			0.500			
不定形4				1.85		0.50	0.93	車道舗装数量調書参照
不定形5				19.83		0.50	9.92	車道舗装数量調書参照
合計							126.79	

２．舗　装　工

舗　装　工　集　計　表

細　　別	規　　格	算　　式	数　　量
上層路盤(車道部)	M-30,厚6cm		253.50　m2
	M-30,厚1.5cm	2.33+2.35	4.68　m2
表層(車道部)	再生密粒度As,厚4cm,幅3.0m以上	251.04+2.33+2.35	255.72　m2

車 道 舗 装 数 量 調 書

車道舗装工　　求積図より

No.1+8.398～No.4+1.737

不定形1＝ 三斜求積　　＝　2.86 m2

不定形2＝ 三斜求積　　＝　0.59 m2

不定形3＝ 三斜求積　　＝　0.59 m2

不定形4＝ 三斜求積　　＝　1.85 m2

不定形5＝ 三斜求積　　＝　19.83 m2

横断暗渠部

不定形6＝ 三斜求積　　＝　2.33 m2

不定形7＝ 三斜求積　　＝　2.35 m2

車道舗装数量調書

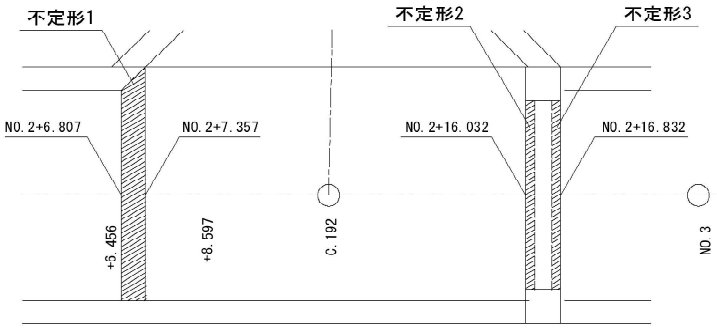

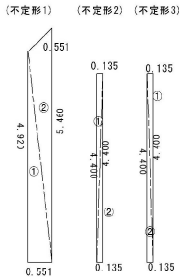

不定形1

符号	底辺(下底)	高さ	上底	角度	倍面積
1	4.920	0.551	-	-	2.711
2	5.460	0.551	-	-	3.008
				倍 面 積 (m2)	5.719
				面 積 (m2)	2.860

不定形2

符号	底辺(下底)	高さ	上底	角度	倍面積
1	4.400	0.135	-	-	0.594
2	4.400	0.135	-	-	0.594
				倍 面 積 (m2)	1.188
				面 積 (m2)	0.594

不定形3

符号	底辺(下底)	高さ	上底	角度	倍面積
1	4.400	0.135	-	-	0.594
2	4.400	0.135	-	-	0.594
				倍 面 積 (m2)	1.188
				面 積 (m2)	0.594

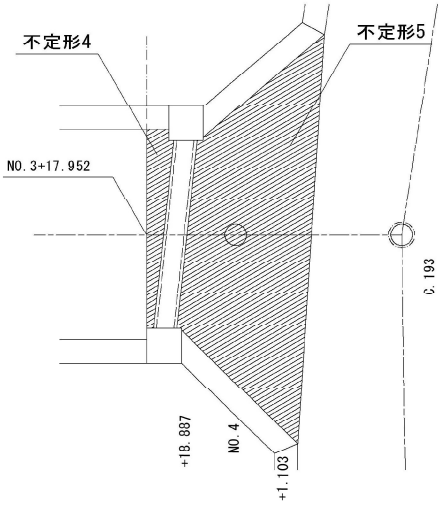

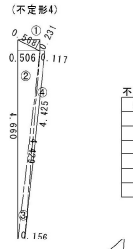

不定形4

符号	底辺(下底)	高さ	上底	角度	倍面積
1	4.660	0.506	-	-	2.358
2	0.568	0.231	-	-	0.131
3	4.429	0.156	-	-	0.691
4	4.425	0.117	-	-	0.518
				倍 面 積 (m2)	3.698
				面 積 (m2)	1.849

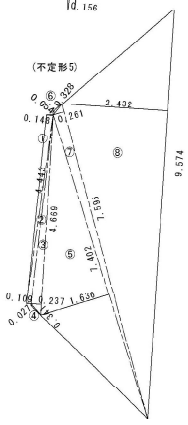

不定形5

符号	底辺(下底)	高さ	上底	角度	倍面積
1	4.443	0.148	-	-	0.658
2	4.443	0.109	-	-	0.484
3	4.669	0.237	-	-	1.107
4	0.341	0.027	-	-	0.009
5	7.402	1.636	-	-	12.110
6	0.328	0.054	-	-	0.018
7	7.596	0.261	-	-	1.983
8	9.574	2.432	-	-	23.284
				倍 面 積 (m2)	39.653
				面 積 (m2)	19.827

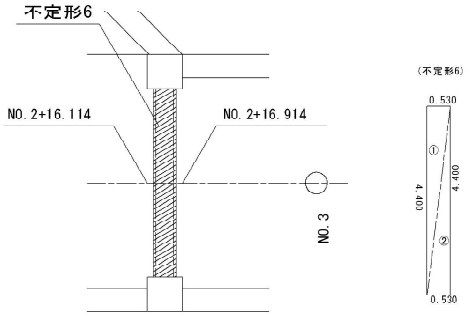

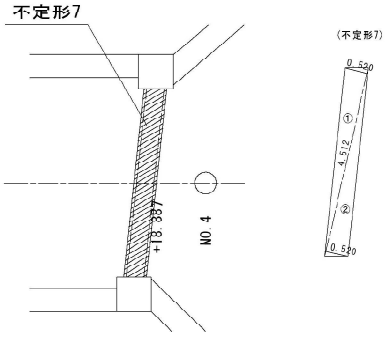

不定形6

符号	底辺(下底)	高さ	上底	角度	倍面積
1	4.400	0.530	-	-	2.332
2	4.400	0.530	-	-	2.332
				倍 面 積 (m2)	4.664
				面 積 (m2)	2.332

不定形7

符号	底辺(下底)	高さ	上底	角度	倍面積
1	4.512	0.520	-	-	2.346
2	4.512	0.520	-	-	2.346
				倍 面 積 (m2)	4.692
				面 積 (m2)	2.346

舗　装　工　計　算　書

上層路盤(車道部)

測点	距離（m）	幅員（m）	平均幅員（m）	面積（m2）	摘　要
					道路幅6.0m－
No.　1 ＋ 11.256		4.92			U形側溝0.54m
	8.744		4.92	43.02	－U形側溝0.54m
No.　2		4.92			
	6.456		4.92	31.76	
No.　2 ＋ 6.456		4.92			
	0.351		4.92	1.73	
No.　2 ＋ 6.807		4.92			
不定形1				2.86	
					道路幅6.0m－
No.　2 ＋ 7.357		5.46			U形側溝0.54m
	1.240		5.46	6.77	
No.　2 ＋ 8.597		5.46			
	2.903		5.46	15.85	
No.　2 ＋ 11.500		5.46			
	3.099		5.46	16.92	
No.　2 ＋ 14.599		5.46			
	1.433		5.46	7.82	
No.　2 ＋ 16.032		5.46			
不定形2				0.59	
不定形3				0.59	
					道路幅6.0m－
No.　2 ＋ 16.832		4.92			U形側溝0.54m
	3.168		4.92	15.59	－U形側溝0.54m
No.　3		4.92			
	5.000		4.92	24.60	
No.　3 ＋ 5.000		4.92			
	12.952		4.92	63.72	
No.　3 ＋ 17.952		4.92			
不定形4				1.85	
不定形5				19.83	
合計				253.50	

舗　装　工　計　算　書

表層(車道部)

測点	距離 (m)	幅員 (m)	平均幅員 (m)	面積 (m2)	摘　要
					道路幅6.0m－
No.　1 ＋ 11.756		4.92			U形側溝0.54m
	8.244		4.92	40.56	－U形側溝0.54m
No.　2		4.92			
	6.456		4.92	31.76	
No.　2 ＋ 6.456		4.92			
	0.351		4.92	1.73	
No.　2 ＋ 6.807		4.92			
不定形1				2.86	
					道路幅6.0m－
No.　2 ＋ 7.357		5.46			U形側溝0.54m
	1.240		5.46	6.77	
No.　2 ＋ 8.597		5.46			
	2.903		5.46	15.85	
No.　2 ＋ 11.500		5.46			
	3.099		5.46	16.92	
No.　2 ＋ 14.599		5.46			
	1.433		5.46	7.82	
No.　2 ＋ 16.032		5.46			
不定形2				0.59	
不定形3				0.59	
					道路幅6.0m－
No.　2 ＋ 16.832		4.92			U形側溝0.54m
	3.168		4.92	15.59	－U形側溝0.54m
No.　3		4.92			
	5.000		4.92	24.60	
No.　3 ＋ 5.000		4.92			
	12.952		4.92	63.72	
No.　3 ＋ 17.952		4.92			
不定形4				1.85	
不定形5				19.83	
合計				251.04	

３.排　水　構　造　物　工

排　水　構　造　物　工　集　計　表

細　　別	規　　格	算　　式	数　　量
長尺U形側溝	300×300		88.86　m
県蓋配置	B型配列（普通型）	88.86×6.3/10	56　枚
	B型配列（普通型手掛付）	88.86×2.0/10	18　枚
	B型配列(網付)	88.86×8.3/10	74　枚
横断暗渠	400×250		8.82　m
ﾌﾟﾚｷｬｽﾄ集水桝	集水桝　H=650		4　基
床掘	BH0.2㎥,小規模		1.55　m3
埋戻	BH0.2㎥,小規模		0.05　m3
残土処分		1.55-0.05/0.9	1.49　m3
基面整正			52.43　m2

作業土工数量集計表										
工種	種別	細別	作業区分		床掘 小規模(m3)		埋戻 小規模(m3)		基面整正 (m2)	
			単位	数 量	単位数量	数 量	単位数量	数 量	単位数量	数 量
排水構造物工	長尺U形側溝	300×300	m	88.86	/ 10		/ 10		5.90 / 10	52.43
	横断暗渠	400×250	m	8.82	1.04 / 10	0.92	/ 10		/ 10	
	集水桝	500×500 H=650	箇所	4.0	1.58 / 10	0.63	0.12 / 10	0.05	/ 10	
合計						1.55		0.05		52.43

位 置 ・ 延 長 調 書

長尺U形側溝

位　　置	左右	数　量		摘 要
		一般部 300×300 (m)		
N0.1+11.256～N0.2+6.586	左	15.33		
N0.2+16.832～N0.3+18.458	左	21.63		
N0.3+19.258～N0.4+1.532	左	3.00		
N0.1+11.256～N0.2+16.032	右	24.78		
N0.2+16.832～N0.3+17.952	右	21.12		
N0.3+18.765～N0.4+0.889	右	3.00		
合　　計		88.86		

横断暗渠

位 置 ・ 延 長 調 書

位　　置	左右	数　量		摘 要
		一般部 400×250 (m)		
No.　2 ＋ 16.432 ～ No.　2 ＋ 16.432	中央	4.40		
No.　3 ＋ 18.376 ～ No.　3 ＋ 18.842	中央	4.42		
合　計		8.82		

集水桝 H=650

位 置 ・ 数 量 調 書

位　　置	左右	箇所数 (箇所)	摘 要
No.　2 ＋ 16.432	左	1	
No.　3 ＋ 18.858	左	1	
No.　2 ＋ 16.432	右	1	
No.　3 ＋ 18.342	右	1	
合　　計		4	

４．付　帯　工

付　帯　工　集　計　表

種　　別	細　　別	算　　式	数　　量
仮排水管撤去	VUφ200		9.80　m
仮排水管処分	VUφ200		0.05　m3

構 造 物 撤 去 工 数 量 調 書

仮排水管(VUφ200)撤去　　撤去工平面図より

L＝ 9.80　　＝　9.80　m

仮排水管(VUφ200)処分

V＝ (0.216×0.216×3.14/4−0.20×0.20×3.14/4)×9.80　　＝　0.05　m3

５. 単位数量計算書

材　料　計　算　書

長尺U形側溝(A)　　10 m当り

略　　図

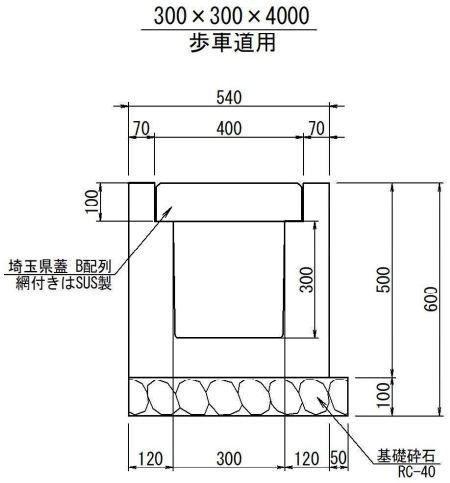

種　　別	算　　式	計
長尺U形側溝 300×300×4000	10.000／4.000	2.5 個
基礎砕石(RC-40)	0.590×0.100×10.000	0.59 m3
県蓋B型配列(普通型)		6.3 枚
県蓋B型配列(普通型手掛付)		2.0 枚
県蓋B型配列(網付)		8.3 枚
基面整正	0.59×10.000	5.9 m2

材　料　計　算　書

道路横断用ボックスカルバート　　10 m当り

略　　図

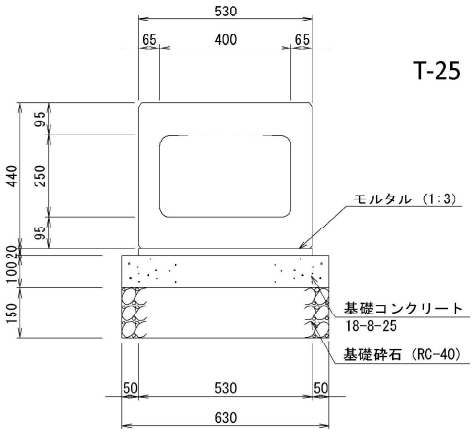

種　　別	算　　式	計
ﾎﾞｯｸｽｶﾙﾊﾞｰﾄ 400×250×2000	10.00／2.0	5 個
基礎砕石(RC-40)	0.630×10	6.30 m2
基礎ｺﾝｸﾘｰﾄ(18-8-25)	0.630×0.100×10	0.63 m3
型枠	0.100×2×10.0	2.00 m2
敷モルタル(1：3)	0.530×0.020×10	0.11 m3
床掘	(0.765-0.6)×0.63×10	1.04 m3

材　料　計　算　書

集水桝　　10 基当り

略　　図

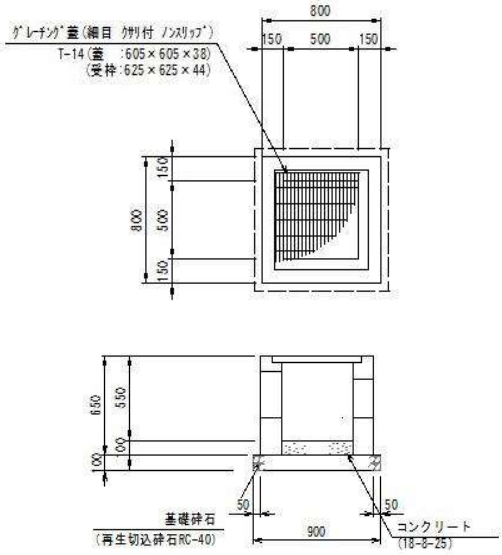

種　　別	算　　式	計
ﾌﾟﾚｷｬｽﾄ集水桝500×500×650		10 基
ｸﾞﾚｰﾁﾝｸﾞ蓋	細目 ノンスリップ 鎖付 500×500用(T-14)	10 枚
敷ｺﾝｸﾘｰﾄ(18-8-25)	0.500×0.500×0.100×10	0.25 m3
基礎砕石(RC-40)t=100	0.900×0.900×10	8.10 m2
床掘	(1.400×1.100×0.050＋0.900×0.900×0.100)×10	1.58 m3
埋戻	(1.400-0.630)×0.300×0.050×10	0.12 m3

坂戸都市計画事業片柳土地区画整理事業

区画街路６－７２号線外２路線

街　路　築　造　等　工　事

数　量　計　算　書

区6-73号線

令和　8　年　度

工事名: 片柳土地区画整理事業 区画街路6-72号線外2路線街路築造等工事

区 6 - 73 号 線　数 量 総 括 表

工事区分 (LEVEL1)	工　種 (LEVEL2)	種　別 (LEVEL3)	細　別 (LEVEL4)	規　格 (LVEL5)	単位	設計数量	摘　要
道路改良	道路土工	掘削工	掘削	土砂,ｵｰﾌﾟﾝｶｯﾄ,無し,無し,5,000m3未満	m3	94.94	
		盛土工	埋戻	発生土 2.5m未満	m3	6.58	
		残土処理工	土砂等運搬	BH0.8m3 DID無し L=7.5km以下	m3	87.63	
		路床置換工	路床置換	RC-40,t=50cm 4.0m以上 1000m3未満 障害無し	m3	62.48	
	舗装工	ｱｽﾌｧﾙﾄ舗装工	上層路盤(車道部)	M-30,厚6cm 幅3.0m以上	m2	124.94	
			表層(車道部)	再生密粒度As(13),厚4cm,幅3.0m以上	m2	124.94	
	排水構造物工	側溝工	長尺U形側溝	300×300	m	51.36	
			県蓋設置	B型配列 (普通型)	枚	32	
				B型配列 (普通型手掛付)	枚	10	
				B型配列(網付)	枚	43	
		作業土工	基面整正		m2	30.30	

１．道　路　土　工

土　工　集　計　表

細　　別	規　　格	算　　式	数　　量
掘削	土砂		94.94　m3
埋戻	発生土		6.58　m3
土砂等運搬	BH0.8m3 DID無し		87.63　m3
路床置換	RC-40		62.48　m3

土 工 数 量 調 書

掘削

V＝ 道路掘削

＝ 94.94　　＝　94.94 m3

埋戻

V＝ 道路埋戻

＝ 6.58　　＝　6.58 m3

土砂等運搬

V＝ 道路掘削(土砂)-埋戻/0.9

＝ 94.94 - 6.58 ／0.9　　＝　87.63 m3

土　工　計　算　書

掘削工

測点	距離 （m）	横断面積 （m2）	平均横断面積 （m2）	土量 （m3）	摘　要
No.　6 ＋　2.680		2.69			
	17.320		3.44	59.58	
No.　7		4.19			
	5.364		4.25	22.80	
No.　7 ＋　5.364		4.31			
	2.121		5.92	12.56	
No.　7 ＋　7.485		7.52			
合計				94.94	

土　工　計　算　書

埋戻

測点	距離 （m）	横断面積 （m2）	平均横断面積 （m2）	土量 （m3）	摘　要
No.　6 ＋　2.680		0.20			
	17.320		0.25	4.33	
No.　7		0.30			
	5.364		0.30	1.61	
No.　7 ＋　5.364		0.30			
	2.121		0.30	0.64	
No.　7 ＋　7.485		0.30			
合計				6.58	

路 床 置 換 工 計 算 書

路床置換工(RC-40)

測点	距離 (m)	幅員 (m)	平均幅員 (m)	面積 (m2)	置換厚 (m)	平均厚 (m)	体積 (m3)	摘　要
No.　6 ＋　2.680		4.92			0.500			
	17.320		4.92	85.21		0.50	42.61	
No.　7		4.92			0.500			
	5.364		4.92	26.39		0.50	13.20	
No.　7 ＋　5.364		4.92			0.500			
不定形				13.34		0.50	6.67	車道舗装数量調書参照
合計							62.48	

２．舗　装　工

舗　装　工　集　計　表

細　　別	規　　格	算　　式	数　　量
上層路盤(車道部)	M-30,厚6cm		124.94　m2
表層(車道部)	再生密粒度As,厚4cm,幅3.0m以上		124.94　m2

車 道 舗 装 数 量 調 書

車道舗装工　　求積図より

No.6+2.680～No.7+7.485

不定形＝ 三斜求積　　＝　13.34 m2

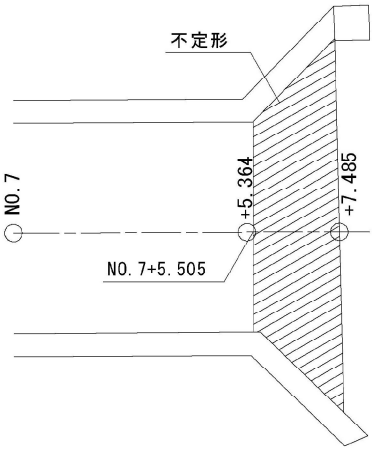

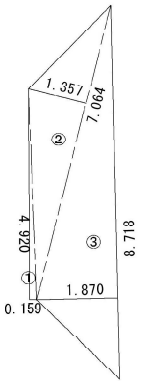

符号	底辺(下底)	高さ	上底	角度	倍面積
1	4.920	0.159	-	-	0.782
2	7.064	1.357	-	-	9.586
3	8.718	1.870	-	-	16.303
				倍 面 積 (m2)	26.671
				面　積 (m2)	13.336

舗　装　工　計　算　書

上層路盤（車道部）

測点	距離（m）	幅員（m）	平均幅員（m）	面積（m2）	摘　要
					道路幅6.0m－
No.　6 ＋　2.680		4.92			U形側溝0.54m
	17.320		4.92	85.21	－U形側溝0.54m
No.　7		4.92			
	5.364		4.92	26.39	
No.　7 ＋　5.364		4.92			
不定形				13.34	
合計				124.94	

舗　装　工　計　算　書

表層（車道部）

測点	距離（m）	幅員（m）	平均幅員（m）	面積（m2）	摘　要
					道路幅6.0m－
No.　6 ＋　2.680		4.92			U形側溝0.54m
	17.320		4.92	85.21	－U形側溝0.54m
No.　7		4.92			
	5.364		4.92	26.39	
No.　7 ＋　5.364		4.92			
不定形				13.34	
合計				124.94	

３.排　水　構　造　物　工

排　水　構　造　物　工　集　計　表

細　　別	規　　格	算　　式	数　　量
長尺U形側溝	300×300		51.36　m
県蓋配置	B型配列（普通型）	51.36×6.3/10	32　枚
	B型配列（普通型手掛付）	51.36×2.0/10	10　枚
	B型配列(網付)	51.36×8.3/10	43　枚
基面整正			30.30　m2

作業土工数量集計表										
工種	種別	細別	作業区分		床掘 小規模(m3)		埋戻 小規模(m3)		基面整正 (m2)	
			単位	数 量	単位数量	数 量	単位数量	数 量	単位数量	数 量
排水構造物工	長尺U形側溝	300×300	m	51.36	/ 10		/ 10		5.90 / 10	30.30
合計						0.00		0.00		30.30

位 置 ・ 延 長 調 書

長尺U形側溝

位　　置	左右	数　量		摘 要
		一般部 300×300 (m)		
N0.6+2.7～N0.7+7.5	右	25.58		
N0.6+2.7～N0.7+7.5	左	25.78		
合　　計		51.36		

４. 単位数量計算書

材　料　計　算　書

長尺U形側溝(A)　　10 m当り

略　　図

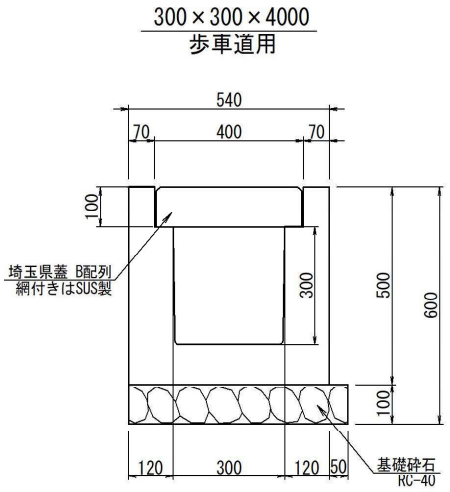

種　　別	算　　式	計
長尺U形側溝 300×300×4000	10.000／4.000	2.5 個
基礎砕石(RC-40)	0.590×0.100×10.000	0.59 m3
県蓋B型配列(普通型)		6.3 枚
県蓋B型配列(普通型手掛付)		2.0 枚
県蓋B型配列(網付)		8.3 枚
基面整正	0.59×10.000	5.9 m2

坂戸都市計画事業片柳土地区画整理事業

区画街路6-72号線外2路線

街路築造等工事

数量計算書

区6-4号線

令和　8　年　度

工事名: 片柳土地区画整理事業 区画街路6-72号線外2路線街路築造等工事

区 6 - 4 号 線　数 量 総 括 表

工事区分 (LEVEL1)	工　種 (LEVEL2)	種　別 (LEVEL3)	細　別 (LEVEL4)	規　格 (LVEL5)	単位	設計数量	摘　要
道路改良	道路土工	掘削工	掘削	土砂,ｵｰﾌﾟﾝｶｯﾄ,無し,無し,5,000m3未満	m3	46.14	
		盛土工	盛土（路肩盛土）	発生土 2.5m未満	m3	3.42	
			埋戻	BH0.2㎥（小規模）	m3	3.42	
		残土処理工	土砂等運搬	BH0.8m3 DID無し L=7.5km以下	m3	38.54	
		路床置換工	路床置換	RC-40,t=50cm 4.0m以上 1000m3未満 障害無し	m3	47.43	
	舗装工	ｱｽﾌｧﾙﾄ舗装工	上層路盤(車道部)	M-30,厚6cm 幅3.0m以上	m2	94.85	
			表層(車道部)	再生密粒度As(13),厚4cm,幅3.0m以上	m2	101.73	
			不陸整正	M-30,補足材料厚さ1mm以上6mm未満	m2	6.88	
	排水構造物工	側溝工	長尺U形側溝	300×300	m	38.28	
			県蓋設置	B型配列 (普通型)	枚	24	
				B型配列 (普通型手掛付)	枚	8	
				B型配列(網付)	枚	32	
		作業土工	基面整正		m2	22.59	
	付帯工	擦付け舗装工	上層路盤	RM-40,平均厚17cm	m2	38.89	
			表層	再生密粒度As(13),厚4cm,幅3.0m以上	m2	38.89	

１．道　路　土　工

土　工　集　計　表

細　　別	規　　格	算　　式	数　　量
掘削	土砂		46.14　m3
盛土（路肩盛土）	発生土		3.42　m3
埋戻	発生土		3.42　m3
土砂等運搬	BH0.8m3 DID無し		38.54　m3
路床置換	RC-40		47.43　m3

土 工 数 量 調 書

掘削

V＝ 道路掘削

＝ 46.14　　＝　46.14 m3

路肩盛土

V＝ 路肩盛土

＝　3.42　　＝　3.42　m3

埋戻

V＝ 道路埋戻

＝　3.42　　＝　3.42　m3

残土運搬処分

V＝ 道路掘削(土砂)-(道路盛土+埋戻)/0.9

＝　46.14　－　(3.42 ＋　3.42)　／0.9　　＝　38.54 m3

土　工　計　算　書

掘削工

測点	距離（m）	横断面積（m2）	平均横断面積（m2）	土量（m3）	摘　要
No.　6 ＋　9.500		1.60			
	10.500		2.19	23.00	
No.　7		2.78			
	5.300		2.87	15.21	
No.　7 ＋　5.300		2.96			
	3.255		2.32	7.55	
No.　7 ＋　8.555		1.68			
	0.224		1.69	0.38	
No.　7 ＋　8.779		1.69			
合計				46.14	

土　工　計　算　書

盛土工　（路肩盛土）

測点	距離 （m）	横断面積 （m2）	平均横断面積 （m2）	土量 （m3）	摘　要
No.　6 ＋　9.500		0.31			
	10.500		0.21	2.21	
No.　7		0.11			
	5.300		0.10	0.53	
No.　7 ＋　5.300		0.09			
	3.255		0.19	0.62	
No.　7 ＋　8.555		0.29			
	0.224		0.29	0.06	
No.　7 ＋　8.779		0.29			
合計				3.42	

土　工　計　算　書

埋戻

測点	距離 (m)	横断面積 (m2)	平均横断面積 (m2)	土量 (m3)	摘　要
No.　6 ＋　9.500		0.10			
	10.500		0.16	1.68	
No.　7		0.21			
	5.300		0.22	1.17	
No.　7 ＋　5.300		0.23			
	3.255		0.17	0.55	
No.　7 ＋　8.555		0.11			
	0.224		0.11	0.02	
No.　7 ＋　8.779		0.11			
合計				3.42	

路 床 置 換 工 計 算 書

路床置換工(RC-40)

測点	距離 (m)	幅員 (m)	平均幅員 (m)	面積 (m2)	置換厚 (m)	平均厚 (m)	体積 (m3)	摘　要
No.　6 ＋　9.500		4.92			0.500			
	10.500		4.92	51.66		0.50	25.83	
No.　7		4.92			0.500			
	5.300		4.92	26.08		0.50	13.04	
No.　7 ＋　5.300		4.92			0.500			
	3.255		4.92	16.01		0.50	8.01	
No.　7 ＋　8.555		4.92			0.500			
	0.224		4.92	1.10		0.50	0.55	
No.　7 ＋　8.779		4.92			0.500			
合計							47.43	

２．舗　装　工

舗　装　工　集　計　表

細　　別	規　　格	算　　式	数　　量
上層路盤(車道部)	M-30,厚6cm	94.85	94.85　m2
表層(車道部)	再生密粒度As,厚4cm,幅3.0m以上	94.85+6.88	101.73　m2
不陸整正	M-30,補足材厚さ１mm以上6mm未満		6.88　m2

車 道 舗 装 数 量 調 書

車道舗装工　　求積図より

No.7+8.779～No.7+10.176

不定形＝ 三斜求積　　＝　6.88 m2

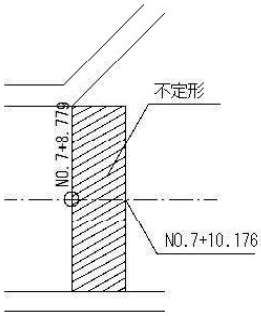

不定形2

符号	底辺(下底)	高さ	上底	角度	倍面積
1	5.115	1.345	-	-	6.880
2	5.115	1.344	-	-	6.875
				倍 面 積 (m2)	13.755
				面　積 (m2)	6.878

舗　装　工　計　算　書

上層路盤（車道部）

測点	距離（m）	幅員（m）	平均幅員（m）	面積（m2）	摘　要
					道路幅6.0m－
No.　6 ＋　9.500		4.92			U形側溝0.54m
	10.500		4.92	51.66	－U形側溝0.54m
No.　7		4.92			
	5.300		4.92	26.08	
No.　7 ＋　5.300		4.92			
	3.255		4.92	16.01	
No.　7 ＋　8.555		4.92			
	0.224		4.92	1.10	
No.　7 ＋　8.779		4.92			
合計				94.85	

舗　装　工　計　算　書

表層（車道部）

測点	距離（m）	幅員（m）	平均幅員（m）	面積（m2）	摘　要
					道路幅6.0m－
No.　6 ＋　9.500		4.92			U形側溝0.54m
	10.500		4.92	51.66	－U形側溝0.54m
No.　7		4.92			
	5.300		4.92	26.08	
No.　7 ＋　5.300		4.92			
	3.255		4.92	16.01	
No.　7 ＋　8.555		4.92			
	0.224		4.92	1.10	
No.　7 ＋　8.779		4.92			
合計				94.85	

３.排　水　構　造　物　工

排　水　構　造　物　工　集　計　表

細　　別	規　　格	算　　式	数　　量
長尺U形側溝	300×300		38.28　m
県蓋配置	B型配列（普通型）	38.28×6.3/10	24　枚
	B型配列（普通型手掛付）	38.28×2.0/10	8　枚
	B型配列(網付)	38.28×8.3/10	32　枚
基面整正			22.59　m2

作業土工数量集計表										
工種	種別	細別	作業区分		床掘 小規模(m3)		埋戻 小規模(m3)		基面整正 (m2)	
			単位	数 量	単位数量	数 量	単位数量	数 量	単位数量	数 量
排水構造物工	長尺U形側溝	300×300	m	38.28	/ 10		/ 10		5.90 / 10	22.59
合計						0.00		0.00		22.59

位 置 ・ 延 長 調 書

長尺U形側溝

位　　置	左右	数　量		摘 要
		歩車道用 300×300 （m）		
N0.6+9.500～N0.7+8.555	左	19.05		
N0.6+9.500～N0.7+8.779	右	19.23		
合　計		38.28		

４．付　帯　工

付　帯　工　集　計　表

種　　別	細　　別	算　　式	数　　量
上　層　路　盤	RM-40,平均厚17cm		38.89　m2
表　　層	再生密粒度As,厚4cm,幅3.0m以上		38.89　m2

舗　装　工　計　算　書

擦付け舗装

測点	距離（m）	幅員（m）	平均幅員（m）	面積（m2）	摘　要
					道路幅6.0m－
No.　6 ＋　1.596		4.92			U形側溝0.54m
	7.904		4.92	38.89	－U形側溝0.54m
No.　6 ＋　9.500		4.92			
合計				38.89	

5.単位数量計算書

材　料　計　算　書

長尺U形側溝(A)　　10 m当り

略　　図

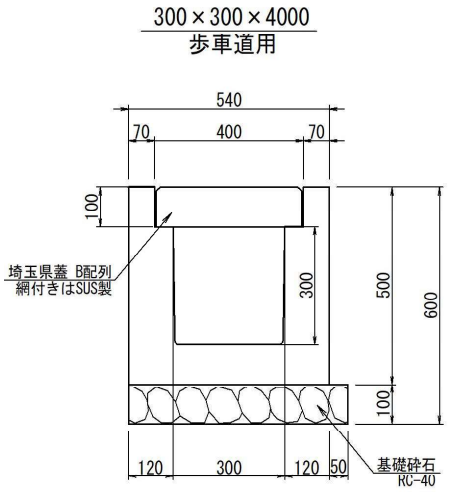

種　　別	算　　式	計
長尺U形側溝 300×300×4000	10.000／4.000	2.5 個
基礎砕石(RC-40)	0.590×0.100×10.000	0.59 m3
県蓋B型配列(普通型)		6.3 枚
県蓋B型配列(普通型手掛付)		2.0 枚
県蓋B型配列(網付)		8.3 枚
基面整正	0.59×10.000	5.9 m2

管きょ工

6-72号線

管きょ工数量集計表

工　種	種　別	細　別	規　格	単位	数　量	備　考
汚水排水工	路線延長			m	48.24	
	管渠延長			m	47.34	
	基礎延長		砂基礎	m	47.20	
	管路土工	機械掘削	BH0.20m3	m3	65.11	
		埋戻	BH0.20m3　再生砂	m3	59.23	
		残土等処分		m3	65.11	
	管基礎工		砂基礎	m3	4.01	
	マンホール工	組立マンホール設置	1号　人孔深2.0m以下	箇所	1	
		底部工	1号	箇所	1	
		蓋及び口環	T-14	組	1	
		底版	有効高130	個	1	
		管取付壁	900×1200	個	1	
		斜壁ブロック	600×900×300	個	1	
		調整リング	100mm	個	2	
		調整金具	25mm	個	1	
		可とう継手	VUφ200	個	2	
		削孔	管種Vuφ200	箇所	1	
	下水キャップ		設置 Vuφ200	個	1	

VU200土工調書（1）

路線番号	マンホール番号 上流側 / 下流側	舗装区分	路線延長	マンホール 区分	壁厚	地盤高 計画	管底高 計画	舗装厚 現況	舗装厚 計画	掘削深 計画		掘削 幅	掘削 土砂	掘削 路盤
				上流側 D1	t1	上流側	上流側	舗装	舗装+路盤	上流側	平均	上端B1		
			L1	下流側 D2	t2	下流側	下流側	h1	h1'	下流側	H	下端B2	V1	V2
		cm	m	cm	mm	m	m	m	m	m	m	m	m^3	m^3
	管止め					22.03	20.589			0.95		0.82		
112-2	113-1		20.24	1号 90	75	22.02	20.528			1.00	0.98	0.82	16.26	
	113-1			1号 90	75	22.02	20.372			1.16		2.04		
113-1	管止め		28.00			22.06	20.302			1.27	1.22	0.82	48.85	
計			48.24										65.11	

残土処分（土砂）
65.11

H=地盤高−管底高−h1+0.108

V1=L1×H×(B1+B2)/2

V2=L1×h1×B1

VU200土工調書（2）

路線番号	基礎延長	基礎		埋戻（再生砂）			備考
		90°砂基礎		埋戻			
	L2	単位土量	土量	単位土量	管回り	管上部 V3	
	m	m^3/m	m^3	m^3/m	m^3	m^3	
112-2	19.72	0.082	1.62	0.222	4.49	9.36	
113-1	27.48	0.087	2.39	0.304	8.51	36.87	
計	47.20		4.01		13.00	46.23	
						59.23	

L2=L1-D1/2-t1-D2/2-t2

基礎単位数量＝B×0.100

管回り単位数量＝(0.316×(B1+B2)/2－0.216^2×π/4)

V3=(H－0.416)×L1×(B1+B2+.416)/2

VU200管路調書

路線番号	マンホール番号	路線延長	マンホール区分		控除長	管路延長	継手 (0.075m/本)	直管		備考
	上流側		上流側				上流側			
	下流側		下流側				下流側			
		m		cm	m	m	本	m		
	管止め									
112-2	113-1	20.24	1号	90	0.45	19.79	1	19.72		
	113-1		1号	90	0.45		1			
113-1	管止め	28.00				27.55		27.48		
								合計	47.20	
計		48.24				47.34	2	使用本数	12	(4.0m/本)

組立人孔(円形90)　（1）

番号	人孔深	地盤高	流入管		流出管		落差	副管	底版	管取付壁				
	m	m	径	管底高	径	管底高			130	600	900	1200	1500	1800
No.113-1	1.648	22.02	200	20.528	200	20.372			1			1		
計								0	1	0	0	1	0	0

組立人孔(円形90)　組立人孔(円形90)　（2）

番号	人孔深	地盤高	直壁						斜壁 600×900			ブロック計	蓋・受枠 t=11cm		調整高	調整金具		調整リング		上部調整高
	m	m	300	600	900	1200	1500	1800	300	450	600	m	T14	T25	m	25	45	100	150	mm
No.113-1	1.648	22.02							1			1.50	1		0.208	1		2		8
計			0	0	0	0	0	0	1	0	0		1	0		1	0	2	0	

マンホール工

底部工

単位数量計算書

1箇所当り

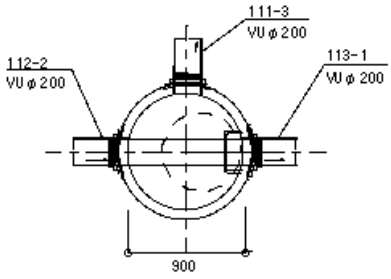

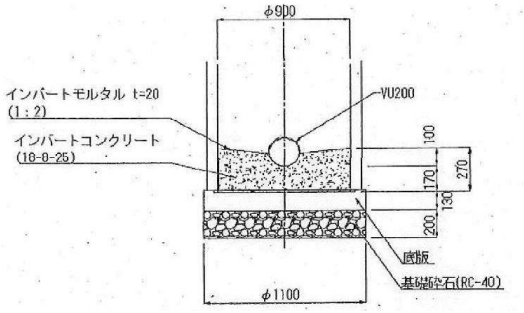

名称	規格	算　　式	単　位	数　　量
インバート コンクリート工		0.90^2 × π/4 × 0.27 - 0.20^2×π/4×0.90÷2	m3	0.16
インバート モルタル上塗工		0.90^2 × π/4 - 0.20×0.9 + 0.20×π÷ 2×0.9	m2	0.74
		―1号組立マンホール　1箇所当り―		
再生砕石	RC-40	1.10^2 × π/4 × 0.20	m3	0.19

管きょ工

6-73号線

管きょ工数量集計表

工　種	種　別	細　別	規　格	単位	数　量	備　考
汚水排水工	路線延長			m	28.00	
	管渠延長			m	27.55	
	基礎延長		砂基礎	m	27.48	
	管路土工	機械掘削	BH0.20m3	m3	17.91	
		埋戻	BH0.20m3　再生砂	m3	14.58	
		残土等処分		m3	17.91	
	管基礎工		砂基礎	m3	2.25	
	マンホール工	可とう継手	VUφ200	個	1	
		削孔	管種Vuφ200	箇所	1	

VU200土工調書（1）

路線番号	マンホール番号 上流側 / 下流側	舗装区分	路線延長	マンホール 区分	壁厚	地盤高 計画	管底高 計画	舗装厚 現況	舗装厚 計画	掘削深 計画		掘削 幅	掘削 土砂	掘削 路盤
				上流側 D1	t1	上流側	上流側	舗装	舗装+路盤	上流側	平均	上端B1		
	下流側		L1	下流側 D2	t2	下流側	下流側	h1	h1'	下流側	H	下端B2	V1	V2
		cm	m	cm	mm	m	m	m	m	m	m	m	m^3	m^3
	113-1			1号 90	75	22.02	20.795			0.73		0.82		
111-3	管止め		28.00			22.01	20.703			0.82	0.78	0.82	17.91	
計			28.00										17.91	

残土処分（土砂）
17.91

H=地盤高−管底高−h1+0.108

V1=L1×H×(B1+B2)/2

V2=L1×h1×B1

VU200土工調書（2）

路線番号	基礎延長	基礎		埋戻（再生砂）			備考
		90°砂基礎		埋戻	管回り	管上部	
	L2	単位土量	土量	単位土量		V3	
	m	m^3/m	m^3	m^3/m	m^3	m^3	
111-3	27.48	0.082	2.25	0.222	6.22	8.36	
計	27.48		2.25		6.22	8.36	
						14.58	

L2=L1-D1/2-t1-D2/2-t2

基礎単位数量＝B×0.100

管回り単位数量＝(0.316×(B1+B2)/2－0.216^2×π/4)

V3=(H－0.416)×L1×0.82

VU200管路調書

路線番号	マンホール番号	路線延長	マンホール区分	控除長	管路延長	継手 (0.075m/本)	直管	備考
	上流側		上流側			上流側		
	下流側		下流側			下流側		
		m	cm	m	m	本	m	
	113-1		1号 90	0.450		1		
111-3	管止め	28.00			27.55		27.48	
							合計 27.48	
計		28.00			27.55	1	使用本数 7	(4.0m/本)

管きょ工

6-4号線

管きょ工数量集計表

工　種	種　別	細　別	規　格	単位	数　量	備　考
汚水排水工	路線延長			m	20.00	
	管渠延長			m	20.00	
	基礎延長		砂基礎	m	20.00	
	管路土工	機械掘削	BH0.20m3	m3	14.43	
		埋戻	BH0.20m3　再生砂	m3	12.05	
		残土等処分		m3	14.43	
	管基礎工		砂基礎	m3	1.64	
	下水キャップ		設置Vuφ200	個	1	

VU200土工調書（1）

路線番号	マンホール番号 上流側 / 下流側	舗装区分	路線延長	マンホール 区分 上流側 D1 / 下流側 D2	壁厚	地盤高 計画 上流側 / 下流側	管底高 計画 上流側 / 下流側	舗装厚 現況 舗装 h1	舗装厚 計画 舗装+路盤 h1'	掘削深 計画 上流側 / 下流側	掘削深 計画 平均 H	掘削 幅 上端B1 / 下端B2	掘削 土砂 V1	掘削 路盤 V2
		cm	m	cm	mm	m	m	m	m	m	m	m	m^3	m^3
	管止め					19.77	18.349			0.93		0.82		
224-1	管止め		20.00			19.59	18.277			0.82	0.88	0.82	14.43	
計			20.00										14.43	

残土処分（土砂）
14.43

H=地盤高−管底高−h1+0.108

V1=L1×H×(B1+B2)/2

V2=L1×h1×B1

VU200土工調書（2）

路線番号	基礎延長	基礎		埋戻（再生砂）			備考
		90°砂基礎		埋戻	管回り	管上部	
	L2	単位土量	土量	単位土量		V3	
	m	m^3/m	m^3	m^3/m	m^3	m^3	
224-1	20.00	0.082	1.64	0.222	4.44	7.61	
計	20.00		1.64		4.44	7.61	
						12.05	

L2=L1-D1/2-t1-D2/2-t2

基礎単位数量＝B×0.100

管回り単位数量＝(0.316×(B1+B2)/2－0.216^2×π/4)

V3=(H－0.416)×L1×0.82

VU200管路調書

路線番号	マンホール番号	路線延長	マンホール区分	控除長	管路延長	継手 (0.075m/本)	直管		備考
	上流側		上流側			上流側			
	下流側		下流側			下流側			
		m	cm	m	m	本	m		
	管止め								
224-1	管止め	20.00			20.000		20.000		
							合計	20.00	
計		20.00			20.00		使用本数	5	(4.0m/本)